SONY

2-187-180-**61** (1)

Portable CD Player

Operating Instructions
使用說明書
使用说明书

D-EJ121

©2004 Sony Corporation Printed in China

http://www.sony.net/

"WALKMAN" is a registered trademark of Sony Corporation to represent Headphone Stereo products. WALKMAN is a trademark of Sony Corporation.

CD player (front)/CD 唱機（正面）/CD 播放机（正面）

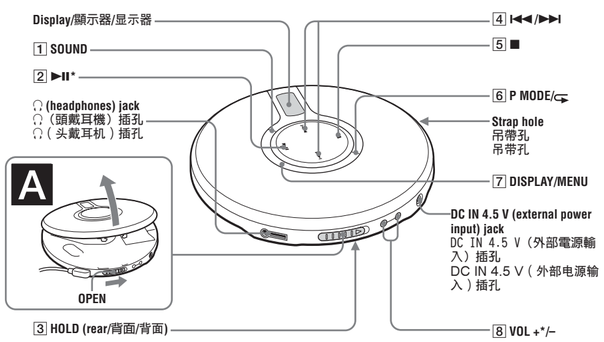

*The button has a tactile dot.
* 按鈕帶有觸感圓點。
* 按键带有触感圆点。

CD player (inside)/CD 唱機（裡面）/CD 播放机（里面）

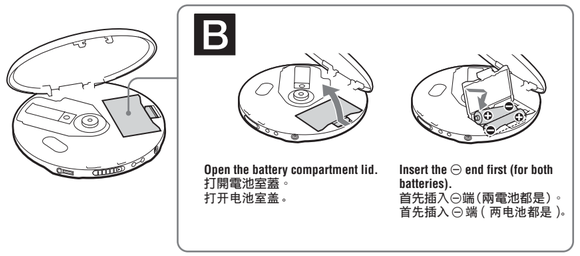

Display/顯示器/显示器

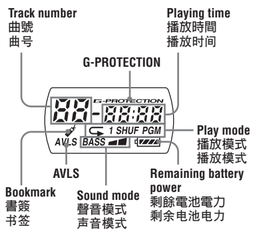

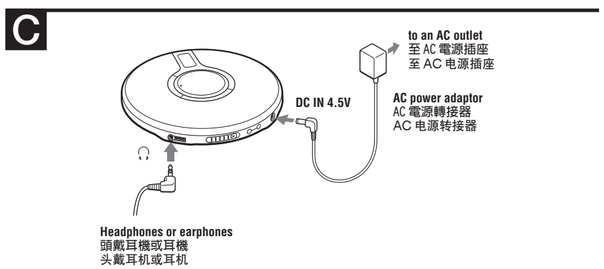

English

WARNING

To prevent fire or shock hazard, do not expose the unit to rain or moisture.

Do not install the appliance in a confined space, such as a bookcase or built-in cabinet.

To prevent fire, do not cover the ventilation of the apparatus with newspapers, tablecloths, curtains, etc. And don't place lighted candles on the apparatus.

To prevent fire or shock hazard, do not place objects filled with liquids, such as vases, on the apparatus.

Certain countries may regulate disposal of the battery used to power this product. Please consult with your local authority.

CAUTION

- INVISIBLE LASER RADIATION WHEN OPEN
- DO NOT STARE INTO BEAM OR VIEW DIRECTLY WITH OPTICAL INSTRUMENTS
- CLASS 1M INVISIBLE LASER RADIATION WHEN OPEN
- DO NOT VIEW DIRECTLY WITH OPTICAL INSTRUMENTS

The validity of the CE marking is restricted to only those countries where it is legally enforced, mainly in the countries EEA (European Economic Area).

Power Sources

To use the AC power adaptor (C)

1 Connect the AC power adaptor to an AC outlet.

To use the batteries (B)

Use only the following batteries for your CD player:

Dry batteries
- LR6 (size AA) alkaline batteries

To insert the batteries

1 Open the battery compartment lid inside your CD player.
2 Insert two batteries by matching the ⊕ to the diagram in the battery compartment and close the lid until it clicks into place.

Battery life* (approx. hours)

(When the CD player is used on a flat and stable place.)
Playing time varies depending on how the CD player is used.

	G-PROTECTION ON	G-PROTECTION OFF
Two Sony alkaline batteries LR6 (SG) (produced in Japan)	50	45

* Measured value by the standard of JEITA (Japan Electronics and Information Technology Industries Association).

To check the remaining power of the batteries

You can check it in the display.
Replace the batteries when "▭" flashes.

▭ → ▭ → ▭ → ▭ → ▭ → Lo batt*

*Beep sounds.

Notes
- The indicator sections of ▭ roughly shows the remaining battery power. One section does not always indicate one-fourth of the battery power.
- Depending on operating conditions, the indicator sections of ▭ may increase or decrease.

Notes on using the dry batteries
- Be sure to remove the AC power adaptor.
- When the batteries are depleted, replace both batteries with new ones.

Playing a CD

To insert a CD
1 Slide OPEN to open the lid (A).
2 Fit the CD to the pivot, then close the lid (D).

Notes
- This CD player can play CD-Rs/CD-RWs recorded in the Compact Disc Digital Audio (Audio CD) format, but playback capability may vary depending on the quality of the disc and the condition of the recording device.
- This product is designed to play back discs that conform to the Compact Disc (CD) standard.
  Recently, various music discs encoded with copyright protection technologies are marketed by some record companies. Please be aware that among those discs, there are some that do not conform to the CD standard and may not be playable by this product.

To operate the CD player

Button/Switch	Function/Operation
1 SOUND*1	• Use to emphasize the bass-boosted sound. Press repeatedly to select BASS ▬ or BASS ▬▬. BASS ▬▬ enhances more than BASS ▬.*2 • Also use to keep down the maximum volume to protect your hearing. Press and hold until "AVLS*3" appears in the display. The AVLS function is turned on. To turn off the AVLS function, press and hold again until "AVLS" disappears.
2 ▶II (play/pause)	• Press to start play. Press again to pause play. To play from the first track, press for 2 seconds or more while the CD player is stopped. • Also press to enter the selection.
3 HOLD	Use to lock the controls to prevent accidental button presses.
4 ⏮/⏭ (AMS*4/search)	Press ⏮ or ⏭ once to find the beginning of the current/next track. Press ⏮ or ⏭ repeatedly to find the beginning of the previous/succeeding tracks. Press and hold ⏮ or ⏭ to go backward/forward quickly.
5 ■(stop)	Press to stop play.
6 P MODE/ (play mode/repeat)	During play, press repeatedly until the play mode you want appears on the display. No indication: Normal play "1": Single track play "SHUF": Shuffle play "": Bookmark track play "PGM": PGM (program) play To repeat the play mode you selected, press and hold until "" appears.
7 DISPLAY/MENU	• Press once to display "track number and remaining time of the current track." Press twice to display "the number of tracks left and the time remaining on the CD." Press three times to display "track number and elapsed playing time (normal display)." • Also press to enter the menu and to enter the selection.
8 VOL+/–	Press to adjust the volume.

*1 If you disconnect the power sources, all settings return to the defaults.
*2 If the sound is distorted when using the SOUND function, turn down the volume.
*3 AVLS = Automatic Volume Limiter System
*4 AMS = Automatic Music Sensor

To remove the CD
Remove the CD while pressing the pivot (E).

中文

警告

爲防火災或觸電危險，切勿讓機器暴露於雨中或潮濕處。

別把機器安裝在諸如書櫥或壁櫥等密閉處。

爲防火災，請勿讓報紙，桌布，窗簾等蓋住機器的通風孔。也不可在裝置上點放蠟燭。

爲防火災或觸電危險，不可在裝置上擺飾花瓶等裝滿液體的物體。

一部分國家對於本產品的電源用電池可能規定有處置的標準。請洽詢當地有關當局。

注意
- 開著時，將有看不見的雷射線
- 別凝視射線或直接觀看裡面的光學元件
- 開著時，將有看不見的 CLASS 1M 雷射線
- 別直接觀看裡面的光學元件

CE 標誌的有效性，僅限於那些有法律限制的國家，主要在 EEA（歐洲經濟區）國家。

電源

使用 AC 電源轉接器（C）
1 將 AC 電源轉接器連接到 AC 電源插座。

使用電池（B）
本 CD 唱機限使用下列電池：

乾電池
- LR6（AA，3 號）鹼性電池

插入電池
1 打開 CD 唱機裡面的電池室蓋。
2 裝入 2 個電池使 ⊕ 對準電池室中的圖示，然後關上蓋子至卡搭定位。

電池使用時間 *（大約時數）
（在平穩表面使用 CD 唱機時）
播放時間因 CD 唱機的使用狀況而異。

	G-PROTECTION 設定 ON	G-PROTECTION 設定 OFF
兩節 Sony 鹼性電池 LR6（SG）（日本製）	50	45

* JEITA（Japan Electronics and Information Technology Industries Association）（日本電子和資訊技術產業協會）的標準測值。

檢查電池剩餘電力
可以在顯示器上檢查。
當 "▭" 閃爍時請更換電池。

▭ → ▭ → ▭ → ▭ → ▭ → Lo batt*

* 嗶聲。

註
- ▭ 的指示段節粗示剩餘電池電力。其一個段節不一定正確代表電池電力的四分之一。
- 根據操作條件，▭ 的指示段節可能增加或減少。

使用乾電池的注意事項
- 務必卸下 AC 電源轉接器。
- 當電池用完時，同時更換兩節新電池。

播放 CD

插入 CD
1 滑動 OPEN 打開頂蓋（A）。
2 把 CD 按入中心軸，然後蓋上頂蓋（D）。

註
- 本 CD 唱機可以播放以光碟數位音訊（音訊 CD）格式錄製的 CD-R/CD-RW。但播放能力取決於光碟質量和錄音設備的狀況。
- 本產品設計用於播放符合 Compact Disc（CD）標準的光碟。近來，許多錄製公司都出售各種用版權保護技術編碼的音樂光碟。請注意，這些光碟中可能會有不符合 CD 標準的光碟，且可能無法用本產品播放。

操作 CD 唱機

按鈕／開關	功能／操作
1 SOUND*1	• 用來加強低音。反復按此鈕以選擇 BASS ▬ 或 BASS ▬▬。BASS ▬▬ 的作用強於 BASS ▬。*2 • 也用來限制最大音量以保護聽力。按住此鈕直到"AVLS*3"出現在顯示器上。AVLS 功能開啓。要關閉 AVLS 功能，再次按住此鈕直到"AVLS"消失。
2 ▶II（播放／暫停）	• 按此鈕開始播放。再按一次暫停播放。 要從第一個曲子開始播放，當 CD 唱機停止時，按住此鈕 2 秒以上。 • 按下時也用於輸入選擇。
3 HOLD	用於鎖定控制鈕以防意外按下按鈕。
4 ⏮/⏭（AMS*4／搜索）	按 ⏮ 或 ⏭ 一次查找當前／下一曲子的開頭。反復按 ⏮ 或 ⏭ 查找前面／後面的曲子的開頭。按住 ⏮ 或 ⏭ 快退／快進。
5 ■（停止）	按此鈕停止播放。
6 P MODE/（播放模式／重現）	播放期間，反復按直到所要的播放模式出現在顯示器上。 無顯示：正常播放 "1"：單首曲子播放 "SHUF"：隨機播放 ""：書籤曲子播放 "PGM"：PGM（程式）播放 要重現選定的播放模式，按住此鈕直到"" 出現。
7 DISPLAY/MENU	• 按一次顯示"曲號和當前曲子剩餘時間"。 按兩次顯示"剩餘曲子數和 CD 上的剩餘時間"。 按三次顯示"曲號和已播放時間（正常播放）"。 • 按下時也用於輸入功能表和選擇。
8 VOL+/–	按此鈕調節音量。

*1 如果斷開電源，所有設定返回到默認值。
*2 當使用 SOUND 功能時，如聲音失真，請降低音量。
*3 AVLS= 自動音量控制系統
*4 AMS= 自動音樂感應器

要取出 CD
按住中心軸（E），取下 CD。

中文

警告

為防火災或觸電危險，切勿讓機器暴露於雨中或潮濕處。

別把機器安裝在諸如書櫥或壁櫥等密閉處。

為防火災，請勿讓報紙，桌布，窗簾等。也不可在裝置上点放蜡烛。

為防火災或觸電危險，不可在裝置上擺飾花瓶等裝滿液体的物体。

一部分国家对于本产品的电源用电池可能規定有处置的标准。请洽询当地有关当局。

注意
- 开着时，将有看不见的激光辐射
- 别凝视激光束或直接用光学仪器观看
- 开着时，将有看不见的 CLASS 1M 激光辐射
- 别直接用光学仪器观看

CE 标志的有效性，仅限于那些有法律限制的国家，主要在 EEA（欧洲经济区）国家。

连接电源

使用 AC 电源转接器（C）
1 将 AC 电源转接器连接到 AC 电源插座。

使用电池（B）
本 CD 播放机限使用下列电池：

干电池
- LR6（AA，5 号）碱性电池

插入电池
1 打开 CD 播放机里面的电池室盖。
2 装入 2 个电池使 ⊕ 对准电池室中的图示，然后关上盖子至"卡嗒"定位。

电池使用时间 *（大约小时数）
（在平稳表面使用 CD 播放机时）
播放时间因 CD 播放机的使用状况而异。

	G-PROTECTION 设定 ON	G-PROTECTION 设定 OFF
两节 Sony 碱性电池 LR6 (SG)（日本制）	50	45

* JEITA (Japan Electronics and Information Technology Industries Association)（日本电子和信息技术产业协会）的标准测值。

检查电池剩余电力
可以在显示器上检查。
当"▭"闪烁时请更换电池。

▭ → ▭ → ▭ → ▭ → ▭ → Lo batt*

* 哔声。

注
- ▭ 的指示段节粗示剩余电池电力。其一个段节不一定正确代表电池电力的四分之一。
- 根据操作条件，▭ 的指示段节的使用时间可能增加或减少。

使用干电池的注意事项
- 务必卸下 AC 电源转接器。
- 当电池用完时，同时更换两节新电池。

播放 CD

插入 CD
1 滑动 OPEN 打开顶盖（A）。
2 把 CD 按入中心轴，然后盖上顶盖（D）。

注
- 本 CD 播放机可以播放以激光光盘数码音频（音频 CD）格式录制的 CD-R/CD-RW。但播放能力取决于光盘质量和录音设备的状况。
- 本产品设计用于播放符合 Compact Disc（CD）标准的光盘。近来，许多录制公司都出售各种用版权保护技术编码的音乐光盘。请注意，这些光盘中可能会有不符合 CD 标准的光盘，且可能无法用本产品播放。

操作 CD 播放机

按钮／开关	功能／操作
1 SOUND*1	• 用来加强低音。反复按此钮以选择 BASS ▬ 或 BASS ▬▬。BASS ▬▬ 的作用强于 BASS ▬。*2 • 也用来限制最大音量以保护听力。按住此钮直到"AVLS*3"出现在显示器上。AVLS 功能开启。要关闭 AVLS 功能，再次按住此钮直到"AVLS"消失。
2 ▶II（播放／暂停）	• 按此钮开始播放。再按一次暂停播放。 要从第一个曲子开始播放，当 CD 播放机停止时，按住此钮 2 秒以上。 • 按下时也用于输入选择。
3 HOLD	用于锁定控制钮以防止意外按动。
4 ⏮/⏭（AMS*4／搜索）	朝 ⏮ 或 ⏭ 按此钮一次查找当前／下一曲子的开头。反复按 ⏮ 或 ⏭ 查找前面／后面的曲子的开头。按住 ⏮ 或 ⏭ 快退／快进。
5 ■（停止）	按此钮停止播放。
6 P MODE/（播放模式／重现）	播放期间，反复按直到所要的播放模式出现在显示器上。 无显示：正常播放 "1"：单首曲子播放 "SHUF"：随机播放 ""：书签轨迹播放 "PGM"：PGM（程序）播放 要重现选定的播放模式，按住此钮直到"" 出现。
7 DISPLAY/MENU	• 按一次显示"曲号和当前曲子剩余时间"。 按两次显示"剩余曲子数和 CD 上的剩余时间"。 按三次显示"曲号和已播放时间（正常播放）"。 • 按下时也用于输入菜单和选择。
8 VOL+/–	按此钮调节音量。

*1 如果断开电源，所有设置返回到默认值。
*2 当使用 SOUND 功能时，如果声音失真，请降低音量。
*3 AVLS= 自动音量控制系统
*4 AMS= 自动音乐传感器

要取出 CD
按住中心轴（E），取下 CD。

English

Playing your favorite tracks by adding Bookmarks (Bookmark track play)

You can add Bookmarks to up to 99 tracks for each CD. You can use this function for up to 5 CDs.

To add Bookmarks

1 During playback of the track where you want to add a Bookmark, press and hold ▶II until "🔖 (Bookmark)" flashes on the display.

When the Bookmark has been added successfully, flashing of "🔖" becomes slow.

2 Repeat step 1 to add Bookmarks to the tracks you want.

To listen to the tracks with Bookmarks

1 Press P MODE/⇄ repeatedly until "🔖" flashes.

2 Press ▶II.

"🔖" lights up in the display and the playback of the tracks with Bookmarks starts.

To remove the Bookmarks

During playback of the track with a Bookmark, press and hold ▶II until "🔖" disappears from the display.

To check the tracks with Bookmarks

During playback of the tracks with Bookmarks, "🔖" keeps flashing slowly in the display.

Notes

- During playback of the tracks with Bookmarks, tracks are played in order of track number, and not in the order you added the Bookmarks.
- If you try to add Bookmarks to the tracks on the 6th CD, the Bookmarks of the CD you played back first will be erased.
- If you remove all power sources, all Bookmarks stored in memory will be erased.

Playing tracks in your favorite order (PGM play)

You can program the CD player to play up to 64 tracks in your favorite order.

1 During playback, press P MODE/⇄ repeatedly until "PGM" appears.

2 Press ⏮ or ⏭ to select a track.

3 To enter the selected track, press and hold ▶II until the playing order increases by one.

"00" appears and the playing order increases by one.

4 Repeat steps 2 and 3 to select the tracks in your favorite order.

5 Press ▶II to start PGM play.

To check the program

During programming:
Press and hold ▶II repeatedly before step 5.
During the PGM play:
Press P MODE/⇄ repeatedly until "PGM" flashes, then press and hold ▶II repeatedly.
Each time you press ▶II, the track number appears.

Notes

- When you finish entering the 64th track in step 3, the first selected track appears in the display.
- If you select more than 64 tracks, the first selected tracks are erased.

Other functions

You can make the following settings using the menu.

The timer function

You can set the CD player to stop playback automatically within a range of 5 to 95 minutes at 5 minute intervals. When the CD player is playing and the timer function is activated, the track number flashes on the display.

The G-PROTECTION function

This function has been developed to provide excellent protection against sound skipping during many active uses.*

Turning off the beep sound

You can turn off the beep sound that is heard from your headphones/earphones when you operate your CD player.

* Sound may skip:
– if the CD player receives stronger continuous shock than expected,
– if a dirty or scratched CD is played or
– when using poor-quality CD-Rs/CD-RWs or if there is a problem with the recording device or application software.

How to set

1 While play is stopped, press DISPLAY/MENU until "t-SEt" appears.

From this step on, start the next operation within 15 seconds after you finish the previous operation. If the indications on the display disappear, start from step 1 again.

2 Press ⏮ or ⏭ to select the Menu 1 item, then press DISPLAY/MENU or ▶II.

Menu 2 item starts flashing.

3 Press ⏮ or ⏭ to select the Menu 2 item, then press DISPLAY/MENU or ▶II to enter the selection.

When the item has been entered securely, the item stops flashing.

To return to the previous screen, press ■.

To cancel the setting operation, press and hold ■.

List of menus

Setting	Menu 1	➡	Menu 2
Timer*	t-SEt		– – 05 : : 95
G-PROTECTION	SEt		on off
Turning off the beep sound	bEEP		b on b off

* You can set this item during both play and stop. The time set is estimated.

Notes

If you disconnect the power sources, all settings return to the defaults.

Precautions

On safety

- Should any solid objects or liquid fall into the CD player, unplug it and have it checked by qualified personnel before operating it any further.
- Do not put any foreign objects in the DC IN 4.5 V (external power input) jack.

On power sources

- When you are not using the CD player for a long time, disconnect all power sources from the CD player.

On AC power adaptor

- Use only the AC power adaptor supplied. If your CD player is not supplied with the one, use the AC-E45HG AC power adaptor. Do not use any other AC power adaptor. It may cause a malfunction.

Polarity of the plug

- Do not touch the AC power adaptor with wet hands.
- Connect the AC power adaptor to an easily accessible AC outlet. Should you notice an abnormality in the AC power adaptor, disconnect it from the AC outlet immediately.

On dry batteries

- Do not throw the batteries into fire.
- Do not carry the batteries with coins or other metallic objects. It can generate heat if the positive and negative terminals of the battery are accidentally contacted by a metallic object.
- Do not mix new batteries with old ones.
- Do not use different types of batteries together.
- When the batteries are not to be used for a long time, remove them.
- If battery leakage occurs, wipe off any deposit in the battery compartment, and install new batteries. In case the deposit adheres to you, wash it off thoroughly.

On the CD player

- Keep the lens on the CD player clean and do not touch it. If you do so, the lens may be damaged and the CD player will not operate properly.
- Do not put any heavy object on top of the CD player. The CD player and the CD may be damaged.
- Do not leave the CD player in a location near heat sources, or in a place subject to direct sunlight, excessive dust or sand, moisture, rain, mechanical shock, unleveled surface, or in a car with its windows closed.
- If the CD player causes interference to the radio or television reception, turn off the CD player or move it away from the radio or television.
- Discs with non-standard shapes (e.g., heart, square, star) cannot be played on this CD player. Attempting to do so may damage the CD player. Do not use such discs.

On headphones/earphones

Road safety

Do not use headphones/earphones while driving, cycling, or operating any motorized vehicle. It may create a traffic hazard and is illegal in some areas. It can also be potentially dangerous to play your headsets at high volume while walking, especially at pedestrian crossings. You should exercise extreme caution or discontinue use in potentially hazardous situations.

Preventing hearing damage

Avoid using headphones/earphones at high volume. Hearing experts advise against continuous, loud and extended play. If you experience a ringing in your ears, reduce volume or discontinue use.

Consideration for others

Keep the volume at a moderate level. This will allow you to hear outside sounds and to be considerate to the people around you.

Maintenance

To clean the casing

Use a soft cloth slightly moistened in water or a mild detergent solution. Do not use alcohol, benzine or thinner.

To clean the plugs

If the plugs become dirty, there is no audio or noise is heard. Clean them with a dry soft cloth periodically.

Troubleshooting

Should any problem persist after you have made these checks, consult your nearest Sony dealer.

"Hold" appears in the display when you press a button, and the CD does not play.

➔ The buttons are locked. Slide HOLD back.

The volume does not increase even if you press VOL + repeatedly.

➔ Press and hold SOUND until "AVLS" disappears from the display.

The battery compartment lid is dettached by an accidental drop, excessive force, etc.

➔ Attach it as illustrated below.

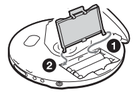

Specifications

System
Compact disc digital audio system

Laser diode properties
Material: GaAlAs
Wavelength: λ = 780 nm
Emission duration: Continuous
Laser output: Less than 44.6 μW (This output is the value measured at a distance of 200 mm from the objective lens surface on the optical pick-up block with 7 mm aperture.)

Power requirements
- Two LR6 (size AA) batteries: 1.5 V DC × 2
- AC power adaptor (DC IN 4.5 V jack):
  220 V, 50 Hz (Model for China)
  120 V, 60 Hz (Model for Mexico)

Dimensions (w/h/d) (without projecting parts and controls)
Approx. 135.8 × 28.2 × 135.8 mm

Mass (excluding accessories)
Approx. 180 g

Operating temperature
5°C - 35°C (41°F - 95°F)

Design and specifications are subject to change without notice.

Supplied Accessories

AC power adaptor (1)
Headphones/earphones (1)

中文

給喜歡的曲子加記Bookmark以便選播（播放加記書籤曲子）

每張CD最多能給99首曲子加記書籤。最多能爲5張CD使用此功能。

要加記 Bookmark 時

1 播放曲子當中，在所要加記書籤處按住▶II至顯示器中閃爍著"🔖(Bookmark)"。

當成功地加記完書籤時，"🔖"閃爍即變慢。

2 反復步驟1給所有喜歡的曲子加記書籤。

要利用 Bookmark 聽曲子時

1 請反復按P MODE/⇄ 至閃爍著"🔖"。

2 按▶II。

顯示器中即點亮"🔖"而開始播放帶有Bookmark（書籤）的曲子。

要去除 Bookmark 時

請在播放帶有Bookmark（書籤）的曲子當中，按住▶II至顯示器中的"🔖"消失了顯示。

要檢查帶有 Bookmark 的曲子時

在播放帶有Bookmark（書籤）的曲子當中，顯示器中的"🔖"將閃爍得較慢。

註

- 在步驟3，當您輸入完第64首曲子時，顯示器上即出現所選的第1首曲子。
- 選擇大於64首曲子時，第1首選擇的曲子將被擦去。

其他功能

可以使用功能表進行下列設定。

定時器功能

可以設定CD唱機使其在5到95分鐘的範圍內，以5分鐘爲間隔，自動停止播放。

當CD唱機正在播放，並且激活定時器功能時，曲號在顯示器上閃爍。

G-PROTECTION 功能

此功能已發展到能在許多活動使用過程中提供優秀的保護，防止跳音。*

關掉嘩聲

可以關掉當操作CD唱機時從頭戴耳機／耳機聽到的嘩聲。

* 下列情況可能會發生跳音：
– 如果CD唱機受到連續的、意外強大的震動。
– 如果CD光碟污穢或有刮痕，或
– 當使用劣質的CD-R/CD-RW或錄音設備或應用軟體有問題時。

如何設定

1 當播放停止時，按DISPLAY/MENU直到"t-SEt"出現。

從這步開始，請在完成上一個操作後15秒內開始下一操作。如果顯示器上的顯示消失，需再次從步驟1開始。

2 按⏮ 或 ⏭ 選擇功能表1項，然後按DISPLAY/MENU 或 ▶II。

功能表2項開始閃爍。

3 按⏮ 或 ⏭ 選擇功能表2項，然後按DISPLAY/MENU 或 ▶II 輸入該選項。

當項目已成功輸入時，該項目停止閃爍。

要返回前一個螢幕時，按■。

要取消設定操作時，按住■。

功能表列表

設定	功能表1	➡	功能表2
定時器*	t-SEt		– – 05 : : 95
G-PROTECTION	SEt		on off
關掉嘩聲	bEEP		b on b off

* 在播放和停止期間均可設定此項。
時間設定是估計的。

註

如果斷開電源，所有設定返回到默認值。

使用前須注意

安全須知

- 萬一有任何異物或液體掉進CD唱機內時，即請立刻卸下電源並找有資格的人檢查過以後才可再操作使用。
- 別試圖用任何物體塞入DC IN 4.5 V（外部電源輸入）插孔。

電源須知

- 當長期不使用CD唱機時，請卸下所有的電源。

AC電源轉接器須知

- 限使用附帶的AC電源轉接器。如果CD唱機沒有附帶AC電源轉接器，使用AC-E45HG AC電源轉接器。請別使用任何其他的AC電源轉接器。因爲可能造成故障。

插頭極性

- 潮濕著手不要去碰AC電源轉接器。
- 將AC電源轉接器接插到方便的AC電源插座。萬一發現AC電源轉接器有異常時，請立即從AC電源插座上拔下AC電源轉接器。

乾電池須知

- 別把電池投入火中。
- 電池不要和硬幣等別的金屬小件混在一起攜帶。因爲電池的＋、－極若與金屬件接觸，將會生熱造成危險。
- 別混用新、舊電池。
- 別混用不同類型的電池。
- 長時間不用電池時，請把它卸下保存。
- 電池發生漏液時，須即擦拭乾淨電池室裡沾染的電解液，然後裝用新電池。萬一皮膚上沾染了漏液時，必須趕快洗淨。

CD唱機須知

- 須保持CD唱機上的透鏡乾淨清潔，不要用手觸摸。否則，透鏡可能受損而CD唱機將不能正常操作。
- 別在CD唱機上堆置重物以免壓壞CD唱機或CD光碟。
- 別把CD唱機放置靠近熱源或可直接照射到陽光，或多沙塵、潮濕、淋到雨、有機械衝擊、不平坦的地方，或緊閉著窗門的汽車裡面。
- 如果CD唱機給附近的收音機或電視接收造成干擾，即請關掉CD唱機或把它移離開收音機或電視機遠些使用。
- 本CD唱機不能用於播放不規則形（例如心形，方形，星形）的光碟。若試圖那樣做，將可能損壞您的CD唱機。切勿使用該類光碟。

頭戴耳機／耳機須知

路上安全

開車、騎車、或在操作任何機動車輛時，請勿使用頭戴耳機／耳機。因爲可能有造成交通事故的危險。有些地區是禁止使用的。步行中如果用太大聲聽耳機也會有潛在危險的，尤其是在橫越馬路時。在有潛在危險的地方，必須特別注意或暫停使用。

防止損傷聽力

避免用大音量聽頭戴耳機／耳機。耳科專家建議不要連續、高音量和長時間使用頭戴耳機或耳機。如有耳鳴經歷，更應降低音量和避免連續用耳機聽。

顧慮他人

請用適當的音量聽。如此則仍可聽到周圍的聲音並且不至於騷擾到旁邊的人。

保養

清潔機殼

用清水或溫和的洗滌劑溶液蘸濕軟布擦拭清潔，不可使用酒精、汽油或稀釋劑。

清潔插頭

如果插頭髒了，可能聽不到聲音或聽到噪音。定期用乾的軟布清潔它們。

故障檢修

雖經檢查過這些徵候而問題仍未獲解決時，即請洽詢附近的Sony銷售店。

當按按鈕時，"Hold"出現在顯示器上，不能播放CD。

➔ 按鈕被鎖定。把HOLD滑回原位。

即使反復按VOL＋，音量也不提高。

➔ 按住SOUND直到"AVLS"從顯示器上消失。

電池室蓋由於意外掉落、過大的力等而脫落。

➔ 如下圖所示把它裝上。

規格

系統
光碟數位音訊系統

雷射二極管性質
材料：GaAlAs
波長：λ =780 nm
發射持久性：連續
雷射輸出：小於44.6 μW（本輸出值是在距離7 mm光圈的光學拾音元件的物鏡鏡面200 mm處測得。）

電源要求
- 兩節LR6（AA，3號）電池：1.5 V DC × 2
- AC電源轉接器（DC IN 4.5 V插孔）：
  220 V，50 Hz（中國型號）
  120 V，60 Hz（墨西哥型號）

尺寸（寬／高／縱深）（不含突起部分和控制器）
大約135.8 × 28.2 × 135.8 mm

質量（不含附件）
大約180 g

操作溫度
5℃～35℃

設計和規格有所變更時，恕不另行奉告。

附帶的附件

AC電源轉接器（1）
頭戴耳機／耳機（1）

中文

給喜欢的曲子加记Bookmark以便选播（播放加记书签曲子）

每张CD最多能给99首曲子加记书签。最多能为5张CD使用此功能。

要加记 Bookmark 时

1 播放曲子当中，在所要加记书签处按住▶II至显示器中闪烁着"🔖(Bookmark)"。

当成功地加记完书签时，"🔖"闪烁即变慢。

2 反复步骤1给所有喜欢的曲子加记书签。

要利用 Bookmark 听曲子时

1 请反复按P MODE/⇄ 至闪烁着"🔖"。

2 按▶II。

显示器中即点亮"🔖"而开始播放带有Bookmark（书签）的曲子。

要去除 Bookmark 时

请在播放带有Bookmark（书签）的曲子当中，按住▶II至显示器中的"🔖"消失了显示。

要检查带有 Bookmark 的曲子时

在播放带有Bookmark（书签）的曲子当中，显示器中的"🔖"将闪烁得较慢。

注

- 在播放带有Bookmark（书签）的曲子时，是以曲号顺序播放曲子的，而不是以您加记书签的顺序播放的。
- 您如果试图给第6张CD加记书签，则第1张播放的CD其所加记的书签，即被擦去。
- 您如果拆开了所有的电源，则储存在存储器中的所有Bookmark都将被擦去。

按您喜爱的顺序播放曲子（PGM播放）

可按照所喜爱的顺序给CD播放机编程来播放最多64首曲子。

1 播放中，反复按P MODE/⇄ 直到"PGM"出现。

2 按⏮ 或 ⏭ 选择曲子。

3 要输入选择的曲子时，按住▶II直到播放顺序加1。

"00"出现，播放顺序加1。

4 重复步骤2和3以按喜爱的顺序选择曲子。

5 按▶II开始PGM播放。

要检查程序时

编程中：
在步骤5之前反复按住▶II。
PGM播放中：
反复按P MODE/⇄ 直到"PGM"闪烁，然后反复按住▶II。
每次按▶II，出现曲号。

注

- 在步骤3，当您输入完第64首曲子时，显示器上即出现所选的第1首曲子。
- 选择大于64首曲子时，第1首选择的曲子将被擦去。

其它功能

可以使用菜单进行下列设置。

定时器功能

可以设置CD播放机使其在5到95分钟的范围内，以5分钟为间隔，自动停止播放。

当CD播放机正在播放，并且激活定时器功能时，曲号在显示器上闪烁。

G-PROTECTION 功能

此功能已发展到能在许多活动使用过程中提供优秀的保护，防止跳音。*

关掉哔声

可以关掉当操作CD播放机时从头戴耳机/耳机听到的哔声。

* 下列情况可能会发生跳音：
– 如果CD播放机受到连续的、意外强大的震动。
– 如果CD光盘污秽或有刮痕，或
– 当使用劣质的CD-R/CD-RW或录音设备或应用软件有问题时。

如何设置

1 当播放停止时，按DISPLAY/MENU直到"t-SEt"出现。

从这步开始，请在完成上一个操作后15秒内开始下一操作。如果显示器上的显示消失，需再次从步骤1开始。

2 按⏮ 或 ⏭ 选择菜单1项，然后按DISPLAY/MENU 或 ▶II。

菜单2项开始闪烁。

3 按⏮ 或 ⏭ 选择菜单2项，然后按DISPLAY/MENU 或 ▶II 输入该选项。

当项目已成功输入时，该项目停止闪烁。

要返回前一个屏幕时，按■。

要取消设置操作时，按住■。

菜单列表

设置	菜单1	➡	菜单2
定时器*	t-SEt		– – 05 : : 95
G-PROTECTION	SEt		on off
关掉哔声	bEEP		b on b off

* 在播放和停止期间均可设置此项。
时间设置是估计的。

注

如果断开电源，所有设置返回到默认值。

使用前须注意

安全须知

- 万一有任何异物或液体掉进CD播放机内时，即请立刻卸下电源并找有资格的人检查过以后才可再操作使用。
- 别试图用任何物体塞入DC IN 4.5 V（外部电源输入）插孔。

电源须知

- 当长期不使用CD播放机时，请卸下所有的电源。

AC电源转接器须知

- 限使用附带的AC电源转接器。如果CD播放机没有附带AC电源转接器，使用AC-E45HG AC电源转接器。请别使用任何其他的AC电源转接器。因为可能造成故障。

插头极性

- 潮湿着手不要去碰AC电源转接器。
- 将AC电源转接器接插到方便的AC电源插座。万一发现AC电源转接器有异常时，请立即从AC电源插座上拔下AC电源转接器。

干电池须知

- 别把电池投入火中。
- 电池不要和硬币等别的金属小件混在一起携带。因为电池的+、－极若与金属件接触，将会生热造成危险。
- 别混用新、旧电池。
- 别混用不同类型的电池。
- 长时间不用电池时，请把它卸下保存。
- 电池发生漏液时，须即擦拭干净电池室里沾染的电解液，然后装用新电池。万一皮肤上沾染了漏液时，必须赶快洗净。

CD播放机须知

- 须保持CD播放机上的透镜干净清洁，不要用手触摸。否则，透镜可能受损而CD播放机将不能正常操作。
- 别在CD播放机上堆置重物以免压坏CD播放机或CD光盘。
- 别把CD播放机放置靠近热源或可直接照射到阳光，或多沙尘、潮湿、淋到雨、有机械冲击、不平坦的地方，或紧闭着窗门的汽车里面。
- 如果CD播放机给附近的收音机或电视接收造成干扰，即请关掉CD播放机或把它移离开收音机或电视机远些使用。
- 本CD播放机不能用于播放不规则形（例如心形，方形，星形）的光盘。若试图那样做，将可能损坏您的CD播放机。切勿使用该类光盘。

头戴耳机／耳机须知

路上安全

开车、骑车、或在操作任何机动车辆时，请勿使用头戴耳机／耳机。因为可能有造成交通事故的危险。有些地区是禁止使用的。步行中如果用太大声听耳机也会有潜在危险的，尤其是在横越马路时。在有潜在危险的地方，必须特别注意或暂停使用。

防止损伤听觉

避免用大音量听头戴耳机／耳机。最好也不要长时间连续使用。如有耳鸣经历，更应降低音量和避免连续用耳机听。

顾虑他人

请用适当的音量听。如此则仍可听到周围的声音并且不至于骚扰到旁边的人。

保养

清洁机壳

用清水或温和的洗涤剂溶液蘸湿软布擦拭清洁，不可使用酒精、汽油或稀释剂。

清洁插头

如果插头脏了，可能听不到声音或听到噪音。定期用干的软布清洁它们。

故障检修

虽经检查过这些征候而问题仍未获解决时，即请洽询附近的Sony销售店。

当按按钮时，"Hold"出现在显示器上，不能播放CD。

➔ 按钮被锁定。把HOLD滑回原位。

即使反复按VOL＋，音量也不提高。

➔ 按住SOUND直到"AVLS"从显示器上消失。

电池室盖由于意外掉落、过大的力等而脱落。

➔ 如下图所示把它装上。

规格

系统
CD数码声频系统

激光二极管性质
材料：GaAlAs
波长：λ=780 nm
发射持久性：连续
激光输出：小于44.6 μW（本输出值是在距离7 mm光圈的光学拾音元件的物镜镜面200 mm处测得。）

电源
- 用两LR6（AA，5号）电池：1.5 V DC × 2
- AC电源转接器（DC IN 4.5 V插孔）：
  220 V，50 Hz（中国型号）
  120 V，60 Hz（墨西哥型号）

尺寸（宽／高／纵深）（不含突起部分和控制器）
大约135.8 × 28.2 × 135.8 mm

重量（不含附件）
大约180 g

操作温度
5℃～35℃

设计和规格有所变更时，恕不另行奉告。

附带的附件

AC电源转接器（1）
头戴耳机／耳机（1）