SONY

2-593-589-**51**(1)

Active Speaker System

Οδηγίες λειτουργίας
Návod na používanie
Návod k obsluze
Kullanım Talimatları

SRS-D511

http://www.sony.net/

© 2007 Sony Corporation

Printed in Malaysia

Περιεχόμενα συσκευασίας / Obsah balenia

Υπογούφερ με ενσύρματο ελεγκτή (1)
Basový reproduktor s drôtovým ovládačom (1)

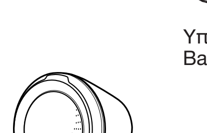

Περιφερειακό ηχείο
με καλώδιο 2 μέτρων (2)
με καλώδιο 3 μέτρων (3)
Satelitný reproduktor
s 2-metrovým napájacím káblom (2)
s 3-metrovým napájacím káblom (3)

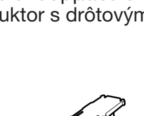

Βάση (5)
Stojan (5)

Καλώδιο σύνδεσης
(για είσοδο σήματος 5,1 καναλιών) (1)
Prípojný kábel
(pre 5.1-kanálový signálový vstup) (1)

A

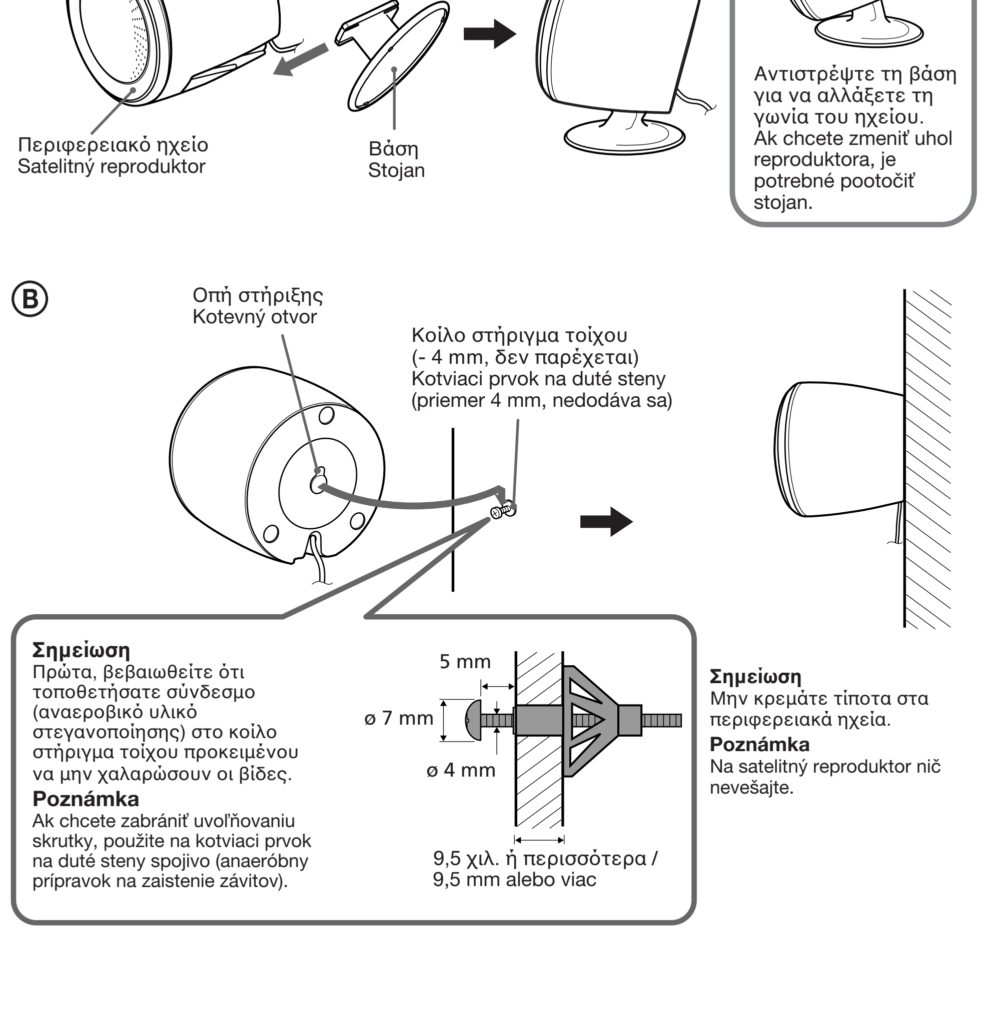

Σημείωση
Πρώτα, βεβαιωθείτε ότι τοποθετήσατε σύνδεσμο (αναεροβικό υλικό στεγανοποίησης) στο κοίλο στήριγμα τοίχου προκειμένου να μην χαλαρώσουν οι βίδες.
Poznámka
Ak chcete zabrániť uvoľňovaniu skrutky, použite na kotviaci prvok na duté steny spojivo (anaeróbny prípravok na zaistenie závitov).

Σημείωση
Μην κρεμάτε τίποτα στα περιφερειακά ηχεία.
Poznámka
Na satelitný reproduktor nič nevešajte.

B

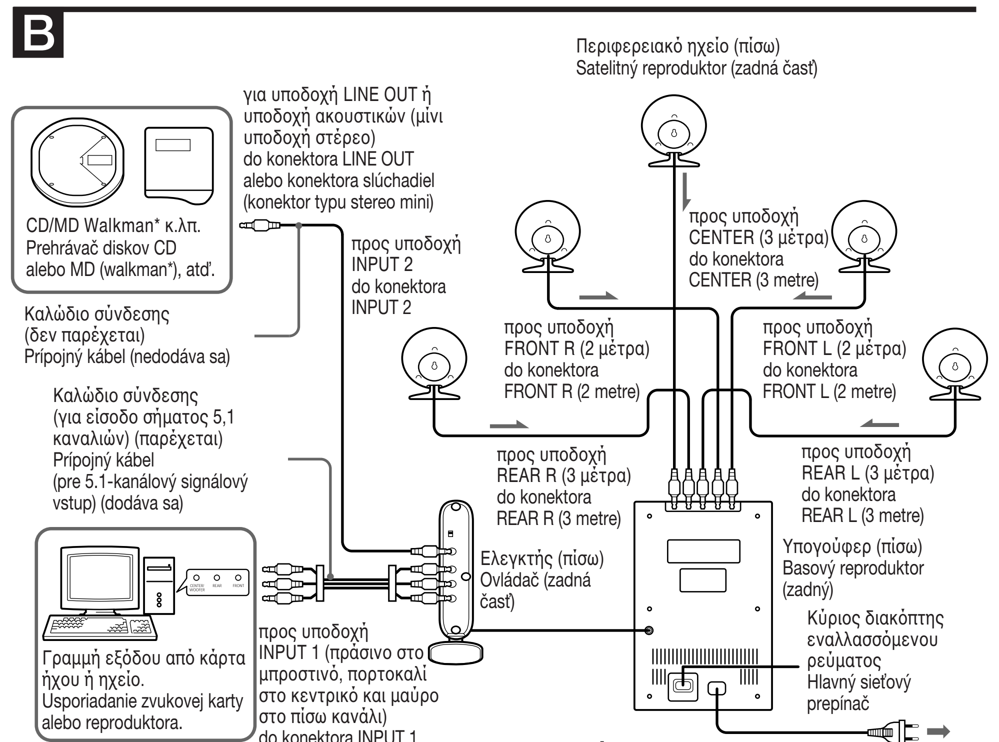

*** Η ονομασία "WALKMAN" αποτελεί σήμα κατατεθέν της Sony Corporation για στερεοφωνικά ακουστικά.**
*** „WALKMAN" je registrovanou ochrannou známkou spoločnosti Sony Corporation, ktorá predstavuje produkt so stereofónnymi slúchadlami.**

C

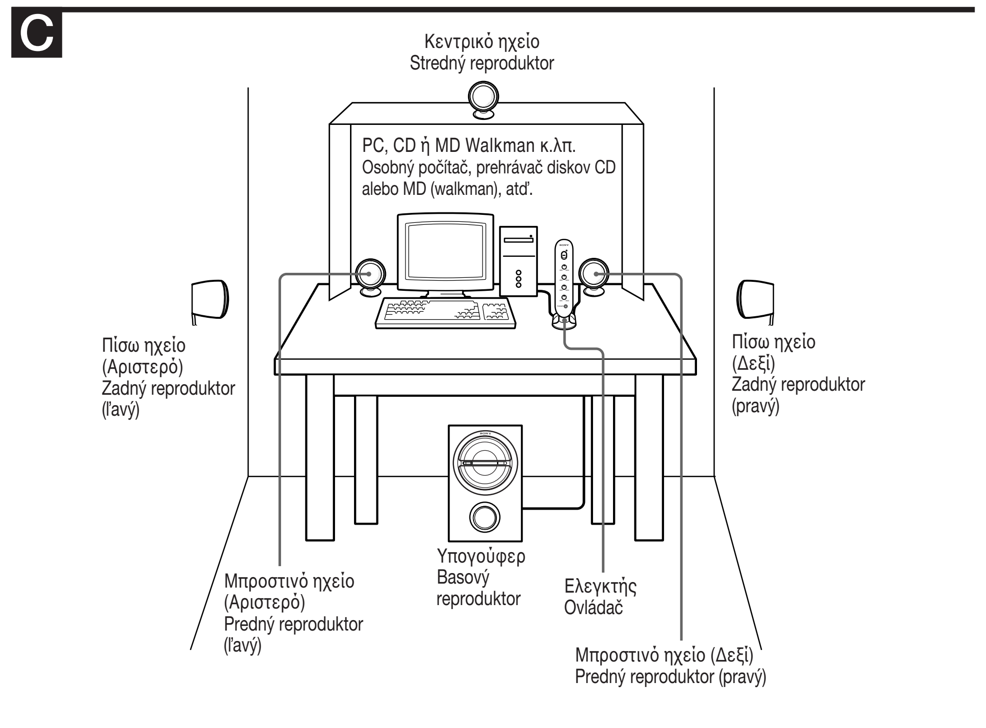

D

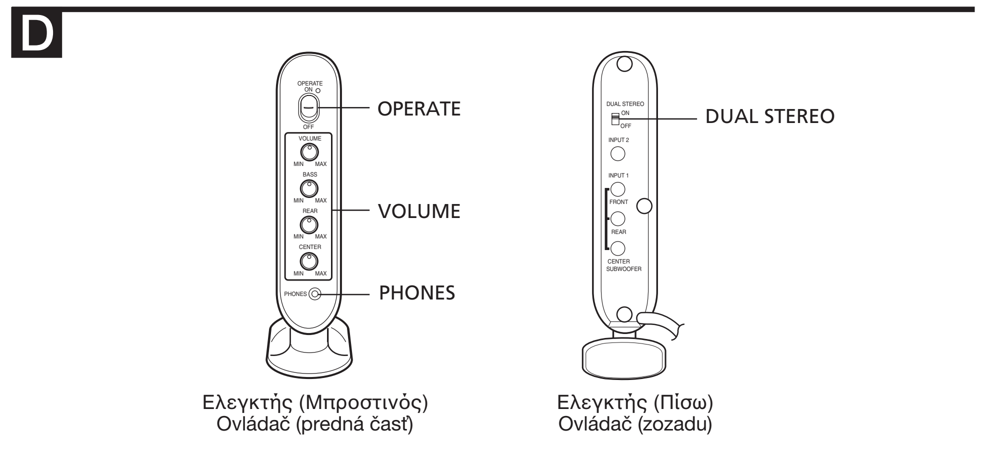

VOLUME: Ρυθμίζει την ένταση ήχου.
BASS: Ρυθμίζει τη στάθμη των μπάσων (Υπογούφερ).
REAR: Ρυθμίζει τον πίσω ήχο surround (Πίσω ηχείο).
CENTER: Ρυθμίζει την ένταση του κεντρικού ηχείου επαρκώς ώστε να είναι ισορροπημένος ο ήχος.
PHONES: Συνδέστε τα ακουστικά για προσωπική ακρόαση.
Σε αυτή την περίπτωση, μόνο τα σήματα του καναλιού FRONT L/R θα είναι χρήσιμα. Το κανάλι CENTER δεν ενεργοποιείται.
Δεν μπορείτε να χρησιμοποιήσετε το χειριστήριο επιλογής έντασης BASS, REAR ή CENTER.
DUAL STEREO: Χρησιμοποιείται για εναλλαγή πηγής 4 ή 2 καναλιών σε 5,1.
Τοποθετήστε το διακόπτη στη θέση **ON** όταν αναπαραγάγεται πηγή 4 ή 2 καναλιών από Η/Υ, Walkman, κ.λπ. που συνδέονται σε αυτό το σύστημα. Τα μπροστινά και τα πίσω ηχεία αναπαραγάγουν το μπροστινό κανάλι των πηγών αυτών. Το κεντρικό ηχείο αναπαραγάγει τα μικτά αριστερά και δεξιά μπροστινά κανάλια των πηγών αυτών. Σε αυτή την περίπτωση, το υπογούφερ, το κεντρικό ηχείο και τα πίσω ηχεία δεν θα λειτουργήσουν με πηγή 5,1 καναλιών.
Τοποθετήστε το διακόπτη στη θέση **OFF** όταν αναπαραγάγεται πηγή 5,1 καναλιών από Η/Υ ή κάρτα ήχου που συνδέονται σε αυτό το σύστημα. Θα αναπαραχθεί ήχος surround 5,1 καναλιών. Σε αυτή την περίπτωση, το υπογούφερ, τα πίσω ηχεία και το κεντρικό ηχείο δεν θα λειτουργήσουν με πηγή 2 καναλιών, ενώ το κεντρικό ηχείο και το υπογούφερ δεν θα λειτουργήσουν με πηγή 4 καναλιών. Για λεπτομέρειες σχετικά με τη ρύθμιση της κάρτας ήχου, ανατρέξτε στις οδηγίες λειτουργίας της κάρτας ήχου.

VOLUME: ovládanie celkovej úrovne hlasitosti.
BASS: nastavenie úrovne basov (basový reproduktor).
REAR: nastavenie priestorového zvuku zo zadnej časti (zadný reproduktor).
CENTER: nastavenie úrovne zvuku zo stredného reproduktora na dosiahnutie vyváženého zvuku.
PHONES: pripojenie slúchadiel na osobné počúvanie.
V tomto prípade sú potrebné len signály z kanálov FRONT L/R. Kanál CENTER nie je aktivovaný.
Ovládače BASS, REAR alebo CENTER sa nedajú používať.
DUAL STEREO: prepínanie 4-alebo 2-kanálového zdroja na systém 5.1. Keď je výstup z pripojeného počítača, walkmana a pod. 2- alebo 4-kanálový, prepnite spínač do polohy **ON**. Predné a zadné reproduktory budú prehrávať výstup predného kanála zdroja. Stredný reproduktor bude prehrávať mixovaný ľavý a pravý predný kanál zdroja. V tomto prípade basový reproduktor, stredný a zadné reproduktory nebudú pracovať s 5.1-kanálovým zdrojom.
Keď je výstup z pripojeného počítača alebo zvukovej karty 5.1-kanálový, prepnite spínač do polohy **OFF**. Ako výstup bude 5.1-kanálový priestorový zvuk. V tomto prípade basový, stredný a zadné reproduktory nebudú pracovať s 2-kanálovým zdrojom a stredný a basový reproduktor nebudú pracovať s 4-kanálovým zdrojom. Bližšie informácie o nastavení zvukovej karty nájdete v návode na používanie zvukovej karty.

Αυτό το σύστημα χρειάζεται είτε κάρτα ήχου (5,1 Καναλιών) για Η/Υ είτε κουτί αποκωδικοποιητή. Δεν παρέχονται με αυτό το σύστημα.

Ελληνικά

Πριν από τη λειτουργία της μονάδας, μελετήστε αυτό το εγχειρίδιο και φυλάξτε το για μελλοντική χρήση.

ΠΡΟΕΙΔΟΠΟΙΗΣΗ

Για να αποφύγετε τον κίνδυνο πυρκαγιάς ή ηλεκτροπληξίας, μην εκθέτετε τη μονάδα στη βροχή ή σε υγρασία.
Για να αποφύγετε την ηλεκτροπληξία, μην ανοίγετε το περίβλημα. Για τη συντήρηση απευθυνθείτε μόνο σε εξειδικευμένο προσωπικό.
Για να αποτρέψετε τον κίνδυνο πυρκαγιάς, μην καλύπτετε την περιοχή εξαερισμού της συσκευής με εφημερίδες, τραπεζομάντιλα, κουρτίνες κ.λπ.
Για να αποφύγετε τον κίνδυνο πυρκαγιάς ή ηλεκτροπληξίας, μην τοποθετείτε αντικείμενα που περιέχουν υγρά (π.χ. βάζα) πάνω στη συσκευή.

Μην τοποθετείτε τη συσκευή σε περιορισμένο χώρο, όπως βιβλιοθήκη ή ντουλάπι.

Συνδέστε τη μονάδα σε πρίζα εναλλασσόμενου ρεύματος με εύκολη πρόσβαση. Αν παρατηρήσετε οποιαδήποτε ανωμαλία στη λειτουργία της μονάδας, αποσυνδέστε αμέσως το καλώδιο τροφοδοσίας από την πρίζα εναλλασσόμενου ρεύματος.

ΠΡΟΣΟΧΗ
Έχετε υπόψη ότι τυχόν μεταβολή ή τροποποίηση που δεν αναφέρεται ρητά στο παρόν εγχειρίδιο θα μπορούσε να καταστήσει άκυρη την εξουσιοδότησή σας για χρήση του παρόντος εξοπλισμού.

Η ισχύς της σήμανσης CE περιορίζεται μόνο σε εκείνες τις χώρες όπου επιβάλλεται δια νόμου, κυρίως στις χώρες του Ευρωπαϊκού Οικονομικού Χώρου (ΕΟΧ).

Αποκομιδή Παλαιού Ηλεκτρικού & Ηλεκτρονικού Εξοπλισμού (Ισχύει στην Ευρωπαϊκή Ένωση και άλλες Ευρωπαϊκές χώρες με ξεχωριστά συστήματα περισυλλογής)
Το σύμβολο αυτό επάνω στο προϊόν ή στη συσκευασία του σημαίνει να πεταχτεί μαζί με τα οικιακά απορρίμματα αλλά πρέπει να παραδοθεί σε ένα κατάλληλοσημείο συλλογής ηλεκτρολογικού και ηλεκτρονικού υλικού προς ανακύκλωση. Με το να βεβαιωθείτε ότι το προϊόν πετάχτηκε σωστά, βοηθάτε στην πρόληψη πιθανών αρνητικών επιπτώσεωνστο περιβάλλον και την υγεία. Η ανακύκλωαη των υλικών θα βοηθήσει την εξοικονόμηση φυσικών πόρων. Για περισσότερες πληροφορίες σχετικά με την ανακύκλωση αυτού του προϊόντος, παρακαλούμε επικοινωνήστε με τις υπηρεσίες καθαριότητας του δήμου σας ή το κατάστημα όπου αγοράσατε το προϊόν.

Προφυλάξεις

Σχετικά με την ασφάλεια
Η ετικέτα τεχνικών χαρακτηριστικών της συσκευής, με την τάση λειτουργίας, την κατανάλωση ισχύος κ.λπ., βρίσκεται στο πίσω μέρος του περιβλήματος.
- Πριν θέσετε σε λειτουργία το σύστημα, βεβαιωθείτε ότι η τάση λειτουργίας του είναι ίδια με αυτήν της χώρας σας.

Χώρα στην οποία αγοράστηκε το προϊόν	Τάση λειτουργίας
Η.Π.Α./Καναδάς	120 V AC, 60 Hz
Ευρωπαϊκές χώρες	220 – 230 V AC, 50 Hz
Άλλες χώρες	• 120 V AC, 60 Hz • 220 – 230 V AC, 50 Hz

- Η συσκευή δεν αποσυνδέεται από την τροφοδοσία εναλλασσόμενου ρεύματος (πρίζα τοίχου) εφόσον ο μετασχηματιστής είναι συνδεδεμένος σε πρίζα τοίχου, ακόμα κι αν η συσκευή είναι απενεργοποιημένη.
- Βγάλτε τη συσκευή από την πρίζα, αν σκοπεύετε να μην τη χρησιμοποιήσετε για μεγάλο χρονικό διάστημα. Για να αποσυνδέσετε το καλώδιο τροφοδοσίας, τραβήξτε το από την πρίζα. Μην τραβάτε ποτέ το ίδιο το καλώδιο.
- Εάν κάποιο στερεό αντικείμενο ή υγρό πέσει επάνω στο σύστημα, αποσυνδέστε το και παραδώστε το για έλεγχο σε κάποιον εξουσιοδοτημένο αντιπρόσωπο προτού το χρησιμοποιήσετε ξανά.
- Το καλώδιο AC πρέπει να αλλάζεται μόνο από εγκεκριμένο κατάστημα επισκευής.
- Για αποτελεσματικό διασκορπισμό της θερμότητας, βεβαιωθείτε ότι υπάρχει αρκετός χώρος στο πίσω μέρος του υπογούφερ. Επίσης, αποφύγετε την τοποθέτηση αντικειμένων πάνω στη μονάδα.
- Μην τοποθετείτε το χέρι σας ή αντικείμενα στην οπή του υπογούφερ και του περιφερειακού ηχείου.

Σχετικά με τη λειτουργία
- Μην χρησιμοποιείτε το σύστημα ηχείων με συνεχή ισχύ που ξεπερνά τη μέγιστη ισχύ κατανάλωσης του συστήματος.
- Προτού κάνετε τη σύνδεση, απενεργοποιήστε το σύστημα ηχείων, τον Η/Υ και το εξάρτημα ήχου ώστε να μην προκληθούν βλάβες στο σύστημα ηχείων.
- Η ένταση ήχου πρέπει να ρυθμίζεται σε επίπεδο κάτω από το σημείο ηχητικής παραμόρφωσης.
- Αν και το παρόν σύστημα διαθέτει μαγνητικό προστατευτικό περίβλημα, μην αφήνετε εγγεγραμμένες κασέτες, ρολόγια, πιστωτικές κάρτες ή δισκέτες με κωδικοποίηση μαγνητικής ταινίας μπροστά από το σύστημα για μεγάλο χρονικό διάστημα.

Αν η εικόνα της τηλεόρασης ή της οθόνης παραμορφώνεται υπό την επίδραση μαγνητικού πεδίου
Αν και το παρόν σύστημα διαθέτει μαγνητικό προστατευτικό περίβλημα, υπάρχει περίπτωση η εικόνα ορισμένων τηλεοράσεων/υπολογιστών να παραμορφώνεται λόγω της επίδρασης μαγνητικού πεδίου. Σε αυτήν την περίπτωση, σβήστε την τηλεόραση/τον υπολογιστή και μετά από 15 έως 30 λεπτά ανάψτε τα πάλι. Στην περίπτωση του υπολογιστή, λάβετε όλα τα κατάλληλα μέτρα, όπως αποθήκευση δεδομένων, πριν σβήσετε τη συσκευή. Αν, παρ' όλα αυτά, δεν φαίνεται να υπάρχει βελτίωση, τοποθετήστε το σύστημα μακριά από την τηλεόραση/τον υπολογιστή. Επιπλέον, βεβαιωθείτε ότι δεν τοποθετείτε κοντά στην τηλεόραση/στον υπολογιστή αντικείμενα στα οποία περιέχονται ή χρησιμοποιούνται μαγνήτες, όπως κατασκευές αποθήκευσης συστημάτων ήχου, βάσεις τηλεόρασης, παιχνίδια κ.λπ.. Τα αντικείμενα αυτά μπορεί να προκαλέσουν παραμόρφωση της εικόνας λόγω της αλληλεπίδρασης του μαγνητικού πεδίου που δημιουργούν με το σύστημα.

Σχετικά με την τοποθέτηση
- Μην τοποθετείτε τα ηχεία σε πλάγια θέση.
- Μην αφήνετε το σύστημα κοντά σε πηγές θερμότητας ή σε χώρους εκτεθειμένους στο ηλιακό φως, σε μεγάλη ποσότητα σκόνης, υγρασία, βροχή ή μηχανικούς κραδασμούς.
- Μην τοποθετείτε το περιφερειακό ηχείο οπουδήποτε αλλού εκτός από τον τοίχο.
- Μην κρεμάτε τίποτα στο περιφερειακό ηχείο.

Σχετικά με τον καθαρισμό
Μην χρησιμοποιείτε αλκοόλη, βενζίνη ή αραιωτικό για τον καθαρισμό του περιβλήματος.

Εάν έχετε κάποιες απορίες ή προβλήματα με το σύστημα ηχείων, απευθυνθείτε στον τοπικό αντιπρόσωπο της Sony.

Εγκατάσταση των περιφερειακών ηχείων

(Βλέπε εικ. A)

Το περιφερειακό ηχείο μπορεί είτε να τοποθετηθεί σε επίπεδη επιφάνεια είτε να αναρτηθεί στον τοίχο.

Όταν τοποθετείτε το περιφερειακό ηχείο σε επίπεδη επιφάνεια (Βλέπε εικ. A-Ⓐ)
Μπορείτε να τοποθετήσετε το περιφερειακό ηχείο σε επίπεδη επιφάνεια προσαρμόζοντας σε αυτό τη βάση.

1 Σύρετε τη βάση στην υποδοχή στο κάτω μέρος του περιφερειακού ηχείου.
Η βάση σας επιτρέπει να προσαρμόσετε το περιφερειακό ηχείο στην επιθυμητή γωνία.

2 Βεβαιωθείτε ότι οι βάσεις έχουν ασφαλίσει.
Σπρώξτε τη βάση στην υποδοχή μέχρι να ακουστεί ένας ήχος.
Σημείωση
Μην βάζετε το δάχτυλό σας στην υποδοχή του περιφερειακού ηχείου όταν ασφαλίζετε τη βάση. Μπορεί να τραυματιστεί το δάχτυλό σας.

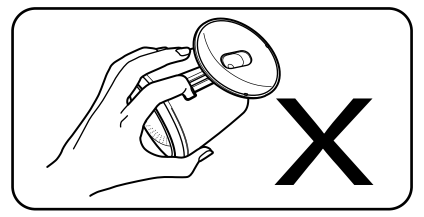

Όταν αναρτάτε το περιφερειακό ηχείο σε τοίχο (Βλέπε εικ. A-Ⓑ)
Μπορείτε να αναρτήσετε το περιφερειακό ηχείο σε τοίχο. Ακολουθήστε τις σημειώσεις (παρακάτω) για να το τοποθετήσετε με ασφάλεια. Αν η τοποθέτηση δεν ολοκληρωθεί σωστά, ενδέχεται να προκληθεί πτώση του ηχείου με συνέπεια τραυματισμούς ή ζημία του ηχείου ή άλλου αντικειμένου.

1 Ασφαλίστε το κοίλο στήριγμα στον τοίχο — ανατρέξτε στην εικόνα.
Σημειώσεις
- Βεβαιωθείτε ότι ο τοίχος έχει το κατάλληλο πάχος. Συνιστάται το ελάχιστος πάχος των 9,5 χιλ. για σοβαντισμένους τοίχους.
- Χρησιμοποιήστε τον ειδικό σφιγκτήρα (κοίλο στήριγμα τοίχου, δεν παρέχεται) κατά την ανάρτηση σε σοβαντισμένο τοίχο.
- Για πληροφορίες σχετικά με τη χρήση του κοίλου στηρίγματος τοίχου, ανατρέξτε στις παρεχόμενες οδηγίες χρήσης.
- Χρησιμοποιήστε στηρίγματα τοίχου με ικανότητα ανάρτησης τουλάχιστον 20 κιλών.
- Ανατρέξτε στις οδηγίες που παρέχονται με το κοίλο στήριγμα τοίχου.
- Απαιτείται κοίλο στήριγμα τοίχου Ω 4 χιλ..
- Ανασηκώστε την κεφαλή του κοίλου στηρίγματος τοίχου κατά 5 χιλ. από τον τοίχο.
- Τοποθετήστε σύνδεσμο (αναεροβικό υλικό στεγανοποίησης) στο κοίλο στήριγμα τοίχου προκειμένου να μην χαλαρώσουν οι βίδες.

2 Αναρτήστε το περιφερειακό ηχείο στον τοίχο.
Εισαγάγετε το στήριγμα τοίχου στην οπή στήριξης του περιφερειακού ηχείου.
Σημειώσεις
- Αφαιρέστε τη βάση από το περιφερειακό ηχείο πριν το αναρτήσετε στον τοίχο.
- Βεβαιωθείτε ότι το περιφερειακό ηχείο έχει αναρτηθεί με ασφάλεια στον τοίχο πριν το χρησιμοποιήσετε.

Σύνδεση του συστήματος

(Βλέπε εικ. B)

1 Συνδέστε τα περιφερειακά ηχεία στο υπογούφερ.
Επιβεβαιώστε τη θέση και το μήκος του καλωδίου των περιφερειακών ηχείων. Συνδέστε τα περιφερειακά ηχεία με καλώδιο 2 μέτρων στις υποδοχές FRONT L και FRONT R. Συνδέστε τα περιφερειακά ηχεία με καλώδιο 3 μέτρων στις υποδοχές REAR L, REAR R και CENTER.

2 Συνδέστε τον ελεγκτή στον εξοπλισμό πηγής.
– Γραμμή εξόδου από κάρτα ήχου ή ηχείο:
Συνδέστε τις υποδοχές INPUT 1 (FRONT, REAR και CENTER/SUBWOOFER) του ελεγκτή και τις υποδοχές της κάρτας ήχου με το παρεχόμενο καλώδιο σύνδεσης. Για λεπτομέρειες, ανατρέξτε στις οδηγίες λειτουργίας της κάρτας ήχου.
– CD/MD Walkman κ.λπ.:
Συνδέστε την υποδοχή INPUT 2 του ελεγκτή και την υποδοχή LINE OUT ή την υποδοχή ακουστικών ενός CD/MD Walkman κ.λπ. Το καλώδιο σύνδεσης δεν παρέχεται με αυτό το σύστημα.
Σημείωση
Ενεργοποιήστε κάποιο από τα δύο μέρη του συνδεδεμένου εξοπλισμού για να ακούσετε τον ήχο του.

3 Συνδέστε το υπογούφερ στην πρίζα τοίχου.

4 Τοποθετήστε τα ηχεία. (Βλέπε εικ. C)

Ακρόαση του ήχου (Βλέπε εικ. D)

Αρχικά, χαμηλώστε την ένταση του ήχου στον ελεγκτή. Η ένταση του ήχου πρέπει να ρυθμιστεί στο ελάχιστο προτού ξεκινήσει η λειτουργία της πηγής προγράμματος.

1 Τοποθετήστε τον κύριο διακόπτη εναλλασσόμενου ρεύματος του υπογούφερ (στο πίσω μέρος) στη θέση ON και στη συνέχεια τοποθετήστε το διακόπτη OPERATE του ελεγκτή στη θέση ON.
Η φωτεινή ένδειξη λειτουργίας OPERATE ανάβει σε πράσινο χρώμα.
Η κύρια πηγή τροφοδοσίας του συστήματος παρέχεται από το υπογούφερ. Όταν είναι απενεργοποιημένο το υπογούφερ, το σύστημα δεν λειτουργεί, ακόμη και αν ο διακόπτης OPERATE είναι στη θέση ON.

2 Ενεργοποιήστε τον επιθυμητό εξοπλισμό που συνδέεται με τον ελεγκτή.
Σημείωση
Μην ενεργοποιείτε και τα δύο μέρη του συνδεδεμένου εξοπλισμού, καθώς αυτό μπορεί να προκαλέσει διπλό ήχο.

3 VOLUME στον ελεγκτή την ένταση του ήχου στον ελεγκτή.
Μπορείτε να ρυθμίσετε την ένταση ήχου του υπογούφερ και κάθε περιφερειακού ηχείου.
Όταν κάνετε τη σύνδεση με την έξοδο ακουστικών, ρυθμίστε επίσης τον ήχο του συνδεδεμένου στοιχείου.
Μετά την ακρόαση, τοποθετήστε τον διακόπτη OPERATE στη θέση OFF.
Η ένδειξη λειτουργίας OPERATE σβήνει.

Χρήση των ακουστικών

Συνδέστε τα ακουστικά στην υποδοχή PHONES του ελεγκτή.

Σημείωση
- Απενεργοποιήστε τη λειτουργία MEGA BASS ή BASS BOOST (Walkman κ.λπ.) καθώς μπορεί να προκαλέσει ηχητική παραμόρφωση.
- Μόνο τα σήματα του καναλιού FRONT L/R θα είναι χρήσιμα. Δεν μπορείτε να χρησιμοποιήσετε το χειριστήριο επιλογής έντασης BASS, REAR ή CENTER.

Αντιμετώπιση προβλημάτων

Αν αντιμετωπίσετε κάποιο πρόβλημα με το σύστημα ηχείων σας, διαβάστε την ακόλουθη λίστα και λάβετε τα μέτρα που υποδεικνύονται σε αυτήν. Εάν το πρόβλημα δεν αντιμετωπίζεται, συμβουλευτείτε τον πλησιέστερο αντιπρόσωπο της Sony.

Δεν ακούγεται κανένας ήχος από το σύστημα ηχείων.
- Βεβαιωθείτε ότι έχουν γίνει σωστά όλες οι συνδέσεις.
- Βεβαιωθείτε ότι το χειριστήριο επιλογής VOLUME και το χειριστήριο επιλογής (BASS, REAR, CENTER) του κάθε ηχείου στον ελεγκτή έχουν ρυθμιστεί σωστά.
- Βεβαιωθείτε ότι το συνδεδεμένο στοιχείο είναι κατάλληλα ρυθμισμένο.
- Ελέγξτε εάν είναι συνδεδεμένα τα ακουστικά. Αν είναι, αποσυνδέστε τα.

Ο ήχος ακούγεται παραμορφωμένος.
- Χαμηλώστε την ένταση του ήχου στο συνδεδεμένο στοιχείο. Ή, αν το συνδεδεμένο στοιχείο διαθέτει λειτουργία BASS BOOST, απενεργοποιήστε την.
- Περιστρέψτε το διακόπτη BASS αυτής της μονάδας για να μειώσετε τη στάθμη των μπάσων.
- Μειώστε την ένταση του ήχου με το διακόπτη VOLUME αυτής της μονάδας.

Ακούγεται βόμβος ή θόρυβος από τα ηχεία.
- Βεβαιωθείτε ότι έχουν γίνει σωστά όλες οι συνδέσεις.
- Βεβαιωθείτε ότι τα στοιχεία ήχου δεν έχουν τοποθετηθεί κοντά στην τηλεόραση.

Ο ήχος σταματά ξαφνικά.
Βεβαιωθείτε ότι έχουν γίνει σωστά όλες οι συνδέσεις.

Η φωτεινότητα της ένδειξης λειτουργίας (OPERATE) είναι ασταθής.
Η φωτεινότητα της ένδειξης λειτουργίας (OPERATE) ενδέχεται να είναι ασταθής όταν αυξάνεται η ένταση. Δεν πρόκειται για δυσλειτουργία.

Τεχνικά χαρακτηριστικά

Τμήμα ηχείου

Περιφερειακό ηχείο

Σύστημα ηχείων	Ευρείας ζώνης, με μαγνητικό προστατευτικό κάλυμμα
Μονάδες ηχείων	5,7 εκ., κωνικού τύπου
Τύπος περιβλήματος	Κλειστός τύπος
Αντίσταση	4 Ω
Μήκος καλωδίου	2 μ. (για τα μπροστινά αριστερά και τα μπροστινά δεξιά ηχεία) 3 μ. (για τα πίσω αριστερά, τα πίσω δεξιά και τα κεντρικά ηχεία)

Υπογούφερ

Σύστημα ηχείων	Γούφερ
Μονάδες ηχείων	12 εκ., κωνικού τύπου
Τύπος περιβλήματος	Βαθυανακλαστήρας
Αντίσταση	8 Ω

Τμήμα ενισχυτή

Ονομαστική ισχύς εξόδου	5 W (10% T.H.D., 1 kHz, 4 Ω) (Περιφερειακό ηχείο) 25 W (10% T.H.D., 100 Hz, 8 Ω) (Υπογούφερ)
Είσοδος	Μίνι υποδοχή στέρεο x 3 (INPUT 1 για είσοδο σήματος 5,1 καναλιών) Μίνι υποδοχή στέρεο x 1 (INPUT 2 για είσοδο σήματος 2 καναλιών)
Αντίσταση εισόδου	4,7 kΩ (at 1 kHz)
Έξοδος	Μίνι υποδοχή στέρεο x 1 (PHONES)

Γενικά

Διαστάσεις (Π/Υ/Β)	Περίπου 50 x 178 x 99 χιλ. (Ελεγκτής) Περίπου 98 x 124 x 84 χιλ. (Περιφερειακό ηχείο, σε επίπεδη επιφάνεια) Περίπου 98 x 98 x 83 χιλ. (Περιφερειακό ηχείο, αναρτημένο σε τοίχο) Περίπου 163 x 267 x 301 χιλ. (Υπογούφερ)
Βάρος	Περίπου 199 γρ. (Ελεγκτής) Περίπου 294 γρ. (Περιφερειακό ηχείο) Περίπου 4,8 κιλά (Υπογούφερ)
Μήκος καλωδίου	2 μ. (Ελεγκτής σε υπογούφερ) 2 μ. (Καλώδιο τροφοδοσίας)
Κατανάλωση ισχύος	33 W

Παρεχόμενα εξαρτήματα
Καλώδιο σύνδεσης (για είσοδο σήματος 5,1 καναλιών)

Πρόσθετα εξαρτήματα
Καλώδιο σύνδεσης RK-G136, RK-G138
Αντάπτορας φις PC-236MS

Ο σχεδιασμός και οι προδιαγραφές υπόκεινται σε τροποποιήσεις χωρίς προειδοποίηση.

Tento systém vyžaduje buď zvukovú kartu (5.1-kanálový systém) pre počítač, alebo dekodér. Nedodávajú sa so systémom.

Slovensky

Skôr než zariadenie začnete používať, prečítajte si pozorne tento návod a odložte si ho ako prípadný zdroj informácií v budúcnosti.

UPOZORNENIE

Zariadenie nevystavujte dažďu ani vlhkosti, inak hrozí nebezpečenstvo požiaru alebo úrazu elektrickým prúdom.
Z dôvodu možného úrazu elektrickým prúdom zariadenie neotvárajte. Opravy zverte iba kvalifikovanému pracovníkovi.
Ventilační otvory prístroja nezakrývajte novinami, obrusmi, záclonami, atď., inak hrozí nebezpečenstvo požiaru.
Na prístroj nekladťe horiace sviečky.
Na prístroj neumiestňujte žiadne nádoby s tekutinami, ako napríklad vázy, inak hrozí nebezpečenstvo požiaru alebo úrazu elektrickým prúdom.

Zariadenie neumiestňujte do obmedzeného priestoru, ako napríklad do knižnice alebo skrinky.

Zariadenie pripojte k ľahko dostupnej sieťovej zásuvke. Ak si všimnete, že zariadenie sa správa neobvykle, okamžite odpojte sieťovú zástrčku zo sieťovej zásuvky.

VÝSTRAHA
Akékoľvek zmeny alebo úpravy, ktoré nie sú výslovne schválené v tomto návode na používanie môžu viesť k tomu, že vám bude zakázané prevádzkovať toto zariadenie.

Platnosť označenia CE sa týka iba tých krajín, v ktorých je toto označenie ustanovené zákonom, najmä krajín Európskej únie (EÚ).

Likvidácia starých elektrických a elektronických zariadení (Platí v Európskej únii a ostatných európskych krajinách so zavedeným separovaným zberom)
Tento symbol na výrobku alebo obale znamená, že s výrobkom nemôže byť nakladané ako s domovým odpadom. Miesto toho je potrebné ho doručiť do vyhradeného zberného miesta na recykláciu elektrozariadení. Tým, že zaistíte správne zneškodnenie, pomôžete zabrániť potencionálnemu negatívnemu vplyvu na životné prostredie a ľudské zdravie, ktoré by v opačnom prípade hrozil pri nesprávnom nakladaní s týmto výrobkom. Recyklácia materiálov pomáha uchovávať prírodné zdroje. Pre získanie ďalších podrobných informácií o recyklácii tohoto výrobku kontaktujte prosím váš miestny alebo obecný úrad, miestnu službu pre zber domového odpadu alebo predajňu, kde ste výrobok zakúpili.

Odporúčania

Bezpečnostné
Štítok s informáciami o prevádzkovom napätí, spotrebe energie a ďalšími údajmi sa nachádza na zadnej vonkajšej časti zariadenia.
- Pred použitím systému sa uistite, že prevádzkové napätie systému zodpovedá napätiu v zásuvke.

Miesto zakúpenia	Prevádzkové napätie
USA alebo Kanada	Striedavé napätie 120 V, 60 Hz
Európske krajiny	Striedavé napätie 220 - 230 V, 50 Hz
Iné krajiny	• Striedavé napätie 120 V, 60 Hz • Striedavé napätie 220 - 230 V, 50 Hz

- Kým je zariadenie zapojené do sieťovej zásuvky, nie je odpojené od siete, a to aj v prípade, že zariadenie je vypnuté.
- Ak systém nebudete dlhšiu dobu používať, odpojte ho zo sieťovej zásuvky. Kábel odpájajte od elektrickej siete uchopením za zástrčku. Nikdy neťahajte za samotný kábel.
- V prípade, že sa do systému dostane akákoľvek tekutina alebo pevný predmet, odpojte systém zo siete a pred ďalším použitím ho nechajte prezrieť odborníkovi.
- Sieťový napájací kábel by sa mal vymieňať iba v kvalifikovanom servisnom obchode.
- Pre efektívnu odvod tepla zabezpečte za basovým reproduktorom dostatok voľného priestoru. Na zariadenie nekladťe žiadne predmety.
- Nevkladajte ruku ani žiadne predmety do otvoru basového reproduktora a satelitného reproduktora.

Prevádzkové
- Reproduktorový systém nezaťažujte nepretržitým výkonom, ktorý prevyšuje maximálny príkon systému.
- Pred pripojením vypnite reproduktorový systém, osobný počítač a zvukové zariadenie, čím predídete poškodeniu reproduktorového systému.
- Úroveň hlasitosti by sa nemala zvyšovať až na úroveň skreslenia.
- Hoci je tento systém magneticky odtienený, nenechávajte v jeho blízkosti na dlhší čas nahrané pásky, hodinky, kreditné karty alebo diskety používajúce magnetické kódovanie.

Pri magnetickom skreslení televízneho obrazu alebo obrazovky monitora
Hoci je tento systém magneticky odtienený, môžu na niektorých televíznych prijímačoch alebo osobných počítačoch nastať prípady magnetického skreslenia obrazu. V takom prípade televízny prijímač alebo osobný počítač vypnite a po 15 až 30 minútach ho znovu zapnite. V prípade osobného počítača pred jeho vypnutím vykonajte potrebné opatrenia, ako napríklad uloženie údajov.
V prípade, že nenastalo žiadne zlepšenie, umiestnite systém ďalej od televízneho prijímača alebo osobného počítača. Blízko televízneho prijímača alebo osobného počítača neumiestňujte ani predmety s pripojenými alebo použitými magnetmi, ako napríklad stojany pre zvukovú techniku, podstavce pod televízor, hračky, atď. Svojou interakciou so systémom by mohli spôsobiť magnetické skreslenie obrazu.

Umiestnenie
- Reproduktory neumiestňujte na naklonenú plochu.
- Systém nenechávajte v blízkosti zdrojov tepla, ani ho nevystavujte priamemu slnečnému žiareniu, nadmernému množstvu prachu, vlhkosti, dažďa alebo mechanickému poškodeniu.
- Satelitný reproduktor neinštalujte inde než na stenu.
- Na satelitný reproduktor nič nevešajte.

Čistenie
Na čistenie skrinky nepoužívajte alkohol, benzín ani riedidlo.

Ak máte akékoľvek otázky alebo problémy súvisiace s reproduktorovým systémom, obráťte sa na najbližšieho obchodného zástupcu spoločnosti Sony.

Inštalácia satelitných reproduktorov (pozrite obr. A)

Satelitný reproduktor je možné používať buď položený na stole alebo pripevnený na stenu.

Používanie satelitného reproduktora na stole (pozrite obr. A-Ⓐ)
Pripojenie stojana k satelitnému reproduktoru umožní jeho umiestnenie na stôl.

1 Vsuňte stojan do drážky na spodnej časti satelitného reproduktora.
Pomocou stojana môžete satelitný reproduktor nastaviť na požadovaný uhol.

2 Uistite sa, či sú stojany pevne pripojené.
Posúvajte stojan do drážky, až kým nebudete počuť kliknutie.
Poznámka
Pri pripájaní stojana nevkladajte prsty do drážky satelitného reproduktora. Môžete si spôsobiť zranenie prsta.

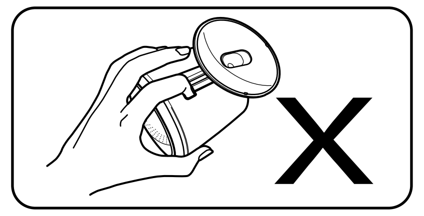

Používanie satelitného reproduktora pripevneného k stene (pozrite obr. A-Ⓑ)
Satelitný reproduktor je možné pripevniť k stene. Ak ho chcete bezpečne nainštalovať, postupujte podľa nižšie uvedených poznámok. Nesprávna inštalácia môže mať za následok spadnutie reproduktora a spôsobenie telesného zranenia alebo poškodenia reproduktora alebo iného predmetu.

1 Upevnite na stenu kotviaci prvok na duté steny — postupujte podľa obrázka.
Poznámky
- Skontrolujte, či je hrúbka steny dostatočná. Pri sadrovej lepenke je odporúčaná minimálna hrúbka 9,5 mm.
- Pri pripájaní predmetu na stenu typu sadrovej lepenky používajte k tomu určený svorník (kotviaci prvok na duté steny, nedodáva sa).
- Informácie o používaní kotviaceho prvku na duté steny nájdete v dodávanom návode na používanie.
- Používajte kotviace prvky s minimálnou nosnosťou 20 kg.
- Informácie nájdete v inštrukciách dodávaných spolu s kotviacim prvkom na duté steny.
- Vyžaduje sa kotviaci prvok na duté steny s priemerom 4 mm.
- Nastavte hlavičku kotviaceho prvku na duté steny do vzdialenosti 5 mm od steny.
- Ak chcete zabrániť uvoľňovaniu skrutky, použite na kotviaci prvok na duté steny spojivo (anaeróbny prípravok na zaistenie závitov).

2 Pripevnite na stenu satelitný reproduktor.
Vsuňte kotviaci prvok do kotevného otvoru na satelitnom reproduktore.
Poznámky
- Pred pripevneném satelitného reproduktora na stenu je potrebné od neho odpojiť stojan.
- Pred používaním satelitného reproduktora sa uistite, či je na stenu pripevnený bezpečne.

Zapájanie systému (pozrite obr. B)

1 Satelitné reproduktory pripojte k basovému reproduktoru.
Skontrolujte umiestnenie a dĺžku kábla satelitných reproduktorov. Satelitné reproduktory s 2-metrovým káblom pripojte ku konektorom FRONT L a FRONT R. Satelitné reproduktory s 3-metrovým káblom pripojte ku konektorom REAR L, REAR R a CENTER.

2 Ovládač pripojte k zdrojovému zariadeniu.
– Usporiadanie zvukovej karty alebo reproduktora:
Pripojte konektory INPUT 1 (FRONT, REAR a CENTER/SUBWOOFER) ovládača a konektory zvukovej karty pomocou dodaného prípojného kábla. Ďalšie informácie nájdete v návode na používanie zvukovej karty.
– prehráva čdiskov CD alebo MD (walkman), atď.:
Pripojte konektor INPUT 2 ovládača ku konektoru LINE OUT alebo konektoru slúchadiel prehrávača diskov CD alebo MD (walkman). Prípojný kábel sa so systémom nedodáva.
Poznámka
Zapnutím ktoréhokoľvek pripojeného zariadenia môžete počúvať zvuk.

3 Basový reproduktor pripojte do sieťovej zásuvky.

4 Umiestnite reproduktory (pozri obr. C)

Počúvanie zvuku (pozrite obr. D)

Najskôr na ovládači znížte hlasitosť. Skôr než začnete prehrávať zo zdroja, treba hlasitosť nastaviť na minimum.

1 Sieťový prepínač na basovom reproduktore (na zadnej časti) nastavte na hodnotu ON a potom nastavte prepínač OPERATE na ovládači na hodnotu ON.
Indikátor OPERATE sa rozsvieti na zeleno.
Systém je pripojený k hlavnému zdroju napájania prostredníctvom basového reproduktora. Keď je basový reproduktor vypnutý, systém nie je v prevádzke, dokonca ani vtedy, ak je prepínač OPERATE nastavený na hodnotu ON.

2 Zapnite požadované zariadenie pripojené k ovládaču.
Poznámka
Nezapínajte obidve pripojené zariadenia naraz, môže to spôsobiť vznik dvojitého zvuku.

3 Na ovládači nastavte ovládanie VOLUME.
Môžete nastaviť hlasitosť basového reproduktora a tiež každého satelitného reproduktora.
Pri pripájaní k výstupu pre slúchadlá tiež nastavte hlasitosť pripojeného zariadenia.
Po ukončení počúvania nastavte prepínač OPERATE na hodnotu OFF.
Indikátor OPERATE zhasne.

Použitie slúchadiel.

Slúchadlá pripojte do konektora PHONES na ovládači.

Poznámka
- Vypnite funkciu MEGA BASS alebo BASS BOOST (walkman, atď.), keďže môže spôsobiť počuteľné skreslenie zvuku.
- Aktívne budú len signály kanála FRONT L/R. Ovládanie BASS, REAR alebo CENTER sa nedá použiť.

Riešenie problémov

Ak zistíte probém s reproduktorovým systémom, skontrolujte nasledujúci zoznam a vykonajte dané opatrenia. Ak problém pretrváva, obráťte sa na najbližšieho obchodného zástupcu spoločnosti Sony.

Z reproduktorového systému nevychádza žiadny zvuk.
- Skontrolujte, či sú všetky pripojenia správne zapojené.
- Skontrolujte, či ste nezabudli na ovládači zvýšiť hlasitosť ovládacím prvkom VOLUME a tiež ovládacím prvkom hlasitosti každého reproduktora (BASS, REAR, CENTER).
- Skontrolujte, či ste nezabudli zvýšiť hlasitosť pripojeného zariadenia.
- Skontrolujte, či sí pripojené slúchadlá. Ak sú, odpojte ich.

Zvuk je skreslený.
- Znížte úroveň hlasitosti pripojeného zariadenia. Alebo, ak má pripojené zariadenie funkciu BASS BOOST, vypnite ju.
- Pootočením ovládania BASS na tomto zariadení znížite hlasitosť basov.
- Znížte hlasitosť tohto zariadenia ovládačom VOLUME.

Vo výstupe z reproduktora je počuť hlboký zvuk alebo šum.
- Skontrolujte, či sú šetky pripojenia správne zapojené.
- Skontrolujte, či niektoré zvukové zariadenia nie sú umiestnené príliš blízko k televíznemu prijímaču.

Zvuk sa náhle zastavil.
Skontrolujte, či sú všetky pripojenia správne zapojené.

Jas indikátora OPERATE je nestabilný.
Jas indikátora OPERATE sa môže stať nestabilným pri zvýšení hlasitosti. Nie je to porucha.

Technické parametre

Reproduktorová časť

Satelitný reproduktor

Reproduktorový systém	úplný rozsah, magneticky odtienený
Reproduktory	5,7 cm, kónusový typ
Typ ozvučnice	Uzavretý typ
Impedancia	4 Ω
Dĺžka kábla	2 m (pre predný reproduktor L a R) 3 m (pre zadný reproduktor L a R a stredný reproduktor)

Basový reproduktor

Reproduktorový systém	basový reproduktor:
Reproduktory	12 cm, kónusový typ
Typ ozvučnice	Ozvučenie typu bass reflex
Impedancia	8 Ω

Zosilňovacia časť

Menovitý výstup	5 W (10% úplné harmonické skreslenie (T.H.D.), 1 kHz, 4 Ω) (satelitný reproduktor) 25 W (10% úplné harmonické skreslenie (T.H.D.), 100 Hz, 8 Ω) (basový reproduktor)
Vstup	Konektor typu stereo mini x 3 (INPUT 1 pre 5.1-kanálový signálový vstup) Konektor typu stereo mini x 1 (INPUT 2 pre 2-kanálový signálový vstup)
Vstupná impedancia	4,7 kΩ (pri 1 kHz)
Výstup	konektor typu stereo mini x 1 (PHONES)

Všeobecné

Rozmery (š/v/h)	približne. 50 x 178 x 99 mm (ovládač) približne 98 x 124 x 84 mm (satelitný reproduktor, na stole) približne 98 x 98 x 83 mm (satelitný reproduktor, pripevnený na stenu) približne 163 x 267 x 301 mm (basový reproduktor)
Hmotnosť	približne 199 g (ovládač) približne 294 g (satelitný reproduktor) približne 4,8 kg (basový reproduktor)
Dĺžka kábla	2 m (od ovládača do basového reproduktora) 2 m (napájací kábel)
Príkon	33 W

Dodávané príslušenstvo
Prípojný kábel (pre 5.1-kanálový signálový vstup)

Voliteľné príslušenstvo
Prípojný kábel RK-G136, RK-G138
Redukcia PC-236MS

Vzhľad a technické parametre sa môžu zmeniť bez predchádzajúceho upozornenia

Obsah balení / Paketin İçindekiler

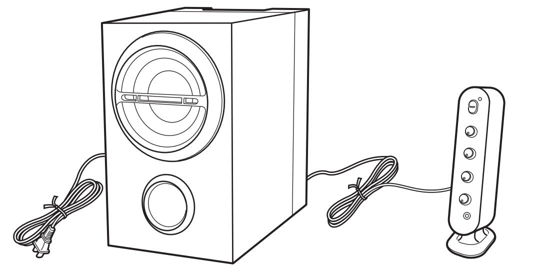

Subwoofer s připojeným ovladačem (1)
Kablolu denetleyiciye sahip subwoofer (1)

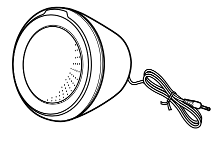

Satelitní reproduktor
s 2metrovým kabelem (2)
s 3metrovým kabelem (3)
Uydu hoparlör
2 metre kablolu (2)
3 metre kablolu (3)

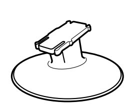

Podstavec (5)
Ayak (5)

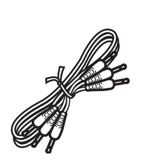

Propojovací kabel
(pro vstup 5.1kanálového signálu) (1)
Bağlantı Kablosu
(5.1 kanal sinyal girişi için) (1)

A

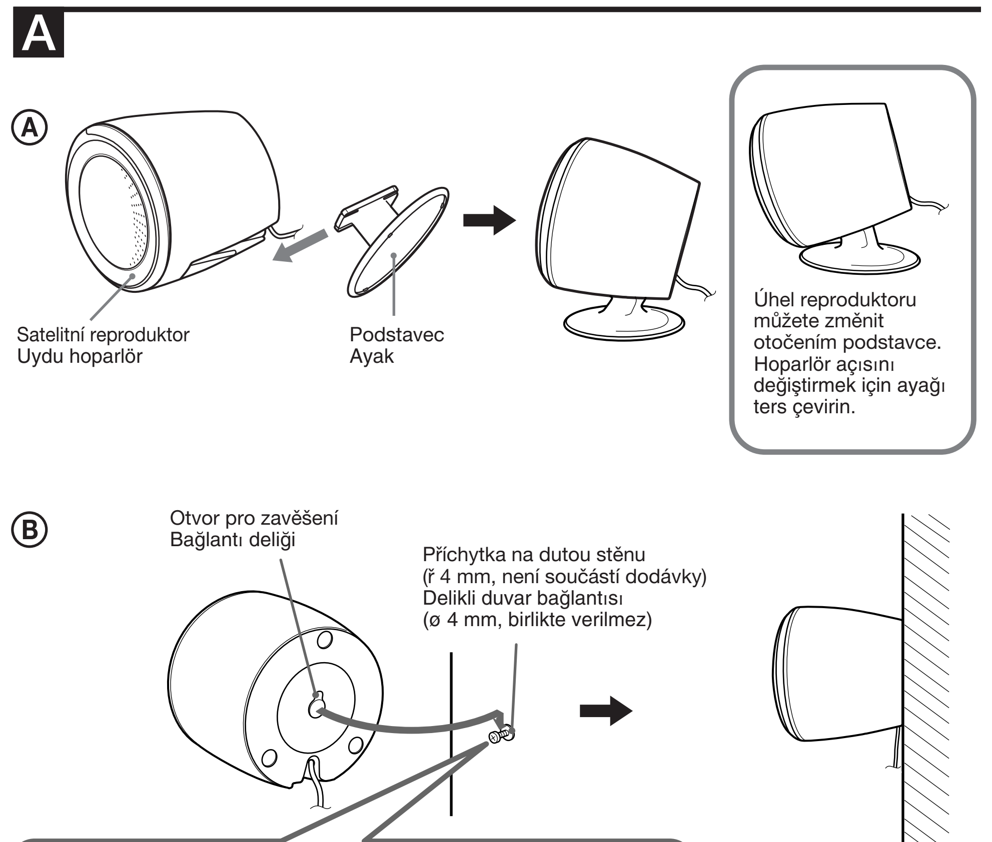

Poznámka
Na příchytku na dutou stěnu nejprve aplikujte pojivo (anaerobní přípravek pro zajištění šroubu), aby nedošlo k uvolnění šroubu.

Not
Öncelikle, vidanın gevşemesini önlemek için delikli duvar bağlantısına dübel (anaerobik yiv kilitleme malzemesi) taktığınızdan emin olun.

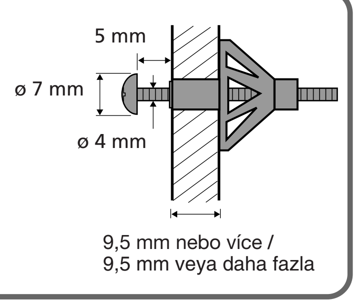

Poznámka
Na satelitní reproduktor nic nezavěšujte.

Not
Uydu hoparlör üzerine herhangi bir şey asmayın.

B

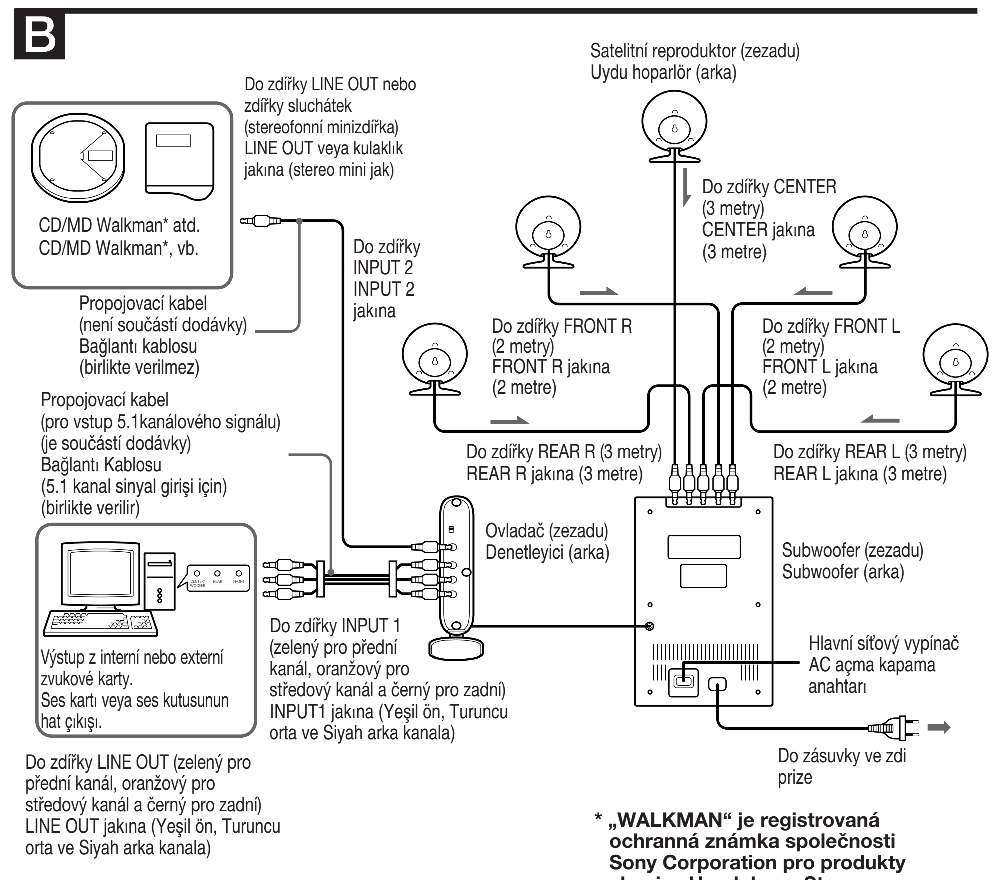

*** „WALKMAN“ je registrovaná ochranná známka společnosti Sony Corporation pro produkty skupiny Headphone Stereo.**
*** "WALKMAN", Headphone Stereo ürünlerini temsilen Sony Corporation'ın tescilli ticari markasıdır.**

C

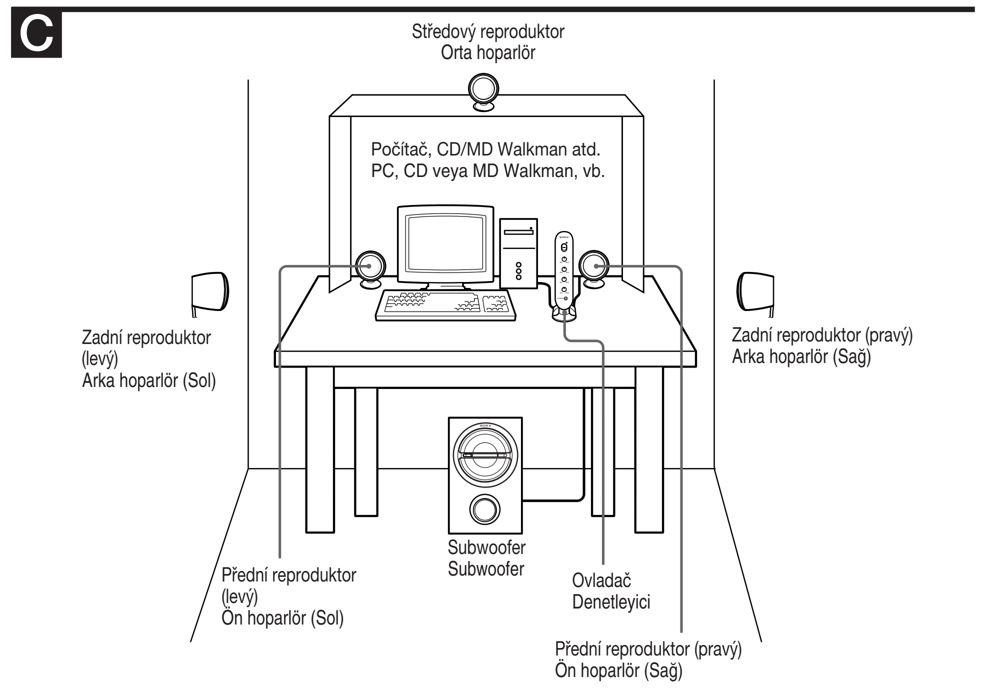

D

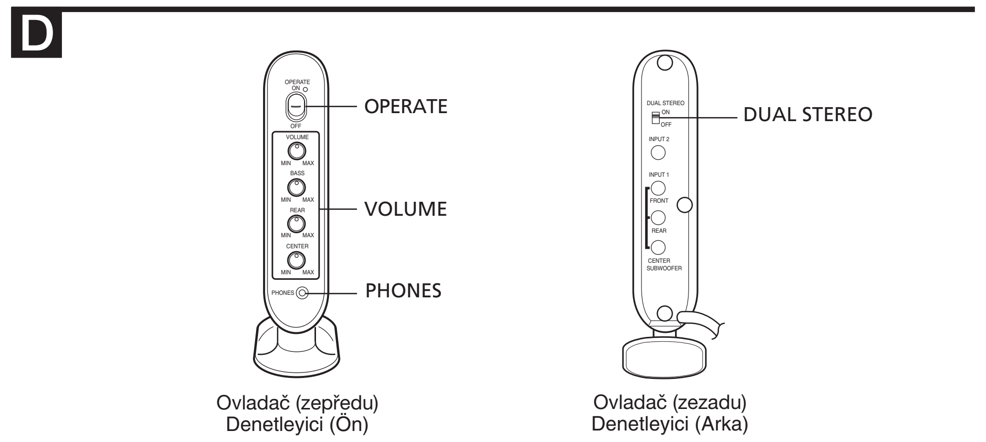

VOLUME: Ovládání celkové úrovně hlasitosti.
BASS: Nastavení hlasitosti basů (subwoofer).
REAR: Nastavení hlasitosti zadního kanálu surround (zadní reproduktor).
CENTER: Nastavení hlasitosti středového reproduktoru pro vyvážení zvuku.
PHONES: Připojení sluchátek pro soukromý poslech. V tomto případě budou využity pouze signály kanálů FRONT L/R. Kanál CENTER nebude aktivován. Nelze použít ovladač hlasitosti BASS, REAR ani CENTER.
DUAL STEREO: Přepíná 4kanálový nebo 2kanálový zdroj na 5.1kanálový. Představuje-li výstup z počítače, přístroje Walkman atd. připojeného k této sestavě 4kanálový nebo 2kanálový zdroj, nastavte tento přepínač do polohy **ON**. Z předních a zadních reproduktorů bude vycházet zvuk předního kanálu těchto zdrojů. Ze středového reproduktoru bude vycházet smíšený zvuk z levého a pravého předního kanálu těchto zdrojů. V tomto případě nebudou subwoofer, středový a zadní reproduktor fungovat se zdrojem 5.1kanálového zvuku. Představuje-li výstup z počítače nebo zvukové karty připojené k této sestavě 5.1kanálový zvuk, přepněte přepínač do polohy **OFF**. Výstupem bude 5.1kanálový zvuk. V takovém případě nebudou subwoofer, zadní a středový reproduktor fungovat se zdrojem 2kanálového zvuku a středový reproduktor a subwoofer nebudou fungovat se zdrojem 4kanálového zvuku. Více podrobností o nastavení zvukové karty najdete v návodu k použití zvukové karty.

VOLUME: Genel ses düzeyini denetler.
BASS: Bas düzeyini ayarlar (Subwoofer).
REAR: Arka surround sesi ayarlar (Arka Hoparlör).
CENTER: Gerektiğinde sesi dengelemek için orta hoparlör ses seviyesini ayarlar.
PHONES: Kişisel olarak dinlemek için kulaklık bağlayın. Bu durumda, yalnızca FRONT L/R kanal sinyalleri kullanılabilir. CENTER kanalı etkin değildir. BASS, REAR veya CENTER ses seviyesi kadranını kullanamazsınız.
DUAL STEREO: 4 veya 2 kanallı kaynağı 5.1 kanala çevirir. Bu sisteme 4 veya 2 kanal çıkışlı PC, Walkman, vb. aygıtlar bağlandığında anahtarı ON konumuna getirin. Ön ve arka hoparlörler bu kaynakların ön kanal çıkışını verir. Orta hoparlör bu kaynakların sol ve sağ ön kanalları karışımının çıkışını verir. Bu durumda, subwoofer, orta ve arka hoparlörler 5.1 kanallı kaynakla çalışmaz. Bu sisteme 5.1 kanal çıkışlı PC veya ses kartı bağlandığında anahtarı OFF konumuna getirin. 5.1 kanal surround ses çıkar. Bu durumda, subwoofer, arka ve orta hoparlörler 2 kanallı kaynakla, orta hoparlör ve subwoofer 4 kanallı kaynakla çalışmaz. Ses kartı ayarlarıyla ilgili ayrıntı bilgi için, ses kartının kullanım talimatlarına bakın.

Tato sestava vyžaduje buď počítačovou zvukovou kartu (5.1kanálovou) nebo dekodér. Karta ani dekodér nejsou součástí dodávky této sestavy.

Česky

Před použitím si pečlivě přečtěte tuto příručku a uschovejte ji pro další použití.

UPOZORNĚNÍ

Nevystavujte přístroj dešti ani vlhkosti, předejdete tak nebezpečí vzniku požáru či úrazu elektrickým proudem.
Neotevírejte kryt zařízení. Hrozí nebezpečí úrazu elektrickým proudem.
Opravy svěřte výhradně kvalifikovanému servisnímu technikovi. Ventilační otvory přístroje nezakrývejte novinami, ubrusy, závěsy atd., mohlo by dojít k požáru. Na přístroj nestavte hořící svíčky. Na přístroj neumísťujte nádoby s tekutinou, např. vázy, předejdete tak možnosti vzniku požáru či úrazu elektrickým proudem.

Neinstalujte přístroj v uzavřených prostorách, jako jsou knihovny nebo vestavěné skříňky.

Zapojte přístroj do snadno přístupné síťové zásuvky. Zjistíte-li ve funkci přístroje jakékoliv nesrovnalosti, odpojte jej ihned ze síťové zásuvky.

POZOR

Byli jste upozorněni, že jakékoli změny nebo úpravy, které nejsou výslovně schváleny v této příručce, mohou vést ke zrušení vašeho oprávnění k provozu tohoto zařízení.

Platnost označení CE se vztahuje pouze na země, kde je toto označení zákonné, zejména na země Evropského společenství (EU).

Nakládání s nepotřebným elektrickým a elektronickým zařízením (platné v Evropské unii a dalších evropských státech uplatňujících oddělený systém sběru)

Tento symbol umístěný na výrobku nebo jeho balení upozorňuje, že s výrobkem po ukončení jeho životnosti by nemělo být nakládáno jako s běžným odpadem z domácnosti. Místo toho by měl být odložen do sběrného místa, určeného k recklaci elektronických výrobků a zařízení. Dodržením této instrukce zabráníte negativním dopadům na životní prostředí a zdraví lidí, které naopak může být ohroženo nesprávným nákladním s výrobkem při jeho likvidaci. Recyklováním materiálů, z nichž je vyroben, pomůžete zachovat přírodní zdroje. Pro získání dalších informcí o recyklaci tohoto výrobku kontaktujte, prosím, místní orgány státní správy, místní firmu zabezpečující likvidaci a sběr odpadů nebo prodjenu, v níž jste výrobek zakoupili.

Bezpečnostní opatření

Bezpečnost

Typový štítek udávající provozní napětí, příkon apod. je umístěn na zadní straně přístroje.
- Před uvedením přístroje do provozu zkontrolujte, zda jeho provozní napětí odpovídá použitému systému napájení.

Země nákupu	Provozní napětí
USA/Kanada	120 V stř., 60 Hz
Evropské země	220 - 230 V stř., 50 Hz
Ostatní země	• 120 V stř., 60 Hz • 220 - 230 V stř., 50 Hz

- Přístroj není odpojen od zdroje napájení (ze sítě), pokud je zapojen do zásuvky, a to i tehdy, je-li vypnutý.
- Pokud nebudete přístroj delší dobu používat, odpojte jej od sítě. Kabel odpojte vytažením za zástrčku. Nikdy netahejte za kabel.
- Spadne-li do přístroje jakýkoliv pevný předmět nebo vnikne-li do něj kapalina, odpojte přístroj ze zásuvky a před dalším použitím jej nechte zkontrolovat odborníkem.
- Napájecí kabel může být vyměněn pouze v kvalifikovaném servisu.
- Za subwooferem byl měl být ponechán dostatečný volný prostor, aby bylo zajištěno odvětrávání. Na přístroj nepokládejte žádné těžší předměty.
- Do otvoru subwooferu a satelitního reproduktoru nesahejte rukou ani nevkládejte žádné předměty.

Obsluha

- Nenapájejte sestavu reproduktorů signálem, který dlouhodobě přesahuje maximální výkon sestavy.
- Před připojením vypněte sestavu reproduktorů, počítač a audio zařízení, aby nedošlo k poškození sestavy reproduktorů.
- Úroveň hlasitosti by neměla přesáhnout mez zkreslení.
- Přestože se jedná o magneticky stíněný systém, neponechávejte v blízkosti sestavy nahrané pásky, hodinky, kreditní karty nebo diskety s magnetickým zápisem.

Dojde-li k magnetickému zkreslení obrazu na televizoru či monitoru

Přestože se jedná o magneticky stíněný systém, může se stát, že dojde k magnetickému zkreslení obrazu na některých televizorech či monitorech osobních počítačů. V takovém případě vypněte napájení televizoru nebo osobního počítače a po uplynutí 15 až 30 minut je znovu zapněte. Před vypnutím osobního počítače proveďte příslušná opatření, jako je uložení dosud neuložených dat.
Pokud nedojde k žádnému zlepšení, umístěte sestavu dál od televizoru nebo osobního počítače. Neumísťujte také do blízkosti televizoru nebo osobního počítače předměty obsahující magnety, např. hudební sestavy, televizní stojany, hračky atd. Mohly by totiž v interakci s touto sestavou způsobit magnetické zkreslení obrazu.

Umístění

- Neinstalujte reproduktory v nakloněné poloze.
- Sestavu nenechávejte v blízkosti tepelných zdrojů a na místech vystavených přímému slunečnímu záření, nadměrné prašnosti, vlhkosti, dešti nebo mechanickým otřesům.
- Satelitní reproduktor neinstalujte jinam, než na stěnu.
- Na satelitní reproduktor nic nezavěšujte.

Čištění

K čištění krytu nepoužívejte alkohol, benzín ani žádná ředidla.

S veškerými problémy a dotazy týkajícími se této soustavy reproduktorů se obracejte na nejbližší zastoupení společnosti Sony.

Instalace satelitních reproduktorů (viz obr. A)

Satelitní reproduktor lze používat buď umístěný na stole, nebo instalovaný na stěně.

Použití satelitního reproduktoru na stole (viz obr. A-Ⓐ)

Satelitní reproduktor lze po připojení k podstavci umístit na stůl.

1 Zasuňte podstavec do otvoru ve spodní části reproduktoru.
Podstavec umožňuje nastavit požadovaný úhel satelitního reproduktoru.

2 Zkontrolujte, že je reproduktor v podstavci zajištěn.
Zatlačte podstavec do otvoru, až uslyšíte „cvaknutí“.

Poznámka
Při zajišťování podstavce nesahejte do otvoru satelitního reproduktoru. Mohli byste si zranit prsty.

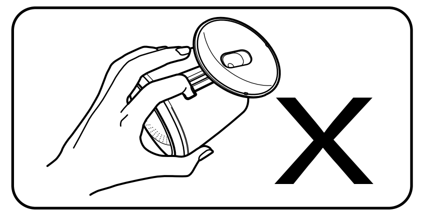

Použití satelitního reproduktoru na stěně (viz obr. A-Ⓑ)

Satelitní reproduktor lze připevnit na stěnu. Při montáži se řiďte pokyny a poznámkami uvedenými níže. Při nesprávné montáži může dojít k pádu reproduktoru a následnému zranění nebo poškození reproduktoru či jiného předmětu.

1 Připevněte na stěnu speciální příchytku na dutou stěnu - postupujte podle obrázku.

Poznámky
- Stěna musí mít dostatečnou tloušťku. Pro sádrokartonové stěny se doporučuje minimálně 9,5 mm.
- Při montáži na sádrokarton použijte speciální příchytku (příchytku na dutou stěnu, není součástí dodávky).
- Při použití příchytky na dutou stěnu postupujte podle návodu dodávaného s touto příchytkou.
- Použijte příchytky s nosností minimálně 20 kg.
- Postupujte v souladu s pokyny dodávanými spolu s příchytkou na dutou stěnu.
- Příchytka musí mít průměr 4 mm.
- Namontujte příchytku tak, aby byla její přední část ve vzdálenosti 5 mm od stěny.
- Na příchytku na dutou stěnu aplikujte pojivo (anaerobní přípravek pro zajištění šroubu), aby nedošlo k uvolnění šroubu.

2 Připevněte satelitní reproduktor na stěnu.
Nasuňte satelitní reproduktor na píchytku otvorem pro zavěšení.

Poznámky
- Před připevněním satelitního reproduktoru na stěnu sejměte podstavec.
- Před použitím zkontrolujte, že je satelitní reproduktor připevněn ke stěně dostatečně pevně.

Zavěšení sestavy (viz obr. B)

1 Připojte satelitní reproduktory k subwooferu.
Umístěte satelitní reproduktory do požadované polohy a zkontrolujte délku kabelu. Připojte satelitní reproduktory pomocí 2metrového kabelu ke zdířkám FRONT L a FRONT R. Připojte satelitní reproduktory pomocí 3metrového kabelu ke zdířkám REAR L, REAR R a CENTER.

2 Připojte ovladač ke zdrojovému přístroji.

- Výstup z interní nebo externí zvukové karty:
Pomocí dodávaného propojovac ho kabelu propojte zdířky INPUT 1 (FRONT, REAR a CENTER/SUBWOOFER) na ovladači se zdířkami na zvukové kartě. Podrobné informace najdete v návodu k použití zvukové karty.

- CD/MD Walkman atd.:
Propojte zdířku INPUT 2 na ovladači se zdířkou LINE OUT nebo zdířkou pro sluchátka na přístroji CD/MD Walkman atd. Propojovací kabel není součástí dodávky sestavy.

Poznámky
Chcete-li zahájit poslech, zapněte některý z připojených přístrojů.

3 Zapojte subwoofer do síťové zásuvky.

4 Rozmístěte reproduktory (viz obr. C).

Poslech (viz obr. D)

Nejdříve snižte hlasitost na ovladači. Před zahájením přehrávání by hlasitost měla být nastavena na minimum.

1 Přepněte hlavní síťoý vypínač na subwooferu (na zadní straně) do polohy ON a poté přepněte přepínač OPERATE na ovladači do polohy ON.
Indikátor OPERATE se rozsvíí zeleně.
Hlavním zdrojem napájení sestavy je subwoofer. Je-li napájení subwooferu vypnuto, sestava nefunguje, a to ani v případě, že je přepínač OPERATE nastaven do polohy ON.

2 Zapněte jeden z přístrojů připojených k ovladači.

Poznámka
Nezapínejte oba připojení přístroje, aby nedošlo ke zdvojení zvuku.

3 Upravte hlasitost pomocí voliče VOLUME na ovladači.
Lze nastavit hlasitost subwooferu a každého ze satelitních reproduktorů.
Při připojení k výstupu pro sluchátka také upravte hlasitost připojeného přístroje.
Po ukončení poslechu nastavte přepínač OPERATE do polohy OFF.
Indikátor OPERATE zhasne.

Použití sluchátek

Zapojte sluchátka do zdířky PHONES na ovladači.

Poznámka
- Vypněte funkce MEGA BASS a BASS BOOST (Walkman atd.), neboť mohou způsobovat zkreslení zvuku.
- Bude využit pouze signál kanálů FRONT L/R. Nelze použít ovladač hlasitosti BASS, REAR ani CENTER.

Odstraňování problémů

Vyskytne-li se problém se sestavou reproduktorů, zkontrolujte následující seznam a přijměte níže uvedená opatření. Pokud problém přetrvává, obraťte se na nejbližší zastoupení společnosti Sony.

Ze sestavy reproduktorů nevychází žádný zvuk.

- Zkontrolujte, zda jsou správně provedena všechna připojení.
- Zkontrolujte, zda byla správně nastavena hlasitost na ovladači (voličem VOLUME - BASS, REAR, CENTER).
- Zkontrolujte, zda bylo správně zapnuto připojení zařízení.
- Zkontrolujte, zda jsou připojena sluchátka. Pokud ano, odpojte je.

Zvuk je zkreslený.

- Snižte hlasitost připojeného přístroje. V případě, že je na připojeném přístroji zapnuta funkce BASS BOOST, vypněte ji.
- Snižte hlasitost basů pomocí ovladače BASS na této sestavě.
- Snižte hlasitost pomocí ovladače VOLUME na této sestavě.

Na výstupu z reproduktorů je slyšet šum.

- Zkontrolujte, zda jsou správně provedena všechna připojení.
- Zkontrolujte, zda nejsou zvukové komponenty umístěny příliš blízko u televizoru.

Zvuk najednou utichl.

Zkontrolujte, zda jsou správně provedena všechna připojení.

Jas indikátoru OPERATE kolísá.

Je -li nastavena vysoká hlasitost, může jas indikátoru OPERATE kolísat. Nejedná se o žádnou závadu.

Technické údaje

Reproduktory

Satelitní reproduktor

Reproduktorová sestava	Širokopásmová, magneticky stíněná
Akustické měniče	5,7 cm, kuželový typ
Typ skříně	Uzavřený typ
Impedance	4 Ω
Délka kabelu	2 m (pro levý přední a pravý přední reproduktor) 3 m (pro levý zadní, pravý zadní a středový reproduktor)

Subwoofer

Reproduktorová sestava	Woofer
Akustické měniče	12 cm, kuželový typ
Typ skříně	Basreflex
Impedance	8 Ω

Zesilovač

Jmenovitý výstup	5 W (10 % T.H.D. zkreslení, 1 kHz, 4 Ω) (satelitní reproduktor) 25 W (10 % T.H.D. zkreslení, 100 Hz, 8 Ω) (subwoofer)
Vstup	Stereo mini zdířka x 3 (INPUT 1 pro vstup 5.1kanálového signálu) Stereo mini zdířka x 1 (INPUT 2 pro vstup 2kanálového signálu)
Vstupní impedance	4,7 kΩ (při 1 kHz)
Výstup	Stereo mini zdířka x 1 (PHONES)

Obecné

Rozměry (š/v/h)	Přibližně 50 x 178 x 99 mm (ovladač) Přibližně 98 x 124 x 84 mm (satelitní reproduktor, na stole) Přibližně 98 x 98 x 83 mm (satelitní reproduktor, připevněný na stěnu) Přibližně 163 x 267 x 301 mm (subwoofer)
Hmotnost	Přibližně 199 g (ovladač) Přibližně 294 g (satelitní reproduktor) Přibližně 4,8 kg (subwoofer)
Délka kabelu	2 m (od ovladače k subwooferu) 2 m (napájecí kabel)
Spotřeba energie	33 W

Dodávané příslušenství

Propojovací kabel (pro vstup 5.1kanálového signálu)

Volitelné příslušenství

Propojovací kabel RK-G136, RK-G138
Propojovací adaptér PC-236MS

Design a technické údaje mohou být změněny bez předchozího upozornění.

Bu sistem için PC ses kartı (5.1 kanal) ya da kod çözücü kutu gereklidir. Bu sistemle birlikte verilmez.

Türkçe

Üniteyi çalıştırmadan önce, bu dokümanı çok dikkatli bir şekilde okuyun ve ileriye dönük olarak referans amacıyla saklayın.

UYARI

Yangın veya elektrik çarpma tehlikesini önlemek için, üniteyi yağmur veya neme maruz bırakmayın.
Elektrik çarpmasını önlemek için kutuyu açmayın. Sadece uzman personelden servis alın.
Yangın riskini önlemek için aygıtın havalandırmasını gazete, masa örtüsü, perde, vb. ile örtmeyin.
Aygıt üzerine yanan mum koymayın.
Yangın veya elektrik çarpma tehlikesini önlemek için, aygıtın üzerine vazo gibi sıvıyla doldurulmuş nesneler koymayın.

Aygıtı kitaplık veya gömülü dolap gibi sınırlı bir alana yerleştirmeyin.

Üniteyi kolaylıkla erişilebilen bir AC prize bağlayın. Ünitede bir anormallik fark ederseniz, elektrik fişini derhal AC prizden çıkarın.

DİKKAT

Bu el kitabında açıkça izin verilmeyen herhangi bir değişiklik yapılması durumunda bu aygıtı çalıştırma yetkinizin geçersiz kılınabileceği konusunda dikkatinizi çekeriz.

CE markasının geçerlilişi yasal olarak zorunlu olduğu EEA (Avrupa Ekonomik Bölgesi) ülkeleriyle sınırlıdır.

Eski Elektrikli & Elektronik Ekipmanların Atılması (Avrupa Birliği'nde ve ayrı toplama sistemlerine sahip diğer Avrupa ülkelerinde uygulanır)

Ürünün veya ambalajın üzerinde bulunan bu sembol, bu ürünün bir ev atığı olarak muamele görmemesi gerektiğini gösterir. Bunun yerine, elektrikli ve elektronik ekipmanların geri dönüşümü için mevcut olan uygun toplama noktasına teslim edilmedilir. Bu ürünün doğru şekilde atılmasını sağlayarak, bu ürüne yanlış müdahale edilmesi sonucunda ortaya çıkabilecek ve çevre ile insan sağlığı üzerinde olumsuz etkide bulunabilecek durumların önlenmesine yardımcı olursunuz. Malzemelerin geri dönüşümü, doğal kaynakları korumamıza yardımcı olacaktır. Bu ürünün geri dönüşümüyle ilgili daha fazla bilgi için, lütfen şehrinizde bulunan yerel ofisle, evsel atıklar toplama servisinizle veya bu ürünü satın aldığınız mağazayla temasa geçin.

Önlemler

Güvenlikle ilgili

Çalışma voltajı, güç tüketimi, vb. özellikleri gösteren tabela arka tarafta bulunur.
- Sistemi çalıştırmadan önce, sistemin çalışma voltajının yerel elektrik şebekenizin voltajıyla aynı olduğundan emin olun.

Satın alınan yer	Çalışma voltajı
ABD/Kanada	120 V AC, 60 Hz
Avrupa ülkeleri	220 – 230 V AC, 50 Hz
Diğer ülkeler	• 120 V AC, 60 Hz • 220 – 230 V AC, 50 Hz

- Ünite kapalı bile olsa, prize takılı olduğu sürece AC güç kaynağından (elektrik şebekesi) bağlantısı kesilmez.
- Uzun süre kullanılmayacaksa sistemi prizden çıkarın. Kabloyu çıkarmak için fişten tutarak çekin. Kesinlikle kabloyu çekmeyin.
- Sistemin içine sıvı veya katı bir nesne düştüğünde, sistemin güç kablosunu prizden çekin ve kullanmadan önce uzman bir personele kontrol ettirin.
- AC güç kablosu yalnızca uzman bir servis mağazasında değiştirilmelidir.
- Isının etkin olarak dağıtılması için, subwoofer'ın arkasında yeterli boşluk bulunduğundan emin olun. Ayrıca, ünitenin üzerine herhangi bir nesne koymayın.
- Subwoofer ve uydu hoparlörün deliğine herhangi nesne ya da elinizi sokmayın.

Çalıştırma sırasında

- Hoparlör sistemini maksimum sistem giriş gücünü aşan sürekli watt gücüyle çalıştırmayın.
- Hoparlör sisteminin hasar görmesini önlemek için bağlamadan önce hoparlör sistemi, PC ve ses komponentini kapatın.
- Ses seviyesi bozulma noktasına kadar açılmamalıdır.
- Sistemde manyetik koruma olmasına rağmen, manyetik kodlama kullanan kaydedilmiş kaset, saat, kişisel kredi kartı veya floppy diskleri uzun süre sistemin önünde bırakmayın.

TV resmi veya monitör görüntüsü manyetik olarak bozulursa

Sistemde manyetik koruma bulunmasına rağmen bazı TV setlerinde/kişisel bilgisayarlarda resimde manyetik bozulmalar olabilir. Bu durumda, TV setini/kişisel bilgisayarı kapatın ve 15 - 30 dakika sonra yeniden açın. Kişisel bilgisayarları kapatmadan önce verilerin saklanması gibi gerekli önlemleri alın.
Herhangi bir düzelme olmazsa, sistemi TV setinden/kişisel bilgisayardan daha uzağa yerleştirin. Ayrıca, raflı ses sistemleri, TV standları, oyuncaklar, vb. gibi içinde mıknatıs bulunan nesneleri TV seti/kişisel bilgisayarın yanına yerleştirmediğinizden emin olun. Bunlar sistemle etkileşmelerinden dolayı resimde manyetik bozulmaya neden olabilirler.

Yerleştirme sırasında

- Hoparlörleri eğimli olarak ayarlamayın.
- Sistemi ısı kaynakları yakınına ya da doğrudan güneş ışığı, aşırı toz, nem, yağmur veya mekanik darbeye maruz kalabileceği yerlere koymayın.
- Uydu hoparlörü duvar dışında başka bir yere takmayın.
- Uydu hoparlör üzerine herhangi bir şey asmayın.

Temizlik sırasında

Kabini temizlemek için alkol, benzen veya tiner kullanmayın.

Hoparlör sisteminizle ilgili soru veya sorunlarınız olursa, lütfen en yakın Sony satıcısına danışın.

Uydu hoparlörlerin takılması

(Bkz. şekil A)

Uydu hoparlör masa üstüne veya duvara yerleştirilebilir.

Uydu hoparlörü masa üstünde kullandığınızda (Bkz. şekil A-Ⓐ)

Uydu hoparlöre ayak takarak masa üstüne yerleştirilebilir.

1 Ayağı uydu hoparlörün altındaki yuvaya takın.
Ayak, uydu hoparlörü istediğiniz açıda ayarlamanızı sağlar.

2 Ayakların kilitlendiğinden emin olun.
Ayağı "tık" sesi duyulana kadar yuvanın içine itin.

Not
Ayağı kilitlerken parmağınızı uydu hoparlörün yuvasına sokmayın. Parmağınızın yaralanmasına neden olabilir.

Uydu hoparlörü duvara takılı olarak kullandığınızda (Bkz. şekil A-Ⓑ)

Uydu hoparlör duvara takılabilir. Güvenli bir şekilde takmak için Notları (aşağıda) uygulayın. Yanlış takılması hoparlörün düşmesine ve yaralanmaya ya da hoparlör veya başka bir nesneye hasar verilmesine neden olabilir.

1 Delikli duvar bağlantısını duvara sabitleyin — resme bakın.

Notlar
- Duvar kalınlığının yeterli olduğunu kontrol edin. Sıva tahtası için en az 9,5 mm kalınlık önerilir.
- Sıva tahtasına takarken özel kelepçe (delikli duvar bağlantısı, birlikte verilmez) kullanın.
- Delikli duvar bağlantısını kullanırken birlikte verilen kullanım talimatlarına bakın.
- En az 20 kg asma kapasitesine sahip duvar bağlantıları kullanın.
- Delikli duvar bağlantısıyla birlikte verilen talimatlara bakın.
- ø 4 mm delikli duvar bağlantısı gerekir.
- Delikli duvar bağlantısının başını duvardan 5 mm dışarıda bırakın.
- Vidanın gevşemesini önlemek için delikli duvar bağlantısına dübel (anaerobik yiv kilitleme malzemesi) taktığınızdan emin olun.

2 Uydu hoparlörü duvara takın.
Duvar bağlantısını uydu hoparlörün bağlantı deliğine takın.

Notlar
- Uydu hoparlörü duvara takmadan önce ayağı çıkarın.
- Kullanmadan önce uydu hoparlörün sıkı bir şekilde takıldığından emin olun.

Sistemin bağlanması

(Bkz. şekil B)

1 Uydu hoparlörleri subwoofer'a bağlayın.
Uydu hoparlörlerin yerini ve kablo uzunluğunu kontrol edin. Uydu hoparlörleri 2 metre kabloyla FRONT L ve FRONT R jakına bağlayın. Uydu hoparlörleri 3 metre kabloyla REAR L, REAR R ve CENTER jakına başlayın.

2 Denetleyiciyi kaynak aygıta bağlayın.

– Ses kartı veya ses kutusunun hat çıkışı:
Denetleyicinin INPUT 1 jaklarını (FRONT, REAR ve CENTER/SUBWOOFER) ve ses kartı jaklarını birlikte verilen bağlantı kablosuyla bağlayın. Ayrıntılar için ses kartının kullanım talimatlarına bakın.

– CD/MD Walkman, vb.:
Denetleyicinin INPUT 2 jakını CD/MD Walkman, vb. LINE OUT veya kulaklık jaklarına bağlayın. Bağlantı kablosu sistemle birlikte verilmez.

Not
Sesi dinlemek için her iki bağlı aygıtını da açın.

3 Subwoofer'ı prize takın.

4 Hoparlörleri yerleştirin. (Bkz. şekil C)

Seslerin dinlenmesi

(Bkz. şekil D)

Öncelikle, denetleyicinin ses seviyesini azaltın. Program kaynağını oynatmaya başlamadan önce ses seviyesi en az olarak ayarlanmalıdır.

1 Subwoofer üzerindeki AC açma kapama anahtarını (arka tarafta) ON konumuna getirin, ardından denetleyici üzerindeki OPERATE anahtarını ON konumuna getirin.
OPERATE göstergesi yeşil renkte yanar.
Sistemin elektrik kaynağı subwoofer tarafından sağlanır. Subwoofer kapatıldığında, POWER, ON konumunda bile olsa sistem çalışmaz.

2 Denetleyiciye bağlı istediğiniz aygıtı açın.

Not
Çift sese neden olabileceğinden bağlı iki aygıtı aynı anda açmayın.

3 Denetleyici üzerindeki VOLUME denetimini ayarlayın.
Subwoofer ve her uydu hoparlörün ses seviyesini ayarlayabilirsiniz.
Kulaklık çıkışına bağladığınızda, bağlanan aygıtın ses seviyesini de ayarlayın.
Dinledikten sonra OPERATE anahtarını OFF konuma getirin.
OPERATE göstergesi kapanır.

Kulaklığın kullanılması

Kulaklığı denetleyici üzerindeki PHONES jakına bağlayın.

Not
- Sesin bozulmasına neden olabileceğinden MEGA BASS veya BASS BOOST (Walkman, vb.) işlevini kapatın.
- Yalnızca FRONT L/R kanal sinyalleri kullanılabilir. BASS, REAR veya CENTER ses seviyesi kadranını kullanamazsınız.

Sorun giderme

Hoparlör sisteminizde sorunla karşılaştığınızda, aşağıdaki listeyi kontrol ederek belirtilen önlemleri alın. Sorun devam ederse, en yakın Sony satıcınıza danışın.

Hoparlör sisteminden ses gelmiyor.

- Tüm bağlantıların doğru yapıldığından emin olun.
- Her bir hoparlör ve denetleyici üzerindeki VOLUME kadranının (BASS, REAR, CENTER) düzgün şekilde açıldığından emin olun.
- Bağlanan komponentin düzgün şekilde açıldığından emin olun.
- Kulaklıkların bağlı olup olmadığını kontrol edin. Bağlıysa, çıkarın.

Seste bozulma var.

- Bağlanan komponentin ses seviyesini azaltın. Ya da, bağlanan komponentte BASS BOOST işlevi varsa, kapatın.
- Bas düzeyini azaltmak için ünite üzerindeki BASS kadranını çevirin.
- Ses seviyesini azaltmak için bu ünite üzerindeki VOLUME ayarını düşürün.

Hoparlör çıkışında uğultu veya gürültü var.

- Tüm bağlantıların doğru yapıldığından emin olun.
- Ses komponentlerinin hiçbirinin TV setine çok yakın yerleştirilmediğinden emin olun.

Ses aniden durdu.

Tüm bağlantıların doğru yapıldığından emin olun.

OPERATE göstergesinin parlaklığı dengesiz.

OPERATE göstergesinin parlaklığı ses seviyesi yükseltildiğinde dengesiz olabilir. Bu bir arıza değildir.

Teknik Özellikler

Hoparlör kısmı

Uydu hoparlör

Hoparlör sistemi	Tam alan, manyetik korumalı
Hoparlör üniteleri	5,7 cm, konik tip
Kapsama tipi	Kapalı tip
Empedans	4 Ω
Kablo uzunluğu	2 m (ön L ve ön R hoparlörler için) 3 m (arka L, arka R ve orta hoparlörler için)

Subwoofer

Hoparlör sistemi	Woofer
Hoparlör üniteleri	12 cm, konik tip
Kapsama tipi	Bas refleks
Empedans	8 Ω

Amplifikatör kısmı

Ölçülen çıkış	5 W (%10 T.H.D., 1 kHz, 4 Ω) (Uydu hoparlör) 25 W (%10 T.H.D., 100 Hz, 8 Ω) (Subwoofer)
Giriş	Stereo mini jak x 3 (5.1 kanal sinyal girişi için INPUT 1) Stereo mini jak x 1 (2 kanallı sinyal girişi için INPUT 2)
Giriş empedansı	4,7 kΩ (1 kHz'de)
Çıkış	Stereo mini jak x 1 (PHONES)

Genel

Ölçüler (g/y/d)	Yaklaşık 50 x 178 x 99 mm (Denetleyici) Yaklaşık 98 x 124 x 84 mm (Uydu hoparlör, masa üstünde) Yaklaşık 98 x 98 x 83 mm (Uydu hoparlör, duvara takılı) Yaklaşık 163 x 267 x 301 mm (Subwoofer)
Ağırlık	Yaklaşık 199 g (Denetleyici) Yaklaşık 294 g (10 oz.) (Uydu hoparlör) Yaklaşık 4,8 kg (Subwoofer)
Kablo uzunluğu	2 m (Denetleyiciden subwoofer'a) 2 m (Güç kablosu)
Güç tüketimi	33 W

Birlikte verilen aksesuarlar

Bağlantı Kablosu (5.1 kanal sinyal girişi)

İsteğe bağlı yardımcı ekipman

RK-G136, RK-G138 bağlantı kablosu
PC-236MS fişli adaptör

Tasarım ve teknik özellikler haber vermeksizin değiştirilebilir.