SONY

3-241-559-**41** (1)

Microcassette™-Corder

Bedienungsanleitung
Gebruiksaanwijzing
Bruksanvisning (på baksidan)
Käyttöohjeet (kääntöpuolella)

M-650V/560V

Sony Corporation ©2002 Printed in China

http://www.sony.net/

Zu dieser Anleitung

Die Anweisungen in dieser Bedienungsanleitung beziehen sich auf 2 Modelle. Die Abbildungen zeigen das Modell M-650V. Die Unterschiede sehen Sie in der Tabelle unten:

	M-650V	M-560V
Bandzähler	○	○
Buchse MIC	○	—
Anzeige REC	○	—
Anzeige BATT/🔋	○	—
Anzeige REC/BATT	—	○
VOR	○	○
FAST PB	○	—
Handriemen	○	—

○: verfügbar oder mitgeliefert
—: nicht verfügbar oder nicht mitgeliefert

Informationen zum mitgelieferten Zubehör finden Sie unter „Technische Daten“ in dieser Bedienungsanleitung.

Over deze handleiding

De instructies in deze handleiding zijn bestemd voor 2 modellen. Het model waarnaar verwezen wordt in de illustraties is M-650V.
In onderstaande tabel staan de verschillen tussen deze typen vermeld.

	M-650V	M-560V
Bandteller	○	○
MIC ingang	○	—
REC lampje	○	—
BATT/🔋 lampje	○	—
REC/BATT lampje	—	○
VOR	○	○
FAST PB	○	—
Polsriem	○	—

○: bijgeleverd
—: niet bijgeleverd

Voor meer informatie over meegeleverde accessoires, zie “Technische gegevens” in deze gebruiksaanwijzing.

A

(a)

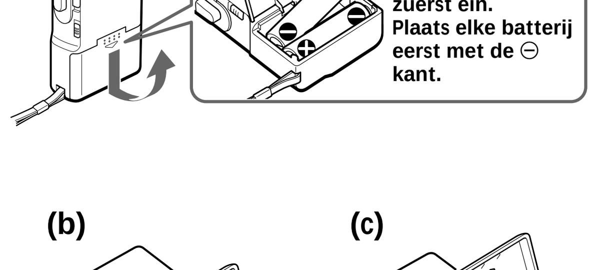

(b) (c)

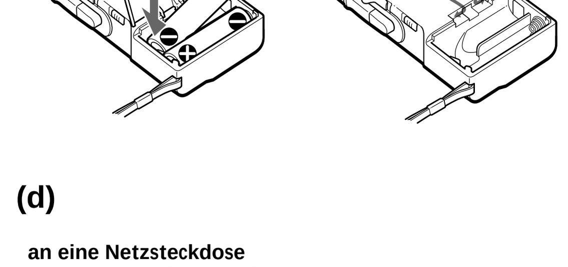

(d)

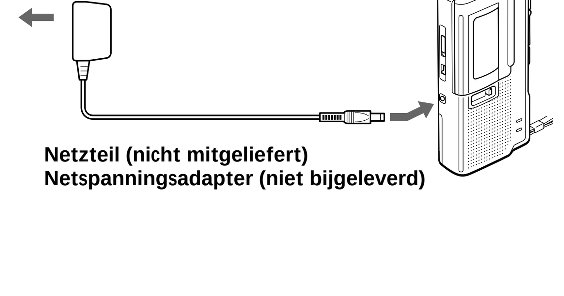

B

(a)

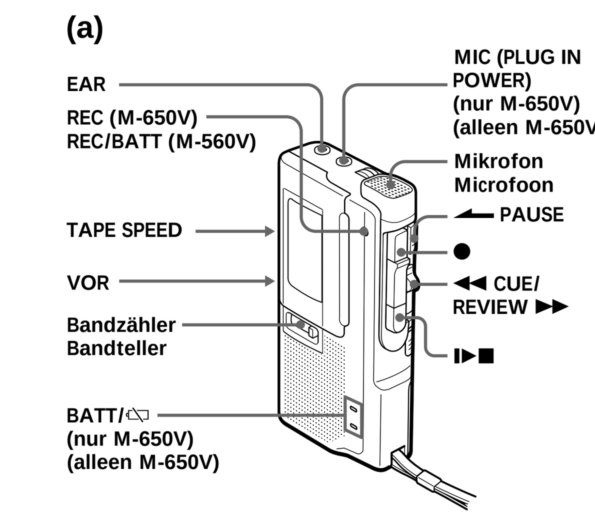

(b)

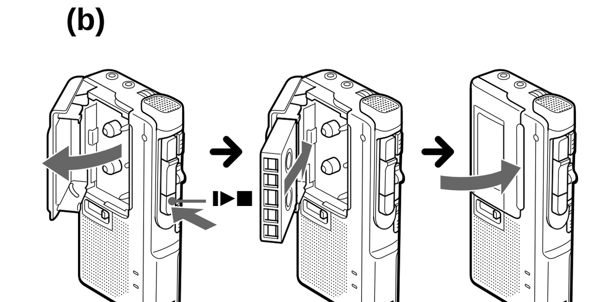

(c)

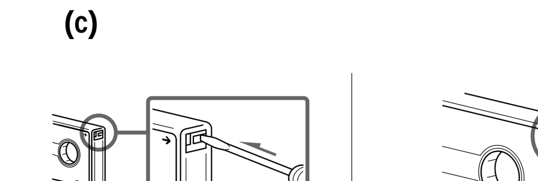

C

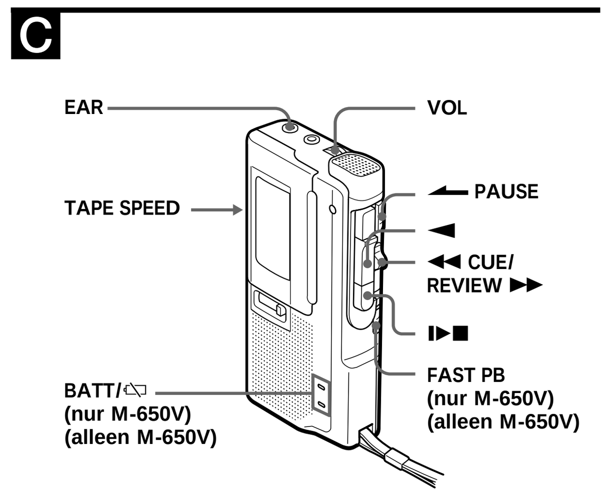

D

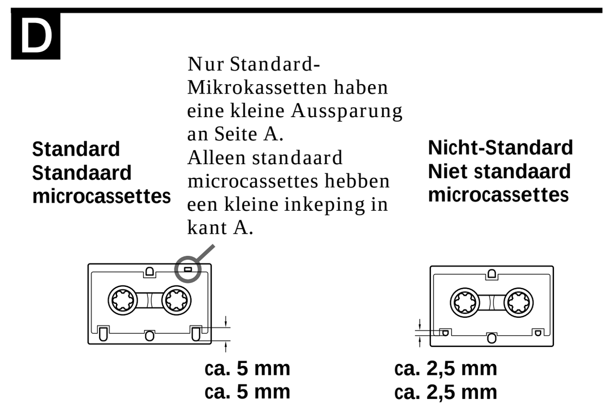

E

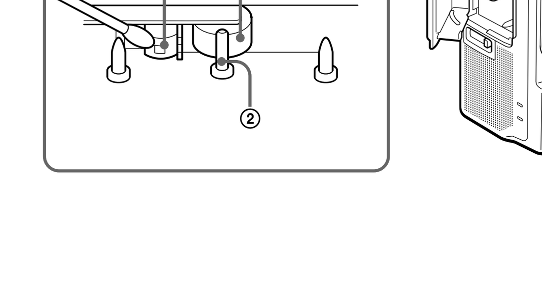

Vorbereiten der Stromquellen

Wählen Sie eine der folgenden Stromquellen.

Trockenbatterien (siehe Abb. A-(a))

Vergewissern Sie sich, daß kein Kabel an die Buchse DC IN 3V angeschlossen ist.

1 Öffnen Sie den Deckel des Batteriefachs.
2 Legen Sie zwei R6-Batterien der Größe AA polaritätsrichtig ein, und schließen Sie den Deckel.

So nehmen Sie die Batterien heraus (siehe Abb. A-(b))

Wenn sich der Batteriefachdeckel versehentlich gelöst hat (siehe Abb. A-(c))
Bringen Sie ihn wie in der Abbildung dargestellt an.

Austauschen der Batterien
Für Modell M-560V
Tauschen Sie die Batterien gegen neue aus, wenn die Anzeige REC/BATT dunkler wird.

Für Modell M-650V
Tauschen Sie die Batterien gegen neue aus, wenn die Anzeige BATT erlischt und die Anzeige 🔋 blinkt.

Hinweise
• Auch wenn die Anzeige 🔋 blinkt, wird die Wiedergabe noch eine Zeitlang normal fortgesetzt. Tauschen Sie die Batterien trotzdem so bald wie möglich gegen neue aus. Wenn die Batterien zu schwach sind, ist der Ton bei der Wiedergabe verzerrt, beim Aufnehmen treten Störgeräusche auf, und der Aufnahmeton ist nicht laut genug (nur M-650V).
• Sie brauchen die Batterien nicht auszutauschen, wenn:
– die Anzeige BATT je nach Wiedergabeton blinkt , wenn Sie die Lautstärke erhöhen.
– die Anzeige 🔋 kurz aufleuchtet, wenn der Bandtransport gestartet wird oder das Bandende erreicht ist (nur M-650V).
– die Anzeige 🔋 bei der Funktion FF (CUE) oder REW (REVIEW) blinkt (nur M-650V).

Ungefähre Lebensdauer der Batterien (in Stunden) (JEITA)*

Batterien	Aufnahme	
Sony Mangan-Batterien R6P (SR)	8 (M-650V)	10 (M-560V)
Sony Alkali-Batterien LR6 (SG)**	26 (M-650V)	30 (M-560V)

* Gemessener Wert nach JEITA-Standard (Japan Electronics and Information Technology Industries Association) unter Verwendung einer Mikrokassette von Sony
**Mit einer LR6 (SG)-Alkalitrockenbatterie „STAMINA“ von Sony (hergestellt in Japan).

Hinweis
Die Lebensdauer der Batterien kann sich je nach Gebrauch des Geräts verkürzen.

Netzstrom (siehe Abb. A-(d))

Schließen Sie das Netzteil an die Buchse DC IN 3V und an eine Steckdose an. Verwenden Sie ausschließlich das Netzteil AC-E30HG (nicht mitgeliefert). Benutzen Sie kein anderes Netzteil.

Polarität des Steckers 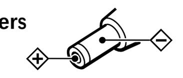

Hinweise
Die Spezifikationen für AC-E30HG variieren je nach Region. Stellen Sie vor dem Erwerb fest, welche örtliche Betriebsspannung gilt und welchen Steckertyp Sie benötigen.

Aufnehmen (siehe Abb. B-(a))

Vergewissern Sie sich, daß nichts an MIC (nur M-650V) angeschlossen ist.

1 Drücken Sie die Rücksetztaste am Bandzähler.
2 Drücken Sie ►■, und legen Sie eine Standard-Mikrokassette ein. Dabei muß die Seite, auf der Sie mit der Aufnahme beginnen möchten, zum Deckel weisen (siehe Abb. B-(b)).
3 Wählen Sie die gewünschte Bandgeschwindigkeit.
2,4 cm für optimale Tonqualität (empfiehlt sich für den normalen Gebrauch): Sie können eine 30-minütige Aufnahme auf beiden Seiten der MC-30-Mikrokassette vornehmen.
1,2 cm für längere Aufnahmedauer: Sie können eine 60-minütige Aufnahme auf beiden Seiten der MC-30-Mikrokassette vornehmen.
4 Stellen Sie VOR auf L, H oder OFF.
Wenn Sie VOR auf H oder L stellen, nimmt das Gerät automatisch Ton auf und unterbricht die Aufnahme bei Stille. Damit sparen Sie Band und schonen die Batterien.
H : Zum Aufnehmen bei Besprechungen oder an einem ruhigen und/oder geräumigen Ort.
L : Zum Aufnehmen bei einem Diktat oder an einem lauten Ort.
Wenn der Ton nicht laut genug ist, stellen Sie VOR auf OFF, da das Gerät sonst die Aufnahme möglicherweise nicht startet.
5 Drücken Sie die Taste ●.
◄ wird gleichzeitig gedrückt, und die Aufnahme beginnt. Solange das Band läuft, leuchtet die Anzeige REC und blinkt je nach Tonstärke.
Der Aufnahmepegel ist festgelegt.

Funktion	Taste/Schalter
Stoppen der Aufnahme	Drücken Sie die Taste ►■.
Starten der Aufnahme während der Wiedergabe	Drücken Sie die Taste ● während der Wiedergabe (das Gerät wechselt in den Aufnahmemodus).
Überprüfen des gerade aufgenommenen Abschnitts	Stellen Sie beim Aufnehmen ◄◄CUE/►►REVIEW auf ►►REVIEW. Lassen Sie den Schalter an der Stelle los, an der die Wiedergabe starten soll.
Unterbrechen der Aufnahme	Schieben Sie ◄—PAUSE in Pfeilrichtung.
Herausnehmen einer Kassette	Drücken Sie ►■.

Hinweis
Verwenden Sie zum Aufnehmen eine Bandgeschwindigkeit von 2,4 cm, wenn Sie das aufgenommene Band mit einem anderen Gerät wiedergeben wollen. Andernfalls kann sich die Tonqualität ändern.

Hinweise zum VOR-System (stimmgesteuerte Aufnahme)
• Das VOR-System hängt von den Umgebungsbedingungen ab. Wenn das Aufnahmeergebnis nicht Ihren Wünschen entspricht, stellen Sie VOR auf OFF.
• Wenn Sie das Gerät in lauter Umgebung einsetzen, nimmt das Gerät permanent auf. Ist der Ton dagegen zu leise, beginnt das Gerät nicht mit der Aufnahme. Stellen Sie VOR je nach den Umgebungsbedingungen auf H (high - hoch) oder L (low - niedrig).

So überprüfen Sie den Ton
Schließen Sie Ohrhörer (nicht mitgeliefert) fest an die Buchse EAR an. Die Lautstärke für das Überprüfen können Sie nicht mit dem Regler VOL einstellen.

So vermeiden Sie es, versehentlich ein Band zu überspielen (siehe Abb. B-(c))
Brechen Sie die Überspielschutzlaschen heraus. Wenn Sie später wieder auf das Band aufnehmen wollen, kleben Sie die Aussparungen mit Klebeband ab.

Wiedergeben eines Bandes (siehe Abb. C)

1 Legen Sie eine Kassette ein. Die Seite, auf der die Wiedergabe beginnen soll, muß zum Deckel weisen.
2 Wählen Sie die Bandgeschwindigkeit, die bei der Aufnahme verwendet wurde.
3 Drücken Sie die Taste ◄.
4 Drehen Sie VOL, um die Lautstärke einzustellen.

Wenn Sie Kopfhörer (nicht mitgeliefert) an die Buchse EAR anschließen, wird der Ton auf dem linken und dem rechten Kanal monaural ausgegeben.

Funktion	Taste/Schalter
Stoppen der Wiedergabe/ Stoppen des schnellen Vor- oder Zurückspulens*	Drücken Sie die Taste ►■.
Unterbrechen der Wiedergabe	Schieben Sie ◄—PAUSE in Pfeilrichtung. Die Anzeige REC (M-650) bzw. REC/BATT (M-560V) erlischt.
Schnelles Vorspulen	Stellen Sie ◄◄CUE/►►REVIEW im Stopmodus auf ◄◄CUE.
Zurückspulen	Stellen Sie ◄◄CUE/►►REVIEW im Stopmodus auf ►►REVIEW.
Vorwärtssuchen bei der Wiedergabe (CUE)	Schieben Sie ◄◄CUE/►►REVIEW im Wiedergabemodus nach unten, halten Sie den Schalter in dieser Position, und lassen Sie ihn an der gewünschten Stelle los.
Rückwärtssuchen bei der Wiedergabe (REVIEW)	Schieben Sie ◄◄CUE/►►REVIEW im Wiedergabemodus nach oben, halten Sie den Schalter in dieser Position, und lassen Sie ihn an der gewünschten Stelle los.

* Sie müssen nach dem Vor- bzw. Zurückspulen in den Stopmodus wechseln, da sonst die Batterien rasch verbraucht werden. Achten Sie also darauf, die Taste ►■ zu drücken.

Hinweis
Wenn das Band beim Suchen vorwärts/rückwärts während der Wiedergabe (CUE/REVIEW) ganz vor- bzw. zurückgespult wird, springt der Schalter ◄◄CUE/►►REVIEW unter Umständen nicht in die mittlere Position zurück, wenn Sie ihn loslassen. Schieben Sie in diesem Fall den Schalter in die Mitte zurück, um die Wiedergabe zu starten.

Erhöhen der Wiedergabegeschwindigkeit (nur M-650V)
Schieben Sie den Schalter FAST PB in Pfeilrichtung. Die Wiedergabegeschwindigkeit wird erhöht.
Um zur ursprünglichen Geschwindigkeit zurückzukehren, schieben Sie den Schalter FAST PB zur ursprünglichen Position zurück.

Am Bandende
Im Aufnahme- oder Wiedergabemodus stoppt das Band automatisch am Bandende, und die gesperrten Tasten werden automatisch wieder freigegeben (automatischer Ausschaltmechanismus).
Nach dem schnellen Vor- bzw. Zurückspulen müssen Sie den Schalter ◄◄CUE/►►REVIEW dagegen selbst wieder in die mittlere Position stellen.

Aufnehmen/Wiedergeben mit angeschlossenen Geräten (nur M-650V)

Aufnehmen mit einem externen Mikrofon

Schließen Sie ein Mikrofon mit niedriger Impedanz (weniger als 3 kΩ) an MIC an, wie z. B. das ECM-T6 (nicht mitgeliefert). Bei einem Plug-in-Power-Mikrofon bezieht das Mikrofon den Strom von diesem Gerät.

Hinweis
Bei der Aufnahme mit einem externen Mikrofon arbeitet das VOR-System aufgrund der unterschiedlichen Empfindlichkeit möglicherweise nicht ordnungsgemäß.

Aufnehmen von einem anderen Recorder

Schließen Sie einen anderen Kassettenrecorder über das Verbindungskabel RK-G64HG (nicht mitgeliefert) an die Buchse MIC an.
Schalten Sie dieses Gerät in den Aufnahmemodus und das andere Gerät in den Wiedergabemodus. Stellen Sie in diesem Fall VOR auf OFF.

Vorsichtsmaßnahmen

Stromversorgung
• Betreiben Sie das Gerät nur mit 3 V Gleichstrom.
Verwenden Sie bei Wechselstrom das für das Gerät empfohlene Netzteil. Verwenden Sie kein anderes Netzteil. Für Batteriebetrieb verwenden Sie zwei R6-Batterien (Größe AA).

Umgang mit dem Gerät
• Verwenden Sie mit diesem Gerät nur Standardmikrokassetten vom Typ (MICROCASSETTE)™. Nicht-Standardkassetten sind nicht geeignet, da diese einen anderen Abstand „L“ haben (siehe Abb. D).
• Lassen Sie das Gerät nicht in der Nähe von Wärmequellen oder an Orten, an denen es direktem Sonnenlicht, außergewöhnlich viel Staub oder mechanischen Stößen ausgesetzt ist.
• Sollten Fremdkörper oder Flüssigkeiten in das Gerät gelangen, nehmen Sie die Batterien heraus, bzw. trennen Sie es vom Netzteil, und lassen Sie das Gerät von qualifiziertem Fachpersonal überprüfen, bevor Sie es wieder benutzen.
• Halten Sie Kreditkarten mit Magnetcodierung oder Zugfederuhren (mechanische Uhren) usw. vom Gerät fern, um mögliche Schäden durch den Magneten im Lautsprecher zu vermeiden.
• Wenn Sie das Gerät längere Zeit nicht benutzen, nehmen Sie die Batterien heraus, um Schäden durch auslaufende Batterieflüssigkeit oder eine korrodierende Batterie zu vermeiden.
• Wenn das Gerät längere Zeit nicht benutzt wurde, starten Sie den Wiedergabemodus. Das Gerät benötigt einige Minuten Aufwärmzeit, dann können Sie eine Kassette einlegen.

Sollten Fragen zu oder Probleme mit Ihrem Gerät auftreten, wenden Sie sich bitte an den nächsten Sony-Händler.

Fehlerbehebung

Sollten Sie einen Fehler trotz der folgenden Hinweise nicht beheben können, wenden Sie sich an den nächsten Sony-Händler.

Die Kassette läßt sich nicht einlegen.
→ Sie versuchen, die Kassette falsch herum einzulegen.
→ ◄ wurde bereits gedrückt.
Das Gerät funktioniert nicht.
→ Die Batterien wurden nicht polaritätsrichtig eingelegt.
→ Die Batterien sind zu schwach. Tauschen Sie beide Batterien gegen neue aus.
→ ◄—PAUSE wurde in Pfeilrichtung geschoben.
→ Sie versuchen, das Gerät mit Batterien zu betreiben, aber das Netzteil ist mit dem Gerät (nicht jedoch mit der Netzsteckdose) verbunden.
Es ist keine Aufnahme möglich.
→ Im Kassettenfach befindet sich keine Kassette.
→ Die Überspielschutzlasche der Kassette wurde herausgebrochen. Wollen Sie wieder auf das Band aufnehmen, überkleben Sie die Aussparung mit Klebeband.
Die Aufnahme wird unterbrochen.
→ Der Schalter VOR ist auf H oder L eingestellt. Wenn Sie das VOR-System nicht verwenden möchten, stellen Sie VOR auf OFF.
Bei CUE/REVIEW stoppt der Bandtransport oder startet nicht.
Das Band läßt sich nicht vor- und zurückspulen.
→ Die Batterien sind zu schwach. Tauschen Sie beide Batterien gegen neue aus.
Eine vorhandene Aufnahme läßt sich nicht vollständig löschen.
→ Der entsprechende Kopf ist verschmutzt. Nähere Informationen finden Sie unter „Wartung“.
Wiedergeben ist nicht möglich.
→ Das Bandende ist erreicht. Spulen Sie das Band zurück.
Über den Lautsprecher wird kein Ton ausgegeben.
→ Der Ohrhörer ist eingesteckt.
→ Die Lautstärke ist vollständig heruntergedreht.
Der Ton fällt aus oder wird nur mit vielen Störgeräuschen wiedergegeben.
→ Die Lautstärke ist vollständig heruntergedreht.
→ Die Batterien sind zu schwach. Tauschen Sie beide Batterien gegen neue aus.
→ Der entsprechende Kopf ist verschmutzt. Nähere Informationen finden Sie unter „Wartung“.
→ Sie haben die Kassette direkt auf einen Lautsprecher gelegt. Durch die Wirkung der Lautsprechermagnete hat sich die Tonqualität verringert.
→ Verwenden Sie das Gerät nicht in der Nähe von Geräten, die Radiowellen abgeben, wie z. B. Mobiltelefone.
Die Bandgeschwindigkeit ist im Wiedergabemodus zu schnell oder zu langsam.
→ Der Schalter TAPE SPEED ist nicht korrekt eingestellt. Stellen Sie ihn auf dieselbe Geschwindigkeit ein, die beim Aufnehmen verwendet wurde.
→ Die Batterien sind zu schwach. Tauschen Sie beide Batterien gegen neue aus.
Die Bandgeschwindigkeit ist schneller als die normale Wiedergabegeschwindigkeit.
→ Der Schalter FAST PB (nur M-650V) wurde in Pfeilrichtung geschoben.

Wartung (siehe Abb. E)

Reinigen der Bandköpfe und des Bandtransportwegs
Drücken Sie die Taste ◄, und säubern Sie den Kopf ①, den Kapstan ② und die Andruckwalze ③ nach jeweils 10 Gebrauchsstunden mit einem mit Alkohol getränkten Wattestäbchen.

Reinigen des Gehäuses
Nehmen Sie dazu ein weiches, leicht mit Wasser angefeuchtetes Tuch. Verwenden Sie keinen Alkohol, Benzin oder Verdünner.

Technische Daten

Band
(MICROCASSETTE)™ (normaler Typ)
Aufnahmesystem
2 Spuren, 1 Kanal, monoaural
Lautsprecher
Durchmesser ca. 3,6 cm
Bandgeschwindigkeit
2,4 cm/s, 1,2 cm/s
Frequenzbereich
300 - 4 000 Hz (Schalter TAPE SPEED auf 2,4 cm/s)
Eingang (nur M-650V)
Mikrofoneingangsbuchse (Minibuchse/PLUG IN POWER) mit einer Empfindlichkeit von 0,24 mV für Mikrofon mit einer Impedanz von maximal 3 kΩ
Ausgang
Ohrhörerbuchse (Minibuchse) für Ohrhörer mit 8 - 300 Ω
Leistungsabgabe (10% Klirrfaktor)
250 mW
Stromversorgung
3 V Gleichstrom, R6-Batterien der Größe AA × 2/Externe Stromquellen mit 3 V Gleichstrom
Abmessungen (B/H/T)
ca. 62,2 × 119,1 × 25,4 mm einschließlich der vorstehenden Teile und Bedienelemente
Gewicht
M-650V: ca. 115 g (nur Hauptgerät)
M-560V: ca. 113 g (nur Hauptgerät)
Mitgeliefertes Zubehör
Mikrokassette MC-30 (1) (M-650V für Europa/M-560V für Europa und USA)
LR6-Alkalibatterien (2) (nur M-560V für USA)

Änderungen an Design und technischen Daten bleiben vorbehalten.

Voeding

U kunt voor dit apparaat een van de volgende voedingen gebruiken.

Droge batterijen (zie afb. A-(a))

Verzeker u ervan dat er niets is aangesloten op de DC IN 3V-ingang.

1 Open de batterijhouder
2 Plaats twee R6 (maat AA) batterijen met de polen in de juiste richting, en sluit de batterijhouder.

De batterijen verwijderen (zie afb. A-(b))

Deksel van batterijhouder is losgeraakt (zie afb. A-(c))
Bevestig het deksel zoals in de afbeelding wordt aangegeven.

Batterijen vervangen
Voor M-560V
Vervang de batterijen door nieuwe wanneer het REC/BATT lampje verzwakt.

Voor M-650V
Vervang de batterijen door nieuwe wanneer het BATT lampje dooft en het 🔋 lampje knippert.

Opmerkingen
• Het toestel zal nog een tijdje gewoon blijven spelen, zelfs nadat het 🔋 lampje is beginnen knipperen. Toch moet u de batterijen zo snel mogelijk vervangen. Als u dat niet doet, kan het weergavegeluid vervormen, kan er ruis worden opgenomen en is het mogelijk dat het opgenomen geluid te stil is (alleen M-650V).
• In de volgende gevallen hoeft u de batterijen niet te vervangen:
– indien het BATT lampje knippert op de tonen van het weergavegeluid wanneer u het volume hoger zet;
– als het 🔋 lampje even oplicht wanneer de band begint te lopen of aan het einde van de band (alleen M-650V).
– als het 🔋 lampje knippert tijdens FF (CUE) of REW (REVIEW) (alleen M-650V).

Levensduur batterijen (gemiddeld, in uren) (JEITA)*

Batterijen	Opname	
Sony mangaan R6P (SR)	8 (M-650V)	10 (M-560V)
Sony alkaline LR6 (SG)**	26 (M-650V)	30 (M-560V)

* Meetwaarde conform JEITA (Japan Electronics and Information Technology Industries Association) (met een Sony Microcassette)
**Met Sony LR6 (SG) “STAMINA” alkalinebatterijen (geproduceerd in Japan).

Opmerking
De levensduur van de batterij kan korter zijn afhankelijk van de gebruiksomstandigheden van het toestel.

Lichtnet (zie afb. A-(d))

Sluit de netspanningsadapter aan op de DC IN 3V-ingang en steek de stekker in een wandcontactdoos. Gebruik uitsluitend de netspanningsadapter AC-E30HG (niet bijgeleverd). Gebruik geen andere netspanningsadapter.

Polariteit van de stekker 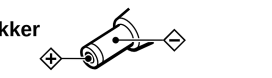

Opmerking
Technische gegevens van de AC-E30HG verschillen van land tot land. Controleer de lokale netspanning en het stekkertype voor aankoop.

Opnemen (zie afb. B-(a))

Er mag niets aangesloten zijn op MIC (alleen M-650V).

1 Druk op de terugstelknop van de bandteller.
2 Druk op ►■ en plaats een microcassette van het standaard-type in de recorder, met de op te nemen kant naar het deksel (zie afb. B-(b))
3 Selecteer de gewenste bandsnelheid.
2,4 cm voor optimale geluidsweergave (aanbevolen voor normaal gebruik): een opname van 30 minuten past op twee zijden van een MC-30 microcassette.
1,2 cm voor langere opnamen: een opname van 60 minuten past op twee zijden van een MC-30 microcassette.
4 Zet VOR op H, L of OFF.
Als u VOR op H of L zet, start de recorder automatisch de opname zodra er geluid wordt waargenomen en stopt als er geen geluid meer is. Dit spaart bandruimte en batterijen.
H : Voor opnamen tijdens vergaderingen of in een stille en/of grote ruimte.
L : Voor dicteren,of voor opname in een rumoerige omgeving.
Als het geluid niet luid genoeg is, zet u VOR op OFF. Doet u dit niet, dan kan het zijn dat het geluid niet wordt opgenomen.
5 Druk op ●.
◄ wordt tegelijkertijd ingedrukt en de opname start.
Terwijl de band loopt, licht het REC lampje op en knippert volgens de geluidssterkte.
Het opnameniveau ligt vast.

Als u dit wilt doen	Drukt u op of zet u de schakelaar op
Opname stoppen	►■
Opname starten tijdens het afspelen	● tijdens het afspelen (het apparaat schakelt in opname-modus)
Opgenomen gedeelte beluisteren	Druk ◄◄CUE/►►REVIEW tijdens de opname in de richting van ►►REVIEW. Laat de knop los op het punt dat u wilt beluisteren.
Opname tijdelijk onderbreken	Schuif ◄—PAUSE in de richting van de pijl.
Cassettebandje uit de recorder halen	►■

Opmerking
Selecteer een weergavesnelheid van 2,4 cm voor de opname als u de opname op een andere recorder wilt beluisteren. Zo voorkomt u veranderingen in de geluidsweergave.

Opmerkingen bij VOR (Voice Operated Recording)
• De werking van het VOR-systeem is grotendeels afhankelijk van de omgevingsgeluiden. Als de opname van slechte kwaliteit is, zet u VOR op OFF.
• Wanneer u het toestel gebruikt in een lawaaierige omgeving, blijft het opnemen. Wanneer het daarentegen te stil is, neemt het toestel niet op. Zet VOR op H (hoog) of L (laag) naargelang van de omstandigheden.

Beluisteren
Sluit de hoofdtelefoon (bijgeleverd) aan op de aansluiting EAR. Het controlevolume kan niet worden geregeld met VOL.

Voorkomen dat een opname per ongeluk wordt gewist (zie afb. B-(c))
Verwijder het wispreventienokje van de microcassette. Als u opnieuw op de cassette wilt opnemen, plakt u het gaatje af met plakband.

Microcassette afspelen (zie afb. C)

1 Plaats een microcassette in de recorder met de af te spelen kant naar het deksel.
2 Selecteer dezelfde bandsnelheid als deze die gebruikt is bij de opname.
3 Druk op ◄.
4 Draai aan VOL om het volume te regelen.

Als u een hoofdtelefoon (niet meegeleverd) aansluit op EAR, krijgt u mono geluid via het linker- en rechterkanaal.

Als u dit wilt doen	Drukt u op of zet u de schakelaar op
Weergave stoppen/Stoppen met versneld voorwaarts of achterwaarts spoelen*	►■
Weergave tijdelijk onderbreken	Schuift u ◄—PAUSE in de richting van de pijl. Het REC (M-650) of REC/BATT (M-560V) lampje dooft.
Versneld voorwaarts spoelen	Schuif ◄◄CUE/►►REVIEW tijdens de stopmodus naar ◄◄CUE.
Terugspoelen	Schuif ◄◄CUE/►►REVIEW tijdens de stopmodus naar ►►REVIEW.
Voorwaarts zoeken tijdens weergave (CUE)	Schuif ◄◄CUE/►►REVIEW naar CUE en houd de knop ingedrukt totdat u het gewenste punt hebt bereikt.
Achterwaarts zoeken tijdens weergave (REVIEW)	Schuif ◄◄CUE/►►REVIEW naar REVIEW en houd de knop ingedrukt totdat u het gewenste punt hebt bereikt.

* Als u niet op ►■ drukt om de modus voor voorwaarts of achterwaarts spoelen uit te schakelen, zullen de batterijen snel leegraken.

Opmerking
Als de band helemaal vooruit of achteruit wordt gespoeld bij het vooruit of achteruit zoeken met beeld (CUE/REVIEW), kan de ◄◄CUE/►►REVIEW schakelaar eventueel niet naar het midden terugkeren wanneer u die loslaat. Schuif deze schakelaar dan weer naar het midden om de weergave te starten.

Weergavesnelheid verhogen (alleen M-650V)
Schuif de FAST PB schakelaar in de richting van de pijl. De weergavesnelheid wordt hoger. Schuif voor normale weergave de schakelaar weer terug.

Einde cassette
Als het einde van de cassette wordt bereikt tijdens het opnemen of afspelen, stopt de recorder en worden ingedrukte knoppen losgelaten.
Na snel vooruit of achteruit spoelen altijd de knop ◄◄CUE/►►REVIEW weer in het midden zetten.

Opnemen en afspelen in combinatie met andere apparatuur (alleen M-650V)

Opnemen via een externe microfoon

Sluit een microfoon aan op MIC. Gebruik een microfoon met lage impedantie (minder dan 3 kΩ) zoals een ECM-T6 (niet meegeleverd). Als u een microfoon van het type 'plug in power' gebruikt, haalt de microfoon daar de benodigde stroom vandaan.

Opmerking
Bij het opnemen via een externe microfoon kan het zijn dat het VOR-systeem vanwege het verschil in geluidsniveau niet optimaal functioneert.

Opnemen vanaf een andere recorder

Sluit een andere cassetterecorder aan op MIC met behulp van de RK-G64HG kabel (niet meegeleverd).
Zet deze recorder in de opnamemodus en de tweede recorder in de weergavemodus. Zet VOR in dit geval op OFF.

Voorzorgsmaatregelen

Met betrekking tot de stroomvoorziening
• Gebruik dit apparaat uitsluitend bij 3V DC.
Als u het apparaat op het lichtnet wilt aansluiten, gebruikt u daarvoor uitsluitend de aanbevolen netspanningsadapter. Gebruik geen andere netspanningsadapter. Als u het apparaat op batterijen wilt gebruiken, plaatst u twee R6 (maat AA) batterijen.

Met betrekking tot het apparaat
• Gebruik uitsluitend (MICROCASSETTE)™ (standaard microcassettes) in dit toestel. Niet-standaard cassettes zijn ongeschikt omdat de “L” maat (zie illustratie) verschilt (zie Fig. D)
• Zet het apparaat niet in de buurt van verwarmingstoestellen of op een plek waar het wordt blootgesteld aan directe zonnestraling, overmatig stof, trillingen of schokken.
• Mocht er vloeistof of een voorwerp in het apparaat terechtkomen, verwijder dan de batterijen of verbreek de aansluiting op het stopcontact en laat het apparaat eerst door een deskundige nakijken alvorens deze weer in gebruik te nemen.
• Hou creditcards met een magnetische codering en horloges met een opwindmechanisme uit de buurt van het apparaat om eventuele beschadiging door de luidsprekermagneet te voorkomen.
• Wanneer het apparatuur gedurende lange tijd niet wordt gebruikt, verwijder dan de batterijen om corrosie door lekkage te vermijden.
• Als het apparaat langere tijd niet is gebruikt, zet u alvorens een cassettebandje te plaatsen het apparaat in weergavemodus en laat u het enkele minuten opwarmen.

Voor vragen of problemen met betrekking tot dit apparaat, kunt u zich tot een Sony dealer bij u in de buurt wenden.

Problemen oplossen

Als het apparaat een storing vertoont die niet in de volgende lijst voorkomt, raadpleegt u een Sony dealer bij u in de buurt.

Er kan geen cassette worden ingebracht.
→ De cassette zit verkeerd.
→ ◄ werd al ingedrukt.
Het toestel werkt niet.
→ De batterijen zijn verkeerd ingebracht.
→ De batterijen zijn bijna leeg. Vervang beide batterijen door nieuwe.
→ ◄—PAUSE is in de richting van het pijltje geschoven.
→ De netspanningsadapter is alleen aangesloten op het toestel en u wilt het toestel laten werken op batterijen.
Opname lukt niet.
→ Er zit geen cassette in de cassettehouder.
→ Het wispreventienokje is verwijderd. Bedek de ontstane opening met kleefband om weer op te kunnen nemen.
De opname wordt onderbroken.
→ De VOR-schakelaar staat op H of L. Zet hem op OFF wanneer u VOR niet gebruikt.
Tijdens CUE/REVIEW stopt de band of wil hij niet lopen.
Snel vooruit of achteruit spoelen lukt niet.
→ De batterijen zijn bijna leeg. Vervang beide batterijen door nieuwe.
De opname kan niet volledig worden gewist.
→ De kop is vuil. Zie “Onderhoud”.
Weergave lukt niet.
→ De band is ten einde. Spoel de band terug.
De luidsprekers produceren geen geluid.
→ De oortelefoon is aangesloten.
→ Het volume staat helemaal dicht.
Het geluid valt weg of is sterk gestoord.
→ Het volume staat helemaal dicht.
→ De batterijen zijn bijna leeg. Vervang beide batterijen door nieuwe.
→ De kop is vuil. Zie “Onderhoud”.
→ Door een cassette op een luidspreker te leggen, werd ze gemagnetiseerd waardoor de geluidskwaliteit is afgenomen.
→ Hou het toestel uit de buurt van apparatuur die radiogolven uitzendt, zoals bijvoorbeeld GSM-telefoons.
De band loopt te snel of te traag in de weergavestand.
→ TAPE SPEED schakelaar verkeerd ingesteld. Zet hem in dezelfde positie als voor opname.
→ De batterijen zijn bijna leeg. Vervang beide batterijen door nieuwe.
De band loopt sneller dan bij normale weergave.
→ De FAST PB schakelaar (alleen M-650V) is in de richting van het pijltje geschoven.

Onderhoud (zie afb. E)

Koppen reinigen
Druk op ◄. Reinig elke 10 speeluren de kop ①, het aandrijfasje ② en het rubberen aandrukrolletje ③ met een in alcohol gedrenkt wattenstaafje.

Behuizing reinigen
Reinig de behuizing met een zachte doek die u met water vochtig maakt. Gebruik geen alcohol, benzine of thinner.

Technische gegevens

Cassette
(MICROCASSETTE)™ (type normal position)
Opnamesysteem
2 sporen 1 kanaal mono
Luidspreker
Diameter ca. 3,6 cm
Bandsnelheid
2,4 cm/s, 1,2 cm/s
Frequentiebereik
300 - 4 000 Hz (met TAPE SPEED schakelaar op 2,4 cm/s)
Ingang (alleen M-650V)
Microfoon invoerbus (minibus/PLUG IN POWER)
Gevoeligheid 0,24 mV voor 3 kΩ of lagere impedantie microfoon
Uitgang
Oortelefoonbus (minibus) voor 8 - 300 Ω oortelefoon
Uitgangsvermogen (bij 10% harmonische vervorming)
250 mW
Spanningsvereisten
3 V DC batterijen type R6 (maat AA) × 2/Externe DC 3 V spanningsbronnen
Afmetingen (bxhxd)
ca. 62,2 × 119,1 × 25,4 mm, inclusief onderdelen en knoppen
Gewicht
M-650V: ca. 115 g (alleen hoofdtoestel)
M-560V: ca. 113 g (alleen hoofdtoestel)
Bijgeleverde accessoires
Microcassette MC-30 (1) (M-650V voor Europa/M-560V voor Europa en V.S.A.)
Alkalinebatterijen LR6 (2) (alleen M-560V voor V.S.A.)

Wijziging in ontwerp en technische gegevens voorbehouden, zonder voorafgaande kennisgeving.

Om bruksanvisningen

Instruktionerna i denna handbok gäller för 2 modeller.
M-650V har använts i alla illustrationer.
Skillnaderna mellan dem visas i tabellen nedan:

	M-650V	M-560V
Bandräkneverk	○	○
MIC-uttag	○	—
REC-lampa	○	—
BATT/▭-lampa	○	—
REC/BATT-lampa	—	○
VOR	○	○
FAST PB	○	—
Handledsrem	○	—

○: finns eller medföljer
—: finns inte eller medföljer inte

Information om de medföljande tillbehören finns under "Tekniska data" i den här bruksanvisningen.

Tietoja tästä oppaasta

Tässä oppaassa olevat ohjeet on tarkoitettu 2 mallille. Kuvissa näkyy malli M-650V.
Mallien erot käyvät ilmi seuraavasta taulukosta:

	M-650V	M-560V
Nauhalaskuri	○	○
MIC-liitäntä	○	—
REC-merkkivalo	○	—
BATT/▭-merkkivalo	○	—
REC/BATT-merkkivalo	—	○
VOR-toiminto	○	○
FAST PB -toiminto	○	—
Käsihihna	○	—

○: ominaisuus tai vakiovaruste
—: ei ominaisuus eikä vakiovaruste

Lisätietoja vakiovarusteista on tämän oppaan kohdassa "Tekniset tiedot".

A

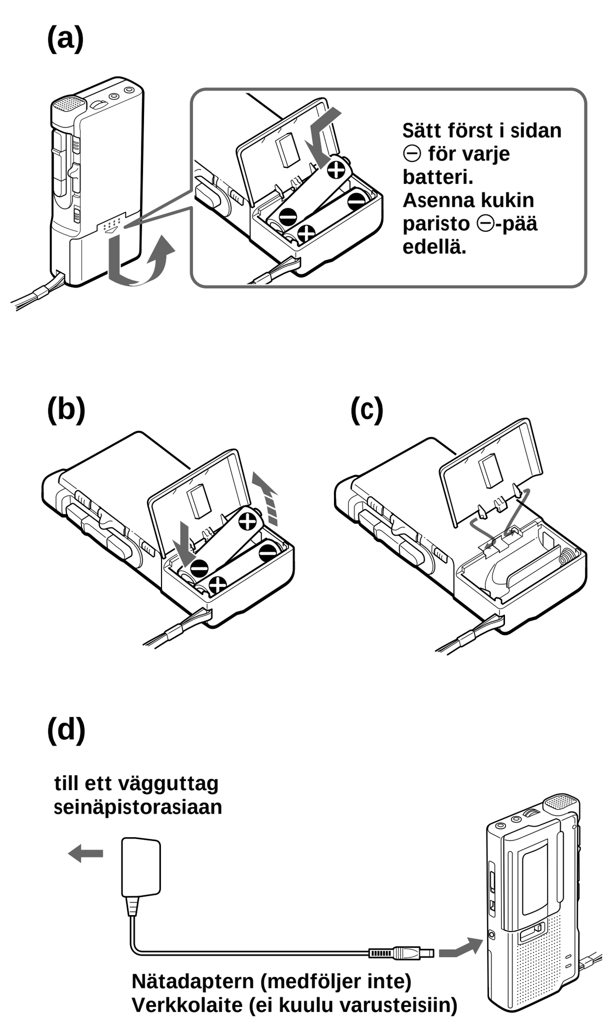

B

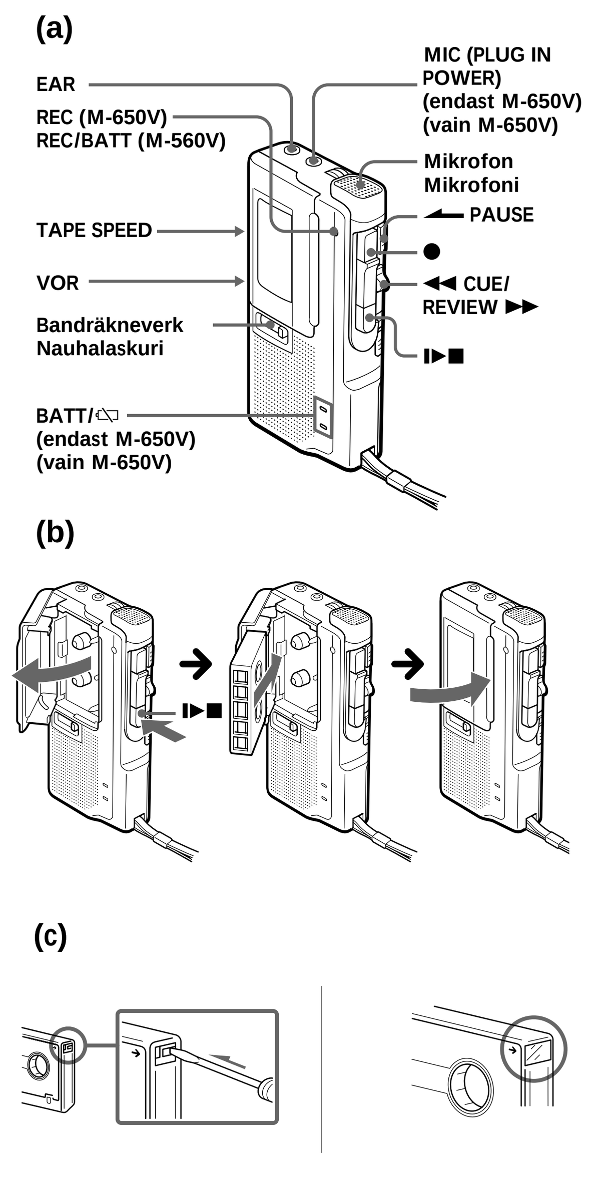

C

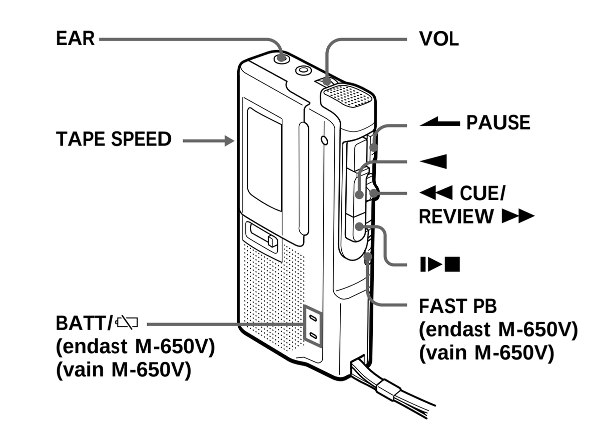

D

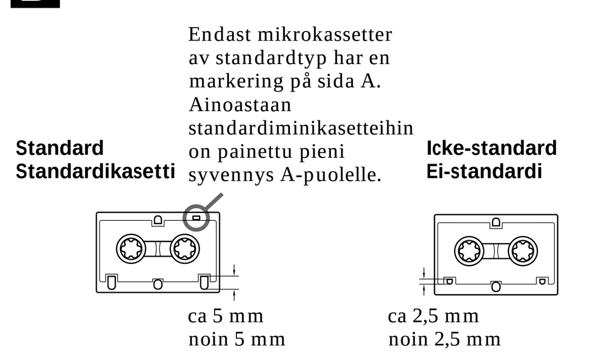

E

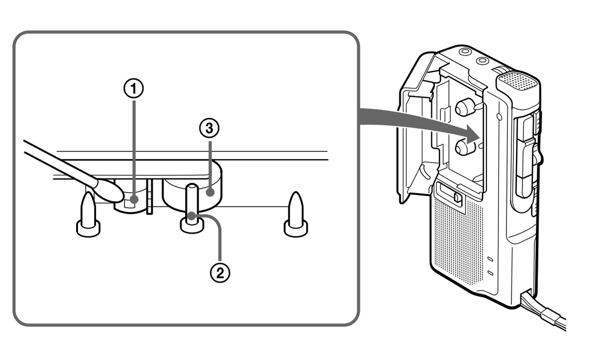

Välja strömkälla

Välj en av följande strömkällor.

Batterier (se bild A-(a))

Kontrollera att inget är anslutet till likströmsuttaget DC IN 3V.
1 Öppna locket till batterifacket.
2 Sätt i de två R6-batterierna (storlek AA) med polerna åt rätt håll och stäng locket.

Ta ur batterierna (se bild A-(b))

Om locket till batterifacket ramlar av (se bild A-(c))
Anslut i enlighet med bilderna.

När ska batterierna bytas?
För M-560V
Byt ut batterierna mot nya när REC/BATT-lampan börjar lysa svagt.

För M-650V
Byt ut batterierna mot nya när BATT-lampan slocknar och ▭-lampan börjar blinka.

Obs!
- Uppspelningen sker normalt ett tag trots att lampan ▭ blinkar. Byt ut batterierna så fort som möjligt. Om du inte gör det blir uppspelningsljudet inte normalt, brus kan spelas in och det inspelade ljudet blir inte tillräckligt högt (endast M-650V).
- I följande fall behöver du inte byta ut batterierna:
  – Om BATT-lampan blinkar i takt med det uppspelade ljudet när du vrider upp volymen.
  – Om lampan ▭ tänds när bandet börjar spelas upp eller när det kommit till slutet (endast M-650V).
  – Om lampan ▭ blinkar under FF (CUE) eller REW (REVIEW) (endast M-650V).

Batteriernas brukstid (i ungefärligt antal timmar) (JEITA)*

Batterier	Inspelning	
Sony manganbatterier R6P (SR)	8 (M-650V)	10 (M-560V)
Sony alkaliska LR6 (SG)**	26 (M-650V)	30 (M-560V)

* Uppmätta värden enligt standard JEITA (Japan Electronics and Information Technology Industries Association) med Sony mikrokassett
**När du använder Sony LR6 (SG) "STAMINA" alkaliskt torrbatteri (tillverkat i Japan)

Obs!
Batterilivslängden kan förkortas beroende på hur du använder enheten.

Nätadapter (se bild A-(d))

Anslut nätadaptern till vägguttaget och till likströmsuttaget DC IN 3V på kassettspelaren. Använd nätadaptern AC-E30HG (medföljer inte). Använd inte någon annan typ av nätadapter.

Kontaktens polaritet

Obs!
Specifikationerna för AC-E30HG är olika för olika områden. Kontrollera din lokala spänning och formen på kontakten innan du köper adaptern.

Spela in (se bild B-(a))

Kontrollera att inget är anslutet till MIC-uttaget (endast M-650V).
1 Tryck på bandräkneverkets nollställningsknapp.
2 Tryck på I▶■ och sätt i en mikrokassett av standardtyp med den sida du vill spela in på vänd mot locket (se bild B-(b)).
3 Välj önskad bandhastighet.
2,4 cm för bästa ljud (vid normal användning): Du kan spela in 30 minuter på båda sidor av mikrokassetten MC-30.
1,2 cm för längre inspelningstid: Du kan spela in 60 minuter på båda sidor av mikrokassetten MC-30.
4 Skjut reglaget VOR till läget H, L eller OFF.
Skjuter du VOR-reglaget till läget H eller L kommer kassettspelaren att automatiskt spela in när ett ljud hörs och automatiskt gå in i pausläge när det är tyst (du sparar band och batterier).
H : För inspelning under möten och på tysta och öppna platser.
L : För diktering mm.
När ljudkällans nivå är för låg bör du skjuta reglaget till läget OFF, annars kan det hända att någonting inte blir inspelat.
5 Tryck på ●.
◀ trycks samtidigt ned och inspelningen startar. När bandet är igång lyser eller blinkar REC-lampan beroende på ljudets styrka.
Inspelningsnivån är fast.

För att	Gör följande
Avbryta inspelningen	Tryck på I▶■.
Påbörja inspelning under uppspelning	Tryck på ● under uppspelning (kassettspelaren går in i inspelnings-läge).
Spela upp det du nyss har spelat in	När kassettspelaren är i inspelning-släge skjuter du◀◀CUE/▶▶REVIEW mot ▶▶REVIEW. Släpp knappen där du vill starta uppspelningen.
Göra en paus i inspelningen	Skjut reglaget ◀━PAUSE i pilens riktning.
Ta ur kassetten	Tryck på I▶■.

Obs!
Välj bandhastigheten 2,4 cm för inspelning om du tänker spela upp bandet på en annan kassettbandspelare, annars kan ljudkvaliteten påverkas.

VOR-systemet (Voice Operated Recording)
- VOR-systemet är beroende av de omgivande förhållandena. Om inspelningen inte blir bra stänger du av funktionen genom att skjuta reglaget VOR till läget OFF.
- Använder du enheten i en bullrig miljö stannar den kvar i inspelningsläget. Om å andra sidan ljudet är för lågt startar inte inspelningen. Ställ VOR på H (högt) eller L (lågt) beroende på inspelningsförhållandena.

Lyssna på ljudet under inspelning
Anslut ett par hörlurar (medföljer inte) till uttaget EAR.
Volymen kan inte ändras med VOL.

Skydda ett kassettband mot överspelning (se bild B-(c))
Bryt av säkerhetsflikarna på kassetten. Vill du spela in på bandet igen tejpar du bara över hålen.

Spela upp ett kassettband (se bild C)

1 Sätt i ett kassettband med den sida du vill spela upp vänd mot locket.
2 Välj samma bandhastighet som vid inspelningen.
3 Tryck på ◀.
4 Ställ in volymen genom att vrida på VOL.

Om du ansluter hörlurar (medföljer inte) till EAR-utgången får du monoljud från såväl vänster som höger kanal.

För att	Gör följande
Avbryta en upp-spelning/avbryta snabbspolning framåt eller bakåt*	Tryck på I▶■.
Göra en paus i uppspelningen	Skjut reglaget ◀━PAUSE i pilens riktning. Lampan REC (M-650V) eller REC/BATT (M-560V) slocknar.
Snabbspola framåt	När bandet är i stoppläge skjuter du ◀◀CUE/▶▶REVIEW mot ◀◀CUE.
Snabbspola bakåt	När bandet är i stoppläge skjuter du ◀◀CUE/▶▶REVIEW mot ▶▶REVIEW.
Söka framåt under uppspelning (CUE)	När bandet är i uppspelningsläge skjuter du ◀◀CUE/▶▶REVIEW nedåt och släpper när du har sökt klart.
Söka bakåt under uppspelning (REVIEW)	När bandet är i uppspelningsläge skjuter du ◀◀CUE/▶▶REVIEW uppåt och släpper när du har sökt klart.

* Se till att du trycker på I▶■ när bandet är färdigspolat, annars tar batterierna snabbt slut.

Obs!
Om bandet är helt framspolat eller tillbakaspolat när du utför sökning framåt/bakåt under uppspelning (CUE/REVIEW), kan det hända att ◀◀CUE/▶▶REVIEW-omkopplaren inte går tillbaka till centerläget när du släpper omkopplaren. I så fall skjuter du tillbaka omkopplaren till mitten för att starta uppspelning.

Öka uppspelningshastigheten (endast M-650V)
Skjut reglaget FAST PB i pilens riktning.
Uppspelningshastigheten ökar.
Återgå till normal hastighet genom att skjuta FAST PB-reglaget till det ursprungliga läget.

I slutet av bandet
I in- eller uppspelningsläge stannar bandet när det kommer till slutet och de nedtryckta knapparna åker automatiskt upp (automatisk avstängningsmekanism).
Var noga med att återställa ◀◀CUE/▶▶REVIEW-knappen till mitten efter snabbspolning framåt eller bakåt.

Inspelning/uppspelning med ansluten utrustning (endast M-650V)

Spela in med en extern mikrofon

Anslut en mikrofon till MIC ingången. Använd en mikrofon med låg impedans (mindre än 3 kΩ) t.ex. ECM-T6 (medföljer ej). När du använder en strömdriven mikrofon drivs den via kassettspelarens strömförsörjning.

Obs!
När du spelar in med en extern mikrofon kan det hända att VOR-systemet inte fungerar riktigt som det ska. Detta beror på skillnader i känslighet.

Spela in från en annan kassettspelare

Anslut den andra kassettspelaren till MIC-ingången med anslutningssladden RK-G64HG (medföljer ej).
Ställ denna kassettspelare i inspelningsläge och en annan kassettspelare i uppspelningsläge. Ställ reglaget VOR i läget OFF.

Försiktighetsåtgärder

Strömförsörjning
- Anslut endast enheten till 3 V likströmsuttag.
Vid nätdrift använder du den nätadapter som rekommenderas för kassettspelaren. Använd inte någon annan typ av adapter.
För batteridrift krävs två R6-batterier (storlek AA).

Kassettspelaren
- Använd endast band som är märkta MICROCASSETTE™ (mikrokassetter av standardtyp). Andra kassetter kan inte användas på grund av att deras "L" dimension (se bilden) är annorlunda. (se bild D)
- Lämna inte enheten nära värmekällor eller i direkt solljus, en plats som är mycket dammig eller på en plats där den utsätts för mekaniska stötar.
- Skulle ett föremål eller vätska komma in i enheten ska du genast ta ur batterierna eller koppla ur AC-adaptern. Lämna sedan enheten för kontroll hos en kvalificerad serviceverkstad innan du använder den igen.
- Håll kreditkort och uppdragbara klockor borta från enheten för att undvika eventuella skador från magneten i högtalaren.
- Om du vet att du inte kommer att använda enheten under en längre tid bör du ta ut batterierna för att undvika batteriläckage och syreskador på enheten.
- Om kassettspelaren inte har använts på ett tag sätter du den i uppspelningsläge och låter den stå några minuter för uppvärmning innan du sätter i ett band.

Om du har några frågor om kassettspelaren, eller om du får problem, vänder du dig till närmaste Sony-återförsäljare.

Felsökning

Om något av problemen kvarstår även sedan du har gjort de kontroller som beskrivs nedan, kontaktar du en Sony-återförsäljare för hjälp.

Det går inte att sätta in en kassett.
→ Du har vänt kassetten åt fel håll.
→ Du har redan tryckt på ◀.
Enheten fungerar inte.
→ Du har satt i batterierna åt fel håll (vänt polerna fel).
→ Batterierna är svaga. Byt ut båda batterierna mot nya.
→ Du har skjutit ◀━PAUSE i pilens riktning.
→ AC-adaptern är bara ansluten till enheten, och du tänker driva den med batterier.
Det går inte att spela in.
→ Det finns ingen kassett i kassettfacket.
→ Fliken på kassetten har tagits bort. Vill du spela över bandet täcker du över hålet med en bit tejp.
Inspelningen avbryts.
→ VOR-omkopplaren är ställd på H eller L. När du inte använder VOR bör du ställa den på OFF.
Under CUE/REVIEW stannar bandet eller rör sig inte.
Det går inte att snabbspola, varken framåt eller bakåt.
→ Batterierna är svaga. Byt ut båda batterierna mot nya.
Det går inte att helt och hållet radera inspelningarna.
→ Bandhuvudet är smutsigt. Se "Underhåll".
Det går inte att spela upp kassetten.
→ Kassetten har nått slutet. Spola tillbaka bandet.
Det hörs inget ljud från högtalaren.
→ Öronsnäckorna är anslutna.
→ Du har vridit ned volymen för mycket.
Ljudet försvinner sporadiskt, eller spelas upp med onormalt mycket störningar.
→ Du har vridit ned volymen för mycket.
→ Batterierna är svaga. Byt ut båda batterierna mot nya.
→ Bandhuvudet är smutsigt. Se "Underhåll".
→ Om du lagt kassetten direkt på enhetens högtalare finns det risk för att bandet blivit avmagnetiserat eller att ljudkvaliteten försämrats.
→ Håll enheten borta från utrustning som avger radiostrålning, t.ex. mobiltelefoner.
Bandhastigheten är antingen för snabb eller för långsam i uppspelningsläget.
→ Felaktig inställning av TAPE SPEED-omkopplaren. Ställ den på samma hastighet som du använde vid inspelningen.
→ Batterierna är svaga. Byt ut båda batterierna mot nya.
Bandhastigheten är större än den normala uppspelningshastigheten.
→ Du har skjutit FAST PB-omkopplaren (endast M-650V) i pilens riktning.

Underhåll (se bild E)

Rengöra bandhuvuden och bandbana
Tryck på ◀ och torka av huvudet ①, drivrullen ② och bandhjulen ③ med en bomullspinne fuktad med alkohol. Gör detta var 10:e driftstimme.

Utvändig rengöring
Använd en mjuk duk fuktad med vatten. Använd inte alkohol, bensin eller thinner.

Tekniska data

Band
MICROCASSETTE™ (normal positionstyp)
Inspelningssystem
Enkanaligt med 2 spår, mono
Högtalare
Diameter ca 3,6 cm
Bandhastighet
2,4 cm/s, 1,2 cm/s
Frekvensomfång
300 - 4 000 Hz (med TAPE SPEED-omkopplaren ställd på 2,4 cm/s)
Ingång (endast M-650V)
Mikrofoningång (minikontakt/uttag för strömdriven (PLUG IN POWER) mikrofon)
känslighet 0,24 mV för 3 kΩ eller lägre impedans
Utgång
Hörlursuttag (minikontakt) för hörlur 8 - 300 Ω
Uteffekt (10% olinjär distortion)
250 mW
Strömförsörjning
3 V DC batterier R6 (storlek AA) × 2/Extern DC 3 V
Dimensioner (b/h/d)
Ca 62,2 × 119,1 × 25,4 mm inkl utskjutande delar och reglage
Vikt
M-650V: Ca 115 g (endast huvudenheten)
M-560V: Ca 113 g (endast huvudenheten)
Medföljande tillbehör
Mikrokassett MC-30 (1) (M-650V för Europa/M-560V för Europa och USA)
Alkaliska batterier LR6 (2) (M-560V endast för USA)

Rätt till ändringar förbehålles.

Virtalähteiden valmisteleminen

Valitse jokin seuraavista virtalähteistä.

Kuivaparistot (katso kuvaa A-(a))

Varmista, ettei laitteen DC IN 3V -liitäntään ole liitetty mitään.
1 Avaa paristolokeron kansi.
2 Asenna kaksi R6 (SR)-paristoa (koko AA) paikalleen niin, että paristojen navat tulevat oikein päin, ja sulje kansi.

Paristojen poistaminen (katso kuvaa A-(b))

Jos paristolokeron kansi irtoaa vahingossa (katso kuvaa A-(c))
Kiinnitä se kuvan mukaan.

Paristojen vaihtamisajankohta
M-560V
Vaihda paristot uusiin, kun REC/BATT-merkkivalo himmenee.

M-650V
Vaihda paristot uusiin, kun BATT-merkkivalo sammuu ja ▭-merkkivalo vilkkuu.

Huomautuksia
- Laite jatkaa soittoa normaalisti jonkin aikaa, vaikka ▭-merkkivalo alkaisikin vilkkua. Vaihda paristot kuitenkin mahdollisimman nopeasti. Muutoin soitto normaalilla äänenlaadulla ei ole mahdollista, äänitykseen voi tulla kohinaa ja äänitetty ääni jää liian hiljaiseksi (vain M-650V).
- Seuraavissa tilanteissa sinun ei tarvitse vaihtaa paristoja:
  - jos BATT-merkkivalo vilkkuu soitettavan äänen tahdissa, kun lisäät äänenvoimakkuutta
  - jos ▭-merkkivalo syttyy hetkellisesti nauhan alkaessa pyöriä tai nauhan lopussa (vain M-650V)
  - jos ▭-merkkivalo vilkkuu eteenpäinkelauksen (FF, CUE) tai taaksepäinkelauksen (REW, REVIEW) aikana (vain M-650V).

Paristojen varauksen kestoaika (keskim. tuntia) (JEITA)*

Paristot	Äänitys	
Sony-mangaaniparistot R6P (SR)	8 (M-650V)	10 (M-560V)
Sony-alkaliparistot LR6 (SG)**	26 (M-650V)	30 (M-560V)

* JEITA (Japan Electronics and Information Technology Industries Association) -standardin mukaisesti mitattu arvo (käytettäessä Sony-mikrokasettia)
**Käytettäessä Sonyn LR6 (SG) "STAMINA" -alkalikuivaparistoja (valmistettu Japanissa)

Huomautus
Paristojen varauksen kestoaika voi olla mainittua lyhyempi laitteen käyttötavan mukaan.

Verkkovirta (katso kuvaa A-(d))

Liitä verkkolaite DC IN 3V -liitäntään ja pistorasiaan. Käytä verkkolaitetta AC-E30HG (ei sisälly vakiovarusteisiin). Älä käytä mitään muuta verkkolaitetta.

Liittimen polariteetti

Huomautus
AC-E30HG:n tekniset ominaisuudet vaihtelevat myyntialueen mukaan. Tarkista paikallinen verkkojännite ja verkkopistokkeen muoto ennen laitteen ostamista.

Äänitys (katso kuvaa B-(a))

Varmista, ettei laitteen MIC-liitäntään ole liitetty mitään (vain M-650V).
1 Paina nauhalaskurin nollauspainiketta.
2 Paina I▶■-painiketta ja aseta standardin mukainen mikrokasetti paikalleen äänitettävä puoli kantta kohti (katso kuvaa B-(b)).
3 Valitse haluamasi nauhanopeus.
2,4 cm parasta äänenlaatua varten (suositeltava normaaliin käyttöön): voit tehdä 30 minuutin pituisen äänityksen äänittämällä MC-30-mikrokasetin kummallekin puolelle.
1,2 cm pitkää äänitysaikaa varten: voit tehdä 60 minuutin pituisen äänityksen äänittämällä MC-30-mikrokasetin kummallekin puolelle.
4 Aseta VOR-kytkin asentoon H, L tai OFF.
Jos asetat VOR-kytkimen asentoon H tai L, laite alkaa automaattisesti äänittää ääntä ja kytkeytyy taukotilaan, kun ääntä ei ole (tämä säästää nauhoja ja paristoja).
H : Jos äänität kokouksessa tai hiljaisessa ja/tai suuressa huoneessa.
L : Jos äänität sanelua tai äänität meluisassa paikassa.
Jos äänet ovat liian hiljaisia, aseta kytkin asentoon OFF, koska muutoin laite ei ala äänittää.
5 Paina ●-painiketta.
◀-painike aktivoituu samanaikaisesti, ja äänitys alkaa. Kun nauha pyörii, REC-ilmaisin syttyy ja vilkkuu äänenvoimakkuuden mukaan.
Äänitystasoa ei voi muuttaa.

Kun haluat	Paina tai liu'uta
Keskeyttää äänityksen	I▶■
Aloittaa äänityksen soiton aikana	● soiton aikana (laite kytkeytyy äänityksen valmiustilaan)
Kuunnella juuri äänitettyä osaa	Liu'uta ◀◀CUE/▶▶REVIEW-kytkin asentoon ▶▶REVIEW äänityksen aikana. Vapauta kytkin kohdassa, josta haluat aloittaa soiton.
Kytkeä äänityksen taukotilaan	Liu'uta ◀━PAUSE-kytkin nuolen suuntaan.
Poistaa kasetin	I▶■

Huomautus
Valitse 2,4 cm:n nauhanopeus äänitystä varten, jos haluat soittaa äänitettyä kasettia toisella laitteella. Muutoin äänenlaatu voi muuttua.

Huomautuksia VOR-toiminnosta (Voice Operated Recording, ääniohjattu äänitys)
- VOR-järjestelmän toiminta riippuu ympäristön äänien voimakkuudesta. Jos et saa haluamaasi tulosta, aseta VOR-kytkin asentoon OFF.
- Kun käytät tätä laitetta meluisassa ympäristössä, laite pysyy aina äänitystilassa. Jos äänet taas ovat liian hiljaisia, laite ei ala äänittää. Aseta VOR-kytkin ympäristön äänien voimakkuuden mukaan asentoon H (äänet hiljaisia) tai L (äänet voimakkaita).

Äänen tarkkailu
Liitä korvakuuloke (ei sisälly vakiovarusteisiin) EAR-liitäntään.
Tarkkailun äänenvoimakkuutta ei voi säätää VOL-säätimellä.

Kasetin suojaaminen vahingossa tehtävältä äänitykseltä (katso kuvaa B-(c))
Murra ja poista kasetin suojakielekkeet. Jos haluat myöhemmin äänittää kasetille uudelleen, peitä suojakielekkeen paljastama kolo teipillä.

Nauhan soittaminen (katso kuvaa C)

1 Aseta kasetti paikalleen soitettava puoli kantta kohti.
2 Valitse sama nauhanopeus kuin mitä nauhan äänityksessä on käytetty.
3 Paina ◀-painiketta.
4 Säädä äänenvoimakkuus kääntämällä VOL-säädintä.

Jos liität kuulokkeet (eivät sisälly vakiovarusteisiin) EAR-liitäntään, sekä vasemmasta että oikeasta kanavasta kuuluu monoääni.

Kun haluat	Paina tai liu'uta
Keskeyttää soiton/keskeyttää kelauksen eteen- tai taaksepäin*	I▶■
Kytkeä soiton taukotilaan	Liu'uta ◀━PAUSE-painike nuolen suuntaan. REC (M-650) tai REC/BATT (M-560V) -merkkivalo sammuu.
Kelata eteenpäin	Liu'uta ◀◀CUE/▶▶REVIEW-kytkin asentoon ◀◀CUE pysäytystilan aikana.
Kelata taaksepäin	Liu'uta ◀◀CUE/▶▶REVIEW-kytkin asentoon ▶▶REVIEW pysäytystilan aikana.
Hakea eteenpäin soiton aikana (CUE)	Pidä ◀◀CUE/▶▶REVIEW-kytkin alas painettuna soiton aikana ja vapauta se haluamassasi kohdassa.
Hakea taaksepäin soiton aikana (REVIEW)	Pidä ◀◀CUE/▶▶REVIEW-kytkin ylös työnnettynä soiton aikana ja vapauta se haluamassasi kohdassa.

* Jos et pysäytä kelausta, kun nauha on kelautunut kokonaan loppuun tai alkuun, paristojen varaus purkautuu hyvin nopeasti. Paina siis I▶■-painiketta.

Huomautus
Jos nauha kelautuu aivan loppuun tai alkuun eteen- tai taaksepäin suuntautuvan haun (CUE/REVIEW) aikana, ◀◀CUE/▶▶REVIEW-kytkin ei ehkä palaudu keskiasentoon, kun vapautat kytkimen. Aloita soitto tällöin painamalla kytkin takaisin keskelle.

Soittonopeuden suurentaminen (vain M-650V)
Liu'uta FAST PB -kytkintä nuolen suuntaan. Soittonopeus suurenee.
Kun haluat palata alkuperäiseen nopeuteen, liu'uta FAST PB -kytkin takaisin alkuperäiseen asentoon.

Nauhan lopussa
Äänitys- tai soittotilassa nauha pysähtyy kasetin lopussa, ja lukitut painikkeet vapautuvat automaattisesti (automaattinen katkaisumekanismi).
Muista asettaa ◀◀CUE/▶▶REVIEW-kytkin takaisin keskiasentoon eteen- tai taaksepäinkelauksen jälkeen.

Äänitys/soitto liitetyllä laitteella (vain M-650V)

Äänitys ulkoisella mikrofonilla

Liitä mikrofoni MIC-liitäntään. Käytä mikrofonia, jonka impedanssi on matala (alle 3 kΩ). Tällainen on esimerkiksi ECM-T6 (ei sisälly vakiovarusteisiin). Jos käytät mikrofonia, joka saa käyttöjännitteensä liittimensä kautta, tämä laite syöttää käyttöjännitteen mikrofoniin.

Huomautus
Kun äänität ulkoisella mikrofonilla, VOR-järjestelmä ei ehkä toimi oikein herkkyyseron takia.

Äänitys toisesta kasettinauhurista

Liitä toinen nauhuri MIC-liitäntään RK-G64HG-liitäntäjohdolla (ei sisälly vakiovarusteisiin).
Kytke tämä laite äänitystilaan ja toinen kasettinauhuri soittotilaan. Aseta VOR-kytkin asentoon OFF.

Varotoimet

Virtalähteet
- Käytä laitetta vain 3 voltin tasavirralla.
Käytä verkkovirtakäytössä tähän laitteeseen suositeltua verkkolaitetta. Älä käytä mitään muuntyyppistä verkkolaitetta. Jos käytät laitetta paristoilla, käytä kahta R6-paristoa (koko AA).

Laite
- Käytä vain MICROCASSETTE™ (standardin mukaisia mikrokasetteja) tässä laitteessa. Muita kuin standardin mukaisia kasetteja ei voi käyttää, koska niiden "L"-mitta on eri (katso kuvaa D).
- Älä sijoita laitetta paikkaan, jossa se altistuu kuumuudelle, auringonvalolle, pölylle tai iskuille.
- Jos jokin kiinteä esine tai nestettä joutuu laitteen sisään, poista paristot tai irrota verkkolaite ja vie laite huoltoon tarkistettavaksi ennen kuin käytät sitä uudelleen.
- Pidä magneettikoodatut luottokortit ja jousella toimivat kellot etäällä laitteesta välttääksesi kaiuttimen magneetin mahdollisesti aiheuttamat vahingot.
- Jos et aio käyttää laitetta pitkään aikaan, poista siitä paristot, jotta estät paristojen mahdollisen vuotamisen ja siitä seuraavan korroosion aiheuttamat vahingot.
- Jos laitetta ei ole käytetty pitkään aikaan, kytke se soittotilaan ja anna sen lämmetä muutama minuutti ennen kuin asetat siihen kasetin.

Jos sinulla on laitteeseen liittyviä kysymyksiä tai ongelmia, ota yhteys lähimpään Sony-jälleenmyyjään.

Vianmääritys

Jos ongelma ei katoa tehtyäsi seuraavat tarkistukset, ota yhteys lähimpään Sony-jälleenmyyjään.

Laitteeseen ei voi asettaa kasettia.
→ Kasetti asetetaan laitteeseen väärin päin.
→ ◀-painiketta on jo painettu.
Laite ei toimi.
→ Paristot on asetettu paristolokeroon väärin päin.
→ Paristojen varaus on heikko. Vaihda molemmat paristot uusiin.
→ ◀━PAUSE-kytkin on liu'utettuna nuolen suuntaan.
→ Verkkolaite on liitetty vain laitteeseen, ja aiot käyttää laitetta paristoilla.
Äänittäminen ei onnistu.
→ Kasettipesässä ei ole kasettia.
→ Kasetin suojakieleke on poistettu. Jos haluat äänittää kasetille uudelleen, peitä suojakielekkeen paljastama kolo teipillä.
Äänitys keskeytyy.
→ VOR-kytkin on asennossa H tai L. Kun et halua käyttää VOR-toimintoa, aseta kytkin asentoon OFF.
CUE/REVIEW-toiminnon aikana nauha pysähtyy tai ei pyöri lainkaan.
Kelaus eteen- tai taaksepäin ei toimi.
→ Paristojen varaus on heikko. Vaihda molemmat paristot uusiin.
Äänityksen poisto ei onnistu täydellisesti.
→ Äänipää on likaantunut. Katso "Kunnossapito".
Soitto ei onnistu.
→ Nauha on saavuttanut lopun. Kelaa nauhaa taaksepäin.
Kaiuttimesta ei kuulu ääntä.
→ Korvakuuloke on liitettynä laitteeseen.
→ Äänenvoimakkuus on minimissä.
Äänessä on katkoja tai kohinaa.
→ Äänenvoimakkuus on minimissä.
→ Paristojen varaus on heikko. Vaihda molemmat paristot uusiin.
→ Äänipää on likaantunut. Katso "Kunnossapito".
→ Kasettinauhan asettaminen kaiuttimen päälle on aiheuttanut nauhan magnetoitumisen ja äänenlaadun huononemisen.
→ Käytä laitetta etäällä radioaaltoja lähettävistä laitteista, kuten matkapuhelimista.
Nauhanopeus on liian suuri tai pieni soittotilassa.
→ TAPE SPEED -kytkin on väärässä asennossa. Aseta se samaan nopeuteen kuin nauhan äänityksessä on käytetty.
→ Paristojen varaus on heikko. Vaihda molemmat paristot uusiin.
Nauhanopeus on suurempi kuin normaali soittonopeus.
→ FAST PB -kytkin (vain M-650V) on liu'utettuna nuolen suuntaan.

Kunnossapito (katso kuvaa E)

Äänipään ja nauharadan puhdistaminen
Paina ◀-painiketta ja pyyhi äänipää ①, vetoakseli ② ja vetorulla ③ alkoholiin kostutetulla pumpulipuikolla 10 käyttötunnin välein.

Ulkopinnan puhdistaminen
Käytä puhdistukseen pehmeää, kevyesti veteen kostutettua liinaa. Älä käytä alkoholia, bensiiniä tai ohenteita.

Tekniset tiedot

Nauha
MICROCASSETTE™ (normaali tyyppi)
Äänitysjärjestelmä
2 raitaa, 1 kanava, mono
Kaiutin
Läpimitta noin 3,6 cm
Nauhanopeus
2,4 cm/s, 1,2 cm/s
Taajuusalue
300 - 4 000 Hz (kun TAPE SPEED -kytkin on asennossa 2,4 cm/s)
Tuloliitännät (vain M-650V)
Mikrofoniliitäntä (miniliitäntä/PLUG IN POWER)
herkkyys 0,24 mV mikrofonilla, jonka impedanssi on enintään 3 kΩ
Lähtöliitännät
Korvakuulokkeen liitäntä (miniliitäntä) 8 - 300 Ω korvakuulokkeelle
Lähtöteho (10 %:n harmonisella säröllä)
250 mW
Käyttöjännite
3 V DC, paristot R6 (koko AA) × 2/Ulkoiset virtalähteet, 3 V DC
Mitat (l/k/s)
Noin 62,2 × 119,1× 25,4 mm ulkonevat osat ja säätimet mukaan lukien
Paino
M-650V: Noin 115 g (vain päälaite)
M-560V: Noin 113 g (vain päälaite)
Vakiovarusteet
Mikrokasetti MC-30 (1) (M-650V Euroopassa / M-560V Euroopassa ja USA:ssa)
Alkaliparistot LR6 (2) (M-560V vain USA:ssa)

Valmistaja pidättää itsellään oikeuden muuttaa laitteen muotoilua ja ominaisuuksia ilman erillistä ilmoitusta.