SONY

3-268-114-21(1)

Active Speaker System

Bruksanvisning
Οδηγίες Λειτουργίας
Návod na používanie
Návod k obsluze
Kullanım Talimatları
Használati útmutató
Instrukcja obsługi
Інструкції з експлуатації

SRS-ZX1

http://www.sony.net/

©2008 Sony Corporation Printed in China

A

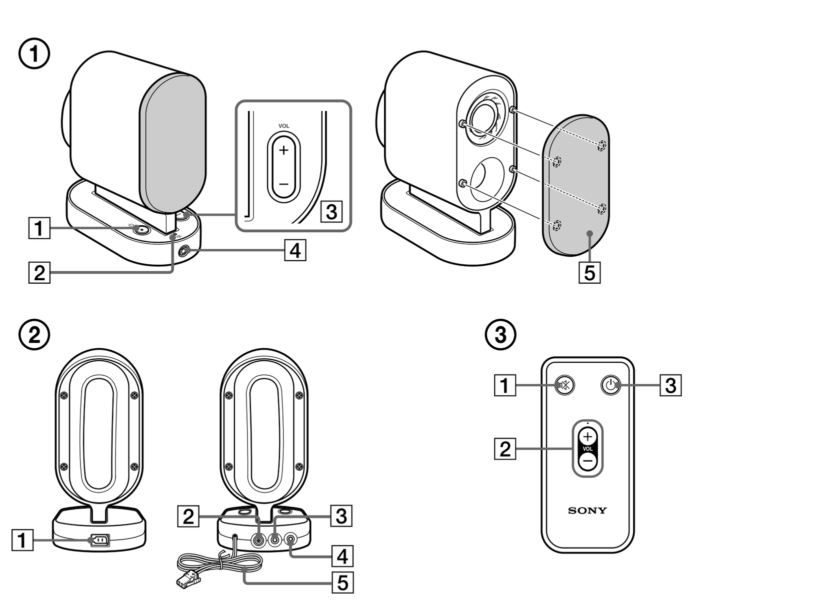

B

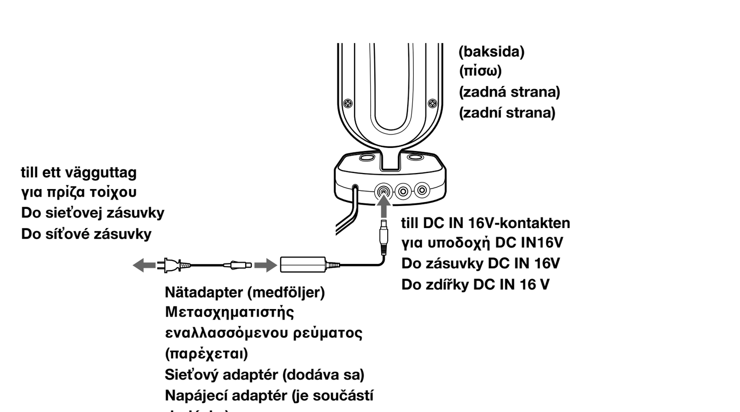

C

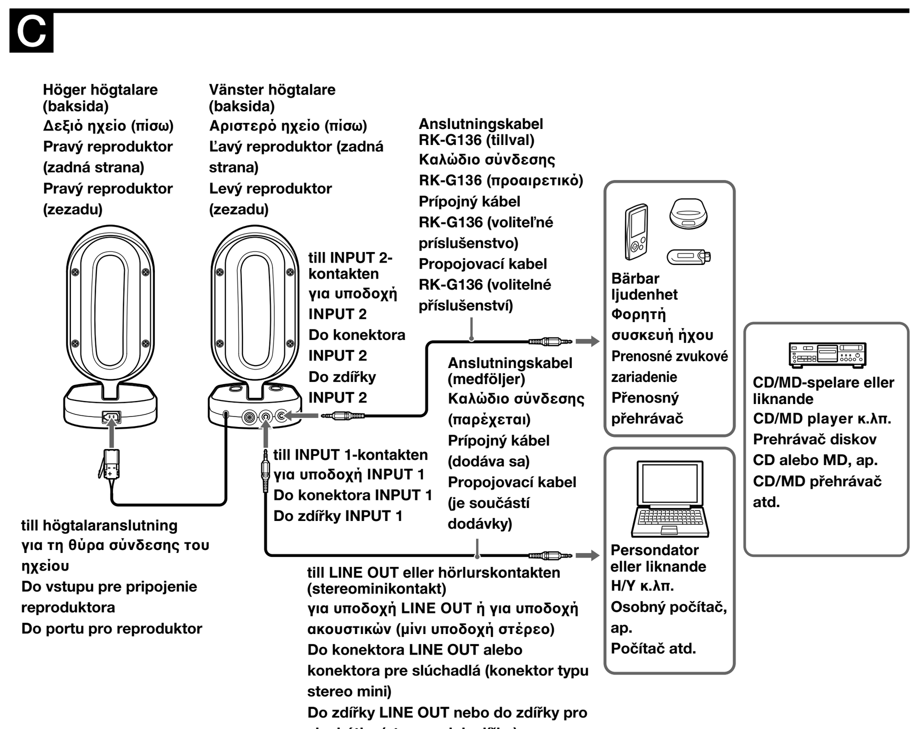

D

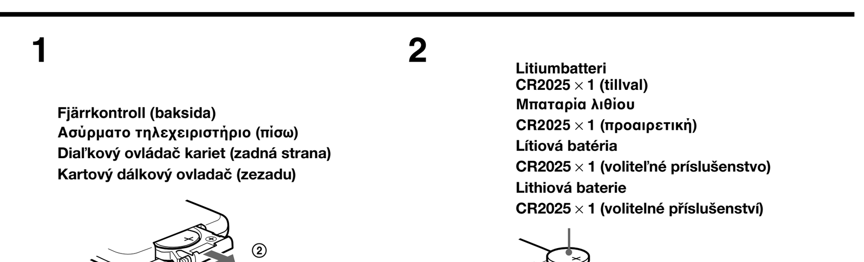

Svenska

För att lära känna nätadaptern och hur du använder den bör du läsa igenom bruksanvisningen ordentligt. Spara bruksanvisningen – du kan behöva den som referens i framtiden.

VARNING!

Utsätt inte den här apparaten för regn eller fukt för att undvika risk för brand eller elstötar.
Du undviker risken för elstötar genom att inte öppna höljet på enheten. Överlåt service åt behörig servicetekniker.
Du minskar brandrisken om du ser till att ventilationsöppningarna på enheten inte täcks över med tidningar, bordsdukar, gardiner eller liknande.
Placera inte heller öppen eld, t.ex. levande ljus på enheten.
Utsätt inte enheten för väta och stänk, så minskar du risken för brand elstötar; placera inte heller vätskefyllda föremål på enheten, t.ex. blomvaser och liknande.

Placera enheten på en plats med god ventilation. Placera den inte i bokhyllan eller i ett skåp.

Eftersom huvudkontakten används till att koppla bort enheten från elnätet bör du ansluta enheten till ett lättåtkomligt vägguttag. Om du märker att enheten inte fungerar som den ska, måste du genast koppla bort kontakten från vägguttaget.

Batterier och enheter med installerade batterier får inte utsättas för höga temperaturer, som t.ex. i direkt solljus, nära en eld eller liknande.

VARNING!
Det finns risk för explosion om du byter batteri på fel sätt. Byt bara ut batteriet mot ett batteri av samma eller motsvarande typ.

Meddelande för kunder i länder där EU-direktiv gäller.
Den här produkten har tillverkats av Sony Corporation, 1-7-1 Konan, Minato-ku, Tokyo, Japan. Auktoriserad representant för EMC och produktsäkerhet är Sony Deutschland GmbH, Hedelfinger Strasse 61, 70327 Stuttgart, Tyskland. Se adresserna i de separata service- eller garantidokumenten om du har frågor om service eller garantin.

Försiktighetsåtgärder

Om säkerhet
Datummärkningen och märketiketten med Sonys varumärke, modellnummer och elektriska specifikationer sitter på undersidan av enheten.
Datummärkningen gäller bara för modeller i USA och Kanada.
- Innan du använder enheten kontrollerar du att dess nätspänning stämmer överens med nätspänningen på platsen där du befinner dig.

Inköpsland	Nätspänning
Alla länder/regioner	100 – 240 V växelström (AC), 50/60 Hz

- Använd bara den medföljande nätadaptern.
- Även om du har slagit av strömmen på enheten är den inte bortkopplad från nätspänningen så länge som den är ansluten till ett vägguttag.
- När du använt systemet med nätadaptern, kopplar du bort nätadaptern från vägguttaget om du vet med dig att du inte kommer att använda systemet på ett tag. Du kan inte stänga av nätadaptern genom att ställa ⏻-knappen i standbyläge.

Om placering
- Placera inte högtalarna så att de lutar.
- Lämna inte systemet nära värmekällor, i direkt solljus, där det är dammigt, där det är mycket fuktigt, i regn eller där man riskerar att stöta till det.

Om användning
- Öppna inte enhetens hölje. Överlåt allt underhålls- och reparationsarbete till en fackkunnig tekniker.
- Om något föremål eller någon vätska skulle råka komma in i systemet bör du låta en auktoriserad serviceverkstad kontrollera systemet innan du använder det igen.
- Även om det här systemet är magnetiskt avskärmat bör du inte låta inspelade band, klockor, kreditkort eller disketter med magnetisk information bli liggande i närheten av systemet.

Om rengöring
Använd aldrig alkohol, tvättbensin eller thinner när du rengör höljet.

Om bilden på TV:n eller bildskärmen störs av magnetism
Även om det här systemet är magnetiskt avskärmat kan det hända att bilden på vissa TV-apparater/datorbildskärmar störs av magnetismen. I så fall slår du av strömmen till TV:n/datorbildskärmen en gång och slår på den igen efter 15 till 30 minuter. Glöm inte bort att spara eventuellt arbete innan du stänger av datorn.
Om detta inte gör bilden bättre kan du prova att flytta systemet längre bort från TV:n/datorn.
Tänk också på att inte placera föremål som innehåller magneter i närheten av TV:n/datorn, t.ex. ljudanläggningar, TV-stativ, leksaker m.m. I samspel med det här systemet kan de orsaka magnetiska bildstörningar.

Om du har några problem eller frågor angående högtalarsystemet kan du kontakta närmaste Sony-återförsäljare.

Identifiera delarna

Framsida (se fig. A-①)
1 ⏻ (ström)-indikator/knapp
2 🔇 (ljuddämpning)-indikator
3 VOL (volym) +/–, knapp
4 Fjärrkontrollsensor
5 Högtalargaller
Högtalargallret kan tas bort.

Baksida (se fig. A-②)
1 Högtalaranslutning
2 DC IN 16V-kontakt
3 INPUT 1 (ljudingång)-kontakt
4 INPUT 2 (ljudingång)-kontakt
5 Högtalarkabel
Anslut höger högtalare.

Fjärrkontroll (se fig. A-③)
1 🔇 (ljuddämpning)-knapp
2 VOL (volym) +/–, knappar
3 ⏻ (ström)-knapp

Längsta avstånd för att använda fjärrkontrollen är ungefär 5 m.

Strömförsörjning

Använda elnätet (se fig. B)
Anslut nätadaptern till systemet.

Att observera angående nätadaptern
- Använd bara den medföljande nätadaptern. För att skydda högtalaren från skador bör du inte använda några andra nätadaptrar.

- Stäng av systemet innan du ansluter eller kopplar bort nätadaptern. Annars kan den orsaka funktionsstörningar.

Ansluta högtalarna (se fig. C)

1 Anslut högtalarna och källenheten.

När systemet är anslutet till en monokontakt på uppspelningsenheten
Det är inte säkert att ljudet hörs från höger högtalare. Använd i så fall kontaktadaptern PC-236MS (finns som tillval*).

Anslutning till en stereokontakt av teletyp för hörlurar
Använd anslutningskabeln RK-G22 (tillval*) eller anslutningskabeln RK-G136 och kontaktadaptern PC-234S.

* Ovanstående tillbehör saluförs inte i vissa områden.

Sätt in ett litiumbatteri i fjärrkontrollen (se fig. D)

1 Ta ur batterihållaren.

2 Sätt i ett litiumbatteri (tillval) CR2025 och vänd det så att du har den sida som är märkt med + vänd uppåt.

3 Sätt tillbaka batterihållaren.

När är det dags att byta litiumbatteriet?
Fjärrkontrollens räckvidd minskar när batteriet börjar ta slut. Byt ut batteriet mot ett nytt. Batteriet räcker normalt 6 månader.

Att tänka på när det gäller litiumbatteriet
- Se till att inte små barn kommer åt batteriet. Kontakta omedelbart läkare om ett barn råkar svälja batteriet.
- Torka av batteriet med en torr trasa så att kontakten blir god.
- Se till att du sätter i batteriet med polerna rättvända.
- Håll inte i batteriet med en metallpincett eftersom den kan orsaka kortslutning.
- Om du använder andra batterier än CR2025 finns det risk för brand eller explosion.

VARNING!
Batteriet kan explodera om du hanterar det fel. Ladda inte upp, plocka isär eller elda upp det.

Lyssna på ljudet

1 Slå på enheten genom att trycka på ⏻-knappen.
⏻-indikatorn tänds.

2 Starta uppspelningen på källenheten.

3 Ställ in volymen.
Ställ volymen på källenheten på en lagom nivå och tryck sedan på knapparna VOL +/– på den här enheten.
Tips!
Du dämpar ljudet genom att trycka på 🔇-knappen på fjärrkontrollen. När du vill få tillbaka ljudet trycker du på knappen igen.
Obs!
En ljudsignal hörs när du ställer in volymen på lägsta respektive högsta nivå.

4 Efter användning slår du av den här enheten genom att trycka på ⏻-knappen.
⏻-indikatorn slocknar.

Obs!
- Om ljudet från den enhet som är kopplad till INPUT 1-kontakten spelas upp samtidigt med ljudet från den enhet som är ansluten till INPUT 2-kontakten, hörs ljudet från båda enheterna.
- Om du ansluter högtalaren till en enhet med inbyggd radio eller tuner, kan det hända att radiomottagningen inte fungerar eller att känsligheten minskar drastiskt.
- Om uppspelningsenheten har en funktion för basförstärkning eller equalizer, stänger du av dem. Om de här funktionerna är aktiverade kan störningar uppstå i ljudet.
- Om uppspelningsenhetens hörlursutgång har en linjeomkopplare får du bättre ljudkvalitet om du slår på den. Mer information finns i bruksanvisningen till uppspelningsenheten.

Felsökning

Om du har problem med högtalarsystemet kan du ta följande checklista till hjälp och utföra de åtgärder som föreslås. Om du inte kan lösa problemet på egen hand kontaktar du närmaste Sony-återförsäljare.

Inget ljud.
- Kontrollera att både den här enheten och källenheten är påslagna.
- Höj volymen på den här enheten.
- Höj volymen på källenheten så mycket som möjligt, men inte så mycket att du får störningar i ljudet. Mer information om hur du ställer in volymen finns i bruksanvisningen som följde med enheten.
- Kontrollera att alla anslutningar är korrekt utförda.

Ljudnivån är för låg.
- Höj volymen på källenheten så mycket som möjligt, men inte så mycket att du får störningar i ljudet. Mer information om hur du ställer in volymen finns i bruksanvisningen som följde med enheten.
- Höj volymen på den här enheten.

Ljudet är förvrängt (distorsion).
- Sänk volymen på källenheten tills störningarna försvinner. Mer information om hur du ställer in volymen finns i bruksanvisningen som följde med enheten.
- Om källenheten har en funktion för basförstärkning stänger du av den.
- Sänk volymen på den här enheten.

Det hörs brum och störningar från högtalarna.
- Kontrollera att alla anslutningar är korrekt utförda.
- Kontrollera att ingen av ljudenheterna är placerade för nära TV:n.

Ljusstyrkan på ⏻-indikatorn varierar.
När volymen är uppvriden kan det hända att ⏻-indikatorn inte lyser med ett fast sken. Det är inte ett tecken på att något är fel.

Det går inte att sätta i batteriet eller det går bara att pressa in det med våld i fjärrkontrollen.
Batteriet är utformat så att det inte går att sätta in det felvänt. Kontrollera polariteten (+/-) och se till att du vänder det rätt.

Det går inte att använda fjärrkontrollen.
- När du använder fjärrkontrollen måste du rikta den mot högtalarens fjärrsensor.
- Ta bort eventuella hinder mellan högtalaren och fjärrkontrollen.
- Undvik att utsätta högtalarens fjärrsensor för starkt ljus (som till exempel direkt solljus eller fluorescerande ljus med hög frekvens).
- Om inte det här hjälper kan det hända att batteriet har tagit slut. Byt ut det mot ett nytt.

Tekniska data

Högtalare
Högtalarsystem	57 mm, bredband, magnetiskt avskärmat
Inneslutning	Basreflex
Impedans	4 Ω
Märkineffekt	20 W
Maximal ineffekt	40 W

Förstärkardel (vänster högtalare)
Märkuteffekt	20 W + 20 W (10 % T.H.D., 1 kHz, 4 Ω)
Ingång	Stereominikontakt × 2
Inimpedans	4,7 kΩ (vid 1 kHz)

Allmänt
Strömförsörjning	16 V likström (DC) (medföljande nätadapter)
Storlek (b/h/d)	Ca 80 × 187 × 169 mm
Vikt	Ca 1 200 g (vänster högtalare) ca 1 100 g (höger högtalare)

Medföljande tillbehör
Nätadapter (1)
Nätkabel (1)
Anslutningskabel (stereominikontakt ←→ stereominikontakt, 1 m) (1)
Fjärrkontroll (1)
Bruksanvisning (1)
Garantisedel (1)
Garantisedel medföljer inte i vissa områden.

Extra tillbehör
Anslutningskabel RK-G22, RK-G129, RK-G136, RK-G138
Kontaktadapter PC-234S, PC-236MS

Ovanstående tillbehör saluförs inte i vissa områden.

Rätt till ändring av utförande och tekniska data förbehålles.

Ελληνικά

Πριν από τη λειτουργία της μονάδας, διαβάστε προσεκτικά το παρόν εγχειρίδιο και φυλάξτε το για μελλοντική χρήση.

ΠΡΟΕΙΔΟΠΟΙΗΣΗ

Για να αποφύγετε τον κίνδυνο πυρκαγιάς ή ηλεκτροπληξίας, μην εκθέτετε αυτήν τη συσκευή σε βροχή ή υγρασία.
Για να αποφύγετε τον κίνδυνο ηλεκτροπληξίας, μην ανοίγετε το κέλυφος. Για εργασίες συντήρησης απευθύνεστε μόνο σε εξειδικευμένο προσωπικό.
Για να αποφύγετε τον κίνδυνο πυρκαγιάς, μην καλύπτετε την περιοχή εξαερισμού της συσκευής με εφημερίδες, τραπεζομάντιλα, κουρτίνες κ.λπ.
Μην τοποθετείτε πηγές θερμότητας όπως αναμμένα κεριά πάνω στη συσκευή.
Για να αποφύγετε τον κίνδυνο πυρκαγιάς ή ηλεκτροπληξίας, μην εκθέτετε τη συσκευή σε σημεία που μπορεί να βραχεί ή να πιτσιλιστεί και μην τοποθετείτε αντικείμενα που περιέχουν υγρά, όπως βάζα, πάνω στη συσκευή.

Μην τοποθετείτε τη συσκευή σε περιορισμένο χώρο, όπως βιβλιοθήκη ή ντουλάπι.

Καθώς το καλώδιο τροφοδοσίας χρησιμοποιείται για να αποσυνδέεται η μονάδα από το ρεύμα, συνδέστε τη μονάδα σε πρίζα εναλλασσόμενου ρεύματος με εύκολη πρόσβαση. Αν παρατηρήσετε οποιαδήποτε ανωμαλία στη λειτουργία της μονάδας, αποσυνδέστε αμέσως το καλώδιο τροφοδοσίας από την πρίζα εναλλασσόμενου ρεύματος.

Μην εκθέτετε τις μπαταρίες ή τη συσκευή με εγκατεστημένη μπαταρία σε υψηλές θερμοκρασίες, όπως στις ηλιακές ακτίνες, στη φωτιά κ.λπ.

ΠΡΟΣΟΧΗ
Κίνδυνος έκρηξης αν η μπαταρία δεν είναι τοποθετημένη σωστά. Αντικαταστήστε μόνο με ίδιο ή αντίστοιχο τύπο.

Σημείωση για τους καταναλωτές που βρίσκονται σε χώρες στις οποίες ισχύουν οι Οδηγίες της ΕΕ
Ο κατασκευαστής του προϊόντος αυτού είναι η Sony Corporation 1-7-1 Konan, Minato-ku, Τόκυο, Ιαπωνία. Εξουσιοδοτημένος Αντιπρόσωπος όσον αφορά την ηλεκτρομαγνητική συμβατότητα (EMC) και στην ασφάλεια των προϊόντων είναι η Sony Deutschland GmbH, Hedelfinger Strasse 61, 70327 Στουτγκάρδη, Γερμανία. Για θέματα τεχνικής υποστήριξης ή εγγύησης παρακαλούμε ανατρέξτε στις διευθύνσεις που δίδονται στα ξεχωριστά έγγραφα τεχνικής υποστήριξης ή εγγύησης.

Προφυλάξεις

Σχετικά με την ασφάλεια
Ο κωδικός ημερομηνίας και η ετικέτα τεχνικών χαρακτηριστικών της συσκευής με το εμπορικό σήμα της Sony, τον αριθμό μοντέλου και την ηλεκτρική διαβάθμιση βρίσκονται στο εξωτερικό κάτω μέρος αυτής της μονάδας.
Ο κωδικός ημερομηνίας αφορά μόνο τα μοντέλα των Η.Π.Α. και του Καναδά.
- Πριν θέσετε σε λειτουργία το σύστημα, βεβαιωθείτε ότι η τάση λειτουργίας του είναι ίδια με αυτήν της χώρας σας.

Χώρα στην οποία αγοράστηκε το προϊόν	Τάση λειτουργίας
Όλες οι χώρες / περιοχές	100 – 240 V AC, 50/60 Hz

- Χρησιμοποιείτε μόνο τον παρεχόμενο μετασχηματιστή εναλλασσόμενου ρεύματος.
- Η συσκευή δεν αποσυνδέεται από την τροφοδοσία εναλλασσόμενου ρεύματος (πρίζα τοίχου) εφόσον ο μετασχηματιστής είναι συνδεδεμένος σε πρίζα εναλλασσόμενου ρεύματος, ακόμα κι αν η συσκευή είναι απενεργοποιημένη.
- Μετά τη χρήση του συστήματος με τον μετασχηματιστή εναλλασσόμενου ρεύματος, αποσυνδέστε τον από την πρίζα αν δεν σκοπεύετε να χρησιμοποιήσετε το σύστημα για εκτεταμένο χρονικό διάστημα. Η εναλλαγή του πλήκτρου ⏻ σε λειτουργία αναμονής δεν απενεργοποιεί τον μετασχηματιστή εναλλασσόμενου ρεύματος.

Σχετικά με την τοποθέτηση
- Μην τοποθετείτε τα ηχεία σε κεκλιμένη θέση.
- Μην αφήνετε το σύστημα κοντά σε πηγές θερμότητας ή σε χώρους εκτεθειμένους στο ηλιακό φως, σε μεγάλη ποσότητα σκόνης, υγρασία, βροχή ή μηχανικούς κραδασμούς.

Σχετικά με τη λειτουργία
- Μην ανοίγετε το κέλυφος. Για εργασίες συντήρησης απευθύνεστε μόνο σε εξειδικευμένο προσωπικό.
- Εάν κάποιο στερεό αντικείμενο ή υγρό πέσει στο σύστημα, παραδώστε το σύστημα για έλεγχο σε κάποιον εξουσιοδοτημένο αντιπρόσωπο προτού το χρησιμοποιήσετε ξανά.
- Αν και το παρόν σύστημα διαθέτει μαγνητικό προστατευτικό περίβλημα, μην αφήνετε εγγεγραμμένες κασέτες, ρολόγια, πιστωτικές κάρτες ή δισκέτες με μαγνητική κωδικοποίηση μπροστά από το σύστημα για εκτεταμένο χρονικό διάστημα.

Σχετικά με τον καθαρισμό
Μην χρησιμοποιείτε αλκοόλη, βενζίνη ή αραιωτικό για τον καθαρισμό του περιβλήματος.

Αν η οθόνη της τηλεόρασης ή άλλης συσκευής εμφανίζει μαγνητική παραμόρφωση
Αν και το σύστημα διαθέτει μαγνητικό προστατευτικό περίβλημα, ενδέχεται να υπάρξουν περιπτώσεις μαγνητικής παραμόρφωσης της εικόνας σε ορισμένες συσκευές τηλεόρασης/προσωπική υπολογιστή. Σε αυτή την περίπτωση, απενεργοποιήστε αμέσως τη συσκευή τηλεόρασης/ηλεκτρονικού υπολογιστή και ενεργοποιήστε την ξανά μετά από 15 έως 30 λεπτά. Για τον προσωπικό υπολογιστή, λάβετε τα κατάλληλα μέτρα, όπως αποθήκευση δεδομένων, πριν τον απενεργοποιήσετε.
Εάν δεν υπάρξει εμφανής βελτίωση, τοποθετήστε το σύστημα ακόμα πιο μακριά από τη συσκευή τηλεόρασης/προσωπικού υπολογιστή.
Επίσης, βεβαιωθείτε ότι δεν έχετε τοποθετήσει αντικείμενα στα οποία έχουν προσαρμοστεί ή χρησιμοποιηθεί μαγνήτες κοντά στη συσκευή τηλεόρασης/προσωπικού υπολογιστή, όπως θήκη συσκευών ήχου, βάσεις για τηλεόραση, παιχνίδια κ.λπ. Ενδέχεται να προκαλέσουν μαγνητική παραμόρφωση στην εικόνα λόγω της αλληλεπίδρασής τους με το σύστημα.

Αν έχετε απορίες ή προβλήματα με το σύστημα ηχείων, απευθυνθείτε στον τοπικό αντιπρόσωπο της Sony.

Αναγνώριση τμημάτων

Μπροστινό μέρος (Βλ. σχ. A-①)
1 ⏻ ένδειξη/πλήκτρο (τροφοδοσία)
2 🔇 ένδειξη (σίγαση)
3 πλήκτρο VOL (ένταση) +/–
4 Αισθητήρας τηλεχειρισμού
5 Πλέγμα ηχείου
Το πλέγμα ηχείου μπορεί να αφαιρεθεί.

Πίσω μέρος (Βλ. σχ. A-②)
1 Θύρα σύνδεσης του ηχείου
2 Υποδοχή DC IN 16V
3 Υποδοχή (εισόδου ήχου) INPUT 1
4 Υποδοχή (εισόδου ήχου) INPUT 2
5 Καλώδιο σύνδεσης ηχείων
Συνδέστε το δεξί ηχείο.

Ασύρματο τηλεχειριστήριο (Βλ. σχ. A-③)
1 🔇 πλήκτρο (σίγαση)
2 πλήκτρα VOL (ένταση) +/–
3 ⏻ πλήκτρο (τροφοδοσία)

Η εμβέλεια του ασύρματου τηλεχειριστηρίου είναι περίπου 5 μ. το μέγιστο.

Πηγές τροφοδοσίας

Χρήση σε πρίζα τοίχου (Βλέπε σχ. B)
Συνδέστε τον μετασχηματιστή εναλλασσόμενου ρεύματος στο σύστημα.

Σημείωση σχετικά με τον μετασχηματιστή εναλλασσόμενου ρεύματος
- Χρησιμοποιείτε μόνο τον παρεχόμενο μετασχηματιστή εναλλασσόμενου ρεύματος. Μην χρησιμοποιείτε άλλο μετασχηματιστή εναλλασσόμενου ρεύματος, διαφορετικά ενδέχεται να προκληθεί ζημιά στα ηχεία.

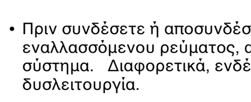

- Πριν συνδέσετε ή αποσυνδέσετε το μετασχηματιστή εναλλασσόμενου ρεύματος, απενεργοποιείστε το σύστημα. Διαφορετικά, ενδέχεται να προκαλέσετε δυσλειτουργία.

Σύνδεση των ηχείων (Βλ. σχ. C)

1 Συνδέστε τα ηχεία και τη συσκευή πηγής.

Αν το σύστημα έχει συνδεθεί στη μονοφωνική υποδοχή της συσκευής πηγής
Ο ήχος μπορεί να μην εξέρχεται από το δεξιό ηχείο. Σε αυτή την περίπτωση, χρησιμοποιήστε τον προαιρετικό* αντάπτορα φις PC-236MS.

Για να κάνετε σύνδεση σε υποδοχή στερεοφωνικών ακουστικών τύπου τηλεφώνου
Χρησιμοποιήστε το προαιρετικό* καλώδιο σύνδεσης RK-G22 ή το καλώδιο σύνδεσης RK-G136 και τον αντάπτορα φις PC-234S.

* Τα παραπάνω προαιρετικά εξαρτήματα δεν παρέχονται σε ορισμένες περιοχές.

Εγκατάσταση της μπαταρίας λιθίου στο ασύρματο τηλεχειριστήριο (Βλ. σχ. D)

1 Αφαιρέστε τη θήκη της μπαταρίας.

2 Τοποθετήστε προαιρετικά μια μπαταρία λιθίου CR2025 με την πλευρά + να βλέπει προς τα πάνω.

3 Τοποθετήστε τη θήκη της μπαταρίας στη θέση της.

Αντικατάσταση της μπαταρίας λιθίου
Η απόσταση λειτουργίας του ασύρματου τηλεχειριστηρίου μειώνεται όταν ελαττωθεί η ισχύς της μπαταρίας.
Αντικαταστήστε την μπαταρία με μια καινούρια. Ο χρόνος διάρκειάς της είναι περίπου 6 μήνες με κανονική χρήση.

Σημειώσεις για την μπαταρία λιθίου
- Κρατάτε την μπαταρία λιθίου μακριά από τα παιδιά. Σε περίπτωση κατάποσης της μπαταρίας, συμβουλευτείτε αμέσως γιατρό.
- Σκουπίστε την μπαταρία με ένα στεγνό πανί για να εξασφαλίσετε καλή επαφή.
- Βεβαιωθείτε ότι τοποθετείτε την μπαταρία με τη σωστή πολικότητα.
- Μην κρατάτε την μπαταρία με μεταλλική τσιμπίδα, γιατί μπορεί να προκληθεί βραχυκύκλωμα.
- Εάν χρησιμοποιήσετε άλλον τύπο μπαταρίας εκτός από τον CR2025, υπάρχει κίνδυνος πυρκαγιάς ή έκρηξης.

ΠΡΟΕΙΔΟΠΟΙΗΣΗ
Υπάρχει κίνδυνος να εκραγεί η μπαταρία σε περίπτωση λανθασμένου χειρισμού. Μην επαναφορτίζετε την μπαταρία, μην την αποσυναρμολογείτε και μην την πετάτε στη φωτιά.

Ακρόαση του ήχου

1 Πιέστε το πλήκτρο ⏻ για να ενεργοποιήσετε τη συσκευή.
Η ένδειξη ⏻ ανάβει.

2 Ξεκινήστε την αναπαραγωγή ήχου στη συσκευή πηγής.

3 Ρυθμίστε την ένταση.
Ρυθμίστε την ένταση ήχου στη συσκευή πηγής σε ένα μέτριο επίπεδο και πιέστε το πλήκτρο VOL +/- της συσκευής.
Συμβουλή
Για διακοπή του ήχου πιέστε το πλήκτρο 🔇 στο ασύρματο τηλεχειριστήριο.
Για να επανέλθει ο ήχος, πιέστε ξανά το πλήκτρο.
Σημείωση
Όταν η ένταση ρυθμιστεί στο ελάχιστο ή στο μέγιστο ακούγεται ένας χαρακτηριστικός ήχος.

4 Πιέστε το πλήκτρο ⏻ για να απενεργοποιήσετε τη συσκευή μετά τη χρήση.
Η ένδειξη ⏻ σβήνει.

Σημειώσεις
- Εάν η συσκευή που συνδέεται στην υποδοχή INPUT 1 και η συσκευή που συνδέεται στην υποδοχή INPUT 2 λειτουργούν ταυτόχρονα, θα ακούγονται και οι δύο ήχοι.
- Εάν συνδέσετε τα ηχεία σε μια συσκευή με ενσωματωμένο ραδιόφωνο ή δέκτη, οι ραδιοφωνικές εκπομπές δεν θα λαμβάνονται ή η ευαισθησία μπορεί να μειωθεί σημαντικά.
- Εάν η συσκευή πηγής διαθέτει μια λειτουργία bass boost ή ισοσταθμιστή, απενεργοποιήστε την. Εάν αυτές οι λειτουργίες είναι ενεργοποιημένες, ο ήχος μπορεί να παραμορφώνεται.
- Εάν η έξοδος ακουστικών της συσκευής πηγής διαθέτει διακόπτη γραμμής, ο ήχος θα ακούγεται καλύτερα εάν ο διακόπτης αυτός έχει ρυθμιστεί στη θέση ON. Ανατρέξτε στις οδηγίες χρήσης της συσκευής πηγής.

Αντιμετώπιση προβλημάτων

Αν αντιμετωπίσετε κάποιο πρόβλημα με το σύστημα ηχείων σας, διαβάστε την ακόλουθη λίστα και λάβετε τα προτεινόμενα μέτρα. Αν το πρόβλημα παραμένει, συμβουλευτείτε τον πλησιέστερο αντιπρόσωπο της Sony.

Δεν υπάρχει ήχος.
- Βεβαιωθείτε ότι τόσο η μονάδα όσο και η συσκευή πηγής έχουν ενεργοποιηθεί.
- Αυξήστε την ένταση ήχου στη μονάδα.
- Αυξήστε την ένταση ήχου στη συσκευή πηγής, όσο το δυνατόν περισσότερο, στο βαθμό όμως που ο ήχος δεν παραμορφώνεται. Για λεπτομέρειες σχετικά με τη ρύθμιση της έντασης, ανατρέξτε στις οδηγίες λειτουργίας που παρέχονται μαζί με τη συσκευή.
- Βεβαιωθείτε ότι όλες οι συνδέσεις έχουν γίνει σωστά.

Χαμηλό επίπεδο ήχου.
- Αυξήστε την ένταση ήχου στη συσκευή πηγής, όσο το δυνατόν περισσότερο, στο βαθμό όμως που ο ήχος δεν παραμορφώνεται. Για λεπτομέρειες σχετικά με τη ρύθμιση της έντασης, ανατρέξτε στις οδηγίες λειτουργίας που παρέχονται μαζί με τη συσκευή.
- Αυξήστε την ένταση ήχου στη μονάδα.

Παραμορφωμένος ήχος.
- Μειώστε την ένταση ήχου στη συσκευή πηγής, στο βαθμό που ο ήχος να μην παρουσιάζει πλέον παραμόρφωση. Για λεπτομέρειες σχετικά με τη ρύθμιση της έντασης, ανατρέξτε στις οδηγίες λειτουργίας που παρέχονται μαζί με τη συσκευή.
- Εάν η συσκευή πηγής διαθέτει λειτουργία bass boost, απενεργοποιήστε την.
- Μειώστε την ένταση ήχου στη μονάδα.

Υπάρχει βόμβος ή θόρυβος στην έξοδο των ηχείων.
- Βεβαιωθείτε ότι όλες οι συνδέσεις έχουν γίνει σωστά.
- Βεβαιωθείτε ότι καμία από τις συσκευές ήχου δεν είναι τοποθετημένη πολύ κοντά στη συσκευή της τηλεόρασης.

Η φωτεινότητα της ένδειξης ⏻ είναι ασταθής.
Η φωτεινότητα της ένδειξης ⏻ ενδέχεται να είναι ασταθής όταν αυξάνεται η ένταση. Δεν πρόκειται για δυσλειτουργία.

Η μπαταρία δεν μπορεί να τοποθετηθεί ή εφαρμόζει σφιχτά στο ασύρματο τηλεχειριστήριο.
Η μπαταρία είναι σχεδιασμένη ώστε να μπορεί να τοποθετηθεί μόνο στη σωστή κατεύθυνση. Επιβεβαιώστε την πολικότητα (+/-) και τοποθετήστε σωστά.

Η λειτουργία του ασύρματου τηλεχειριστηρίου είναι αδύνατη.
- Χρησιμοποιείστε το ασύρματο τηλεχειριστήριο στρέφοντάς το προς τον αισθητήρα χειρισμού του ηχείου.
- Απομακρύνετε όλα τα εμπόδια μεταξύ του ηχείου και του ασύρματου τηλεχειριστηρίου.
- Αποφύγετε την έκθεση του αισθητήρα χειρισμού του ηχείου σε δυνατό φως (άμεσο ηλιακό φως ή λάμπα φθορίου υψηλής έντασης).
- Αν οι παραπάνω συμβουλές δεν λύσουν το πρόβλημα, η μπαταρία ενδέχεται να έχει εξαντληθεί. Αντικαταστήστε την με μια καινούρια μπαταρία.

Τεχνικά χαρακτηριστικά

Τμήμα ηχείου
Σύστημα ηχείων	57 mm Ευρείας ζώνης, με μαγνητικό προστατευτικό περίβλημα
Τύπος κελύφους	Bass reflex
Αντίσταση	4 Ω
Ονομαστικής ισχύς εισόδου	20 W
Μέγιστη ισχύς εισόδου	40 W

Τμήμα ενισχυτή (Αριστερό ηχείο)
Ονομαστική έξοδος	20 W + 20 W (10 % T.H.D., 1 kHz, 4 Ω)
Είσοδος	Μίνι υποδοχή στέρεο × 2
Αντίσταση εισόδου	4,7 kΩ (στα 1 kHz)

Γενικά
Τροφοδοσία	DC 16 V (παρεχόμενος μετασχηματιστής εναλλασσόμενου ρεύματος)
Διαστάσεις (π/υ/β)	Περίπου 80 × 187 × 169 mm
Βάρος	Περίπου 1.200 g (αριστερό ηχείο) Περίπου 1.100 g (δεξιό ηχείο)

Παρεχόμενα εξαρτήματα
Μετασχηματιστής εναλλασσόμενου ρεύματος (1)
Καλώδιο τροφοδοσίας ρεύματος (1)
Καλώδιο σύνδεσης (στερεοφωνικό μίνι βύσμα ←→ στερεοφωνικό μίνι βύσμα, 1 m) (1)
Ασύρματο τηλεχειριστήριο (1)
Οδηγίες λειτουργίας (1)
Εγγύηση (1)
Η εγγύηση δεν παρέχεται σε ορισμένες περιοχές.

Προαιρετικά εξαρτήματα
Καλώδιο σύνδεσης RK-G22, RK-G129, RK-G136, RK-G138
Αντάπτορας φις PC-234S, PC-236MS

Τα παραπάνω προαιρετικά εξαρτήματα δεν παρέχονται σε ορισμένες περιοχές.

Ο σχεδιασμός και οι προδιαγραφές υπόκεινται σε τροποποιήσεις χωρίς προειδοποίηση.

Slovensky

Skôr než zariadenie začnete používať, prečítajte si pozorne tento návod a odložte si ho ako prípadný zdroj informácií v budúcnosti.

UPOZORNENIE

Zariadenie nevystavujte pôsobeniu dažďa ani vlhkosti, inak hrozí nebezpečenstvo požiaru alebo úrazu elektrickým prúdom.
Neotvárajte zariadenie, hrozí nebezpečenstvo úrazu elektrickým prúdom. Opravy zverte iba kvalifikovanému servisnému technikovi.
Nezakrývajte ventilačné otvory prístroja novinami, obrusmi, záclonami ap., inak hrozí nebezpečenstvo požiaru.
Neumiestňujte v blízkosti zariadenia zdroje s otvoreným plameňom ako napr. horiace sviečky.
Na prístroj nekladťe predmety naplnené kvapalinami, ako napríklad vázy, ani zariadenie nevystavujte pôsobeniu kvapalín, inak hrozí nebezpečenstvo požiaru alebo úrazu elektrickým prúdom.

Zariadenie neumiestňujte do obmedzeného priestoru, ako napríklad do knižnice alebo skrinky.

Keďže, prúd je privádzaný prostredníctvom sieťovej zástrčky, pripojte zariadenie do ľahko prístupnej sieťovej zásuvky. Ak si všimnete, že zariadenie sa správa neobvykle, okamžite odpojte sieťovú zástrčku zo sieťovej zásuvky.

Nevystavujte batérie a zariadenie obsahujúce batérie nadmerným teplotám ani priamemu slnečnému žiareniu, ohňu ap.

VÝSTRAHA
Pri nesprávnej výmene batérie môže dôjsť k výbuchu. Používajte iba rovnaké batérie alebo batérie ekvivalentného druhu.

Poznámka pre zákazníkov v krajinách, v ktorých sa uplatňujú smernice EÚ
Výrobca tohto produktu je Sony Corporation, 1-7-1 Konan Minato-ku Tokyo, Japonsko. Autorizovaný zástupca pre EMC a bezpečnosť výrobku je Sony Deutschland GmbH, Hedelfinger Strasse 61, 70327 Stuttgart, Nemecko. Všetky služby a záležitosti týkajúce sa záruky nájdete na adresách, ktoré sa nachádzajú v oddelených servisných a záručných dokumentoch.

Odporúčania

Bezpečnosť
Dátumový kód a štítok s ochrannou známkou Sony, číslom modelu, údajmi o menovitom prúde nájdete na spodnej strane vonkajšieho krytu zariadenia.
Dátumový kód platí iba pre modely určené pre trh v USA a Kanade.
- Pred tým, než začnete systém používať, skontrolujte, či napätie v zásuvke zodpovedá prevádzkovému napätiu zariadenia.

Krajina nákupu	Prevádzkové napätie
Všetky krajiny/oblasti	100 – 240 V AC, 50/60 Hz

- Používajte iba dodávaný sieťový adaptér.
- Kým je zariadenie zapojené do sieťovej zásuvky, nie je odpojené od zdroja napätia, a to aj v prípade, že je zariadenie vypnuté.
- Ak zariadenie dlhšie nepoužívate, odpojte sieťový adaptér zo siete. Po prepnutí tlačidla ⏻ do polohy pohotovostného režimu zostáva sieťový adaptér naďalej aktívny.

Umiestnenie
- Neumiestňujte reproduktory na naklonenú plochu.
- Systém nenechávajte v blízkosti zdrojov tepla ani ho nevystavujte priamemu slnečnému žiareniu, nadmernému množstvu prachu, vlhkosti, dažďu alebo mechanickým otrasom.

Obsluha
- Neotvárajte kryt zariadenia. Opravy zverte iba kvalifikovanému servisnému technikovi.
- V prípade, že sa do systému dostane akákoľvek kvapalina alebo pevný predmet, nechajte pred ďalšou prevádzkou zariadenie skontrolovať kvalifikovaným odborníkom.
- Hoci je tento systém magneticky tienený, nenechávajte v jeho blízkosti pásky, hodinky, kreditné karty ani diskety s magnetickým zápisom.

Čistenie
Na čistenie krytu nepoužívajte alkohol, benzín ani riedidlá.

Magnetické skreslenie televízneho obrazu alebo obrazovky monitora
Hoci je tento systém magneticky tienený, môže pri určitých televíznych prijímačoch alebo monitoroch osobných počítačov dôjsť k magnetickému skresleniu obrazu. V takom prípade televízny prijímač alebo osobný počítač vypnite a po 15 až 30 minútach ho opäť zapnite. Ak ide o monitor osobného počítača, vykonajte pred jeho vypnutím všetky potrebné opatrenia, napríklad uloženie údajov.
V prípade, že nenastalo žiadne zlepšenie, umiestnite systém ďalej od televízneho prijímača alebo osobného počítača.
Neumiestňujte v blízkosti televízneho prijímača alebo osobného počítača ani predmety s magnetmi, napr. stojany pre zvukovú techniku, podstavce pod televízor, hračky, atď. Mohlo by dôjsť k interakcii so systémom a následnému magnetickému skresleniu obrazu.

Ak máte akékoľvek otázky alebo problémy súvisiace s reproduktorovým systémom, obráťte sa na najbližšieho obchodného zástupcu spoločnosti Sony.

Popis častí

Predná strana (obr. A-①)
1 Indikátor/tlačidlo ⏻ (napájanie)
2 Indikátor 🔇 (stlmenie zvuku)
3 Tlačidlo VOL +/– (hlasitosť)
4 Senzor diaľkového ovládača
5 Mriežka reproduktora
Ochranná mriežka reproduktora je odnímateľná.

Zadná strana (obr. A-②)
1 Vstup pre pripojenie reproduktora
2 Konektor DC IN 16V
3 Vstup INPUT 1 (zvukový vstup)
4 Vstup INPUT 2 (zvukový vstup)
5 Kábel na pripojenie reproduktora
Pripojte pravý reproduktor.

Diaľkový ovládač kariet (obr. A-③)
1 Tlačidlo 🔇 (stlmenie zvuku)
2 Tlačidlo VOL +/– (hlasitosť)
3 Tlačidlo ⏻ (napájanie)

Diaľkový ovládač kariet má dosah približne do 5m.

Zdroje napájania

Sieťové napájanie (obr. B)
Pripojte k systému sieťový adaptér.

Poznámky týkajúce sa sieťového adaptéra
- Používajte iba dodávaný sieťový adaptér. Pri použití iného druhu sieťového adaptéra môže dôjsť k poškodeniu reproduktora.

- Predtým, než pripojíte alebo odpojíte sieťový adaptér, vypnite zariadenie. Mohlo by dôjsť k poruchám.

Zapojenie reproduktorov (obr. C)

1 Pripojte reproduktory ku zdrojovému zariadeniu.

Ak je systém pripojený k monofónnemu konektoru zdrojového zariadenia,
môže sa stať, že pravý reproduktor nebude reprodukovať zvuk. V takom prípade použite redukciu PC – 236MS od spoločnosti Sony (voliteľné príslušenstvo*).

Pripojenie ku konektoru slúchadiel stereofónneho typu
Použite voliteľné príslušenstvo* - prípojný kábel RK-G22 alebo RK-G136 a redukciu PC-234S.

* Uvedené voliteľné príslušenstvo nemusí byť všade dostupné.

Vkladanie lítiovej batérie do diaľkového ovládača kariet (obr. D)

1 Vyberte puzdro na batériu.

2 Vložte lítiovú batériu typu CR2025 (voliteľné príslušenstvo) stranou označenou symbolom + smerom nahor.

3 Zasuňte puzdro batérie späť do pôvodnej polohy.

Kedy je potrebné vymeniť lítiovú batériu
Prevádzková vzdialenosť diaľkového ovládača kariet sa postupne so znižujúcou sa kapacitou batérie skracuje. Vymeňte batériu za novú. Batéria za normálnych okolností vydrží približne 6 mesiacov.

Poznámky týkajúce sa lítiovej batérie
- Uchovávajte lítiovú batériu mimo dosahu detí. V prípade prehltnutia batérie okamžite vyhľadajte lekársku pomoc.
- Aby ste zabezpečili dobrý kontakt, pretrite batériu suchou látkou.
- Batériu vkladajte so správnou polaritou.
- Pri vkladaní batérie nepoužívajte kovovú pinzetu, mohol by vzniknúť skrat.
- Používajte len batérie typu CR2025. Iné batérie by mohli spôsobiť požiar alebo výbuch.

UPOZORNENIE
Nesprávne používaná batéria môže vybuchnúť. Batériu nenabíjajte, nerozoberajte, ani neodhadzujte do ohňa.

Počúvanie zvukových záznamov

1 Stlačením tlačidla ⏻ zapnite zariadenie.
Indikátor ⏻ sa rozsvieti.

2 Spustite prehrávanie na zdrojovom zariadení.

3 Upravte hlasitosť.
Nastavte hlasitosť zvuku na zdrojovom zariadení na strednú úroveň a pomocou tlačidla VOL +/- na tomto zariadení upravte hlasitosť.
Tip
Hlasitosť stlmíte stlačením tlačidla 🔇 na diaľkovom ovládači kariet. Po opätovnom stlačení tlačidla sa obnoví pôvodná úroveň hlasitosti.
Poznámka
Pri nastavení maximálnej alebo minimálnej úrovne hlasitosti sa ozve zapípanie.

4 Stlačením tlačidla ⏻ zariadenie vypnete.
Indikátor ⏻ zhasne.

Poznámky
- Ak pripojíte ku obom konektorom vstupu INPUT 1 a INPUT 2 zariadenia prehrávajúce zvukový záznam, bude zariadenie prehrávať oba zvukové záznamy naraz.
- Ak pripájate reproduktor k zariadeniu so zabudovaným mikrofónom alebo rádioprijímačom, môže dôjsť k výraznému zníženiu citlivosti alebo úplnému zastaveniu príjmu signálu.
- Ak má zdrojové zariadenie funkciu zosilnenia basov alebo funkciu ekvalizér, vypnite ich. Tieto funkcie môžu spôsobovať zníženie kvality zvuku.
- Ak má slúchadlový výstup zdrojového zariadenia linkový stýkač, zapnite ho – kvalita zvuku sa zlepší. Ďalšie informácie získate v návode na používanie zdrojového zariadenia.

Riešenie problémov

Ak sa objavia problémy s reproduktorovým systémom, skontrolujte nasledujúci zoznam a vykonajte uvedené opatrenia. Ak problém pretrvá, obráťte sa na najbližšieho obchodného zástupcu spoločnosti Sony.

Nepočuť žiaden zvuk.
- Skontrolujte, či je zapnutý systém a zdrojové zariadenie.
- Zvýšte úroveň hlasitosti systému.
- Zvýšte úroveň hlasitosti na zdrojovom zariadení na maximálnu možnú úroveň, avšak iba do takej miery, aby nedochádzalo k skresleniu zvuku. Viac informácií o nastavení hlasitosti nájdete v návode na použitie dodanom s pripojeným zariadením.
- Skontrolujte, či je všetko správne zapojené.

Zvuk je príliš tichý.
- Zvýšte úroveň hlasitosti na zdrojovom zariadení na maximálnu možnú úroveň, avšak iba do takej miery, aby nedochádzalo k skresleniu zvuku. Viac informácií o nastavení hlasitosti nájdete v návode na použitie dodanom s pripojeným zariadením.
- Zvýšte úroveň hlasitosti systému.

Skreslený zvuk.
- Znížte úroveň hlasitosti na zdrojovom zariadení na minimálnu možnú úroveň tak, aby nedochádzalo k skresleniu zvuku. Viac informácií o nastavení hlasitosti nájdete v návode na použitie dodanom s pripojeným zariadením.
- Ak má zdrojové zariadenie funkciu zosilnenia basov, vypnite ju.
- Znížte úroveň hlasitosti systému.

Vo výstupe z reproduktora je počuť dunivý zvuk alebo šum.
- Skontrolujte, či sú všetky pripojenia správne zapojené.
- Skontrolujte, či nie sú niektoré zvukové zariadenia umiestnené príliš blízko televízneho prijímača.

Jas indikátora ⏻ je nestabilný.
Jas indikátora ⏻ sa môže pri zvýšení hlasitosti meniť. Nejde o poruchu.

Batériu nemožno vložiť, zapadá do puzdra diaľkového ovládača kariet iba ťažko.
Batéria je vyrobená tak, aby ju nebolo možné vložiť nesprávne. Skontrolujte polaritu (+/-) batérie a vložte ju správne.

Nefunguje diaľkový ovládač kariet.
- Namierte diaľkový ovládač kariet priamo na senzor ovládača na reproduktore.
- Odstráňte všetky prekážky medzi diaľkovým ovládačom a senzorom diaľkového ovládača.
- Nevystavujte senzor diaľkového ovládača reproduktora pôsobeniu silného svetelného zdroja (priame slnečné žiarenie alebo svetlo fluorescenčných lámp s vysokofrekvenčných žiarením).
- Ak nedošlo k zlepšeniu, môže byť príčinou problému vybitá batéria. Vymeňte batériu.

Technické parametre

Reproduktorová časť
Reproduktorový systém	57 mm, širokopásmový, magneticky tienený
Typ ozvučnice	S basreflexným otvorom
Impedancia	4 Ω
Menovitý príkon	20 W
Maximálny príkon	40 W

Zosilňovač (ľavý reproduktor)
Menovitý výstup	20 W + 20 W (10 % T.H.D., 1 kHz, 4 Ω)
Vstup	Konektor typu stereo mini × 2
Vstupná impedancia	4,7 kΩ (pri frekvencii 1 kHz)

Všeobecné
Napájanie	DC 16 V (dodávaný sieťový adaptér)
Rozmery (š/v/h)	Približne 80 × 187 × 169 mm
Hmotnosť	Približne 1 200 g (ľavý reproduktor) Približne 1 100 g (pravý reproduktor)

Dodávané príslušenstvo
Sieťový adaptér (1)
Sieťový napájací kábel (1)
Prípojný kábel (konektor typu stereo mini ←→ konektor typu stereo mini, 1 m) (1)
Diaľkový ovládač kariet (1)
Návod na používanie (1)
Záručný list (1)
V niektorých oblastiach nemusí byť záruka poskytovaná.

Voliteľné príslušenstvo
Prípojný kábel RK-G22, RK-G129, RK-G136, RK-G138
Redukcia PC-234S, PC-236MS

Uvedené voliteľné príslušenstvo nemusí byť všade dostupné.

Vzhľad a technické parametre sa môžu zmeniť bez predchádzajúceho upozornenia.

Česky

Před použitím si pečlivě přečtěte tuto příručku a uschovejte ji pro další použití.

UPOZORNĚNÍ

Nevystavujte přístroj dešti ani vlhkosti, předejdete tak nebezpečí vzniku požáru či úrazu elektrickým proudem.
Neotevírejte kryt přístroje, hrozí nebezpečí úrazu elektrickým proudem. Opravy svěřte výhradně kvalifikovanému servisnímu technikovi.
Předcházejte nebezpečí požáru. Nezakrývejte ventilační otvory přístroje novinami, ubrusy, záclonami atd.
Neumísťujte zdroje s otevřeným ohněm, např. plápolající svíčky, na přístroj.
Na přístroj neumísťujte nádoby s tekutinou, např. vázy, snížíte tak možnost vzniku požáru či úrazu elektrickým proudem.

Neinstalujte přístroj v uzavřených prostorách, jako jsou knihovny nebo vestavěné skříňky.

Zástrčka napájecího kabelu slouží k odpojení přístroje od zdroje napájení, připojte tedy přístroj do snadno přístupné síťové zásuvky. Zjistíte-li ve funkci přístroje jakékoliv nesrovnalosti, odpojte jej ihned ze síťové zásuvky.

Baterie ani přístroj s vloženými bateriemi nevystavujte přílišnému horku, například přímému slunečnímu svitu, ohni a podobně.

UPOZORNĚNÍ
Při nesprávné výměně baterie hrozí nebezpečí výbuchu. Vyměňte baterii pouze za stejný nebo ekvivalentní typ.

Poznámka pro zákazníky ze zemí, kde jsou uplatňovány směrnice EU
Výrobcem tohoto produktu je společnost Sony Corporation, 1-7-1 Konan, Minato-ku, Tokio, Japonsko. Autorizovaným zástupcem ohledně EMC a bezpečnosti produktu je společnost Sony Deutschland GmbH, Hedelfinger Strasse 61, 70327 Stuttgart, Německo. V jakýchkoli záležitostech týkajících se servisu nebo záruky získáte informace na adresách uvedených v samostatných servisních nebo záručních dokumentech.

Bezpečnostní opatření

Bezpečnost
Datový kód a typový štítek udávající ochrannou známku Sony, číslo modelu a elektrický výkon jsou umístěny ve spodní části tohoto přístroje.
Datový kód je uveden pouze na modelech určených pro USA a Kanadu.
- Před uvedením přístroje do provozu zkontrolujte, zda jeho provozní napětí odpovídá použitému systému napájení.

Země nákupu	Provozní napětí
Všechny země/oblasti	100 – 240 V stř, 50/60 Hz

- Používejte pouze dodaný napájecí adaptér.
- Zařízení není odpojeno od zdroje napájení, pokud je zapojeno do síťové zásuvky, a to i tehdy, je-li vypnuté.
- Pokud sestavu delší dobu nepoužíváte a napájíte ji přes napájecí adaptér, odpojte napájecí adaptér ze síťové zásuvky. Pouhým přepnutím tlačítka ⏻ do pohotovostního režimu se napájecí adaptér nevypne.

Umístění
- Neinstalujte reproduktory v nakloněné poloze.
- Sestavu nenechávejte v blízkosti tepelných zdrojů a na místech vystavených přímému slunečnímu záření, nadměrné prašnosti, vlhkosti, dešti nebo mechanickým otřesům.

Obsluha
- Neotvírejte kryt přístroje. Opravy svěřte výhradně kvalifikovanému servisnímu technikovi.
- Spadne-li do systému jakýkoliv pevný předmět nebo vnikne-li do něj kapalina, nechte jej před dalším použitím zkontrolovat odborníkem.
- Přestože se jedná o magneticky stíněný systém, neponechávejte v blízkosti sestavy nahrané pásky, hodinky, kreditní karty nebo diskety s magnetickým zápisem.

Čištění
K čištění krytu nepoužívejte alkohol, benzin ani žádná ředidla.

Dojde-li k magnetickému zkreslení obrazu na televizoru či monitoru
Přestože se jedná o magneticky stíněný systém, může se stát, že dojde k magnetickému zkreslení obrazu na některých televizorech či monitorech osobních počítačů. V takovém případě vypněte napájení televizoru nebo osobního počítače a po uplynutí 15 až 30 minut je znovu zapněte. Před vypnutím osobního počítače proveďte příslušná opatření, např. uložení dosud neuložených dat.
Pokud nedojde k žádnému zlepšení, umístěte sestavu dál od televizoru nebo osobního počítače.
Neumísťujte také do blízkosti televizoru nebo osobního počítače předměty obsahující magnety, např. hudební sestavy, televizní stojany, hračky atd. Mohly by totiž v interakci s touto sestavou způsobit magnetické zkreslení obrazu.

S veškerými problémy a dotazy týkajícími se této sestavy reproduktorů se obracejte na nejbližší zastoupení společnosti Sony.

Popis součástí

Zepředu (viz obr. A-①)
1 Indikátor/tlačítko ⏻ (napájení)
2 Indikátor 🔇 (ztlumení)
3 Tlačítko VOL (hlasitost) +/–
4 Senzor dálkového ovládání
5 Mřížka reproduktoru
Mřížku reproduktoru lze odstranit.

Zezadu (viz obr. A-②)
1 Port pro reproduktor
2 Zdířka DC IN 16V
3 Zdířka INPUT 1 (vstup zvuku)
4 Zdířka INPUT 2 (vstup zvuku)
5 Reproduktorový kabel
Připojte pravý reproduktor.

Kartový dálkový ovladač (viz obr. A-③)
1 Tlačítko 🔇 (ztlumení)
2 Tlačítka VOL (hlasitost) +/–
3 Tlačítko ⏻ (napájení)

Maximální dosah kartového dálkového ovladače je přibl. 5 m.

Zdroje napájení

Použití síťového napájení (viz obr. B)
Připojte napájecí adaptér k sestavě.

Poznámky týkající se síťového adaptéru
- Používejte pouze dodaný napájecí adaptér. Nepoužívejte jiné napájecí adaptéry, mohlo by dojít k poškození reproduktoru.

- Před připojením či odpojením napájecího adaptéru vypněte systém. Jinak by přehrávání nemuselo proběhnout správně.

Zapojení reproduktorů (viz obr. C)

1 Propojte reproduktory a zdrojové zařízení.

Pokud sestavu připojíte k monofonní zdířce zdrojového zařízení atd.
Může se stát, že zvuk nebude vycházet z pravého reproduktoru. V takovém případě použijte volitelný* zástrčkový adaptér Sony PC-236MS.

Připojení ke zdířce stereofonních sluchátek
Použijte volitelný* propojovací kabel RK-G22 nebo propojovací kabel RK-G136 a zástrčkový adaptér PC-234S.

* Výše uvedené volitelné příslušenství není v některých oblastech k dispozici.

Instalace lithiové baterie do kartového dálkového ovladače (viz obr. D)

1 Vyjměte pouzdro baterie.

2 Vložte lithiovou baterii CR2025 (volitelné příslušenství) symbolem + nahoru.

3 Vraťte pouzdro baterie zpět.

Výměna lithiové baterie
Provozní dosah kartového dálkového ovladače se s vybitím baterie zkracuje.
Vyměňte baterii za novou. Za běžných podmínek vydrží přibližně 6 měsíců.

Poznámky k lithiové baterii
- Nenechávejte lithiovou baterii v dosahu malých dětí. Došlo-li ke spolknutí baterie, ihned vyhledejte lékaře.
- Před použitím baterii otřete suchým hadříkem, zajistíte tak dobrý kontakt baterie.
- Při vkládání baterie věnujte pozornost správné polaritě.
- K uchopení baterie nepoužívejte kovovou pinzetu, mohli byste baterii zkratovat.
- Použití jiných baterií než CR2025 může způsobit požár nebo výbuch.

UPOZORNĚNÍ
Baterie může při nesprávném zacházení explodovat. Baterii nedobíjejte, neotvírejte a nevhazujte ji do ohně.

Poslech zvuku

1 Přístroj zapněte stisknutím tlačítka ⏻.
Rozsvítí se indikátor ⏻.

2 Spusťte přehrávání na zdrojovém zařízení.

3 Nastavte hlasitost.
Nastavte hlasitost zdrojového zařízení na nižší úroveň a stiskněte tlačítko VOL +/– na tomto přístroji.
Tip
Chcete-li ztišit zvuk, stiskněte tlačítko 🔇 na kartovém dálkovém ovladači. Chcete-li jej znovu přidat, stiskněte tlačítko znovu.
Poznámka
Dosažení minimální a maximální hlasitosti je signalizováno zvukovým signálem.

4 Po použití přístroj vypněte stisknutím tlačítka ⏻.
Indikátor ⏻ zhasne.

Poznámky
- Pokud je spuštěno přehrávání na obou zařízeních - připojeném do zdířky INPUT 1 a připojeném do zdířky INPUT 2, je slyšet oba zvukové kanály.
- Pokud připojujete reproduktor k zařízení s vestavěným rádiem nebo tunerem, mohou nastat problémy s příjmem rozhlasového vysílání nebo se může výrazně snížit citlivost.
- Pokud je zdrojové zařízení vybaveno funkcí Bass Boost nebo ekvalizérem, vypněte ji. Jsou-li tyto funkce zapnuté, může dojít ke zkreslení zvuku.
- Je-li výstup ve sluchátkách zdrojového zařízení vybaven linkovým spínačem, zlepší se kvalita zvuku zapnutím tohoto spínače. Podrobné informace najdete v návodu k použití zdrojového zařízení.

Odstraňování problémů

Vyskytne-li se problém se sestavou reproduktorů, zkontrolujte následující seznam a přijměte doporučená opatření. Jestliže problém přetrvává, obraťte se na nejbližšího prodejce Sony.

Žádný zvuk.
- Zkontrolujte, zda je přístroj a zdrojové zařízení zapnuté.
- Zvyšte hlasitost na přístroji.
- Nastavte hlasitost zdrojového zařízení co nejvíce, dokud není zvuk zkreslený. Podrobnosti týkající se nastavení hlasitosti najdete v návodu k použití dodanému se zařízením.
- Zkontrolujte, zda jsou správně provedena všechna připojení.

Nízká úroveň hlasitosti.
- Nastavte hlasitost zdrojového zařízení co nejvíce, dokud není zvuk zkreslený. Podrobnosti týkající se nastavení hlasitosti najdete v návodu k použití dodanému se zařízením.
- Zvyšte hlasitost na přístroji.

Zkreslený zvuk.
- Snižte hlasitost zdrojového zařízení co nejvíce, až přestane být zvuk zkreslený. Podrobnosti týkající se nastavení hlasitosti najdete v návodu k použití dodanému se zařízením.
- Je-li zdrojové zařízení vybaveno funkcí Bass Boost, vypněte ji.
- Snižte hlasitost na přístroji.

Na výstupu z reproduktorů je slyšet šum.
- Zkontrolujte, zda jsou správně provedena všechna připojení.
- Zkontrolujte, zda nejsou zvuková zařízení umístěna příliš blízko televizoru.

Jas indikátoru ⏻ kolísá.
Je -li nastavena vysoká hlasitost, může jas indikátoru ⏻ kolísat. Nejedná se o závadu.

Nelze vložit baterii, příp. se do kartového dálkového ovladače téměř nevejde.
Baterie musí být vložena správným směrem. Zkontrolujte polaritu (+/–) a vložte ji správně.

Nelze používat kartový dálkový ovladač.
- Namiřte kartovým dálkovým ovladačem na senzor dálkového ovladače na reproduktoru.
- Odstraňte případné překážky mezi reproduktorem a kartovým dálkovým ovladačem.
- Senzor dálkového ovladače na reproduktoru nevystavujte působení silného světla (přímé sluneční paprsky nebo světlo zářivky).
- Pokud problém přetrvává i po vyzkoušení výše uvedených postupů, může být baterie opotřebená. Vyměňte ji za novou.

Technické údaje

Reproduktory
Sestava reproduktorů	57 mm, širokopásmová, magneticky stíněná
Typ skříně	Bass reflex
Impedance	4 Ω
Jmenovitý příkon	20 W
Maximální příkon	40 W

Zesilovač (levý reproduktor)
Jmenovitý výstup	20 W + 20 W (10 % T.H.D., 1 kHz, 4 Ω)
Vstup	Stereo mini zdířka × 2
Vstupní impedance	4,7 kΩ (při 1 kHz)

Obecné
Napájení	ss 16 V (napájecí adaptér je součástí dodávky)
Rozměry (š/v/h)	Přibl. 80 × 187 × 169 mm
Hmotnost	Přibl. 1 200 g (levý reproduktor) Přibl. 1 100 g (pravý reproduktor)

Dodávané příslušenství
Napájecí adaptér (1)
Napájecí kabel (1)
Propojovací kabel (stereo-mini zástrčka ←→ stereo-mini zástrčka, 1 m) (1)
Kartový dálkový ovladač (1)
Návod k obsluze (1)
Záruční podmínky (1)
V některých oblastech není poskytována záruka.

Volitelné příslušenství
Propojovací kabel RK-G22, RK-G129, RK-G136, RK-G138
Zástrčkový adaptér PC-234S, PC-236MS

Výše uvedené volitelné příslušenství není v některých oblastech k dispozici.

Vzhled a technické parametry mohou být změněny bez předchozího upozornění.

A

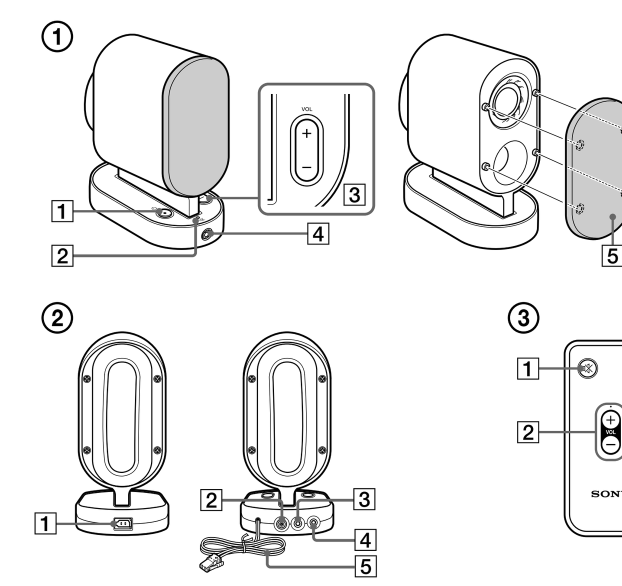

B

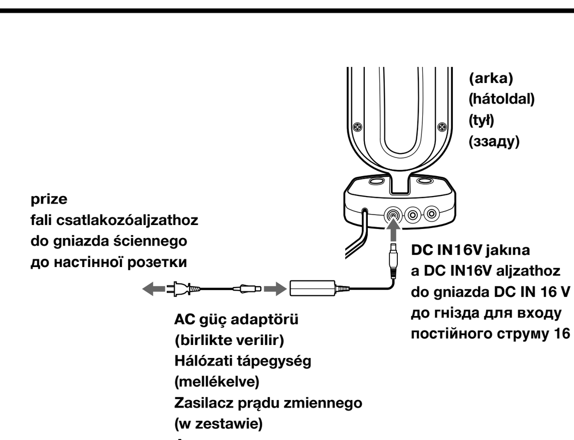

C

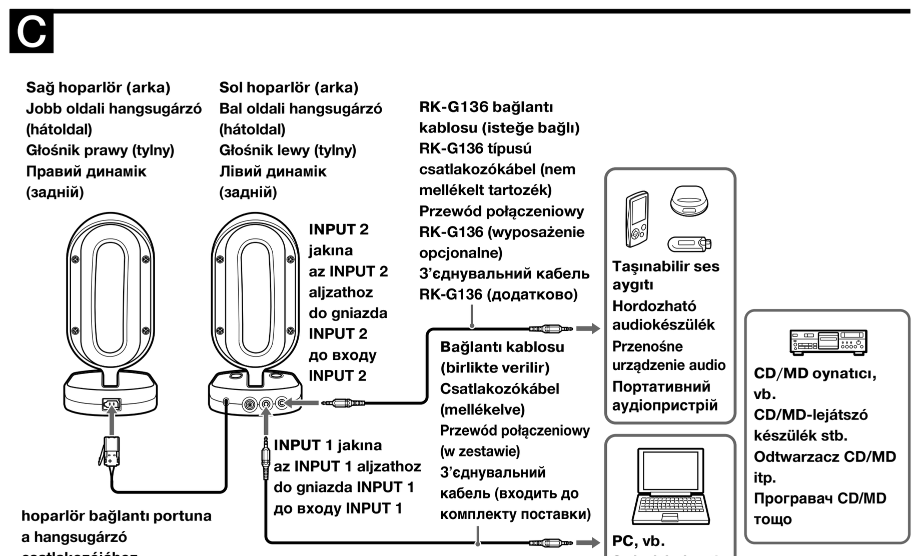

D

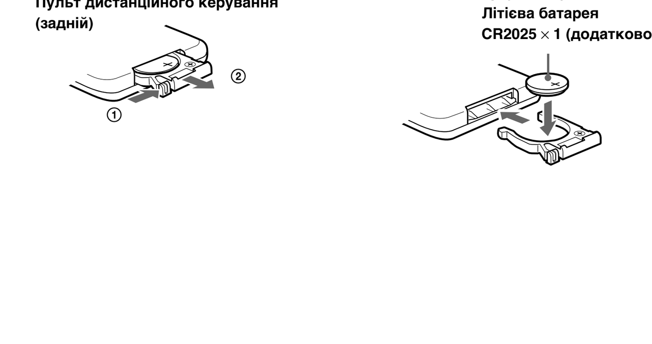

Türkçe

Üniteyi çalıştırmadan önce, bu dokümanı çok dikkatli bir şekilde okuyun ve ileriye dönük olarak referans amacıyla saklayın.

UYARI

Yangın veya elektrik çarpma tehlikesini önlemek için, üniteyi yağmur veya neme maruz bırakmayın. Elektrik çarpması riskini en aza indirmek için kutuyu açmayın. Sadece uzman personelden servis alın.
Yangın riskini azaltmak için aygıtın havalandırma açıklığını gazete, masa örtüsü, perde, vb. ile örtmeyin.
Aygıtın üzerine yanan mum gibi açık ateş kaynakları koymayın.
Yangın veya elektrik çarpma riskini azaltmak için, aygıta sıvı damlamasını veya sıçramasını önleyin ve üzerine vazo gibi sıvıyla doldurulmuş nesneler koymayın.

Aygıtı kitaplık veya gömülü dolap gibi sınırlı bir alana yerleştirmeyin.

Birimin elektrik bağlantısını kesmek için fiş kullanıldığından, birimi kolayca erişilebilen bir AC prizine takın. Birimde bir anormallik farketmeniz halinde, fişi AC prizinden derhal çıkarın.

Pilleri veya üzerinde pil takılı olan aygıtı güneş ışığı, yangın veya benzeri yoğun ısı kaynaklarına maruz bırakmayın.

DİKKAT

Pil yanlış bir pille değiştirilirse patlama riski söz konusu olabilir. Yalnızca aynı veya eşdeğer türde pillerle değiştirin.

AB Direktiflerini uygulayan ülkelerdeki müşterilere yönelik Bildirim
Bu ürünün üreticisi, 1-7-1 Konan, Minato-ku, Tokyo, Japonya adresinde bulunan Sony Corporation'dır. EMC ve ürün güvenliği için Yetkili Temsilci, Hedelfinger Strasse 61, 70327 Stuttgart, Almanya adresinde bulunan Sony Deutschland GmbH'dir. Servis veya garanti konularıyla ilgili olarak lütfen ayrı servis veya garanti belgelerinde verilen adreslere başvurun.

Önlemler

Güvenlikle ilgili

Sony Ticari Markasını, model numarasını ve elektrik değerlerini belirten tarih kodu ve ad plakası bu birimin arka dış kısmında bulunur.
Tarih kodu yalnızca A.B.D ve Kanada'daki modeller için geçerlidir.
• Sistemi çalıştırmadan önce, sistemin çalışma voltajının yerel elektrik şebekenizin voltajıyla aynı olduğundan emin olun.

Satın alınan yer	Çalışma voltajı
Tüm ülkeler/bölgeler	100 – 240 V AC, 50/60 Hz

• Yalnızca ürünle birlikte verilen AC güç adaptörünü kullanın.
• Ünite kapalı bile olsa, AC prizine takılı olduğu sürece AC güç kaynağından (elektrik şebekesi) bağlantısı kesilmez.
• Sistemi AC güç adaptörüyle çalıştırdıktan sonra, sistem uzun süre kullanılmayacaksa AC güç adaptörünü prizden çekin. Beklemeye almak için yalnızca ⏻ düğmesine basılması, AC güç adaptörünü kapatmaz.

Yerleştirme ile ilgili

• Hoparlörleri eğimli bir konuma ayarlamayın.
• Sistemi ısı kaynakları yakınına ya da doğrudan güneş ışığı, aşırı toz, nem, yağmur veya mekanik darbeye maruz kalabileceği yerlere koymayın.

Çalıştırma ile ilgili

• Kutuyu açmayın. Sadece uzman personelden servis alın.
• Sistemin içine katı bir nesne düşerse veya sıvı dökülürse, sistemi daha fazla kullanmadan önce uzman bir personele kontrol ettirin.
• Bu sistemde manyetik koruma olmasına rağmen, manyetik kodlamalı kaydedilmiş kaset, saat, kişisel kredi kartı veya floppy diskleri uzun süre sistemin önünde bırakmayın.

Temizlikle ilgili

Kabini temizlemek için alkol, benzen veya tiner kullanmayın.

TV resmi veya monitör görüntüsü manyetik olarak bozulursa

Sistemde manyetik koruma bulunmasına rağmen bazı TV setlerinde/kişisel bilgisayarlarda resimde manyetik bozulmalar olabilir. Bu durumda, TV setini/kişisel bilgisayarı kapatın ve 15 - 30 dakika sonra yeniden açın. Kişisel bilgisayarları kapatmadan önce verilerin saklanması gibi gerekli önlemleri alın.
Herhangi bir düzelme olmazsa, sistemi TV setinden/kişisel bilgisayardan daha uzağa yerleştirin.
Ayrıca, raflı ses sistemleri, TV sehpaları, oyuncaklar, vb. gibi içinde mıknatıs bulunan nesneleri TV seti/kişisel bilgisayarın yanına yerleştirmediğinizden emin olun. Bunlar sistemle etkileşmelerinden dolayı resimde manyetik bozulmaya neden olabilirler.

Hoparlör sisteminizle ilgili soru veya sorunlarınız olursa, lütfen en yakın Sony satıcısına danışın.

Parçaları tanıma

Ön (Bkz. şek. A-①)

1 ⏻ (güç) göstergesi/düğmesi
2 🔇 (sessiz) göstergesi
3 VOL (ses) +/– düğmesi
4 Uzaktan kumanda alıcısı
5 Hoparlör ızgarası
Hoparlör ızgarası çıkartılabilir.

Arka (Bkz. şek. A-②)

1 Hoparlör bağlantı portu
2 DC IN 16V jakı
3 INPUT 1 (ses giriş) jakı
4 INPUT 2 (ses giriş) jakı
5 Hoparlör bağlantı kablosu
Sağ hoparlörü bağlayın.

Uzaktan kumanda kartı (Bkz. şek. A-③)

1 🔇 (sessiz) düğmesi
2 VOL (ses) +/– düğmeleri
3 ⏻ (güç) düğmesi

Uzaktan kumanda kartının maksimum çalışma mesafesi yaklaşık 5m'dir.

Güç kaynakları

Ev akımında kullanılması (Bkz. şek. B)

AC güç adaptörünü sisteme bağlayın.

AC güç adaptörüyle ilgili notlar
• Yalnızca ürünle birlikte verilen AC güç adaptörünü kullanın. Hoparlörlerin hasar görmemesi için başka bir AC güç adaptörü kullanmayın.

Fişin polaritesi

• AC güç adaptörünü bağlamadan veya çıkarmadan önce, sistemi kapatın. Aksi halde, arızaya neden olabilir.

Hoparlörlerin bağlanması
(Bkz. şekil C)

1 Hoparlörleri ve kaynak aygıtı bağlayın.

Sistemi, kaynak aygıtların mono jakına bağladığınızda

Sağ hoparlörden ses gelmeyebilir. Bu durumda, isteğe bağlı* PC-236MS fiş adaptörünü kullanın.

Stereo tip kulaklık jakına bağlamak için

İsteğe bağlı* RK-G22 bağlantı kablosunu veya RK-G136 bağlantı kablosunu ya da PC-234S fiş adaptörünü kullanın.

* Yukarıdaki isteğe bağlı aksesuarlar bazı bölgelerde temin edilmemektedir.

Uzaktan kumanda kartına lityum pilin yerleştirilmesi
(Bkz. şek. D)

1 Pil kabını dışarı çıkarın.

2 + kenarı yukarı gelecek biçimde isteğe bağlı bir CR2025 lityum pil takın.

3 Pil kabını tekrar yerine yerleştirin.

Lityum pillerin değiştirilme süresi

Uzaktan kumanda kartının maksimum çalışma mesafesi pil gücü azaldıkça kısalır.
Pili yenisiyle değiştirin. Normal koşullarda pil 6 ay dayanacaktır.

Lityum pille ilgili
• Lityum pili çocukların ulaşamayacağı bir yerde saklayın. Pil yutulacak olursa, derhal bir doktora başvurun.
• İyi temas sağlamak için pili bir kuru bezle silin.
• Pili, kutupları doğru gelecek şekilde yerleştirdiğinizden emin olun.
• Kısa devreye neden olabileceği için pili metal cımbızla tutmayın.
• CR2025 dışındaki diğer pillerin kullanılması, yangın veya patlama riski doğurabilir.

UYARI
Yanlış kullanılması halinde pil patlayabilir. Şarj etmeyin, parçalarına ayırmayın veya ateşe atmayın.

Seslerin dinlenmesi

1 Üniteyi açmak için ⏻ düğmesine basın.
⏻ göstergesi yanar.

2 Kaynak aygıtta ses çalmaya başlayın.

3 Ses düzeyini ayarlayın.
Sesi orta düzeye getirmek için kaynak aygıtın ses düzeyini ayarlayın ve birimdeki VOL +/– düğmesine basın.

İpucu
Sesi kapatmak için, uzaktan kumanda kartındaki 🔇 düğmesine basın. Sesi yeniden açmak için düğmeye tekrar basın.

Not
Ses en düşük veya en yüksek düzeye ayarlandığında bir bip sesi çıkar.

4 Üniteyi kullandıktan sonra kapatmak için ⏻ düğmesine basın.
⏻ göstergesi söner.

Notlar
• INPUT 1 jakına takılı aygıt ve INPUT 2 jakına takılı aygıt aynı anda çalınırsa, her iki ses de duyulabilir.
• Hoparlör dahili radyo veya alıcıya sahip bir aygıta takılırsa, radyo alımı gerçekleştirilemeyebilir veya hassasiyeti belirgin ölçüde düşebilir.
• Kaynak aygıtın bir bas güçlendirme işlevi veya ekolayzır işlevi varsa, bunları kapatın. Bu işlevler açılırsa, ses bozuk gelebilir.
• Kaynak aygıtın hoparlör çıkışında bir hat anahtarı varsa, bu anahtar açıldığında ses daha net duyulacaktır. Ayrıntılar için kaynak aygıtın kullanım talimatlarına bakın.

Sorun giderme

Hoparlör sisteminizde sorunla karşılaştığınızda, aşağıdaki listeyi kontrol ederek önerilen önlemleri alın. Sorun devam ederse, en yakın Sony satıcınıza danışın.

Ses gelmiyor.

• Hem bu ünitenin hem de kaynak aygıtın açık olduğundan emin olun.
• Ünitenin ses düzeyini yükseltin.
• Kaynak aygıtın sesini, sesin bozuk gelmediği mümkün olan en yüksek düzeye getirin. Ses ayarı hakkında ayrıntılı bilgi için, aygıtla birlikte verilen kullanım kılavuzlarına başvurun.
• Tüm bağlantıların doğru yapıldığından emin olun.

Düşük ses düzeyi.

• Kaynak aygıtın sesini, sesin bozuk gelmediği mümkün olan en yüksek düzeye getirin. Ses ayarı hakkında ayrıntılı bilgi için, aygıtla birlikte verilen kullanım kılavuzlarına başvurun.
• Ünitenin ses düzeyini yükseltin.

Ses bozuk.

• Kaynak aygıtın ses düzeyini, sesin artık bozuk gelmediği noktaya düşürün. Ses ayarı hakkında ayrıntılı bilgi için, aygıtla birlikte verilen kullanım kılavuzlarına başvurun.
• Kaynak aygıtın bas güçlendirme işlevi varsa, bu işlevi kapatın.
• Ünitenin ses düzeyini düşürün.

Hoparlör çıkışında uğultu veya gürültü var.

• Tüm bağlantıların doğru yapıldığından emin olun.
• Ses aygıtlarından hiçbirinin TV setine çok yakın yerleştirilmediğinden emin olun.

⏻ göstergesinin parlaklığı dengesiz.

⏻ göstergesinin parlaklığı ses seviyesi yükseltildiğinde dengesiz olabilir. Bu bir arıza değildir.

Pil, Uzaktan Kumanda Kartına takılamıyor veya çok sıkı bir biçimde oturuyor.

Pil, ters yönde takılamayacak bir biçimde tasarlanmıştır. Pil kutuplarını (+/–) doğrulayın ve pili düzgün biçimde takın.

Uzaktan Kumanda Kartı çalışmıyor.

• Uzaktan kumanda kartını, hoparlörün uzaktan kumanda alıcısına doğru tutarak çalıştırın.
• Hoparlör ve uzaktan kumanda kartı arasındaki engelleri kaldırın.
• Hoparlörün uzaktan kumanda alıcısını kuvvetli ışığa (doğrudan güneş ışığı veya yüksek aydınlatma frekansına sahip floresan lambası) maruz bırakmayın.
• Yukarıda açıklanan çözümler sorunu gidermiyorsa, pil aşınmış olabilir. Pili yenisiyle değiştirin.

Teknik Özellikler

Hoparlör kısmı

Hoparlör sistemi	57 mm, Tam aralık, manyetik kalkanlı
Kapsama tipi	Bas refleks
Empedans	4 Ω
Nominal giriş gücü	20 W
Maksimum giriş gücü	40 W

Amplifikatör kısmı (Sol hoparlör)

Nominal çıkış	20 W + 20 W (%10 T.H.D., 1 kHz, 4 Ω)
Giriş	Stereo mini jak × 2
Giriş empedansı	4,7 kΩ (1 kHz'de)

Genel

Güç	DC 16 V (birlikte verilen AC güç adaptörü)
Boyutlar (g/y/d)	Yaklaşık 80 × 187 × 169 mm
Ağırlık	Yaklaşık 1.200 g (sol hoparlör) Yaklaşık 1.100 g (sağ hoparlör)

Birlikte verilen aksesuarlar

AC güç adaptörü (1)
Elektrik fişi (1)
Bağlantı kablosu (stereo-mini fiş ←→ stereo-mini fiş, 1 m) (1)
Uzaktan Kumanda Kartı (1)
Kullanım Talimatları
Garanti (1)
Garanti, bazı bölgelerde temin edilmemektedir.

İsteğe bağlı aksesuarlar

RK-G22, RK-G129, RK-G136, RK-G138 bağlantı kablosu
PC-234S, PC-236MS fiş adaptörü

Yukarıdaki isteğe bağlı aksesuarlar bazı bölgelerde temin edilmemektedir.

Tasarım ve teknik özellikler haber verilmeksizin değiştirilebilir.

Magyar

A készülék használatba vétele előtt tanulmányozza át ezt a kézikönyvet, és tegye el, hogy később is fellapozhassa.

FIGYELMEZTETÉS

A tűzveszély és az áramütés veszélyének csökkentése érdekében óvja a készüléket az esőtől, nedvességtől. Az áramütés veszélyének csökkentése érdekében ne nyissa ki a készülék házát. A javítást csak szakemberrel végeztesse.
A tűzveszély csökkentése érdekében ne takarja el a készülék szellőzőnyílásait újsággal, asztalkendővel, függönnyel stb.
És ne tegyen a készülékre nyílt lánggal égő eszközt, például égő gyertyát.
A tűzveszély és az áramütés veszélyének csökkentése érdekében vigyázzon, hogy a készülékre ne csepegjen, fröccsenjen folyadék, és ne tegyen a készülékre folyadékot tartalmazó tárgyat, pl. vázát.

A készüléket ne használja zárt helyen, pl. könyvszekrényben, beépített szekrényben.

Mivel a fő csatlakozódugó kihúzásával lehet a készüléket áramtalanítani, a készüléket könnyel elérhető hálózati csatlakozóaljzathoz csatlakoztassa. Ha a készülékkel kapcsolatban bármi rendellenességet észlel, azonnal húzza ki a fő hálózati dugót a fali csatlakozóaljzatból.

Óvja az akkumulátort/elemet és az akkumulátort/elemet tartalmazó készüléket a nagy melegtől, például a napfénytől, a tűztől stb.

VIGYÁZAT!

Ha nem megfelelően teszi be az akkumulátort/elemet, az felrobbanhat. Csak a megadott vagy azzal egyenértékű típusú akkumulátort/elemet használjon.

Megjegyzés az EU direktívákat alkalmazó országokban elő felhasználóknak
A termék gyártója a Sony Corporation, 1-7-1 Konan, Minato-ku, Tokyo, Japan. A termék hivatalos képviselője az EMC-vel és a termékbiztonsággal kapcsolatban a Sony Deutschland GmbH, Hedelfinger Strasse 61, 7031Ð ŔStuttgart, Germany. Az esetleges szolgáltatásokkal és garanciális kérdésekkel forduljon a külön dokumentumban feltüntetett címekhez.

Óvintézkedések

Biztonság

A gyártási dátum kódja, továbbá a Sony védjegyét, a típusszámot és az áramellátással kapcsolatos adatokat tartalmazó címke a készülék alján található.
A gyártási dátum kódja csak az USA-ban és Kanadában forgalmazott típusokon van feltüntetve.
• A rendszer használatba vétele előtt győződjék meg arról, hogy a rendszer üzemi feszültsége megegyezik a helyi áramszolgáltató által biztosított feszültséggel.

Vásárlás helye	Üzemi feszültség
Minden ország/térség	100–240 V, 50/60 Hz váltakozó áram

• Csak a mellékelt hálózati tápegységet használja.
• Ameddig a készülék a fali csatlakozóaljzathoz (az elektromos hálózathoz) csatlakozik, még akkor is feszültség alatt van, ha magát a készüléket kikapcsolta.
• Ha a hangsugárzó-rendszert a hálózati tápegységgel üzemelteti, de várhatóan sokáig nem fogja használni, a hálózati tápegységet válassza le a fali csatlakozóaljzatról. Azzal, hogy a ⏻ gombot készenléti üzemmódra állítja, még nem kapcsolja ki a hálózati tápegységet.

Elhelyezés

• Ne tegye a hangsugárzókat ferde felületre.
• A hangsugárzó-rendszert ne tegye hőforrás közelébe, se olyan helyre, ahol közvetlen napsugárzás, sok por, pára, eső, ütés vagy rázkódás érheti.

Üzemeltetés

• Ne nyissa ki a készülék házát. A javítást csak szakemberrel végeztesse.
• Ha a készülékbe folyadék vagy szilárd tárgy kerül, a hangsugárzó-rendszert csak azt követően használja ismét, hogy szakemberrel ellenőriztette.
• Bár a rendszer mágnesesen árnyékolt, ne hagyjon előtte sokáig felvételt tartalmazó mágnesszalagot, -kazettát, órát, bank- és hitelkártyát, mágnesesen kódolt adatot tartalmazó hajlékonylemezt.

Tisztítás

A ház tisztításához ne használjon alkoholt, benzint, hígítót.

Ha a televízió vagy a monitor képén mágneses zavar észlelhető

Bár a rendszer mágnesesen árnyékolt, előfordulhatnak olyan esetek, amikor mágneses zavart okoz egyes televíziókészülékek vagy személyi számítógépek képalkotásában. Ilyenkor kapcsolja ki a televíziókészüléket, illetve a személyi számítógépet, majd 15–30 perc elteltével kapcsolja be ismét. A személyi számítógép kikapcsolása előtt tegye meg a szükséges intézkedéseket, például mentse az adatokat.
Ha nem tapasztal javulást, akkor vigye távolabb a hangsugárzó-rendszert a televíziókészüléktől, illetve a személyi számítógéptől.
Arra is ügyeljen, hogy ne tegyen a televíziókészülék, a személyi számítógép közelébe olyan tárgyat, amelyben mágnes található (például állvány, játék stb.). Ezek kapcsolatba léphetnek a hangsugárzó-rendszerrel, és a képen mágneses zavart okozhatnak.

Ha a hangsugárzó-rendszerrel kapcsolatban kérdése, problémája merülne fel, forduljon a legközelebbi Sony márkakereskedőhöz.

A készülék részei

Elölnézet (lásd az A-① ábrát)

1 ⏻ működésjelző/ki-bekapcsoló gomb
2 🔇 (elnémítás) kijelző
3 VOL (hangerőszabályzó) +/– gomb
4 Infravörös érzékelő
5 A hangsugárzó takarórácsa
A hangsugárzóról levehető a takarórács.

Hátoldal (lásd az A-② ábrát)

1 A hangsugárzó csatlakozója
2 DC IN 16V aljzat
3 INPUT 1 (audiobemenet) aljzat
4 INPUT 2 (audiobemenet) aljzat
5 A hangsugárzó csatlakozókábele
A jobb oldali hangsugárzó csatlakoztatására szolgál.

Távirányító kártya (lásd az A-③ ábrát)

1 🔇 (elnémítás) gomb
2 VOL (hangerőszabályzó) +/– gombok
3 ⏻ ki-bekapcsoló gomb

A távirányító kártya legfeljebb kb. 5 méteres távolságból tudja működtetni a készüléket

Áramforrás

A készülék üzemeltetése az elektromos hálózatról (lásd a B ábrát)

Csatlakoztassa a hálózati tápegységet a hangsugárzó-rendszerhez.

Megjegyzés a hálózati tápegységgel kapcsolatban
• Csak a mellékelt hálózati tápegységet használja. A hangsugárzók védelme érdekében ne használjon semmilyen más hálózati tápegységet.

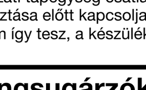
A csatlakozódugó polaritása

• A hálózati tápegység csatlakoztatása, illetve leválasztása előtt kapcsolja ki a hangsugárzó-rendszert. Ha nem így tesz, a készülék meghibásodhat.

A hangsugárzók bekötése
(lásd a C ábrát)

1 A hangsugárzókat csatlakoztassa a hangforrásul szolgáló készülékhez.

Ha a hangsugárzó-rendszert a hangforrásul szolgáló készülék monó aljzatához csatlakoztatja

Előfordulhat, hogy a jobb oldali hangsugárzóból a hang nem lesz hallható. Ilyenkor használja a külön megvásárolható* PC-236MS típusú csatlakozódugó-illesztőt.

Ha sztereó RCA fejhallgató-aljzathoz csatlakozik

Használja a külön megvásárolható* RK-G22 típusú csatlakozókábelt vagy a szintén külön megvásárolható RK-G136 típusú csatlakozókábelt a PC-234S típusú csatlakozódugó-illesztővel.

* A fent említett külön megvásárolható tartozékok egyes térségekben nincsenek forgalomban.

A lítium elem behelyezése a távirányító kártyába (lásd a D ábrát)

1 Vegye ki az elemtartót.

2 Tegyen bele egy külön megvásárolható CR2025 típusú lítium elemet úgy, hogy a + fele felfelé nézzen.

3 Az elemtartót tegye vissza a helyére.

Mikor kell kicserélni a lítium elemet?

Ahogy merül le az elem, a távirányító kártya működtető távolsága egyre csökken.
Cserélje ki az elemet egy újra. Normál használat esetén az elem hozzávetőleg 6 hónapig tart ki.

Megjegyzések a lítium elemmel kapcsolatban
• A lítium elemet tartsa a gyerekektől elzárva. Ha a gyerek az elemet véletlenül lenyeli, azonnal forduljon orvoshoz.
• A jó érintkezés biztosítása érdekében száraz ruhával törölje meg az elemet.
• Ügyeljen arra, hogy az elemet helyes polaritással tegye a készülékbe.
• Az elemet ne fogja meg fémből készült csipesszel, mert rövidzárlat keletkezhet.
• Ha nem CR2025 típusú elemet használ, az tüzet vagy robbanást okozhat.

FIGYELMEZTETÉS
Ha nem megfelelően bánik vele, az elem felrobbanhat. Ne töltse, ne szedje szét és ne dobja tűzbe!

Műsorhallgatás

1 A ⏻ gombot megnyomva kapcsolja be a készüléket.
Ekkor felgyullad a ⏻ működésjelző.

2 Kezdje meg a lejátszást a hangforrásul szolgáló készüléken.

3 Állítsa be a hangerőt.
A hangforrásul szolgáló készüléken közepes hangerőt állítson be, és a hangerőt e készülék VOL +/– gombjának megnyomásával szabályozza.

Tipp
A hang elnémításához nyomja meg a távirányító kártya 🔇 gombját. Ha ismét hallani kívánja a hangot, újra nyomja meg ezt a gombot.

Megjegyzés
Amikor a hangerőt minimálisra vagy maximálisra állítja, hangjelzés hallható.

4 Használat után a ⏻ gombot megnyomva kapcsolja ki a készüléket.
Ekkor kialszik a ⏻ működésjelző.

Megjegyzések
• Ha mind az INPUT 1, mind az INPUT 2 aljzathoz csatlakoztatott készülék ugyanabban az időben játszik le valamit, mindkét hang hallható lesz.
• Ha a hangsugárzót rádióvevőt (is) tartalmazó készülékhez csatlakoztatja, akkor ezzel megakadályozhatja a rádióvételt vagy jelentősen csökkentheti az érzékenységet.
• Ha a hangforrásul szolgáló készülék rendelkezik mély hangokat kiemelő vagy hangszínszabályozó funkcióval, ezeket kapcsolja ki. Ha nem kapcsolja ki ezeket a funkciókat, eltorzulhat a hang.
• Ha a hangforrásul szolgáló készülék fejhallgató-kimenete rendelkezik vonali kimeneti kapcsolóval, akkor jobb hangzást érhet el, ha ezt bekapcsolja. Olvassa el a hangforrásul szolgáló készülék használati útmutatóját.

Hibaelhárítás

Ha a hangsugárzó-rendszerrel kapcsolatban esetleg probléma merülne fel, ellenőrizze az alábbi listán található hibalehetőségeket, és tegye meg a javasolt javító intézkedéseket. Ha a hibát nem sikerül orvosolnia, forduljon a legközelebbi Sony márkakereskedőhöz.

Nincs hang.

• Ellenőrizze, be van-e kapcsolva ez a készülék és a csatlakoztatott készülék.
• Növelje a hangerőt ezen a készüléken.
• Növelje a hangforrásul szolgáló készülék hangerejét egészen addig, amíg a hang eltorzulása nélkül csak lehetséges. A hangerőszabályzás részleteit illetően olvassa el a készülék használati útmutatóját.
• Ellenőrizze, hogy az összes csatlakoztatás megfelelő-e.

Halk a hang.

• Növelje a hangforrásul szolgáló készülék hangerejét egészen addig, amíg a hang eltorzulása nélkül csak lehetséges. A hangerőszabályzás részleteit illetően olvassa el a készülék használati útmutatóját.
• Növelje a hangerőt ezen a készüléken.

Torz a hang.

• Csökkentse a hangforrásul szolgáló készülék hangerejét egészen addig, amíg a hang már nem torzul el. A hangerőszabályzás részleteit illetően olvassa el a készülék használati útmutatóját.
• Ha a hangforrásul szolgáló készülék rendelkezik mély hangokat kiemelő funkcióval, azt kapcsolja ki.
• Csökkentse a hangerőt ezen a készüléken.

Zümmögés vagy más zaj hallható a hangsugárzókból.

• Ellenőrizze, hogy az összes csatlakoztatás megfelelő-e.
• Ellenőrizze, hogy nincs-e valamelyik audiokészülék túl közel egy televíziókészülékhez.

A ⏻ működésjelző nem egyenletes fényerővel világít.

Nagyobb hangerőnél előfordulhat, hogy a ⏻ működésjelző nem egyenletes fényerővel világít. Ez nem rendellenes.

A távirányító kártyába nem lehet beletenni az elemet, vagy ugyan bele lehet tenni, de szorul.

Az elemet úgy alakították ki, hogy ne lehessen rossz állásban betenni. Nézze meg, megfelelő-e a (+/–) polaritás, és tegye be az elemet helyes állásban.

A távirányító kártya nem működteti a készüléket.

• A távirányító kártyát a hangsugárzó infravörös érzékelője felé fordítva használja.
• A hangsugárzó és a távirányító kártya közül távolítson el minden akadályt.
• Óvja a hangsugárzó infravörös érzékelőjét az erős fénytől (közvetlen napfénytől, nagy frekvenciás fénycsöves világítástól).
• A ha fenti intézkedések nem szüntetik meg a hibajelenséget, akkor előfordulhat, hogy lemerült az elem. Cserélje ki egy újra.

Műszaki adatok

Hangsugárzók

Hangsugárzó-rendszer	57 mm-es, teljes körű, mágnesesen árnyékolt
Doboz típusa	Mélyreflex
Impedancia	4 Ω
Néveleges bemeneti teljesítmény	20 W
Maximális bemeneti teljesítmény	40 W

Erősítő (bal oldali hangsugárzó)

Néveleges kimenet	20 W + 20 W (10 % harmonikus torzítás 1 kHz és 4 Ω esetén)
Bemenet	Sztereó mini aljzat, 2 db
Bemeneti impedancia	4,7 kΩ (1 kHz-en)

Általános adatok

Áramellátás	16 V egyenáram (a mellékelt hálózati tápegységgel)
Méretek (szé/ma/mé)	Kb. 80 × 187 × 169 mm
Tömeg	Kb. 1 200 g (bal oldali hangsugárzó) Kb. 1 100 g (jobb oldali hangsugárzó)

Mellékelt tartozékok

Hálózati tápegység (1 db)
Tápkábel (1 db)
Csatlakozókábel (sztereó mini csatlakozódugó ←→ sztereó mini csatlakozódugó, 1 m) (1 db)
Távirányító kártya (1 db)
Használati útmutató (1 db)
Garanciajegy (1 db)
Egyes térségekben nincs garancia.

Külön megvásárolható tartozékok

RK-G22, RK-G129, RK-G136, RK-G138 típusú csatlakozókábel
PC-234S és PC-236MS típusú csatlakozódugó-illesztő

A fent említett külön megvásárolható tartozékok egyes térségekben nincsenek forgalomban.

A gyártó fenntartja a jogot arra, hogy a készülék formáját és műszaki adatait előzetes bejelentés nélkül megváltoztassa.

Polski

Przed rozpoczęciem użytkowania zestawu należy uważnie przeczytać niniejszą instrukcję oraz zachować ją do wykorzystania w przyszłości.

OSTRZEŻENIE

Aby zmniejszyć ryzyko pożaru lub porażenia prądem elektrycznym, nie należy narażać urządzenia na działanie deszczu ani wilgoci.
Aby zmniejszyć ryzyko porażenia prądem, nie należy otwierać obudowy urządzenia. Napraw powinny dokonywać wyłącznie osoby wykwalifikowane.
Aby zmniejszyć ryzyko pożaru, nie wolno zakrywać otworów wentylacyjnych urządzenia gazetami, serwetkami, zasłonami itp.
Na urządzeniu nie wolno stawiać źródeł otwartego ognia, na przykład zapalonych świec.
Aby zmniejszyć ryzyko pożaru i porażenia prądem, nie wolno dopuścić, aby na urządzenie kapała woda lub się na nim rozpryskiwała, ani stawiać na nim naczyń wypełnionych płynem, na przykład wazonów.

Nie należy instalować urządzenia w przestrzeni zamkniętej, takiej jak regał na książki lub zabudowana szafka.

Urządzenie jest odłączane od sieci elektrycznej za pomocą głównej wtyczki, dlatego należy je podłączyć do łatwo dostępnego gniazda elektrycznego. W przypadku zauważenia jakiejkolwiek nieprawidłowości w pracy urządzenia należy natychmiast odłączyć główną wtyczkę od gniazda elektrycznego.

Nie wolno wystawiać baterii ani urządzenia z zainstalowanymi bateriami na działanie silnych źródeł ciepła, na przykład światła słonecznego, ognia itp.

UWAGA

Nieprawidłowa wymiana baterii może spowodować jej wybuch. Baterię należy wymienić tylko na baterię tego samego lub zbliżonego typu.

Uwaga dla klientów w krajach stosujących dyrektywy UE
Producentem tego produktu jest Sony Corporation, 1-7-1 Konan, Minato-ku, Tokio, Japonia. Autoryzowanym przedstawicielem do spraw norm kompatybilności energetycznej (EMC) oraz bezpieczeństwa produktu jest firma Sony Deutschland GmbH, Hedelfinger Strasse 61, 70327 Stuttgart, Niemcy. Aby uzyskać informacje na temat dowolnych usług lub gwarancji, należy zapoznać się z adresami podanymi w oddzielnych dokumentach o usługach i gwarancji.

Środki ostrożności

Bezpieczeństwo

Kod daty i tabliczka znamionowa ze znakiem towarowym firmy Sony, numerem modelu i mocą znamionową znajdują się na spodzie urządzenia.
Kod daty obowiązuje tylko w przypadku modeli przeznaczonych do sprzedaży w Stanach Zjednoczonych i Kanadzie.
• Przed rozpoczęciem użytkowania zestawu należy sprawdzić, czy napięcie robocze urządzenia odpowiada napięciu w sieci lokalnej.

Miejsce zakupu	Napięcie robocze
Wszystkie kraje/regiony	100–240 V (prąd zmienny), 50/60 Hz

• Należy korzystać wyłącznie z zasilacza prądu zmiennego należącego do wyposażenia urządzenia.
• Urządzenie pozostaje podłączone do źródła zasilania prądem zmiennym (sieci), dopóki jest fizycznie podłączone do gniazda ściennego, nawet jeśli jest wyłączone.
• Po zakończeniu używania zestawu z zasilaczem prądu zmiennego należy odłączyć przewód zasilający od gniazda ściennego, jeśli zestaw nie będzie używany przez dłuższy czas. Przełączenie przycisku ⏻ w tryb oczekiwania nie powoduje wyłączenia zasilacza.

Lokalizacja urządzenia

• Nie należy ustawiać głośników w pozycji pochylonej.
• Nie należy umieszczać zestawu w pobliżu źródeł ciepła ani w miejscach narażonych na bezpośrednie działanie promieni słonecznych, w miejscach silnie zakurzonych, narażonych na działanie wilgoci lub deszczu, a także w miejscach, w których mogą wystąpić uszkodzenia mechaniczne zestawu.

Obsługa

• Nie należy otwierać obudowy urządzenia. Wszelkie naprawy mogą być wykonywane wyłącznie przez autoryzowany punkt serwisowy.
• Jeśli do wnętrza zestawu dostanie się przypadkowo ciało obce lub ciecz, przed ponownym rozpoczęciem eksploatacji należy zlecić sprawdzenie zestawu wykwalifikowanej osobie.
• Chociaż zestaw jest ekranowany magnetycznie, nie należy w jego pobliżu zostawiać na dłuższy czas nagranych taśm, zegarków, kart kredytowych ani dyskietek komputerowych.

Czyszczenie

Do czyszczenia obudowy nie wolno używać alkoholu, benzyny ani rozcieńczalnika.

Zakłócenia magnetyczne obrazu na ekranie telewizora lub na monitorze

Chociaż zestaw jest ekranowany magnetycznie, na niektórych telewizorach/monitorach komputerowych mogą powstawać zakłócenia magnetyczne obrazu. W takim przypadku należy wyłączyć zasilanie telewizora/komputera, a następnie włączyć je ponownie po upływie od 15 do 30 minut. Przed wyłączeniem komputera należy podjąć odpowiednie kroki, takie jak zapisanie danych.
Jeśli problem będzie nadal występował, należy umieścić zestaw w większej odległości od telewizora/komputera.
W pobliżu zestawu głośnikowego nie należy także umieszczać ani używać przedmiotów zawierających magnes, np. półki pod zestaw audio, szafki pod telewizor czy zabawek. Mogą one powodować zakłócenia magnetyczne obrazu w wyniku oddziaływania na zestaw głośnikowy.

W przypadku jakichkolwiek pytań lub problemów dotyczących zestawu głośnikowego należy skontaktować się z najbliższym punktem sprzedaży produktów firmy Sony.

Elementy zestawu

Przód (patrz rys. A-①)

1 Wskaźnik/przycisk ⏻ (zasilanie)
2 Wskaźnik 🔇 (wyciszenie)
3 Przycisk VOL +/– (głośność)
4 Czujnik zdalnego sterowania
5 Siatka głośnika
Siatkę głośnika można zdjąć.

Tył (patrz rys. A-②)

1 Port głośnika
2 Gniazdo DC IN 16 V
3 Gniazdo INPUT 1 (wejście audio)
4 Gniazdo INPUT 2 (wejście audio)
5 Przewód połączeniowy głośnika
Podłącz prawy głośnik.

Pilot na podczerwień (patrz rys. A-③)

1 Przycisk 🔇 (wyciszenie)
2 Przyciski VOL +/– (głośność)
3 Przycisk ⏻ (zasilanie)

Zasięg działania pilota wynosi maksymalnie ok. 5 m.

Źródła zasilania

Korzystanie z zasilania sieciowego (patrz rys. B)

Podłącz zasilacz prądu zmiennego do zestawu.

Uwagi dotyczące zasilacza prądu zmiennego
• Należy korzystać wyłącznie z zasilacza prądu zmiennego należącego do wyposażenia urządzenia. Korzystanie z innego zasilacza może spowodować uszkodzenie głośnika.

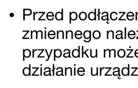
Polaryzacja wtyku

• Przed podłączeniem lub odłączeniem zasilacza prądu zmiennego należy wyłączyć zestaw. W przeciwnym przypadku może to spowodować nieprawidłowe działanie urządzenia.

Podłączanie głośników
(patrz rys. C)

1 Podłącz głośniki do źródła dźwięku.

Kiedy zestaw jest podłączony do monofonicznego gniazda urządzenia stanowiącego źródło dźwięku

Dźwięk może być odtwarzany z nieprawidłowego głośnika. W takim przypadku należy zastosować opcjonalne* złącze przejściowe PC-236MS.

Podłączanie zestawu do stereofonicznego gniazda słuchawkowego typu telefonicznego

Należy zastosować opcjonalny* przewód połączeniowy RK-G22 lub RK-G136 oraz złącze przejściowe PC-234S.

* W niektórych regionach powyższe wyposażenie opcjonalne nie jest załączone.

Wkładanie baterii litowej do pilota na podczerwień (patrz rys. D)

1 Wyjmij pojemnik na baterię.

2 Włóż opcjonalną baterię litową CR2025 biegunem dodatnim + do góry.

3 Włóż pojemnik na baterię z powrotem na miejsce.

Kiedy wymieniać baterię litową

Wraz z rozładowywaniem się baterii zasięg działania pilota na poczerwień ulega zmniejszeniu.
Wówczas należy wymienić baterię na nową. W normalnych warunkach bateria powinna wystarczyć na około 6 miesięcy.

Uwagi dotyczące baterii litowej
• Baterie litowe należy przechowywać w miejscu niedostępnym dla dzieci. W przypadku połknięcia baterii należy bezzwłocznie skontaktować się z lekarzem.
• Baterię należy przetrzeć suchą szmatką, aby zapewnić dobry kontakt.
• Baterię należy wkładać, zwracając uwagę na prawidłowe ustawienie biegunów.
• Nie wolno trzymać baterii metalową pincetą, ponieważ może to spowodować zwarcie.
• Użycie baterii innych niż CR2025 może spowodować ryzyko pożaru lub wybuchu.

OSTRZEŻENIE
Niewłaściwe obchodzenie się z baterią może doprowadzić do jej wybuchu. Baterii nie wolno ponownie ładować, demontować ani wrzucać do ognia.

Słuchanie dźwięku

1 Naciśnij przycisk ⏻, aby włączyć urządzenie.
Zacznie świecić wskaźnik ⏻.

2 Rozpocznij odtwarzanie z urządzenia źródłowego.

3 Ustaw poziom głośności.
Ustaw średni poziom głośności urządzenia źródłowego i naciśnij przycisk VOL +/– na zestawie.

Wskazówka
Aby wyciszyć dźwięk, naciśnij przycisk 🔇 na pilocie na podczerwień. Aby przywrócić dźwięk, naciśnij ponownie ten przycisk.

Uwaga
Kiedy głośność zostanie ustawiona na poziomie minimalnym lub maksymalnym, zostanie wyemitowany sygnał dźwiękowy.

4 Naciśnij przycisk ⏻, aby wyłączyć urządzenie po zakończeniu użytkowania.
Wskaźnik ⏻ zgaśnie.

Uwagi
• Jeśli równocześnie jest odtwarzany dźwięk z urządzenia podłączonego do gniazda INPUT 1 oraz urządzenia podłączonego do gniazda INPUT 2, wówczas słychać obie ścieżki dźwiękowe.
• Jeśli głośnik jest podłączony do urządzenia z wbudowanym radiem lub tunerem, odbiór sygnału radiowego może nie być możliwy lub jego czułość może zostać znacznie obniżona.
• Jeśli urządzenie źródłowe jest wyposażone w funkcję wzmacniania basów lub funkcję korektora, wyłącz ją. Jeśli te funkcje są włączone, dźwięk może być zniekształcony.
• Jeśli gniazdo słuchawkowe urządzenia źródłowego ma przełącznik liniowy, włączenie go poprawi jakość dźwięku. Informacje na ten temat można znaleźć w instrukcji obsługi urządzenia źródłowego.

Rozwiązywanie problemów

W przypadku wystąpienia problemów z zestawem głośnikowym należy zapoznać się z poniższą listą i postępować według zamieszczonych w niej wskazówek. Jeśli problem nie ustąpi, należy skontaktować się z najbliższym przedstawicielem firmy Sony.

Brak dźwięku.

• Sprawdź, czy zestaw i urządzenie źródłowe są włączone.
• Zwiększ głośność zestawu.
• Zwiększ głośność urządzenia źródłowego do maksymalnego poziomu, ale tak, aby nie zniekształcić dźwięku. Informacje na temat dostosowywania głośności można znaleźć w instrukcji obsługi urządzenia.
• Upewnij się, że wszystkie połączenia zostały wykonane prawidłowo.

Niski poziom dźwięku.

• Zwiększ głośność urządzenia źródłowego do maksymalnego poziomu, ale tak, aby nie zniekształcić dźwięku. Informacje na temat dostosowywania głośności można znaleźć w instrukcji obsługi urządzenia.
• Zwiększ głośność zestawu.

Zniekształcony dźwięk.

• Zmniejsz głośność urządzenia źródłowego do poziomu, na którym dźwięk nie będzie już zniekształcony. Informacje na temat dostosowywania głośności można znaleźć w instrukcji obsługi urządzenia.
• Jeśli urządzenie źródłowe jest wyposażone w funkcję wzmacniania basów, wyłącz ją.
• Zmniejsz głośność zestawu.

Słychać przydźwięk i szumy.

• Upewnij się, że wszystkie połączenia zostały wykonane prawidłowo.
• Upewnij się, że żadne z urządzeń audio nie znajduje się zbyt blisko telewizora.

Wskaźnik ⏻ nie świeci w sposób ciągły.

Wskaźnik ⏻ może świecić niestabilnie przy wyższych poziomach głośności. Nie oznacza to uszkodzenia.

Nie można włożyć baterii lub bateria jest za ciasno umieszczona w pilocie na podczerwień.

Baterię zaprojektowano tak, aby nie można było jej włożyć na odwrót. Sprawdź układ biegunów (+/–) i włóż baterię prawidłowo.

Pilot na podczerwień nie działa.

• Skieruj pilota w stronę czujnika zdalnego sterowania na głośniku.
• Usuń wszelkie przeszkody znajdujące się między pilotem i głośnikiem.
• Chroń czujnik zdalnego sterowania na głośniku przed silnym źródłem światła (bezpośrednie światło słoneczne, lampa fluorescencyjna lub oświetlenie o wysokiej częstotliwości).
• Jeśli powyższe środki zaradcze nie pomogą w rozwiązaniu problemu, może to oznaczać, że bateria uległa wyczerpaniu. Wymień ją na nową.

Dane techniczne

Sekcja głośników

System głośników	57 mm, pełnozakresowy, ekranowany magnetycznie
Typ obudowy	z odbiciem basów
Impedancja	4 Ω
Znamionowa moc wejściowa	20 W
Maksymalna moc wejściowa	40 W

Sekcja wzmacniacza (głośnik lewy)

Znamionowa moc wyjściowa	20 W + 20 W (10% T.H.D., 1 kHz, 4 Ω)
Wejście	miniaturowe gniazdo stereofoniczne × 2
Impedancja wejściowa	4,7 kΩ (przy 1 kHz)

Ogólne

Zasilanie	16 V (prąd stały, zasilacz sieciowy w zestawie)
Wymiary (szer./wys./głęb.)	ok. 80 × 187 × 169 mm
Waga	ok. 1 200 g (głośnik lewy) ok. 1 100 g (głośnik prawy)

Wyposażenie znajdujące się w zestawie

Zasilacz sieciowy (1)
Przewód zasilający (1)
Przewód połączeniowy (miniwtyk stereofoniczny ←→ miniwtyk stereofoniczny, 1 m) (1)
Pilot na podczerwień (1)
Instrukcja obsługi (1)
Gwarancja (1)
W niektórych regionach gwarancja nie jest załączona.

Wyposażenie opcjonalne

Przewód połączeniowy RK-G22, RK-G129, RK-G136, RK-G138
Złącze przejściowe PC-234S, PC-236MS

W niektórych regionach powyższe wyposażenie opcjonalne nie jest załączone.

Konstrukcja oraz dane techniczne mogą ulec zmianie bez powiadomienia.

Українська

Перед використанням пристрою повністю прочитайте цей посібник і збережіть його на майбутнє.

ПОПЕРЕДЖЕННЯ

Щоб зменшити загрозу пожежі або враження електричним струмом, бережіть цей апарат від впливу дощу або вологи.
Щоб знизити загрозу ураження електричним струмом, не відкривайте корпус. Для проведення технічного обслуговування звертайтесь тільки до кваліфікованих фахівців.
Щоб зменшити загрозу пожежі, не накривайте вентиляційні отвори апарата газетами, скатерками, занавісками тощо.
Не ставте на апарат джерела відкритого вогню на кшталт запалених свічок.
Щоб зменшити ризик виникнення пожежі або враження електричним струмом, бережіть апарат від потрапляння крапель або бризок і не розміщуйте на ньому предмети з рідиною, наприклад вази.

Не розміщуйте пристрій у закритому місці, наприклад у книжковій або вбудованій шафі.

Оскільки для від'єднання пристрою від силового шнура використовується головний штепсель, підключіть пристрій до легкодоступної розетки змінного струму. У разі виявлення відхилень у роботі пристрою негайно від'єднайте головний штепсель від розетки змінного струму.

Бережіть елементи живлення або пристрій із встановленим елементом живлення від впливу надмірного тепла, наприклад сонячного проміння, вогню тощо.

УВАГА

Загроза вибуху у випадку неправильного встановлення батареї. Замінюйте батарею лише на батарею такого самого або подібного типу.

Повідомлення для користувачів у країнах, що дотримуються Директив ЄС
Виробником цього товару є корпорація Sony, офіс якої розташований за адресою: 1-7-1 Konan, Minato-ku, Tokyo, Japan (Японія). Уповноважений представник з питань EMC (Електромагнітна сумісність) та безпеки товарів – Sony Deutschland GmbH, адреса: Hedelfinger Strasse 61, 70327 Stuttgart, Germany (Німеччина). З приводу обслуговування або гарантії звертайтеся за адресами, вказаними в окремих документах, що обумовлюють питання гарантії та обслуговування.

Заходи безпеки

Техніка безпеки

Заводська табличка, яка вказує на товарний знак Sony, код дати, номер моделі та електричну потужність, розміщена на нижній панелі пристрою.
Код дати вказується лише для моделей, які розповсюджуються на території США та Канади.
• Перед використанням системи впевніться, що робоча напруга системи ідентична робочій напрузі мережі електропостачання у вашій місцевості.

Місце придбання	Робоча напруга
Усі країни/регіони	100 – 240 В змінного струму, 50/60 Гц

• Використовуйте адаптер мережного живлення тільки з комплекту постачання.
• Поки пристрій з'єднаний з мережною розеткою, він не відключений від джерела живлення змінного струму (мережного живлення), навіть якщо сам пристрій вимкнено.
• Після використання системи з адаптером мережного живлення від'єднайте його від настінної розетки, якщо система не використовуватиметься протягом значного періоду часу. Просте натискання кнопки ⏻ для переходу в режим очікування не вимикає адаптер мережного живлення.

Розміщення

• Не встановлюйте динаміки під нахилом.
• Не залишайте систему біля джерела тепла або в місці, відкритому для прямого сонячного проміння, з надмірною кількістю пилу, вологи або дощу, та де вона може зазнати механічних ударів.

Експлуатація

• Не відкривайте корпус. Для проведення технічного обслуговування звертайтеся тільки до кваліфікованих фахівців.
• Якщо в систему попаде твердий предмет або рідина, не використовуйте систему, доки її не перевірить кваліфікований фахівець.
• Хоча система оснащена магнітним екрануванням, не залишайте біля неї на довгий час записані касети, годинники, особисті кредитні картки або дискети з магнітним кодуванням.

Очищення

Не використовуйте спирт, бензин або розчинник для очищення корпусу.

Якщо зображення на екрані телевізора або комп'ютера зазнає магнітних спотворень

Хоча система оснащена магнітним екрануванням, зображення на деяких телевізорах або екранах комп'ютерних моніторів іноді може спотворюватися в результаті дії магнітного поля. У таких випадках вимкніть живлення телевізора або персонального комп'ютера та увімкніть його знову через 15–30 хвилин. У випадку з комп'ютером перед вимкненням необхідно зберегти дані.
Якщо ці заходи не допомагають, розташуйте систему подалі від телевізора або персонального комп'ютера. Крім того, переконайтеся, що поблизу телевізора або персонального комп'ютера немає предметів, в яких присутні магніти, таких як стійки для аудіокасет або дисків, підставки для телевізора, іграшки тощо. Вони можуть створювати магнітне поле та спотворювати зображення через взаємодію із системою.

Якщо у вас виникли запитання або проблеми з акустичною системою, зверніться до найближчого дилера компанії Sony.

Позначення частин

Спереду (див. мал. A-①)

1 Індикатор/кнопка ⏻ (живлення)
2 Індикатор 🔇 (вимкнення звуку)
3 Кнопки VOL +/– (гучність)
4 Датчик
5 Решітка динаміка
Решітку динаміка можна зняти.

Ззаду (див. мал. A-②)

1 Порт підключення динаміка
2 Гніздо для входу постійного струму 16В
3 Роз'єм INPUT 1 (звуковий вхід)
4 Роз'єм INPUT 2 (звуковий вхід)
5 З'єднувальний кабель динаміка
Використовується для підключення правого динаміка.

Пульт дистанційного керування (див. мал. A-③)

1 Кнопка 🔇 (вимкнення звуку)
2 Кнопки VOL +/– (гучність)
3 Кнопка ⏻ (живлення)

Максимальна дальність дії пульта дистанційного керування — 5 м.

Джерела живлення

Використання мережного живлення (див. мал. B)

Підключіть до системи адаптер мережного живлення.

Примітки щодо адаптера мережного живлення
• Використовуйте адаптер мережного живлення тільки з комплекту постачання. Не використовуйте жодні інші адаптери мережного живлення, щоб запобігти пошкодженню динаміка.

Полярність штекера

• Перш ніж підключати або відключати адаптер мережного живлення, вимкніть систему. В іншому разі це може спричинити несправність.

Підключення динаміків
(див. мал. C)

1 З'єднайте динаміки із джерелом сигналу.

Якщо система підключена до монофонічного виходу джерела сигналу

Звук може не долинати з правого динаміка. У такому випадку скористайтеся додатковим* штепселем PC-236MS.

Щоб приєднати до стереогнізда телефонного типу для навушників

Використовуйте додатковий* з'єднувальний кабель RK-G22 або RK-G136 і штепсель PC-234S.

* У деяких регіонах вищезазначені додаткові аксесуари не надаються.

Установлення літієвої батареї в пульт дистанційного керування (див. мал. D)

1 Зніміть кришку відсіку для батарей.

2 Вставте додаткову літієву батарею CR2025 позначкою + догори.

3 Установіть кришку відсіку для батарей у початкове положення.

Час заміни літієвої батареї

Дальність дії пульта дистанційного керування зменшується з розрядкою батареї.
Замініть батарею на нову. Зазвичай заряду батареї вистачає на півроку.

Примітки щодо літієвої батареї
• Зберігайте літієву батарею в місці, недосяжному для дітей. У випадку проковтування батареї негайно зверніться до лікаря.
• Протріть батарею сухою тканиною, щоб забезпечити хороший контакт.
• Упевніться, що батарею встановлено з правильною полярністю.
• Не тримайте батарею за допомогою металевих щипчиків, оскільки це може призвести до короткого замикання.
• Використання інших батарей, відмінних від CR2025, може загрожувати виникненням пожежі або вибухом.

ПОПЕРЕДЖЕННЯ
У випадку неправильного використання батарея може вибухнути. Не перезаряджайте, не розбирайте її та не піддавайте дії вогню.

Прослуховування звуку

1 Натисніть кнопку ⏻, щоб увімкнути пристрій.
Засвітиться індикатор ⏻.

2 Почніть відтворення на пристрої, що є джерелом сигналу.

3 Відрегулюйте гучність.
Установіть гучність джерела сигналу на помірному рівні та натисніть кнопки VOL +/– на цьому пристрої.

Порада
Щоб вимкнути звук, натисніть пульті дистанційного керування кнопку 🔇. Щоб відновити звук, натисніть цю кнопку ще раз.

Примітка
Якщо встановлено максимальну або мінімальну гучність, пролунає сигнал.

4 Натисніть кнопку ⏻, щоб вимкнути пристрій після використання.
Індикатор ⏻ згасне.

Примітки
• Якщо до роз'єму INPUT 1 і роз'єму INPUT 2 підключені два різних Пристрої, відтворення на яких відбувається одночасно, можна почути звук з обох пристроїв.
• Якщо динамік підключено до пристрою із вбудованим радіоприймачем або тюнером, чутливість прийому радіосигналу може значно погіршитися або прийом може зникнути взагалі.
• Якщо джерело сигналу має функцію підсилення низьких частот або функцію еквалайзера, вимкніть її. Якщо ці функції увімкнено, може відбуватися спотворення звуку.
• Якщо вихід для навушників джерела сигналу має лінійний перемикач, увімкнувши його, можна досягти кращого звучання. Див. інструкції з використання для пристрою, що є джерелом сигналу.

Усунення несправностей

У разі виникнення проблем з акустичною системою слід переглянути цей список і вжити запропонованих заходів. Якщо проблема не зникне, зверніться до найближчого дилера компанії Sony.

Немає звуку.

• Перевірте, чи ввімкнено цей пристрій і джерело сигналу.
• Підвищте гучність пристрою.
• Підвищте гучність джерела сигналу до максимального рівня, на якому звук не спотворюється. Для отримання докладнішої інформації щодо регулювання гучності див. інструкції з експлуатації, які входять до комплекту постачання пристрою.
• Переконайтеся, що всі з'єднання виконано належним чином.

Низький рівень звуку.

• Підвищте гучність джерела сигналу до максимального рівня, на якому звук не спотворюється. Для отримання докладнішої інформації щодо регулювання гучності див. інструкції з експлуатації, які входять до комплекту постачання пристрою.
• Підвищте гучність пристрою.

Спотворений звук.

• Знизьте гучність джерела сигналу до рівня, на якому звук більше не спотворюється. Для отримання докладнішої інформації щодо регулювання гучності див. інструкції з експлуатації, які входять до комплекту постачання пристрою.
• Якщо джерело сигналу має функцію підсилення низьких частот, вимкніть її.
• Знизьте гучність пристрою.

На виході акустичної системи чути дзижчання або шум.

• Переконайтеся, що всі з'єднання виконано належним чином.
• Переконайтеся, що жодний з аудіопристроїв не розташований надто близько до телевізора.

Яскравість індикатора ⏻ є нестабільною.

Яскравість індикатора ⏻ може бути нестабільною під час збільшення рівня гучності. Це не є несправністю.

Не вдається встановити батарею або вона встановлюється надто важко в пульт дистанційного керування.

Батарея спеціально розроблена так, щоб її не можна було встановити в неправильному положенні. Переконайтеся у правильній полярності (+/–) та встановіть її належним чином.

Пульт дистанційного керування не працює.

• Використовуйте пульт дистанційного керування, скеровуючи його на датчик динаміка.
• Усуньте будь-які перешкоди між динаміком і пультом дистанційного керування.
• Запобігайте потраплянню на датчик динаміка яскравого світла (прямого сонячного проміння або випромінювання лампи денного світла).
• Якщо вказані вище засоби не допомагають вирішити проблему, можливо, батарейка розряджена. Замініть її на нову.

Технічні характеристики

Секція динаміка

Акустична система	57 мм, повний діапазон, магнітне екранування
Тип корпусу	Фазоінвертор
Опір	4 Ом
Номінальна вхідна потужність	20 Вт
Максимальна вхідна потужність	40 Вт

Секція підсилювача (лівий динамік)

Вихідна потужність	20 Вт + 20 Вт (сумарний коефіцієнт гармонік 10 %, 1 кГц, 4 Ом)
Вхід	Міні стереороз'єм × 2
Вхідний опір	4,7 кОм (при 1 кГц)

Загальні

Живлення	Джерело постійного струму 16 В (адаптер мережного живлення з комплекту постачання)
Габаритні розміри (ш/в/г)	Прибл. 80 × 187 × 169 мм
Маса	Прибл. 1200 г (лівий динамік) Прибл. 1100 г (правий динамік)

Аксесуари, що входять до комплекту

Адаптер мережного живлення (1)
Шнур мережного живлення (1)
З'єднувальний кабель (стерео міні-штекер ←→ стерео міні-штекер, 1 м) (1)
Пульт дистанційного керування (1)
Інструкція з експлуатації (1)
Гарантія (1)
Дія гарантії не розповсюджується на деякі регіони.

Додаткові аксесуари

З'єднувальний кабель RK-G22, RK-G129, RK-G136, RK-G138
Штепсель PC-234S, PC-236MS

У деяких регіонах вищезазначені додаткові аксесуари не надаються.

Конструкцію та технічні характеристики може бути змінено без оповіщення.