SONY

4-261-646-**12**(1)

Interchangeable Lens

Bedienungsanleitung/Istruzioni per l'uso/Gebruiksaanwijzing/ Bruksanvisning/Manual de instruções

28-75mm F2.8 SAM

SAL2875

A-mount

©2009 Sony Corporation

http://www.sony.net/
Printed in Japan

4261646120

A

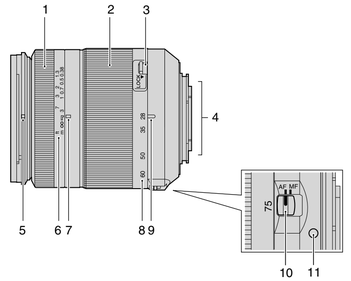

Deutsch

In dieser Anleitung finden Sie Informationen zum Gebrauch der beiden Objektive. Allgemeine Sicherheitsmaßnahmen für Objektive, wie z. B. Hinweise zur Verwendung, finden Sie in einem weiteren Dokument, den „Sicherheitsmaßnahmen beim Gebrauch". Bitte lesen Sie vor dem Gebrauch des Objektivs beide Dokumente durch.

Dieses Objektiv ist für A-Fassungen konzipiert und kann bei α-Kameras von Sony verwendet werden.

Hinweise zur Verwendung

- Bei Verwendung dieses Objektivs mit einer Kamera mit E-Bajonett bringen Sie einen getrennt erhältlichen Mount-Adapter an. Bringen Sie nicht das Objektiv direkt an der Kamera mit E-Bajonett an, da Sie sonst beide beschädigen können.
- Wenn Sie die Kamera mit angebrachtem Objektiv tragen, achten Sie darauf, die Kamera und das Objektiv gut festzuhalten.
- Halten Sie das Gerät nicht an dem zum Zoomen ausgefahrenen Objektivteil.

Vorsichtsmaßnahmen für den Blitz

- Wenn Sie einen eingebauten Kameroblitz verwenden, nehmen Sie unbedingt die Gegenlichtblende ab und achten Sie auf einen Abstand von mindestens 1 m vom Motiv. Bei bestimmten Kombinationen aus Objektiv und Blitz kann das Objektiv das Blitzlicht zum Teil verdecken, was einen Schatten im unteren Bildbereich erzeugt.

Vignettierung

- Bei Aufnahmen mit dem Objektiv erscheinen die Ecken des Bildes dunkler als die Mitte. Dieses Phänomen („Vignettierung" genannt) lässt sich verringern, indem man um 1 bis 2 Stufen abblendet.

A Lage der Teile und Bedienelemente

1...Fokussierring
2...Zoomring
3...Schalter für Zoomarretierung
4...Objektivkontakte
5...Markierung der Gegenlichtblende
6...Entfernungsskala
7...Entfernungsmarkierung
8...Brennweitenskala
9...Brennweitenmarkierung
10...Schalter für den Fokussiermodus
11...Montagemarkierung

B Anbringen/Abnehmen des Objektivs

So bringen Sie das Objektiv an (siehe Abbildung B–1)

1 Nehmen Sie die vordere und die hintere Objektivkappe und den Kameragehäusedeckel ab.

- Beim Anbringen/Abnehmen der vorderen Objektivkappe haben Sie zwei Möglichkeiten, (1) und (2). Wenn Sie die Objektivkappe bei angebrachter Gegenlichtblende anbringen/abnehmen wollen, gehen Sie wie unter (2) erläutert vor.

2 Richten Sie die orangefarbene Markierung am Objektivtubus und die orangefarbene Markierung an der Kamera (Montagemarkierung) aneinander aus, setzen Sie dann das Objektiv in die Kamerafassung ein und drehen Sie es im Uhrzeigersinn, bis es fest sitzt.

- Drücken Sie nicht auf die Objektiventriegelungstaste an der Kamera, wenn Sie das Objektiv montieren.
- Achten Sie bei der Montage darauf, das Objektiv nicht in einem Winkel zu halten.

So nehmen Sie das Objektiv ab (siehe Abbildung B–2)

Halten Sie die Objektiventriegelungstaste an der Kamera gedrückt, drehen Sie das Objektiv bis zum Anschlag gegen den Uhrzeigersinn und nehmen Sie das Objektiv dann ab.

C Anbringen der Gegenlichtblende

Es empfiehlt sich, eine Gegenlichtblende zu verwenden, um Störeffekte durch Streulicht zu verringern und eine optimale Bildqualität zu erzielen.

Richten Sie die rote Linie an der Gegenlichtblende an der roten Linie am Objektiv (Markierung der Gegenlichtblende) aus. Drehen Sie die Gegenlichtblende im Uhrzeigersinn, bis die rote Linie am Objektiv am roten Punkt an der Blende ausgerichtet ist und die Blende mit einem Klicken einrastet.

- Bringen Sie die Gegenlichtblende richtig an. Andernfalls beeinträchtigt die Gegenlichtblende möglicherweise den gewünschten Effekt oder erscheint im Bild.
- Wenn Sie das Objektiv lagern, drehen Sie die Gegenlichtblende um und setzen Sie sie rückwärts auf das Objektiv.

D Zoomen

Drehen Sie den Zoomring, bis die gewünschte Brennweite eingestellt ist.

Zoomarretierung

Damit wird verhindert, dass der Objektivtubus beim Tragen aufgrund des Objektivgewichts ausgefahren wird.
Verschieben Sie zum Arretieren den Schalter für die Zoomarretierung. Zum Aufheben der Arretierung schieben Sie den Schalter für die Zoomarretierung wieder zurück.

E Fokussieren

Wenn Sie den Autofokus verwenden, stellt die Kamera den Fokus automatisch ein.

- Solange die automatische Fokussierung läuft, berühren Sie nicht den sich drehenden Fokussierring.
- Die Kamerafunktion zum direkten manuellen Fokussieren kann mit diesem Objektiv nicht verwendet werden. (Nicht alle Kameras verfügen über die Funktion zum direkten manuellen Fokussieren. Sollte Ihre Kamera über diese Funktion verfügen, wird in der Bedienungsanleitung zur Kamera im Abschnitt über das Fokussieren auf diese Einschränkung eingegangen.)
- Mit der Taste AF/MF an der Kamera können Sie nicht zwischen den Modi AF und MF wechseln. Je nach Kamera ist möglicherweise gar keine Taste AF/MF vorhanden. Sollte Ihre Kamera über diese Funktion verfügen, wird in der Bedienungsanleitung zur Kamera im Abschnitt über das Fokussieren auf diese Einschränkung eingegangen.

Im MF-Modus schauen Sie durch den Sucher usw. und drehen zur Fokuseinstellung den Fokussierring (siehe Abbildung B).

So wechseln Sie zwischen AF- (Autofokus) und MF-Modus (manueller Fokus)

Mit dem Schalter für den Fokussiermodus am Objektiv können Sie zwischen AF (Autofokus) und MF (manueller Fokus) umschalten. Achten Sie darauf, den Schalter (Hebel) für den Fokussiermodus an der Kamera auf AF zu stellen.

- Für die manuelle Fokussierung müssen Sie den Schalter für den Fokussiermodus auf MF stellen. Drehen Sie den Fokussierring nur, wenn MF eingestellt ist. Wenn MF nicht eingestellt ist und Sie den Fokussierring mit Gewalt drehen, kann der Fokussierring beschädigt werden.
- Im Vergleich zu Objektiven mit A-Fassung müssen Sie den Fokussierring beim Objektivmodell 28-75mm F2.8 SAM in entgegengesetzter Richtung drehen.

So nehmen Sie ein Motiv im MF-Modus in unendlicher Entfernung auf

Der Fokussiermechanismus lässt sich ein wenig über den Unendlichkeitspunkt hinaus drehen, damit auch bei unterschiedlichen Betriebstemperaturen eine präzise Fokussierung möglich ist. Überprüfen Sie die Bildschärfe immer im Sucher usw., insbesondere, wenn das Objektiv fast auf unendlich fokussiert ist.

B

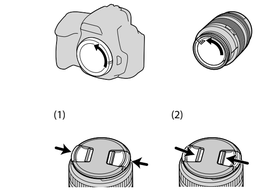

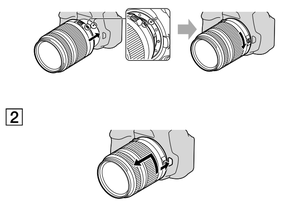

Italiano

Nel presente manuale sono contenute le informazioni relative all'uso di ciascun obiettivo. Nel documento separato "Precauzioni per l'uso", sono descritte le precauzioni comuni a tutti gli obiettivi, quali le note sull'uso. Prima di utilizzare l'obiettivo, leggere entrambi i documenti.

Il presente obiettivo è stato appositamente progettato per l'uso con attacco A, utilizzabile con le fotocamere Sony α.

Note sull'uso

- Quando si utilizza questo obiettivo con una fotocamera con Montaggio E, applicare un Adattatore per montaggio obiettivo, in vendita separatamente. Non applicare l'obiettivo direttamente alla fotocamera con Montaggio E, altrimenti si potrebbero danneggiare entrambi.
- Quando la fotocamera viene trasportata con l'obiettivo applicato, accertarsi di afferrare la fotocamera e l'obiettivo in modo saldo.
- Durante la zoomata non afferrare l'obiettivo per le parti sporgenti.

Precauzioni per l'uso del flash

- Se viene utilizzato il flash della fotocamera integrato, assicurarsi di rimuovere il paraluce e di effettuare la ripresa ad almeno 1 m di distanza dal soggetto. Con determinate combinazioni di obiettivo/flash, è possibile che l'obiettivo ostruisca parzialmente la luce del flash, producendo un'ombra nella parte inferiore dell'immagine.

Vignettatura

- Durante l'uso dell'obiettivo, gli angoli dello schermo diventano più scuri rispetto alla parte centrale. Per ridurre questo fenomeno (denominato vignettatura), ridurre l'apertura di 1 o 2 valori.

A Nomi delle parti

1…Anello per la messa a fuoco
2…Anello di regolazione dello zoom
3…Interruttore di blocco dello zoom
4…Contatti dell'obiettivo
5…Indice paraluce
6…Scala della distanza
7…Indicazione della distanza
8…Scala della lunghezza focale
9…Indicazione della lunghezza focale
10…Interruttore del modo di messa a fuoco
11…Indicazione di montaggio

B Applicazione/rimozione dell'obiettivo

Per applicare l'obiettivo (vedere l'illustrazione B–1).

1 Rimuovere i copriobiettivi posteriore e anteriore e il cappuccio del corpo della fotocamera.

- Per applicare/rimuovere il copriobiettivo anteriore, sono disponibili i metodi (1) e (2). Per applicare/rimuovere il copriobiettivo quando è installato il paraluce, utilizzare il metodo (2).

2 Allineare l'indicazione arancione sul cilindro dell'obiettivo con l'indicazione arancione sulla fotocamera (indicazione di montaggio), quindi inserire l'obiettivo nell'attacco della fotocamera e ruotarlo in senso orario fino a quando non si blocca in posizione.

- Durante l'installazione dell'obiettivo, assicurarsi di non premere il relativo tasto di rilascio sulla fotocamera.
- Non installare l'obiettivo in una posizione inclinata.

Per rimuovere l'obiettivo (vedere l'illustrazione B–2).

Tenendo premuto il tasto di rilascio sulla fotocamera, ruotare l'obiettivo in senso antiorario fino a quando non si arresta, quindi rimuoverlo.

C Applicazione del paraluce

Si consiglia di utilizzare un paraluce per ridurre i riflessi e assicurare la massima qualità delle immagini.

Allineare la linea rossa sul paraluce con la linea rossa sull'obiettivo (Indice paraluce). Ruotare il paraluce in senso orario finché la linea rossa sull'obiettivo e il punto rosso sul paraluce non sono allineati e il paraluce stesso non scatta in posizione.

- Applicare il paraluce in modo corretto. Diversamente, il paraluce potrebbe interferire con l'effetto desiderato o comparire all'interno delle immagini.
- Per riporre il paraluce, capovolgerlo e spingerlo indietro in direzione dell'obiettivo.

D Uso dello zoom

Ruotare l'anello di regolazione dello zoom impostandolo sulla lunghezza focale desiderata.

Blocco dello zoom

Il blocco dello zoom impedisce che il barilotto dell'obiettivo venga in fuori a causa del peso dell'obiettivo durante il trasporto.
Far scorrere l'interruttore di blocco dello zoom per bloccarlo. Per sbloccarlo, far scorrere indietro l'interruttore di blocco dello zoom.

E Messa a fuoco

Durante l'uso della messa a fuoco automatica, la fotocamera esegue la messa a fuoco automaticamente.

- Durante l'esecuzione della messa a fuoco automatica, non toccare l'anello per la messa a fuoco mentre sta ruotando.
- Con il presente obiettivo, non è possibile utilizzare la funzione di messa a fuoco manuale diretta della fotocamera (alcune fotocamere non dispongono della funzione di messa a fuoco manuale diretta. Se la fotocamera dispone di questa funzione, questa restrizione è illustrata nella sezione della messa a fuoco del manuale delle istruzioni).
- Non è possibile alternare i modi AF/MF mediante il tasto AF/MF della fotocamera (a seconda della fotocamera in uso, il tasto AF/MF potrebbe non essere presente. Se la fotocamera dispone di questa funzione, questa restrizione è illustrata nella sezione della messa a fuoco del manuale delle istruzioni).

Nel modo MF, ruotare l'apposito anello per regolare la messa a fuoco osservando il soggetto attraverso il mirino o altro. (vedere l'illustrazione E).

Per alternare tra i modi AF (messa a fuoco automatica)/MF (messa a fuoco manuale)

È possibile alternare tra i modi AF (messa a fuoco automatica) e MF (messa a fuoco manuale) mediante l'interruttore del modo di messa a fuoco sull'obiettivo. Assicurarsi di impostare l'interruttore (leva) del modo di messa a fuoco della fotocamera su AF.

- Assicurarsi di impostare l'interruttore del modo di messa a fuoco su MF per la messa a fuoco manuale. Non ruotare l'anello per la messa a fuoco senza aver eseguito la suddetta impostazione su MF. Se l'anello per la messa a fuoco viene ruotato forzatamente, senza che sia stata eseguita l'impostazione su MF, l'anello stesso potrebbe subire danni.
- Nell'obiettivo modello 28-75mm F2.8 SAM, l'anello di messa a fuoco ruota in direzione opposta rispetto agli obiettivi standard con attacco A.

Per riprendere un soggetto con messa a fuoco sull'infinito nel modo MF

Il meccanismo per la messa a fuoco può essere ruotato quasi fino all'infinito per garantire la messa a fuoco esatta in varie temperature di utilizzo. Assicurarsi di verificare la nitidezza dell'immagine attraverso il mirino o altro, specialmente se l'obiettivo è impostato su una posizione di messa a fuoco vicina all'infinito.

C

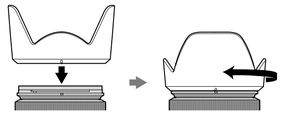

D

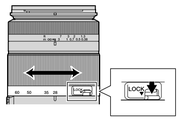

E

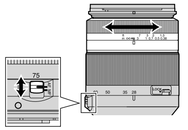

Technische Daten Caratteristiche tecniche

Bezeichnung (Modellbezeichnung)	35-mm-Kamera entsprechende Brennweite*1 (mm)	Linsengruppen-elemente	Bildwinkel 1*2	Bildwinkel 2*2	Mindest-fokussier-abstand*3 (m)	Maximale Vergrößerung (X)	Kleinste Blende	Filter-durchmesser (mm)	Abmessungen (max. Durchmesser × Höhe) (ca., mm)	Gewicht (ca., g)
Nome (Nome del modello)	Lunghezza focale equivalente al formato 35 mm*1 (mm)	Gruppi-elementi dell'obiettivo	Angolo di visualizzazione 1*2	Angolo di visualizzazione 2*2	Messa a fuoco minima*3 (m)	Ingrandimento massimo (X)	F-stop minimo	Diametro del filtro (mm)	Dimensioni (diametro massimo × altezza) (circa, mm)	Peso (circa, g)
28-75mm F2.8 SAM (SAL2875)	42-112,5	14-16	75°-32°	54°-21°	0,38	0,22	f/32	67	77,5×94	565

*1 Der einer 35-mm-Kamera entsprechende Brennweitenwert basiert auf Digitalkameras mit Wechselobjektiv und einem Bildsensor im APS-C-Format.
*2 Der Wert für den Bildwinkel 1 basiert auf 35-mm-Kameras, der Wert für den Bildwinkel 2 auf Digitalkameras mit Wechselobjektiv und einem Bildsensor im APS-C-Format.
*3 Der Mindestfokussierabstand gibt den Abstand zwischen Bildsensor und Motiv an.

- Dieses Objektiv ist mit einem Entfernungsencoder ausgestattet. Der Entfernungsencoder ermöglicht mithilfe eines Blitzes eine präzisere Blitzlichtmessung (ADI).
- Je nach Objektivmechanismus kann sich die Brennweite mit jeder Veränderung des Aufnahmeabstands ändern. Bei der Brennweite wird davon ausgegangen, dass das Objektiv auf unendlich eingestellt ist.

Mitgeliefertes Zubehör: Objektiv (1), Objektivschutzkappe vorn (1), Objektivschutzkappe hinten (1), Gegenlichtblende (1), Anleitungen
Änderungen bei Design und technischen Daten bleiben ohne vorherige Ankündigung vorbehalten.

α ist ein Markenzeichen der Sony Corporation.

Caratteristiche tecniche										
Bezeichnung (Modellbezeichnung)	35-mm-Kamera entsprechende Brennweite*1 (mm)	Linsengruppen-elemente	Bildwinkel 1*2	Bildwinkel 2*2	Mindest-fokussier-abstand*3 (m)	Maximale Vergrößerung (X)	Kleinste Blende	Filter-durchmesser (mm)	Abmessungen (max. Durchmesser × Höhe) (ca., mm)	Gewicht (ca., g)
Nome (Nome del modello)	Lunghezza focale equivalente al formato 35 mm*1 (mm)	Gruppi-elementi dell'obiettivo	Angolo di visualizzazione 1*2	Angolo di visualizzazione 2*2	Messa a fuoco minima*3 (m)	Ingrandimento massimo (X)	F-stop minimo	Diametro del filtro (mm)	Dimensioni (diametro massimo × altezza) (circa, mm)	Peso (circa, g)
28-75mm F2.8 SAM (SAL2875)	42-112,5	14-16	75°-32°	54°-21°	0,38	0,22	f/32	67	77,5×94	565

*1 Il valore della lunghezza focale equivalente al formato da 35 mm è basato su quello delle fotocamere digitali con obiettivi intercambiabili dotate di un sensore di ingrandimento delle immagini APS-C.
*2 Il valore dell'angolo di visualizzazione 1 è basato su quello delle fotocamere in formato da 35 mm, mentre il valore dell'angolo di visualizzazione 2 è basato su quello delle fotocamere digitali con obiettivi intercambiabili dotate di sensore di ingrandimento delle immagini APS-C.
*3 La messa a fuoco minima indica la distanza tra il sensore delle immagini e il soggetto.

- Il presente obiettivo è dotato di un codificatore di distanza, che consente di eseguire misurazioni estremamente accurate (ADI) mediante l'uso di un flash per il processo.
- A seconda del meccanismo dell'obiettivo, è possibile che la lunghezza focale vari in base alla distanza di ripresa. Per la lunghezza focale, si presume che l'obiettivo sia impostato sulla messa a fuoco sull'infinito.

Accessori inclusi: Obiettivo (1), Copriobiettivo anteriore (1), Copriobiettivo posteriore (1), Paraluce (1), Corredo di documentazione stampata
Disegno e caratteristiche tecniche sono soggetti a modifiche senza preavviso.

α è un marchio di fabbrica di Sony Corporation.

A

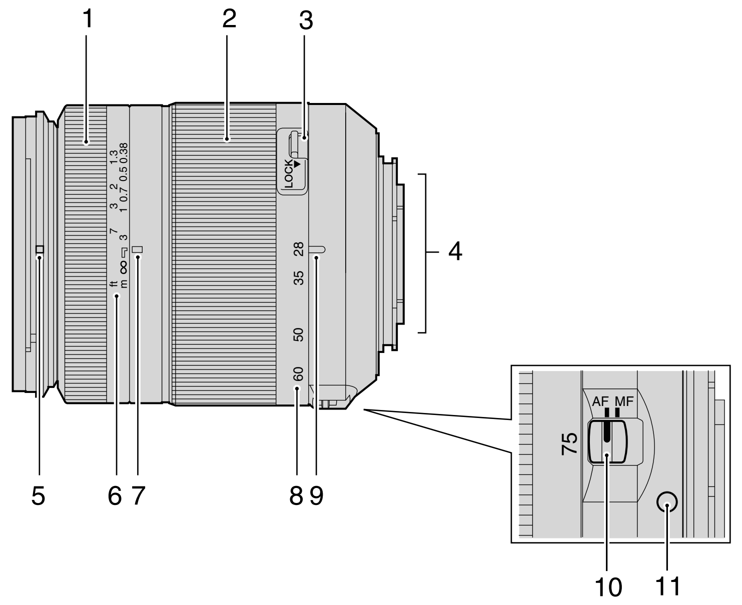

B

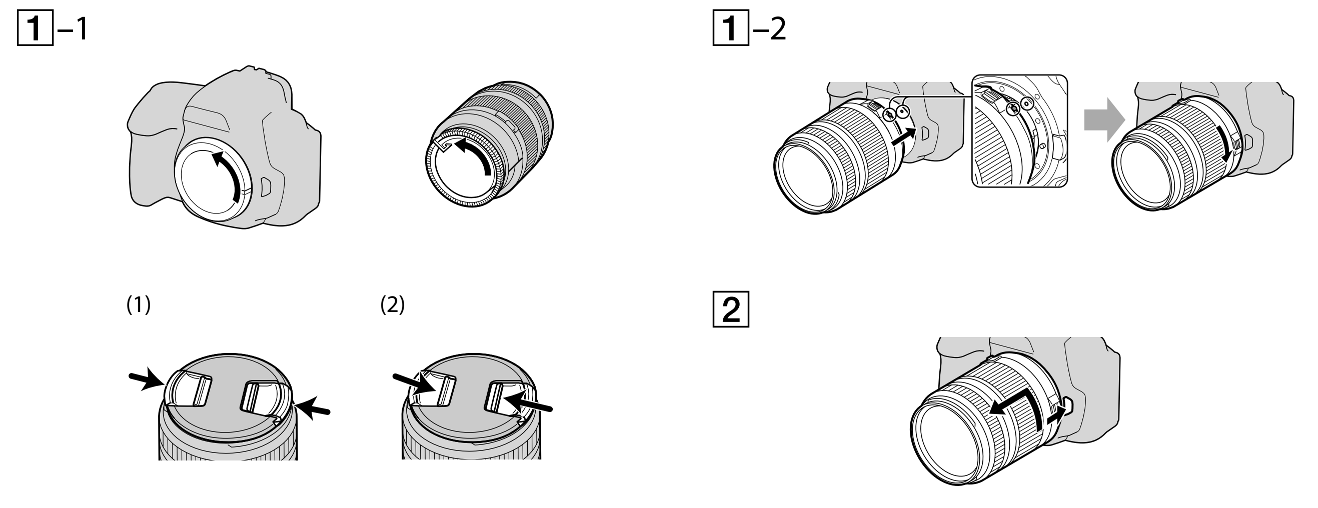

C

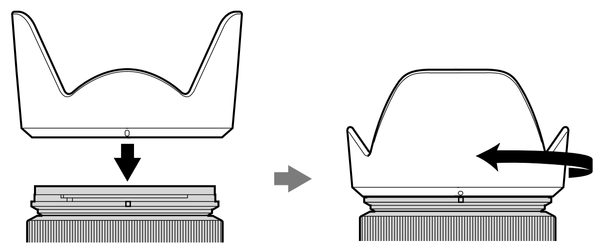

D

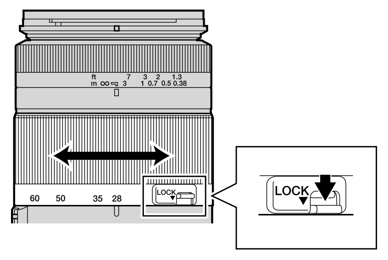

E

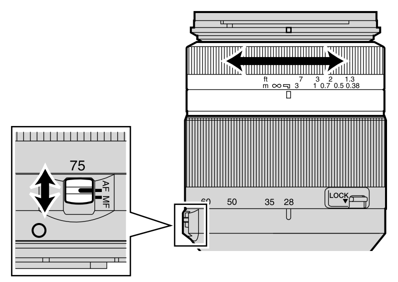

Nederlands

In deze handleiding vindt u informatie over het gebruik van alle lenzen. Voorzorgsmaatregelen die gelden voor lenzen, zoals opmerkingen bij het gebruik, vindt u in het afzonderlijke document "Voorzorgsmaatregelen vóór gebruik". Lees beide documenten door voordat u de lens gebruikt.

Deze lens is ontworpen voor A-mount voor gebruik met Sony α-camera's.

Opmerkingen bij het gebruik

- Wanneer u deze lens gebruikt met een camera met montagestuk E, dient u een montage-adapter te gebruiken die apart wordt verkocht. Bevestig de lens niet direct op de camera met montagestuk E omdat u hierbij beide kunt beschadigen.
- Wanneer u de camera meeneemt terwijl de lens is bevestigd, moet u zowel de camera als de lens vasthouden.
- Niet vasthouden bij het lensgedeelte dat is uitgeschoven tijdens het zoomen.

Voorzorgsmaatregel voor het gebruik van de flitser

- Als u de ingebouwde flitser van de camera gebruikt, moet u de lenskap verwijderen en foto's maken vanaf een afstand van ten minste 1 m vanaf het onderwerp. Bij bepaalde combinaties van lens/flitser kan de lens het licht van de flitser gedeeltelijk blokkeren, waardoor een schaduw aan de onderkant van het beeld ontstaat.

Vignetteren

- Wanneer u de lens gebruikt, worden de hoeken van het scherm donkerder dan het midden. U kunt dit verschijnsel (dat vignetteren wordt genoemd) beperken door het diafragma 1 tot 2 stops te sluiten.

A Onderdelen

1...Scherpstelring
2...Zoomring
3...Zoomvergrendelingsschakelaar
4...Contactpunten van lens
5...Lensdopindex
6...Afstandsschaal
7...Afstandsindex
8...Schaal voor brandpuntsafstand
9...Markeringen voor brandpuntsafstand
10...Schakelaar voor scherpstelmodus
11...Montagemarkeringen

B De lens bevestigen/verwijderen

De lens bevestigen (zie afbeelding B–1.)

1 Verwijder de voorste en achterste lensdoppen en de dop van de camera.
- U kunt de voorlensdop op twee manieren, (1) en (2), bevestigen/verwijderen. Wanneer u de lensdop bevestigt/verwijdert terwijl de lenskap is bevestigd, gebruikt u methode (2).

2 Lijn de oranje markering op de lenscilinder uit met de oranje markering op de camera (montagemarkeringen). Plaats vervolgens de lens in de lensfitting van de camera en draai de lens rechtsom tot deze vastklikt.
- Druk niet op de lensontgrendelingsknop op de camera terwijl u de lens bevestigt.
- Bevestig de lens niet onder een hoek.

De lens verwijderen (zie afbeelding B–2.)

Terwijl u de lensontgrendelingsknop op de camera ingedrukt houdt, draait u de lens zo ver mogelijk linksom. Vervolgens verwijdert u de lens.

C De lenskap bevestigen

U kunt het beste een lenskap gebruiken om lichtvlekken te voorkomen en voor een optimale beeldkwaliteit te zorgen.

Lijn de rode lijn op de lenskap en de rode lijn op de lens (Lensdopindex) uit. Draai de kap rechtsom tot de rode lijn op de lens is uitgelijnd met de rode stip op de kap en de kap vastklikt.

- Bevestig de lenskap correct. Als u dit niet doet, kan de lenskap het gewenste effect verstoren of in de foto's worden opgenomen.
- Als u de lens opbergt, draait u de lenskap om en bevestigt u deze omgekeerd op de lens.

D In-/uitzoomen

Draai de zoomring tot de gewenste brandpuntsafstand wordt bereikt.

Zoomvergrendeling

Dit voorkomt dat het lenslichaam langer wordt door het gewicht van de lens tijdens het dragen.
Zet de zoomvergrendelingsschakelaar op vergrendelen. Schuif de zoomvergrendelingsschakelaar terug om te ontgrendelen.

E Scherpstellen

Wanneer u automatische scherpstelling gebruikt, past de camera de scherpstelling automatisch aan.

- Terwijl de camera automatisch scherpstelt, moet u de draaiende scherpstelring niet aanraken.
- De functie voor directe handmatige scherpstelling van de camera kan niet worden gebruikt met deze lens. (Bepaalde camera's beschikken niet over de functie voor directe handmatige scherpstelling. Als uw camera beschikt over deze functie, wordt deze beperking beschreven in het gedeelte over scherpstellen in de gebruiksaanwijzing van uw camera)
- U kunt niet schakelen tussen de AF/MF-modi met de AF/MF-knop op de camera (afhankelijk van de camera is het mogelijk dat er geen AF/MF-knop is. Als uw camera beschikt over deze functie, wordt deze beperking beschreven in het gedeelte over scherpstellen in de gebruiksaanwijzing van uw camera).

In MF draait u de scherpstelring om de scherpstelling aan te passen terwijl u door de beeldzoeker, enzovoort kijkt. (Zie afbeelding E.)

Schakelen tussen AF-modus (automatische scherpstelling) en MF-modus (handmatige scherpstelling)

U kunt schakelen tussen AF (automatische scherpstelling) en MF (handmatige scherpstelling) met de schakelaar voor de scherpstelmodus op de lens. Zorg ervoor dat u de schakelaar voor de scherpstelmodus (knop) op de camera op AF zet.

- Zorg ervoor dat u de schakelaar voor de scherpstelmodus op MF zet voor handmatige scherpstelling. Draai de scherpstelring niet zonder MF eerst in te stellen. Als u de scherpstelring met kracht draait zonder MF eerst in te stellen, kan de scherpstelring worden beschadigd.
- Voor lensmodel 28-75mm F2.8 SAM draait de focusring in de tegengestelde richting als standaardlenzen met A-mount.

Een onderwerp op oneindige afstand in de MF-modus opnemen

Het scherpstelmechanisme wordt iets voorbij oneindig gedraaid om te zorgen voor nauwkeurig scherpstellen bij verschillende gebruikstemperaturen. Controleer altijd de beeldscherpte via de beeldzoeker, enzovoort, met name als de lens is scherpgesteld in de buurt van oneindig.

Svenska

I den här bruksanvisningen finner du information om hur du använder vart och ett av objektiven. I "Försiktighetsåtgärder innan användning", som finns på ett separat informationsblad, hittar du information om allmänna försiktighetsåtgärder när det gäller objektiv. Läs igenom de båda dokumenten innan du använder objektivet.

Det här objektivet är tillverkat för A-montering, som finns på Sony α-kameror.

Att tänka på när du använder objektivet

- När detta objektiv används med en kamera med E-fattning, sätt på en objektivadapter som säljs separat. Sätt inte på objektivet direkt på kameran med E-fattning eftersom det finns risk för skador.
- Greppa både kameran och objektivet ordentligt när du bär kameran med objektivet monterat.
- Håll inte i den del av objektivet som skjuts ut vid zoomning.

Att tänka på när du använder blixt

- När du använder en inbyggd blixt bör du ta av motljusskyddet och ta bilden på minst 1 m avstånd från motivet. För vissa kombinationer av objektiv och blixt kan det hända att objektivet delvis blockerar blixtljuset, vilket resulterar i skuggbildning nedtill på bilderna.

Vinjettering

- När du använder objektivet blir skärmens hörn mörkare än mitten. För att reducera det här fenomenet (som kallas vinjettering) minskar du bländaren med 1 till 2 steg.

A Delarnas namn och placering

1...Fokuseringsring
2...Zoomningsring
3...Zoomlåsknapp
4...Objektivets kontakte
5...Index för motljusskydd
6...Avståndsskala
7...Avståndsindex
8...Brännviddsskala
9...Brännviddsindex
10...Fokuslägesomkopplare
11...Monteringsmärke

B Montera/ta bort objektivet

Montera objektivet (se ill. B–1).

1 Ta bort det bakre och det främre objektivskyddet från objektivet liksom skyddet på kamerahuset.
- Du kan fästa/ta bort det främre objektivlocket på två sätt, (1) och (2). När du fäster/tar bort objektivlocket med motljusskyddet monterat använder du metod (2).

2 Passa in det orange märket på objektivcylindern mot det orange märket på kameran (monteringsmärket), skjut sedan in objektivet i kamerafästet och vrid det medurs tills det låses fast.
- Tryck inte in objektivets spärrknapp på kameran när du monterar objektivet.
- Se upp så att du inte sätter objektivet snett.

Ta bort objektivet (se ill. B–2).

Samtidigt som du håller objektivets spärrknapp på kameran intryckt, vrider du objektivet moturs så långt det går och tar sedan bort objektivet.

C Fästa motljusskyddet

Du rekommenderas att använda motljusskyddet för att slippa onödiga reflexer och få bästa möjliga bildkvalitet.

Passa in den röda linjen på motljusskyddet med den röda linjen på objektivet (index för motljusskydd). Vrid motljusskyddet medurs tills den röda linjen på objektivet pekar på den röda punkten på motljusskyddet och motljusskyddet klickar på plats.

- Montera motljusskyddet på rätt sätt. Annars finns det risk för att motljusskyddet stör den önskade effekten eller visas på bilderna.
- Vid förvaring vänder du motljusskyddet och placerar det bakvänt på objektivet.

D Zoomning

Vrid zoomningsringen till önskad brännvidd.

Zoomlås

Detta förhindrar att objektivet fälls ut på grund av dess vikt medan det bärs. Skjut zoomlåsknappen till låst läge. Skjut tillbaka zoomlåsknappen för att låsa upp.

E Fokusering

När du använder autofokus ställer kameran automatiskt in skärpan.

- Rör inte fokusringen när den roterar medan kameran automatiskt ställer in skärpan.
- Kamerans manuella direktfokusering kan inte användas med det här objektivet. (Vissa kameror saknar funktion för manuell direktfokusering. Om kameran har den här funktionen, beskrivs den här begränsningen i avsnittet om fokusering i bruksanvisningen till kameran.)
- Du kan inte växla mellan AF/MF-lägena med hjälp av AF/MF-knappen på kameran. (Vissa kameror saknar AF/MF-knapp. Om kameran har den här funktionen, beskrivs den här begränsningen i avsnittet om fokusering i bruksanvisningen till kameran.)

I MF-läget vrider du på fokuseringsringen för att ställa in fokus samtidigt som du tittar genom sökaren. (se ill. E.)

Växla mellan AF (automatiskt fokus)/MF (manuellt fokus)

Fokusläget kan växlas mellan AF (automatiskt fokus) och MF (manuellt fokus) med hjälp av fokuslägesomkopplaren på objektivet. Se till att fokuslägesomkopplaren (-spaken) på kameran står på AF.

- För manuellt fokus ställer du fokuslägesomkopplaren på MF. Vrid inte fokusringen om du inte har valt läget MF. Om du med våld försöker vrida fokusringen utan att ha valt läget MF kan fokusringen skadas.
- För objektivmodell 28-75mm F2.8 SAM, vrids fokuseringsringen åt motsatt håll jämfört med ett standardobjektiv med A-montering.

Ta bilder av ett motiv på oändligt avstånd i MF-läget

Fokusringens mekanism kan vridas en aning förbi läget för oändligheten för att du ska kunna få rätt skärpeinställning under olika temperaturbetingelser. Kontrollera alltid bildens skärpa genom sökaren, något som är särskilt viktigt när objektivets fokus är inställt i närheten av oändligt avstånd.

Português

Este manual contém informações sobre a utilização de cada uma das objectivas. As precauções comuns às objectivas, tais como notas sobre a utilização, podem ser encontradas em "Precauções antes de utilizar" numa folha em separado. Leia os dois documentos, antes de utilizar a objectiva.

Esta objectiva destina-se ao sistema de montagem A, que pode ser utilizado em câmaras Sony α.

Notas sobre a utilização

- Quando utilizar esta objectiva com uma câmara que tenha uma montagem tipo E, fixe um adaptador para montagem vendido à parte. Não fixe a objectiva directamente na câmara com uma montagem tipo E, pois pode danificar ambas.
- Quando transportar a câmara com a objectiva montada, agarre na câmara e na objectiva.
- Não pegue na parte da objectiva que sai quando utiliza o zoom.

Precauções na utilização do flash

- Quando utilizar o flash integrado na câmara, retire a protecção da objectiva e filme a uma distância de pelo menos 1m do motivo. Com certas combinações de objectivas/flash, a objectiva pode tapar parcialmente a luz do flash, provocando sombras na parte inferior da imagem.

Efeito de vinheta

- Quando utilizar a objectiva, os cantos do ecrã ficam mais escuros do que o centro. Para diminuir este efeito (designado por vinheta), feche a abertura 1 a 2 pontos.

A Nomes das peças

1...Anel de focagem
2...Anel de zoom
3...Interruptor de bloqueio de zoom
4...Contactos da objectiva
5...Marca indicadora da tampa da objective
6...Escala de distância
7...Marca de distância
8...Escala de distância focal
9...Marca de distância focal
10...Patilha do modo de focagem
11...Marca de montagem

B Montar/desmontar a objectiva

Para montar a objectiva (Consulte a ilustração B–1.)

1 Retire as tampas frontal e traseira da objectiva e a da câmara.
- Pode montar/desmontar a tampa para objectiva frontal de duas maneiras, (1) e (2). Quando montar/desmontar a tampa para objectiva com a protecção instalada utilize o método (2).

2 Alinhe a marca laranja da parte cilíndrica da objectiva com a marca laranja da câmara (marca de montagem), introduza a objectiva na câmara e rode-a no sentido dos ponteiros do relógio até encaixar.
- Quando montar a objectiva na câmara, não carregue no botão de libertação respectivo.
- Não monte a objectiva inclinada.

Para retirar a objectiva (Consulte a ilustração B–2.)

Carregando no botão de libertação sem soltar, rode a objectiva no sentido contrário ao dos ponteiros do relógio até parar e retire-a.

C Instalar a protecção da objectiva

Recomenda-se que utilize uma protecção para reduzir o brilho e garantir uma qualidade de imagem óptima.

Alinhe a marca vermelha da protecção da objectiva com a linha vermelha na lente (marca indicadora da tampa da objectiva). Rode a protecção no sentido dos ponteiros do relógio até a marca vermelha da objectiva ficar alinhada com o ponto vermelho da protecção e esta encaixar com um estalido.

- Coloque a protecção da objectiva de forma correcta. Caso contrário, a protecção pode interferir no efeito desejado ou aparecer nas fotografias.
- Quando guardar a objectiva, volte a protecção ao contrário e coloque-a na objectiva virada para trás.

D Utilizar o zoom

Rode o anel de zoom para a distância focal desejada.

Bloqueio de Zoom

Esta função evita que o cilindro da objectiva se estenda devido ao peso da objectiva, enquanto esta é transportada.
Faça deslizar o interruptor de bloqueio de zoom para bloquear. Para desbloquear, faça deslizar o interruptor de bloqueio de zoom novamente para a posição anterior.

E Focagem

Quando utilizar a focagem automática, a câmara ajusta automaticamente a focagem.

- Durante a focagem automática, não toque no anel de focagem enquanto estiver a rodar.
- A função de focagem manual directa da câmara não pode ser utilizada com esta objectiva. (Algumas câmaras não têm a função de focagem manual directa. Se a sua câmara tiver esta função, o motivo para esta restrição é fornecido na secção focagem do manual de instruções da câmara.)
- Não é possível mudar entre os modos AF/MF utilizando o botão AF/MF da câmara (Dependendo da câmara, o botão AF/MF pode não existir. Se a sua câmara tiver esta função, o motivo para esta restrição é fornecido na secção focagem do manual de instruções da câmara.).

No modo MF, rode o anel de focagem para ajustar a focagem olhando através do visor electrónico, etc. (Consulte a ilustração E.)

Para mudar entre os modos AF (Focagem Automática)/MF (Focagem Manual)

Pode mudar entre AF (focagem automática) e MF (focagem manual) utilizando a patilha do modo de focagem da objectiva. Certifique-se de que coloca a patilha do modo de focagem (selector) da câmara na opção AF.

- Certifique-se de que coloca a patilha do modo de focagem na opção MF para a focagem manual. Não rode o anel de focagem sem antes ter definido a opção MF. Forçar o anel de focagem sem antes mudar para a opção MF, pode danificá-lo.
- No modelo 28-75mm F2.8 SAM, o anel de focagem da objectiva roda no sentido oposto ao das objectivas com sistema de montagem A standard.

Para fotografar um motivo a uma distância infinita utilizando o modo MF

O mecanismo de focagem roda ligeiramente na direcção do infinito para permitir uma focagem precisa com várias temperaturas de funcionamento. Verifique sempre a nitidez da imagem no visor electrónico, etc., especialmente se a objectiva estiver focada quase no infinito.

Technische gegevens / Tekniska data / Características técnicas

Naam (Modelnaam)	Vergelijkbare brandpuntsafstand voor 35-mm camera's*1 (mm)	Lensgroepen-elementen	Weergavehoek 1*2	Weergavehoek 2*2	Minimale scherpstelling*3 (m)	Maximale vergroting (X)	Minimale f-stop	Filterdiameter (mm)	Afmetingen (maximale diameter × hoogte) (Ongeveer, mm)	Gewicht (Ongeveer, g)
Namn (Modellbeteckning)	Motsvarar 35 mm brännvidd*1 (mm)	Linsgruppsegment	Bildvinkel 1*2	Bildvinkel 2*2	Minsta fokus*3 (m)	Största förstoring (X)	Minsta f-tal (bländartal)	Filterdiameter (mm)	Storlek (största diameter × höjd) (Ca., mm)	Vikt (Ca., g)
Nome (Nome do modelo)	Distância focal equivalente ao formato de 35 mm*1 (mm)	Elementos dos grupos da objectiva	Ângulo de visão 1*2	Ângulo de visão 2*2	Focagem mínima*3 (m)	Ampliação máxima (X)	F-stop mínimo	Diâmetro do filtro (mm)	Dimensões (diâmetro máximo × altura) (Aprox., mm)	Peso (Aprox., g)
28-75mm F2.8 SAM (SAL2875)	42-112,5	14-16	75°-32°	54°-21°	0,38	0,22	f/32	67	77,5×94	565

*1 De waarde voor de vergelijkbare brandpuntsafstand voor 35-mm camera's is gebaseerd op digitale camera's met verwisselbare lenzen met een beeldsensor voor APS-C-formaat.
*2 De waarde voor weergavehoek 1 is gebaseerd op 35-mm camera's en de waarde voor weergavehoek 2 is gebaseerd op digitale camera's met verwisselbare lenzen met een beeldsensor voor APS-C-formaat.
*3 Minimale scherpstelling is de afstand van de beeldsensor tot het onderwerp.

- Deze lens is uitgerust met een afstandsencoder. De afstandsencoder zorgt voor een nauwkeurigere meting (ADI) door een flitser voor het proces te gebruiken.
- Afhankelijk van het lensmechanisme kan de brandpuntsafstand veranderen als de opnameafstand wordt gewijzigd. Voor de brandpuntsafstand wordt aangenomen dat de lens is scherpgesteld op oneindig.

Bijgeleverd toebehoren: Lens (1), Voorste lensdop (1), Achterste lensdop (1), Lenskap (1), Handleiding en documentatie
Wijzigingen in ontwerp en technische gegevens voorbehouden, zonder kennisgeving.

α is een handelsmerk van Sony Corporation.

*1 Värdet för brännvidd motsvarande 35 mm-format baseras på digitala systemkameror med utbytbart objektiv som har en bildsensor av storleken APS-C.
*2 Värdet för bildvinkel 1 baseras på kameror av 35 mm-format; värdet för bildvinkel 2 baseras på digitala systemkameror med utbytbart objektiv utrustade med bildsensor av storleken APS-C.
*3 Minsta fokus är avståndet från bildsensorn till motivet.

- Det här objektivet är utrustat med en avståndsmätare. Avståndsmätaren ger noggrannare mätresultat (ADI) genom att använda en blixt.
- Beroende på objektivets mekanik kan brännvidden ändras när avståndet till motivet ändras. Värdet på brännvidden utgår från att linsen är fokuserad på oändligt avstånd.

Inkluderade artiklar: Objektiv (1), Främre objektivskydd (1), Bakre objektivskydd (1), Motljusskydd (1), Uppsättning tryckt dokumentation
Utförande och specifikationer kan ändras utan föregående meddelande.

α är ett varumärke som tillhör Sony Corporation.

*1 O valor para a distância focal equivalente ao formato de 35mm baseia-se nas câmaras digitais com objectiva intercambiável equipadas com um sensor de imagem de tamanho APS-C.
*2 O valor do ângulo de visão 1 baseia-se nas câmaras de formato de 35mm, e o do ângulo de visão 2 nas câmaras digitais com objectiva intercambiável equipadas com um sensor de imagem de tamanho APS-C.
*3 A focagem mínima é a distância que vai do sensor de imagem até ao motivo.

- Esta objectiva está equipada com um detector de distância. O detector de distância permite uma medição mais precisa (ADI) utilizando um flash para o processo.
- Dependendo do mecanismo da objectiva, a distância focal pode variar se alterar a distância de filmagem. O cálculo da distância focal tem por base a objectiva focada no infinito.

Itens incluídos: Objectiva (1), Tampa da objectiva frontal (1), Tampa da objectiva traseira (1), Protecção da objectiva (1), Documentos impressos
O design e as especificações estão sujeitas a alterações sem aviso prévio.

α é uma marca comercial da Sony Corporation.