SONY

4-419-781-**11**(1)

Multipod

Bedienungsanleitung
Gebruiksaanwijzing
Bruksanvisning
Istruzioni per l'uso
Manual de instruções
Инструкция по эксплуатации
使用說明書
사용설명서
تعليمات التشغيل

VCT-MP1

©2012 Sony Corporation Printed in China

http://www.sony.net/

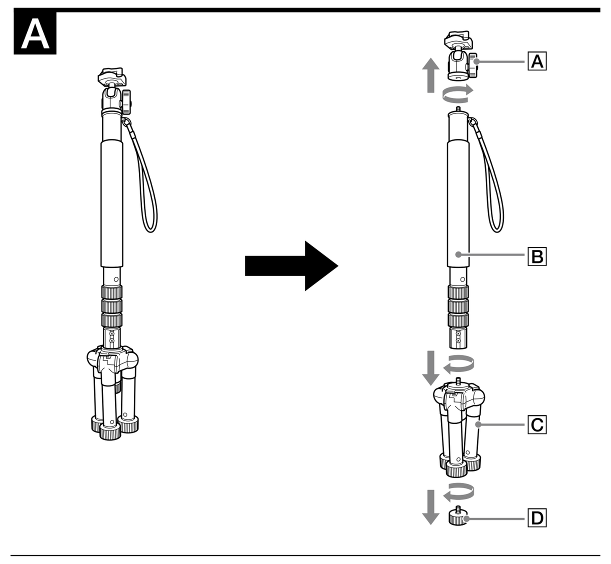

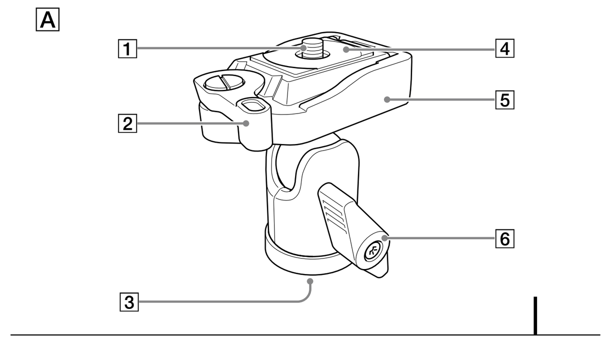

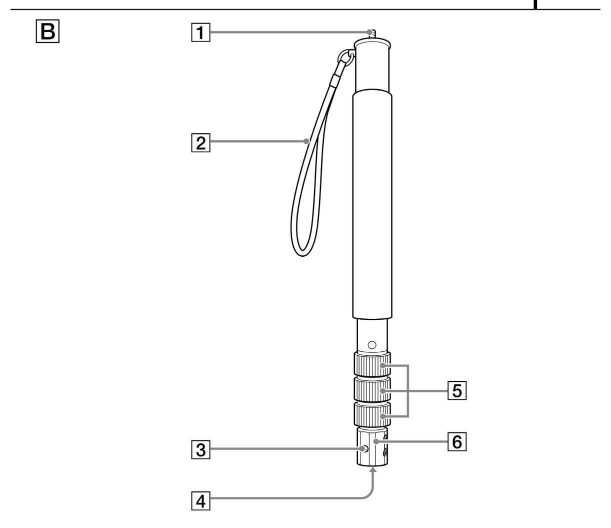

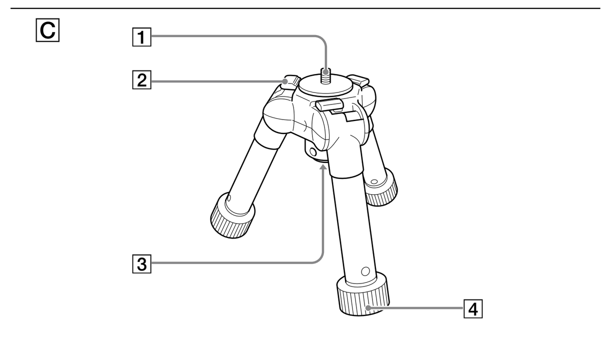

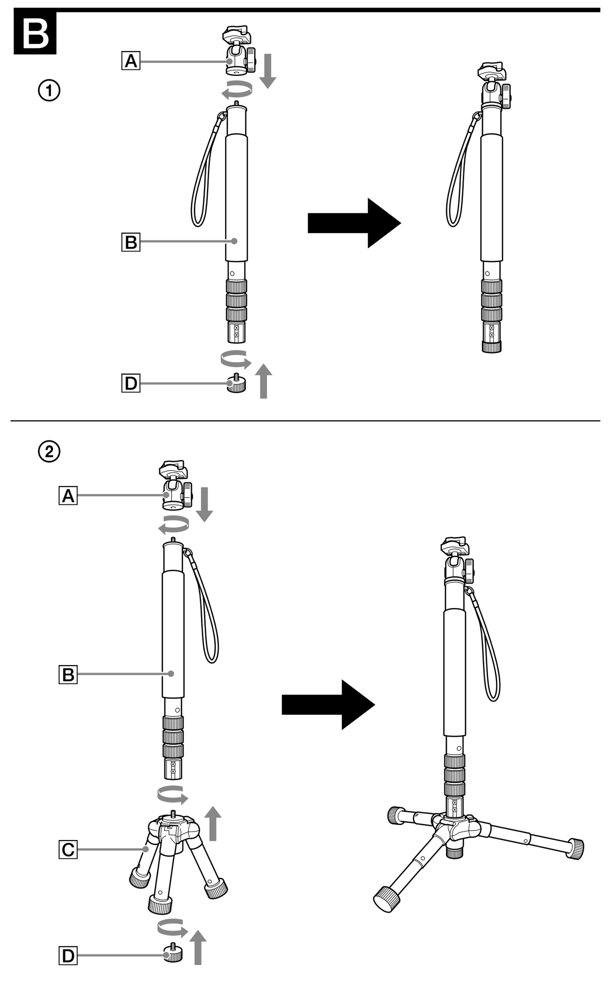

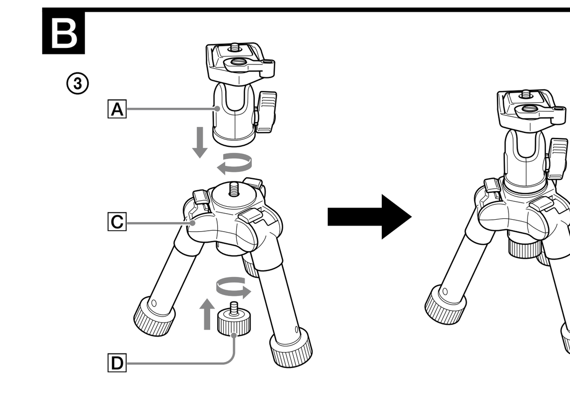

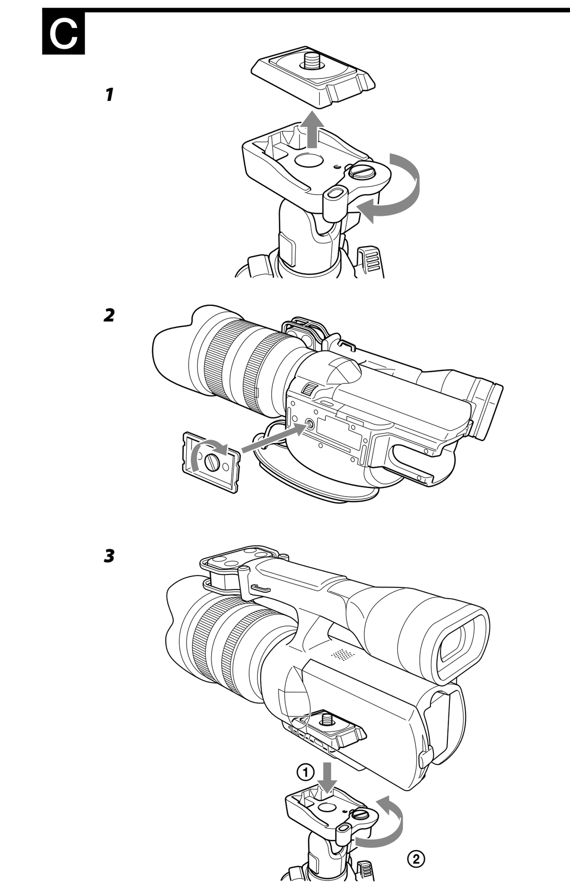

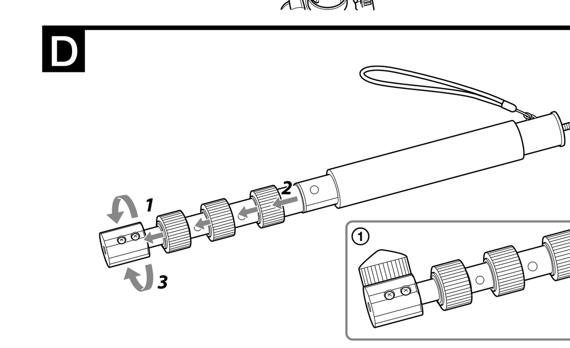

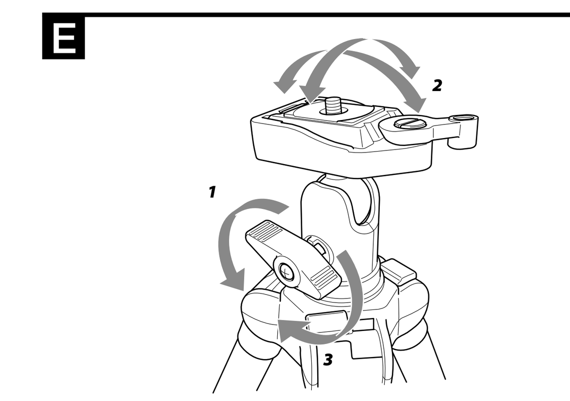

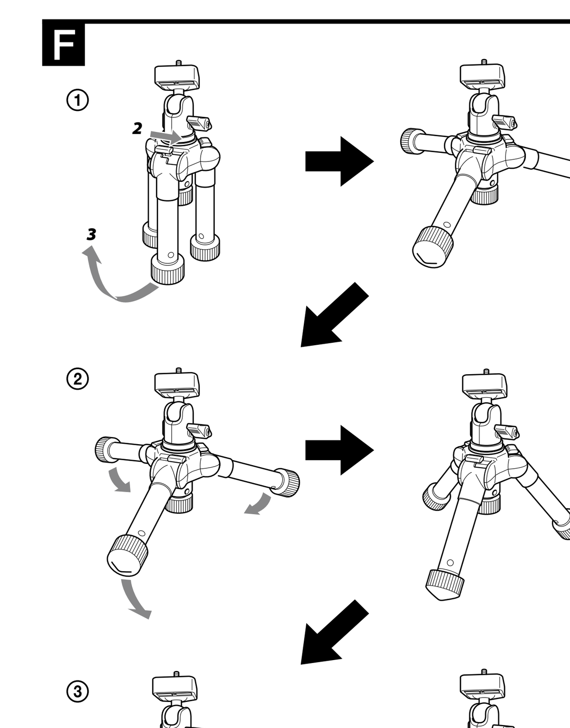

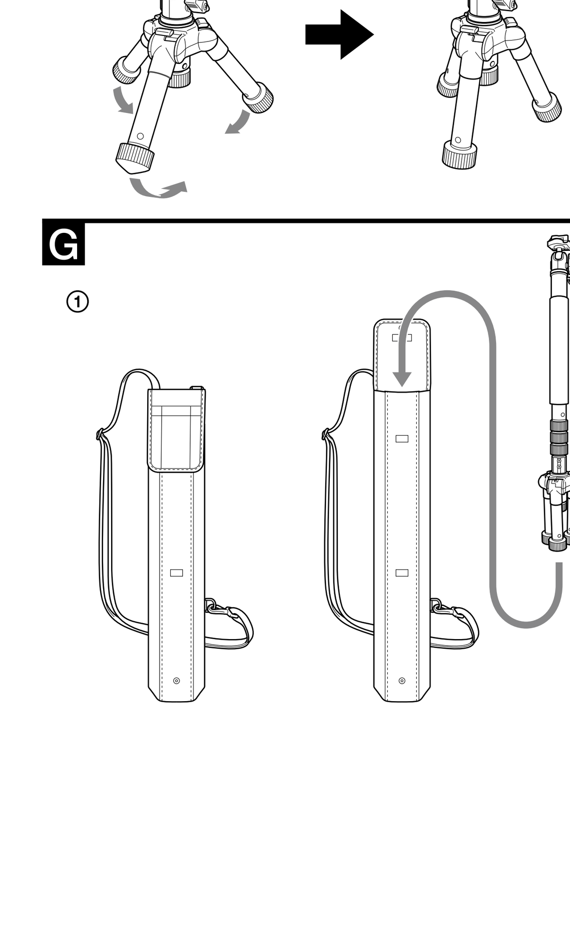

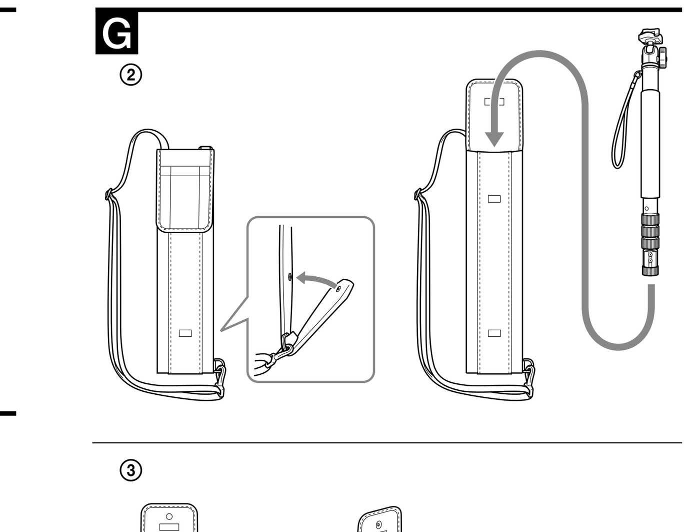

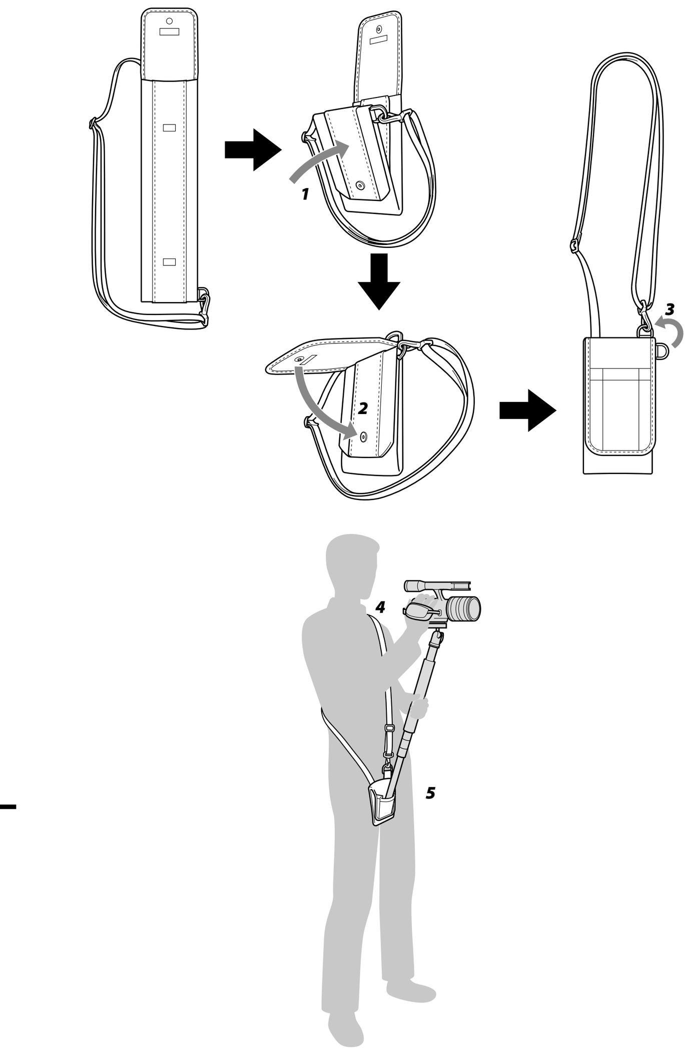

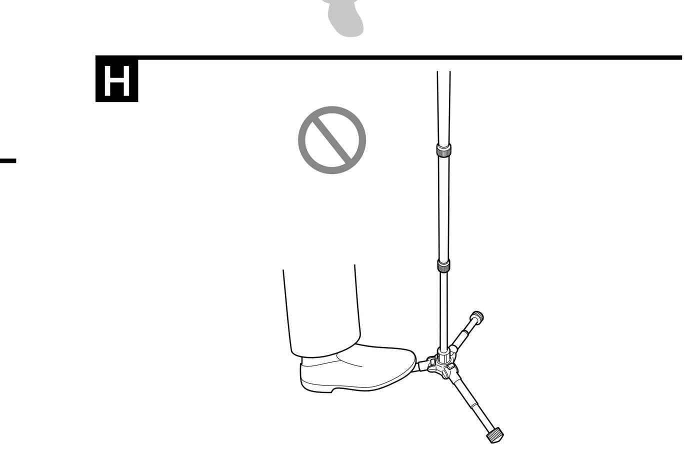

Deutsch

Lesen Sie diese Bedienungsanleitung vor Inbetriebnahme des Produkts bitte genau durch und bewahren Sie sie zum späteren Nachschlagen sorgfältig auf.

Das Multi-Stativsystem VCT-MP1 (im Folgenden als „dieses Teil" bezeichnet) besteht aus einem Einbeinstativkopf, einem Einbeinstativ, einem Mini-Stativ und dem mitgelieferten Transportbehälter mit Stützfunktion. Diese werden montiert und an einer Videokamera, Digitalkamera mit Wechselobjektiv oder digitalen Standbildkamera angebracht (im Folgenden als „Kamera" bezeichnet). Dieses Teil kann je nach Situation auf verschiedene Weisen verwendet werden, um Fotos über lange Zeit aufzunehmen.

Für Kunden in Europa

Hinweis für Kunden in Ländern, in denen EU-Richtlinien gelten
Der Hersteller dieses Produkts ist Sony Corporation, 1-7-1 Konan Minato-ku Tokyo, 108-0075, Japan. Autorisierter Vertreter für EMV und Produktsicherheit ist die Sony Deutschland GmbH, Hedelfinger Strasse 61, 70327 Stuttgart, Deutschland. Für Fragen im Zusammenhang mit Kundendienst oder Garantie wenden Sie sich bitte an die in den separaten Kundendienst- oder Garantieunterlagen genannten Adressen.

Merkmale

Dieses Teil besteht aus einem Einbeinstativkopf, einem Einbeinstativ, einem Mini-Stativ und einem Transportbehälter mit Stützfunktion. Durch Kombination der Komponenten können Sie sie auf verschiedene Weisen verwenden.
- Bei Verwendung einer Kombination des Einbeinstativs und des Transportbehälters mit Stützfunktion können Sie das Gewicht der Kamera und der angebrachten Zubehörteile auf Ihre Schulter verteilen und die Belastung der Arme verringern. Sie können Bilder leicht auch aus einem hohen Winkel oder in Bewegung aufnehmen.
- Sie können das Teil auch ohne Verwendung des Transportbehälters als Einbeinstativ verwenden.
- Sie können es als Stützständer verwenden, auch an Orten die zu eng für ein Stativ sind.
- Bei Verwendung als Mini-Stativ können Sie es für Aufnahmen aus der Froschperspektive und stabile Makroaufnahmen verwenden.

A Identifikation der Teile

A Einbeinstativkopf
1 Kameramontageschraube
2 Sperrhebel des Kameramontageschuhs
3 Verbindungsschraubgewinde
4 Kameramontageschuh
5 Einbeinstativkopf
6 Neigesperrknopf

B Einbeinstativ
1 Verbindungsschraube
2 Handschlaufe
3 Freigabehilfsloch
4 Verbindungsschraubgewinde
5 Beinsperrhebel
6 Beinlängen-Einstellknopf

C Mini-Stativ
1 Verbindungsschraube
2 Beinöffnung-Einstellknopf
3 Gummibeinspitzengewinde
4 Gummifuß

D Gummibeinspitze

B Vorbereiten dieses Teils

Kombinieren Sie den Einbeinstativkopf, das Einbeinstativ und die Gummibeinspitze je nach Aufnahmesituation auf verschiedene Weisen.
Beim Anbringen oder Entfernen des Einbeinstativkopfs ziehen Sie den Neigesperrknopf fest.

B - ① Verwenden als Einbeinstativ
Kombinieren Sie den Einbeinstativkopf (A), das Einbeinstativ (B) und die Gummibeinspitze (D).

B - ② Verwenden als Stützständer
Kombinieren Sie den Einbeinstativkopf (A), das Einbeinstativ (B), das Mini-Stativ (C) und die Gummibeinspitze (D).
Bei Verwendung als Stützständer ziehen Sie die Beine des Mini-Stativs aus und stellen es für niedrige Position ein. (Siehe Abbildung B-②)
Einzelheiten zur niedrigen Position siehe „F Beinöffnungswinkel des Mini-Stativs einstellen".

B - ③ Verwenden als Mini-Stativ
Kombinieren Sie den Einbeinstativkopf (A), das Mini-Stativ (C) und die Gummibeinspitze (D).
Bei Verwendung des Mini-Stativs nehmen Sie die Gummibeinspitze ab, wenn sie nicht benötigt wird.

C Anbringen der Kamera

Setzen Sie den Akku, die Kassette oder andere Medien in die Kamera, bevor Sie diese an diesem Teil anbringen.

1 **Drehen Sie den Sperrhebel des Kameramontageschuhs des Einbeinstativkopfs nach links und nehmen Sie den Kameramontageschuh ab.**
2 **Bringen Sie den Kameramontageschuh an der Kamera an.**
Richten Sie die Kameramontageschraube mit dem Schraubgewinde unter der Kamera aus und ziehen sie mit einer Münze o.ä. im Uhrzeigersinn fest.
3 **Bringen Sie die Kamera am Einbeinstativkopf an.**
① Setzen Sie beginnend mit der Kante des Kameramontageschuhs die Kamera auf den Einbeinstativkopf und drücken dann oben auf die Kamera. Die Kamera rastet mit einem Klickgeräusch am Einbeinstativkopf ein.
② Drehen Sie den Sperrhebel des Kameramontageschuhs nach rechts, um die Kamera zu befestigen.

Hinweise
- Maximal 2 kg Gewicht von Kamera und Zubehörteilen können angebracht werden (Gewichtsgrenze) Bringen Sie nicht Teile mit einem Gesamtgewicht von mehr als 2 kg an.

Entfernen der Kamera
Zum Entfernen der Kamera führen Sie die Anbringschritte in umgekehrter Reihenfolge aus.

Einstellen der Beinlänge von Einbeinstativ und Mini-Stativ

Sie können die Beinlänge von Einbeinstativ und Mini-Stativ einstellen.

D Einstellen der Länge des Einbeinstativs
1 **Greifen Sie den Beinlängen-Einstellknopf und drehen ihn gegen den Uhrzeigersinn.**
Lösen Sie ihn durch Drehen, bis er vier Mal klickt.
2 **Stellen Sie die gewünschte Länge ein.**
Sie können außerdem mit den Beinsperrhebeln die Länge an vier Stellen einstellen. Beim Ausziehen ziehen Sie vom dicken Teil an.
3 **Greifen Sie den Beinlängen-Einstellknopf und drehen ihn fest im Uhrzeigersinn.**

Hinweise
- Beim Einstellen der Beinlänge achten Sie darauf, dass Sie nicht die Finger beim Greifen des Beinlängen-Einstellknopfs einklemmen.
- Bei Verwendung dieses Teils als Stützständer stellen Sie die Beinlänge von Einbeinstativ und Mini-Stativ ein, bevor Sie diese kombinieren.
- Ziehen Sie beim Einstellen der Beinlänge nicht den Beinlängen-Einstellknopf zu fest an. Wenn Sie ihn nicht lösen können bringen Sie die Gummibeinspitze an, um das Hilfsloch des Einbeinstativs freizugeben und verwenden Sie ein Tuch, um einen besseren Griff am Einbeinstativ zu haben. (Siehe Abbildung D-①)

Einstellen der Beinlänge des Mini-Stativs
1 **Greifen Sie den Gummifuß und drehen ihn gegen den Uhrzeigersinn.**
2 **Stellen Sie die gewünschte Beinlänge ein.**
3 **Greifen Sie den Gummifuß und drehen ihn zum Festsperren im Uhrzeigersinn.**

Hinweise
- Beim Einstellen der Beine des Mini-Stativs achten Sie darauf, dass die Kamera nicht aus dem Gleichgewicht kommt.

E Einstellen der Richtung der Kamera

1 **Lösen Sie den Neigesperrknopf.**
2 **Stellen Sie den Einbeinstativkopf auf den gewünschten Winkel ein.**
Sie können auch die Richtung des Einbeinstativkopfs einstellen.
3 **Ziehen Sie den Neigesperrknopf fest.**

Hinweise
- Beim Lösen des Neigesperrknopfs halten Sie die Kamera immer mit der Hand.
- Bei Verwendung dieses Teils als Stützständer drehen oder neigen Sie das Einbeinstativ nicht.

F Beinöffnungswinkel des Mini-Stativs einstelle

F - ① Niedrige Position
1 **Schließen Sie die Beine des Mini-Stativs.**
2 **Schieben Sie den Beinöffnung-Einstellknopf nach rechts, bis er einrastet und stoppt.**
3 **Spreizen Sie die Beine vollständig aus.**

F - ② Halbniedrige Position
Schließen Sie die Beine langsam aus der niedrigen Position.
- Der Beinöffnung-Einstellknopf gleitet nach links und rastet automatisch ein. Dies ist die halbniedrige Position.

F - ③ Standardposition
Schließen Sie die Beine aus der halbniedrigen Position.
- Der Beinöffnung-Einstellknopf gleitet nach links und rastet erneut automatisch ein. Dies ist die Standardposition.
- Wenn Sie die Beine vollständig schließen und dann bis zum Anschlag öffnen, wird die Standardposition ebenfalls erreicht.
- Beim Einstellen des Beinöffnungswinkels des Mini-Stativs achten Sie darauf, dass die Kamera nicht aus dem Gleichgewicht kommt.
- Bei Verwendung des Mini-Stativs nehmen Sie die Gummibeinspitze ab, wenn sie nicht benötigt wird.

G Verwendung des Transportbehälters mit Stützfunktion

Ablegen des Stützständers oder Einbeinstativs
Bei Verwendung als Stützständer oder Einbeinstativ kürzen Sie die Länge des Einbeinstativs und des Mini-Stativs, damit sie die Teile ablegen können.

G - ① Ablegen des Stützständers

G - ② Ablegen des Einbeinstativs

Falten Sie den Transportbehälter ein wie in der Abbildung gezeigt, und befestigen Sie den Druckknopf.

G - ③ Verwenden als Kamerastütze
Hängen Sie den Transportbehälter mit Stützfunktion über Ihre Schulter. Setzen Sie das Einbeinstativ in den Halte des Transportbehälters. Das Gewicht der Kamera und dieses Teils werden über Ihre Schulter verteilt und die Belastung der Arme verringert. Auf diese Weise dient das Teil als Kamerastütze.

1 **Beginnend aus der Position G-② falten Sie den Transportbehälter ein wie in der Abbildung gezeigt und befestigen ihn mit dem Klettverschluss.**
2 **Klappen Sie das Oberteil des Transportbehälter zu und befestigen Sie den Druckknopf.**
3 **Nehmen Sie den Schlaufenhaken vom D-Ring und bringen ihn wieder am D-Ring in der dargestellten Position an.**
4 **Hängen Sie die Transportbehälterschlaufe quer über Ihre Brust und stellen die Länge ein.**
5 **Setzen Sie den Unterteil des Einbeinstativ s in den Halter am Transportbehälter.**
Legen Sie das abgenommene Mini-Stativ in das mitgelieferten Etui.

Hinweise
- Verwenden Sie dies Teil nicht, wenn sich Personen oder Gegenstände direkt unter der Kamera befinden. Wenn die Kamera nicht richtig angebracht ist und herunterfällt, besteht die Gefahr von Verletzungen oder Sachschäden. Achten Sie auch darauf, keine Personen oder Gegenstände in der Nähe anzustoßen.

Vorsichtsmaßnahmen

- Beim Anbringen oder Entfernen der Kamera ziehen Sie den Neigesperrknopf immer fest in der richtigen Position an. Bringen Sie keine Zubehörteile an der Kamera an, nachdem diese am Einbeinstativkopf angebracht wurde. Dadurch kann sich der Einbeinstativkopf neigen und die Kamera kann beschädigt werden.
- Achten Sie beim Anbringen der Kamera darauf, dass dieses Teil nicht umkippt.
- Bringen Sie nicht die Kamera direkt an der Verbindungsschraube des Einbeinstativs oder Mini-Stativs an.
- Bei Verwendung dieses Teils als Einbeinstativ oder Stützständer führen Sie immer die Hand durch die Handschlaufe des Einbeinstativs und halten die Kamera oder dieses Teil mit Ihrer Hand. Wenn Sie ein langes Objektiv an der Kamera anbringen, kann dieses Teil aus dem Gleichgewicht kommen; seien Sie dabei vorsichtig.
- Ziehen Sie die folgenden Teile gut fest: alle Sperrknöpfe, Hebel, Beinlängen-Einstellsperren, Kameraschrauben usw.
- Nach dem Anbringen der Kamera schwenken Sie nicht die gesamte Einheit oder kippen sie um.
- Beim Verlängern oder Verkürzen von Einbeinstativ oder Beinen des Mini-Stativs achten Sie darauf, nicht die Finger usw. einzuklemmen.
- Beim Lösen des Neigesperrknopfs, um den Stativkopf zu neigen, kann er zu klemmen scheinen. Dies ist keine Fehlfunktion. Lösen Sie den Neigesperrknopf mit festem Griff.
- Springen oder laufen Sie nicht, während Sie den Transportbehälter mit Stützfunktion tragen. Wenn Sie das tun, kann das Einbeinstativ aus dem Halter des Transportbehälters fallen und zu Fehlfunktionen oder Verletzungen führen.
- Wenn Sie dieses Teil auf dem Boden platzieren, stellen Sie sicher, dass niemand darüber stolpern kann.
- Bei Verwendung als Stützständer treten Sie nicht auf ein Bein des Mini-Stativs, um dies einzustellen. Dadurch kann das Teil beschädigt werden. (Siehe Abbildung H)
- Bei Verwendung dieses Teils als Einbeinstativ oder Stützständer, halten Sie sowohl die Kamera als auch das Einbeinstativ beim Tragen des Teils mit den Händen.

Wartung
- Bei Verschmutzung wischen mit einem weichen, leicht mit milder Reinigungsflüssigkeit befeuchteten Lappen ab. Dann wischen Sie mit einem trockenen Tuch ab.
- Nach der Verwendung dieses Teils am Strand oder in der Seeluft wischen Sie es gut mit einem trockenen Lappen ab.

Technische Daten

Gesamtgewicht von Kamera und angebrachten Zubehörteilen
Maximal 2 kg

Einbeinstativ
Abmessungen
Maximale Höhe:
Ca. 1.475 mm
Minimale Höhe:
Ca. 460 mm
Gewicht Ca. 575 g
Beinausdehnung
Das Bein ist mit 5 Teleskopschäften ausgestattet.

Stützständer
Abmessungen
Maximale Höhe:
Ca. 1.535 mm
Minimale Höhe:
Ca. 585 mm
Gewicht Ca. 935 g

Mini-Stativ
Abmessungen
Maximale Höhe:
Ca. 270 mm
Minimale Höhe:
Ca. 215 mm
Gewicht Ca. 505 g
Beinausdehnung
Das Bein ist mit 2 Teleskopschäften ausgestattet.

Mitgeliefertes Zubehör
Multi-Stativsystem Hauptkörper (1)
Transportbehälter mit Stützfunktion (1)
Etui (1)
Anleitungen

Änderungen bei Design und technischen Daten bleiben ohne vorherige Ankündigung vorbehalten.

Nederlands

Voordat u het product gebruikt, moet u deze gebruiksaanwijzing aandachtig doorlezen. Bewaar de gebruiksaanwijzing voor het geval u deze later als referentiemateriaal nodig hebt.

De Multipod VCT-MP1 (hierna "dit apparaat" genoemd) bestaat uit een balkop, monopod, mini-statief, en een meegeleverde draagtas met ondersteuningsfunctie. Deze worden aan een videocamera, een digitale camera met verwisselbare lens, of een digitale fotocamera gemonteerd en bevestigd (hierna "camera" genoemd). Dit apparaat kan op verschillende manieren worden gebruikt die passen bij de situatie, ter ondersteuning van het maken van foto's gedurende vele uren.

Voor klanten in Europa

Kennisgeving voor klanten in de landen waar EU-richtlijnen van toepassing zijn
De fabrikant van dit product is Sony Corporation, 1-7-1 Konan Minato-ku Tokyo, 108-0075 Japan. De geautoriseerde vertegenwoordiger voor EMC en productveiligheid is Sony Deutschland GmbH, Hedelfinger Strasse 61, 70327 Stuttgart, Duitsland. Voor kwesties met betrekking tot service of garantie kunt u het adres in de afzonderlijke service- en garantiedocumenten gebruiken.

Functies

Dit apparaat bestaat uit een balkop, monopod, mini-statief en draagtas met ondersteuningsfunctie. Door deze te combineren kunt u het op verschillende manieren gebruiken.
- Wanneer u een combinatie van de monopod en de draagtas met ondersteuningsfunctie gebruikt, wordt het gewicht van de camera en de daaraan bevestigde accessoires verdeeld over uw schouder waardoor de belasting op uw armen vermindert. U kunt eenvoudig opnamen maken zelfs vanaf een hoge hoek of tijdens beweging.
- U kunt dit ook als een monopod gebruiken, zonder de draagtas.
- U kunt dit als een ondersteuningsstandaard gebruiken, zelfs op plaatsen die te smal zijn voor een statief.
- Wanneer u het gebruikt als een mini-statief, kunt u het gebruiken voor opnamen vanuit een lage hoek en voor stabiele opnamen bij macrofotografie.

A Identificeren van elk onderdeel

A Balkop
1 Cameramontageschroef
2 Vergrendelingshendel van de cameramontageschoen
3 Bevestigingsschroefgat
4 Cameramontageschoen
5 Balkop
6 Vergrendelknop van de balkop

B Monopod
1 Bevestigingsschroef
2 Handriem
3 Hulpontgrendelingsgat
4 Bevestigingsschroefgat
5 Vergrendelingsgrepen
6 Afstelknop beenlengte

C Mini-statief
1 Bevestigingsschroef
2 Afstelknop beenopening
3 Montagegat voor de rubber beenpunt
4 Rubber voet

D Rubber beenpunt

B Dit apparaat voorbereiden

Combineer de balkop, monopod, mini-statie en rubber beenpunt op verschillende manieren die passen bij uw fotosituatie.
Wanneer u de balkop monteert of verwijdert, dient u de vergrendelingsknop van de balknop stevig vast te maken.

B - ① Gebruik als monopod
Combineer de balkop (A), monopod (B), en rubber beenpunt (D).

B - ② Gebruik als ondersteuningstandaard
Combineer de balkop (A), monopod (B), mini-statief (C), en rubber beenpunt (D).
Wanneer u het als ondersteuningsstandaard gebruikt, kunt u de benen van het mini-statief verlengen en het naar de laagste stand brengen. (Zie afbeelding B-②)
Voor meer informatie over de laagste stand, kijkt u bij "F De beenopeningshoek van het mini-statief afstellen".

B - ③ Gebruik als mini-statief
Combineer de balkop (A), mini-statief (C), en rubber beenpunt (D).
Wanneer u het mini-statief gebruikt, dient u de rubber beenpunt te verwijderen als u deze niet nodig heeft.

C De camera monteren

Plaats de accu, cassette of andere media in de camera, voordat u dit apparaat monteert.

1 **Draai de vergrendelingshendel van de balkop van de cameramontageschoen naar links en verwijder de cameramontageschoen.**
2 **Bevestig de cameramontageschoen aan de camera.**
Lijn de cameramontageschroef uit met het schroefgat onder de camera en draai het stevig naar rechts met een munt, etc.
3 **Bevestig de camera aan de balkop.**
① Plaats de camera op de balkop beginnend bij de rand van de cameramontageschoen, en druk dan op de bovenkant van de camera. U hoort een klik als de camera wordt bevestigd aan de balkop.
② Draai de vergrendelingshendel van de cameramontageschoen naar rechts om de camera te vergrendelen.

Opmerkingen
- Er kan maximaal 2 kg aan camera en accessoires worden bevestigd (gewichtslimiet). Bevestig geen dingen die meer dan 2 kg totaal wegen.

De camera verwijderen
Om de camera te verwijderen voert u de stappen voor bevestiging in omgekeerde volgorde uit.

De beenlengte van de monopod en het mini-statief afstellen

U kunt de beenlengte van de monopod en het mini-statief afstellen.

D De lengte van de monopod afstellen
1 **Grijp de afstelknop van de beenlengte en draai deze naar links.**
Maak hem los door deze te draaien tot u vier klikken hoort.
2 **Stel af op de lengte die u wenst.**
Met gebruik van de vergrendelingsgrepen kunt u ook de lengte op vier plaatsen afstellen. Wanneer u verlengt, dient u dit te doen vanaf het dikke gedeelte.
3 **Grijp de afstelknop van de beenlengte en draai deze naar rechts om hem stevig te vergrendelen.**

Opmerkingen
- Bij het afstellen van de beenlengte, dient u erop te letten dat uw hand niet vast komt te zitten in de afstelknop van de beenlengte als u deze grijpt.
- Bij het gebruik van dit apparaat als ondersteuningsstandaard, dient u de beenlengte van de monopod en het mini-statief af te stellen voordat u ze combineert.
- Wanneer u de beenlengte vergrendelt, dient u de afstelknop voor de beenlengte niet te vast te draaien. Indien u hem niet meer los krijgt, bevestigt u de rubber beenpunt in het hulpontgrendelingsgat van de monopod en gebruikt u een stuk stof om een stevigere greep op de monopod te krijgen. (Zie afbeelding D-①)

De beenlengte van het mini-statief afstellen
1 **Grijp de rubber voet en draai deze naar links.**
2 **Stel af op de beenlengte die u wenst.**
3 **Grijp de rubber voet en draai deze naar rechts om hem stevig te vergrendelen.**

Opmerkingen
- Bij het afstellen van de benen van het mini-statief dient u erop te letten dat de camera niet uit balans raakt.

E De richting van de camera afstellen

1 **Maak de vergrendelingsknop van de balkop los.**
2 **Stel de balkop af op de hoek die u wenst.**
U kunt ook de richting van de balkop afstellen.
3 **Draai de vergrendelingsknop van de balkop vast.**

Opmerkingen
- Bij het losdraaien van de vergrendelingsknop van de balkop, houdt u de camera altijd met de hand vast.
- Bij gebruik van dit apparaat als ondersteuningsstandaard, dient u de monopod niet te draaien of te kantelen.

F De beenopeningshoek van het mini-statief afstellen

F - ① Lage stand
1 **Sluit de benen van het mini-statief.**
2 **Schuif de afstelknop voor de beenopening naar rechts tot deze klikt en stopt.**
3 **Spreid de benen helemaal.**

F - ② Semi-lage stand
Sluit de benen langzaam vanaf de lage stand.
- De afstelknop voor de beenopening schuift naar links, en klikt automatisch op z'n plaats. Dit is de semi-lage stand.

F - ③ Standaard stand
Sluit de benen langzaam vanaf de semi-lage stand.
- De afstelknop voor de beenopening schuift naar links, en klikt automatisch opnieuw op z'n plaats. Dit is de standaard stand.
- Indien u de benen volledig sluit en ze daarna opent tot ze stoppen, dan is dat ook de standaard stand.
- Bij het afstellen van de beenopeningshoek van het mini-statief dient u erop te letten dat de camera niet uit balans raakt.
- Wanneer u het mini-statief gebruikt, dient u de rubber beenpunt te verwijderen als u deze niet nodig heeft.

G De draagtas met ondersteuningsfunctie gebruiken

De ondersteuningsstandaard of monopod opbergen
Bij het gebruik van dit apparaat als ondersteuningsstandaard of monopod, dient u de beenlengte van de monopod en het mini-statief in te korten voordat u hem opbergt.

G - ① De ondersteuningsstandaard opbergen

G - ② De monopod opbergen

Vouw de draagtas zoals afgebeeld en maak de bevestiging vast.

G - ③ Gebruik als camerasteun
Hang de draagtas met ondersteuningsfunctie over uw schouder. Plaats de monopod in de houder van de draagtas. Het gewicht van de camera en dit toestel worden verdeeld over uw schouder waardoor de belasting op uw armen vermindert. Dit is een mainer om het apparaat te gebruiken als een camerasteun.

1 **Begin bij de G-②-stand, vouw de draagtas zoals afgebeeld en maak vast met de haak en lusklem.**
2 **Vouw bovenop de draagtas en maak vast met de bevestiging.**
3 **Haal de riemhaak uit de D-ring, en maak opnieuw vast aan de D-ring op de afgebeelde positie.**
4 **Hang de riem van de draagtas in een hoek over uw borst, en stel de lengte af.**
5 **Plaats de basis van de monopod in de houder van de draagtas.**
Berg het afgenomen mini-statief in het meegeleverde draagzakje.

Opmerkingen
- Gebruik dit niet als er zich direct onder de camera een persoon of ding bevindt. Indien de camera niet op de juiste wijze is gemonteerd en eraf valt, kan deze u of een andere persoon verwonden of schade veroorzaken. Let er ook op dat u personen of dingen in de nabijheid niet raakt.

Voorzorgsmaatregelen bij gebruik

- Wanneer u de camera monteert of verwijdert, dient u de vergrendelingsknop van de balknop stevig vast te maken en in te stellen. Bevestig geen accessoires aan de camera als u deze op de balkop heeft gemonteerd. Hierdoor kan de balkop kantelen en de camera beschadigen.
- Wanneer u de camera monteert, dient u erop te letten dat dit apparaat niet voorover valt.
- Bevestig de camera niet direct aan de bevestigingsschroef van de monopod of van het mini-statief.
- Wanneer u dit apparaat gebruikt als een monopod of ondersteuningsstandaard, dient u uw hand door de handriem van de monopod te steken en de camera of dit apparaat met uw hand vast te houden. Als u een lange lens aan de camera bevestigt, kan dit apparaat uit balans raken, dus wees extra voorzichtig.
- Stel de bevestigingsdelen af en maak ze goed vast: elke vergrendelingsknop, hendel, afstelvergrendeling van de beenlengte, cameraschroef, etc.
- Slinger niet met het gehele apparaat en leg het niet met de camera omlaag neer als u de camera heeft gemonteerd.
- Wanneer u de monopod of de benen van het mini-statief verlengt of verkort, let er dan op dat uw vingers niet bekneld raken, etc.
- Wanneer u de vergrendelingsknop van de balkop los maakt of kantelt, kan het lijken of deze vast zit. Dit is geen defect. Maak de vergrendelingsknop van de balkop los met stevige hand.
- Ren of spring niet als u de draagtas met ondersteuningsfunctie draagt. Als u dat doet, kan de monopod uit de houder van de draagtas vallen en u verwonden of tot een defect leiden.
- Wanneer u dit apparaat op de grond plaats, let er dan op dan niemand erover struikelt.
- Wanneer u dit apparaat als een ondersteuningsstandaard gebruikt, dient u niet op een been van het mini-statief te staan om deze in te stellen. Dat kan dit apparaat beschadigen. (Zie afbeelding H)
- Wanneer u dit apparaat als een monopod of een ondersteuningsstandaard gebruikt, houdt u zowel de monopod als de camera vast met beide handen als u het draagt terwijl de camera eraan bevestigd is.

Onderhoud
- Reinig dit apparaat met een zachte doek die licht bevochtigd is met een mild reinigingsmiddel als het vies wordt. Veeg daarna schoon met een droge doek.
- Als dit apparaat aan het strand of op een plaats met zeewind wordt blootgesteld, dient het na gebruik altijd met een droge doek te worden nagewreven.

Technische gegevens

Totaal gewicht van de camera en gemonteerde accessoires
Maximaal 2 kg

Monopod
Afmetingen
Maximale hoogte:
Ongeveer 1.475 mm
Minimale hoogte:
Ongeveer 460 mm
Gewicht Ongeveer 575 g
Beenverlenging
He been heeft 5 telescopische schachten.

Ondersteuningsstandaard
Afmetingen
Maximale hoogte:
Ongeveer 1.535 mm
Minimale hoogte:
Ongeveer 585 mm
Gewicht Ongeveer 935 g

Mini-statief
Afmetingen
Maximale hoogte:
Ongeveer 270 mm
Minimale hoogte:
Ongeveer 215 mm
Gewicht Ongeveer 505 g
Beenverlenging
He been heeft 2 telescopische schachten.

Bijgeleverde toebehoren
Hoofdbehuizing van de Multipod (1)
Draagtas met ondersteuningsfunctie (1)
Draagzakje (1)
Handleiding en documentatie

Wijzigingen in ontwerp en technische gegevens voorbehouden, zonder kennisgeving.

Svenska

Läs noga igenom bruksanvisningen för att lära känna produkten och hur du använder den. Spara sedan bruksanvisningen – du kan behöva den som referens i framtiden.

Multistativet VCT-MP1 (nedan kallat "denna enhet") består av ett kulhuvud, enbensstativ, mini trebensstativ och en medföljande bärväska med stödfunktion. Dessa sätts ihop och monteras på en videokamera, digitalkamera med utbytbart objektiv eller digital stillbildskamera (nedan kallad "kamera"). Denna enhet kan användas på olika sätt som passar situationen och är till hjälp när man fotograferar under längre stunder.

För kunder i Europa

Anmärkning för kunder i de länder som följer EU-direktiv
Tillverkaren av den här produkten är Sony Corporation, 1-7-1 Konan Minato-ku Tokyo, 108-0075 Japan. Auktoriserad representant för EMC och produktsäkerhet är Sony Deutschland GmbH, Hedelfinger Strasse 61, 70327 Stuttgart, Tyskland. För eventuella ärenden gällande service och garanti, se adresserna i de separata service- respektive garantidokumenten.

Egenskaper

Denna enhet består av ett kulhuvud, enbensstativ, mini trebensstativ och en medföljande bärväska med stödfunktion. Genom att kombinera dessa, kan du använda stativet på olika sätt.
- Genom att använda en kombination av enbensstativet och bärväskan med stödfunktion, fördelas tyngden av kamera och monterade tillbehör till axeln, vilket minskar belastningen på armarna. Du kan enkelt spela in bilder även från en hög vinkel eller medan du rör dig.
- Du kan också använda den som ett enbensstativ utan bärväskan.
- Du kan använda den som ett stödställ även på ställen som är för trånga för ett stativ.
- Genom att använda den som ett mini trebensstativ, kan du använda den för inspelning i låg vinkel och stadig inspelning vid makrotagningar.

A Delarnas namn

A Kulhuvud
1 Kameramonteringsskruv
2 Låsspak för monteringssko
3 Kopplingsskruvhål
4 Monteringssko
5 Kulhuvud
6 Låsratt för kulhuvud

B Enbensstativ
1 Kopplingsskruv
2 Handrem
3 Hjälphål för losstagning
4 Kopplingsskruvhål
5 Låsgrepp
6 Vred för benlängdsjustering

C Mini trebensstativ
1 Kopplingsskruv
2 Justeringsknapp för benöppning
3 Monteringshål på gummibensspets
4 Gummifot

D Gummibensspets

B Förbereda denna enhet

Sätt ihop kulhuvudet, enbensstativet, mini trebensstativet och gummibensspetsen på olika sätt så att det passar situationen när du fotograferar.
När du monterar eller tar bort kulhuvudet, dra åt låsratten för kulhuvudet ordentligt.

B - ① Användning som enbensstativ
Sätt ihop kulhuvudet (A), enbensstativet (B) och gummibensspetsen (D).

B - ② Användning som stödställ
Sätt ihop kulhuvudet (A), enbensstativet (B), mini trebensstativet (C) och gummibensspetsen (D).
När du använder den som ett stödställ, förläng benen på mini trebensstativet och ställ in den i låg position. (Se illustration B-②)
För detaljer om den låga positionen, se "F Justera benets öppningsvinkel på mini trebensstativet".

B - ③ Användning som mini trebensstativ
Sätt ihop kulhuvudet (A), mini trebensstativet (C) och gummibensspetsen (D).
När du använder mini trebensstativet, ta bort gummibensspetsen om den inte behövs.

C Montera kameran

Sätt i batteripaketet, kassetten eller annat medium i kameran före montering på denna enhet.

1 **Vrid låsspaken för monteringsskon på kulhuvudet åt vänster, och ta bort monteringsskon.**
2 **Sätt på monteringsskon på kameran.**
Rikta in kameramonteringsskruven mot skruvhålet under kameran, och dra åt den medurs med ett mynt etc.
3 **Sätt på kameran på kulhuvudet.**
① Börja från kanten av monteringsskon och sätt kameran på kulhuvudet, tryck sedan till ovanpå kameran. Det hörs ett klick när kameran fastnar på kulhuvudet.
② Vrid låsspaken för monteringsskon åt höger för att låsa fast kameran.

Obs!
- Totalvikten för kamera och monterade tillbehör får vara högst 2 kg (viktgräns). Sätt inte på saker som väger mer än 2 kg totalt.

Ta bort kameran
För borttagning, gör stegen för fastsättning i omvänd ordning.

Justera benlängden på enbensstativet och mini trebensstativet

Du kan justera benlängden på enbensstativet och mini trebensstativet.

D Justera längden på enbensstativet
1 **Greppa vredet för benlängdsjustering, och vrid det moturs.**
Lossa det genom att vrida tills det klickar fyra gånger.
2 **Justera till önskad längd.**
Använd låsgreppen för att justera dess längd på fyra ställen. När du förlänger, förläng från den grövsta delen.
3 **Greppa vredet för benlängdsjustering, och vrid det medurs för att låsa fast ordentligt.**

Obs!
- När du justerar benlängden, var försiktig så att inte handen kommer i kläm i vredet för benlängdsjustering när du greppar det.
- När du använder denna enhet som ett stödställ, justera benlängden på enbensstativet och mini trebensstativet innan du sätter ihop dem.
- När du låser benlängden, dra inte åt vredet för benlängdsjustering för hårt. Om det inte går att lossa det, sätt i gummibensspetsen i hjälphålet för losstagning på enbensstativet, och använd en trasa för att få ett bättre grepp om enbensstativet. (Se illustration D-①)

Justera benlängden på mini trebensstativet
1 **Greppa gummifoten och vrid den moturs.**
2 **Justera till önskad benlängd.**
3 **Greppa gummifoten och vrid den medurs för att låsa ordentligt.**

Obs!
- När du justerar benen på mini trebensstativet, var försiktig så att inte kameran inte förlorar jämviktsläget.

E Justera riktningen för kameran

1 **Lossa låsratten för kulhuvudet.**
2 **Justera kulhuvudet till önskad vinkel.**
Du kan också justera riktningen för kulhuvudet.
3 **Dra åt låsratten för kulhuvudet.**

Obs!
- När du lossar låsratten för kulhuvudet, håll alltid kameran med handen.
- När du använder denna enhet som ett stödställ, ska enbensstativet inte roteras eller lutas.

F Justera benets öppningsvinkel på mini trebensstativet

F - ① Låg position
1 **Fäll in benen på mini trebensstativet.**
2 **Skjut justeringsknappen för benöppning åt höger tills den klickar till och stoppar.**
3 **Fäll ut benen helt.**

F - ② Halvlåg position
Fäll in benen långsamt från den låga positionen.
- Justeringsknappen för benöppning skjuts åt vänster och klickar automatiskt på plats. Detta är den halvlåga positionen.

F - ③ Standardposition
Fäll in benen från den halvlåga positionen.
- Justeringsknappen för benöppning skjuts åt vänster och klickar automatiskt på plats igen. Detta är standardpositionen.
- Du kan välja standardpositionen genom att fälla in benen helt och sedan fälla ut dem tills det tar stopp.
- När du justerar benets öppningsvinkel på mini trebensstativet, var försiktig så att inte kameran inte förlorar jämviktsläget.
- När du använder mini trebensstativet, ta bort gummibensspetsen om den inte behövs.

G Använda bärväskan med stödfunktion

Förvara stödstället eller enbensstativet
När du använder den som ett stödställ eller enbensstativ, korta benlängden på enbensstativet och mini trebensstativet, så att du kan stoppa ner den.

G - ① Förvara stödstället

G - ② Förvara enbensstativet

Vik ihop bärväskan såsom visas, och fäst knäppet.

G - ③ Användning som ett kamerastöd
Häng bärväskan med stödfunktion på axeln. Sätt i enbensstativet i bärväskans hållare. Tyngden av kameran och denna enhet fördelas till axeln, vilket minskar belastningen på armarna. Detta är ett sätt att använda den som kamerastöd.

1 **Med början från positionen G-②, vik ihop bärväskan såsom visas, och fäst med haken och öglan.**
2 **Vik ihop bärväskan upptill, och fäst knäppet.**
3 **Ta bort remkroken från D-ringen, och sätt tillbaka den på D-ringen i positionen som visas.**
4 **Häng bärväskans rem tvärs över bröstet, och justera dess längd.**
5 **Placera basen på enbensstativet i bärväskans hållare.**
Förbara det borttagna mini trebensstativet i den medföljande bärpåsen.

Obs!
- Använd inte detta när det finns någon person eller sak direkt under kameran. Om kameran inte är ordentligt monterad och ramlar ner, kan du skada dig eller någon annan person eller förstöra något. Var också försiktig så att du inte stöter emot folk eller saker i närheten.

Försiktighetsmått vid användning

- När du monterar eller tar bort kameran, dra åt ordentligt och lås låsratten för kulhuvudet. Sätt inte på tillbehör på kameran efter att ha monterat den på kulhuvudet. Det kan göra att kulhuvudet tippar och skadar kameran.
- När du monterar kameran, var försiktig så att denna enhet inte välter.
- Sätt inte på kameran direkt på kopplingsskruven på enbensstativet eller mini trebensstativet.
- När du använder denna enhet som ett enbensstativ eller stödställ, se till att dra handen genom handremmen på enbensstativet, och att du håller kameran eller denna enhet med handen. Om du sätter på ett stort objektiv på kameran, kan denna enhet förlora jämviktsläget, så var särskilt försiktig.
- Dra åt ordentligt och lås fast delarna: varje låsratt, spak, lås för benlängdsjustering, kameraskruv etc.
- Efter att ha monterat kameran, sväng inte runt med hela enheten eller vänd den nedåt.
- När du förlänger eller kortar enbensstativet eller benen på mini trebensstativet, var försiktig så att du inte klämmer fingrarna etc.
- När du lossar låsratten för kulhuvudet för att luta det, kan det kännas som att den fastnat. Detta är inte något funktionsfel. Lossa låsratten för kulhuvudet med ett stadigt grepp.
- Undvik att hoppa eller springa när du bär bärväskan med stödfunktion. Om du gör det, kan enbensstativet hoppa ur bärväskans hållare och få funktionsfel eller skada dig.
- När du placerar denna enhet på golvet, se till att ingen snubblar på det.
- När du använder denna enhet som ett stödställ, trampa inte på ett ben på mini trebensstativet för att ställa in det. Det kan skada denna enhet. (Se illustration H)
- När du använder denna enhet som ett enbensstativ eller stödställ, och om du bär den med kameran monterad, håll både enbensstativet och kameran med händerna.

Underhåll
- Om stativet blivit smutsigt, kan du rengöra det med en mjuk trasa, lätt fuktad med ett milt rengöringsmedel. Torka sedan rent med en torr trasa.
- När du har använt det på platser med havsvindar, bör du torka rent det med en torr trasa.

Specifikationer

Total vikt för kamera och monterade tillbehör
Högst 2 kg

Enbensstativ
Storlek
Högsta höjd:
Ca. 1 475 mm
Minsta höjd:
Ca. 460 mm
Vikt Ca. 575 g
Benförlängning
Vardera benet har 5 teleskopsektioner.

Stödställ
Storlek
Högsta höjd:
Ca. 1 535 mm
Minsta höjd:
Ca. 585 mm
Vikt Ca. 935 g

Mini trebensstativ
Storlek
Högsta höjd:
Ca. 270 mm
Minsta höjd:
Ca. 215 mm
Vikt Ca. 505 g
Benförlängning
Vardera benet har 2 teleskopsektioner.

Inkluderade artiklar
Multistativ huvudenhet (1)
Bärväska med stödfunktion (1)
Bärpåse (1)
Uppsättning tryckt dokumentation

Utförande och specifikationer kan ändras utan föregående meddelande.

Italiano

Prima di utilizzare il prodotto, leggere attentamente il presente manuale e conservarlo per eventuali riferimenti futuri.

Lo stativo multifunzione VCT-MP1 (d'ora in avanti definito "questa unità") è composto da una testa a sfera, un monopiede, un mini treppiede e la custodia di trasporto in dotazione con funzione di supporto. Questi elementi vengono assemblati e applicati a una videocamera, una fotocamera digitale con obiettivo intercambiabile o a una fotocamera digitale (d'ora in avanti definiti "apparecchio"). L'unità può essere utilizzata in vari modi, in base alla situazione, come supporto per lunghe sessioni di riprese.

Attenzione per i clienti in Europa

Avviso per i clienti residenti nei paesi che applicano le direttive UE
Questo prodotto è realizzato da Sony Corporation, 1-7-1 Konan Minato-ku Tokyo, 108-0075 Giappone. Il Rappresentante autorizzato per la conformità alle direttive EMC e per la sicurezza dei prodotti è Sony Deutschland GmbH, Hedelfinger Strasse 61, 70327 Stuttgart, Germania. Per qualsiasi questione relativa all'assistenza o alla garanzia, consultare gli indirizzi forniti a parte nei relativi documenti.

Caratteristiche

L'unità si compone di una testa a sfera, un monopiede, un mini treppiede e la custodia di trasporto con funzione di supporto. Combinando questi elementi è possibile utilizzarla in vari modi.
- Utilizzando la combinazione monopiede e custodia di trasporto con funzione di supporto, il peso dell'apparecchio e degli accessori applicati si distribuisce sulla spalla, riducendo il carico sulle braccia. È possibile registrare immagini facilmente, anche da un'angolazione elevata o mentre ci si muove.
- È inoltre possibile utilizzare l'unità come monopiede, senza la custodia di trasporto.
- Si può utilizzarla come piedistallo, anche in luoghi troppo angusti per un treppiede.
- Utilizzata come mini treppiede è utile nelle registrazioni ad angolazioni basse e per dare stabilità nella fotografia macro.

A Identificazione delle parti

A Testa a sfera
1 Vite di montaggio dell'apparecchio
2 Leva di bloccaggio della slitta di montaggio apparecchio
3 Foro della vite di collegamento
4 Slitta di montaggio apparecchio
5 Testa a sfera
6 Manopola di bloccaggio della testa a sfera

B Monopiede
1 Vite di collegamento
2 Cinghia da mano
3 Foro ausiliario di sblocco
4 Foro della vite di collegamento
5 Impugnature di blocco
6 Manopola di regolazione lunghezza gamba

C Mini treppiede
1 Vite di collegamento
2 Manopola di regolazione apertura gambe
3 Foro di montaggio del puntale di gomma della gamba
4 Piedino di gomma

D Puntale di gomma della gamba

B Preparazione dell'unità

Assemblare la testa a sfera, il monopiede, il mini treppiede e il puntale di gomma della gamba nelle varie combinazioni, a seconda delle condizioni di ripresa.
Quando si monta o si rimuove la testa a sfera, serrare saldamente la manopola di bloccaggio della testa a sfera.

B - ① Uso come monopiede
Assemblare la testa a sfera (A), il monopiede (B) e il puntale di gomma della gamba (D).

B - ② Uso come piedistallo
Assemblare la testa a sfera (A), il monopiede (B), il mini treppiede (C) e il puntale di gomma della gamba (D).
Se si utilizza l'unità come piedistallo, allungare le gambe del mini treppiede e posizionarle nella posizione bassa. (Vedere la figura B-②)
Per informazioni dettagliate sulla posizione bassa, vedere "F Regolazione dell'angolo di apertura delle gambe del mini treppiede".

B - ③ Uso come mini treppiede
Assemblare la testa a sfera (A), il mini treppiede (C) e il puntale di gomma della gamba (D).
Quando si utilizza il mini treppiede, rimuovere il puntale di gomma della gamba se non è necessario.

C Montaggio dell'apparecchio

Inserire il blocco batteria, la cassetta o il supporto di registrazione nell'apparecchio prima di montarlo sull'unità.

1 **Ruotare a sinistra la leva di blocco della slitta di montaggio apparecchio della testa a sfera, quindi rimuovere la slitta di montaggio apparecchio.**
2 **Applicare la slitta di montaggio apparecchio all'apparecchio.**
Allineare la vite di montaggio apparecchio con il foro della vite sotto l'apparecchio e serrarla saldamente in senso orario con una moneta o un oggetto analogo.
3 **Applicare l'apparecchio alla testa a sfera.**
① Cominciando dal bordo della slitta di montaggio apparecchio, fissare l'apparecchio sulla testa a sfera, quindi premere la parte superiore dell'apparecchio. Si sentirà un clic quando l'apparecchio si innesta sulla testa a sfera.
② Ruotare a destra la leva di bloccaggio della slitta di montaggio apparecchio per bloccare l'apparecchio.

Note
- È possibile applicare apparecchi e accessori per un massimo di 2 kg totali (limite di peso). Non applicare elementi che pesano più di 2 kg in totale.

Rimozione dell'apparecchio
Per rimuovere l'apparecchio eseguire la procedura di montaggio nell'ordine inverso.

Regolazione della lunghezza delle gambe del monopiede e del mini treppiede

È possibile regolare la lunghezza delle gambe del monopiede e del mini treppiede.

D Regolazione della lunghezza del monopiede
1 **Afferrare la manopola di regolazione lunghezza gamba e ruotarla in senso antiorario.**
Allentarla ruotandola fino a che si sente un clic per quattro volte.
2 **Regolare alla lunghezza desiderata.**
È inoltre possibile regolare la lunghezza in quattro punti utilizzando le impugnature di blocco. Quando si allunga la gamba, allungarla dalla parte più spessa.
3 **Afferrare la manopola di regolazione della lunghezza della gamba e ruotarla in senso orario per bloccarla saldamente.**

Note
- Quando si regola la lunghezza della gamba, fare attenzione a non pizzicarsi la mano nella manopola di regolazione lunghezza gamba mentre la si afferra.
- Quando si utilizza l'unità come piedistallo, regolare la lunghezza gamba del monopiede e del mini treppiede prima di assemblarli.
- Quando si blocca la lunghezza della gamba non serrare troppo la manopola di regolazione lunghezza gamba. Se non si riesce ad allentarla, applicare il puntale di gomma della gamba al foro ausiliario di sblocco del monopiede e utilizzare un panno per avere una presa più salda sul monopiede. (Vedere la figura D-①)

Regolazione della lunghezza delle gambe del mini treppiede
1 **Afferrare il piedino di gomma e ruotarlo in senso antiorario.**
2 **Regolare alla lunghezza delle gambe desiderata.**
3 **Afferrare il piedino di gomma e ruotarlo in senso orario per bloccarlo saldamente.**

Note
- Quando si regolano le gambe del mini treppiede, fare attenzione affinché l'apparecchio non si sbilanci.

E Regolazione della direzione dell'apparecchio

1 **Allentare la manopola di bloccaggio della testa a sfera.**
2 **Regolare la testa a sfera all'angolazione desiderata.**
È possibile regolare anche la direzione della testa a sfera.
3 **Stringere la manopola di bloccaggio della testa a sfera.**

Note
- Quando si allenta la manopola di bloccaggio della testa a sfera, sostenere sempre l'apparecchio con la mano.
- Quando si utilizza l'unità come piedistallo, non ruotare o inclinare il minipiede.

F Regolazione dell'angolo di apertura delle gambe del mini treppiede

F - ① Posizione bassa
1 **Chiudere le gambe del mini treppiede.**
2 **Far scorrere la manopola di regolazione dell'apertura delle gambe fino a quando si sente un clic e si blocca.**
3 **Aprire completamente le gambe.**

F - ② Posizione semi-bassa
Chiudere lentamente le gambe dalla posizione bassa.
- La manopola di regolazione di apertura della gambe scorre a sinistra e si innesta in sede automaticamente. Questa è la posizione semi-bassa.

F - ③ Posizione standard
Chiudere le gambe partendo dalla posizione semi-bassa.
- La manopola di regolazione di apertura delle gambe scorre a sinistra e si innesta in sede automaticamente di nuovo. Questa è la posizione standard.
- La posizione standard si può ottenere anche richiudendo completamente le gambe per poi riaprirle fino a quando si bloccano.
- Quando si regola l'angolo di apertura delle gambe del mini treppiede, fare attenzione affinché l'apparecchio non si sbilanci.
- Quando si utilizza il mini treppiede, rimuovere il puntale di gomma della gamba se non è necessario.

G Utilizzo della custodia di trasporto con funzione di supporto

Riponimento del piedistallo o del monopiede
Quando si utilizza l'unità come piedistallo o monopiede, al momento di riporla accorciare la lunghezza delle gambe del monopiede e del mini treppiede.

G - ① Riponimento del piedistallo

G - ② Riponimento del monopiede

Ripiegare la custodia di trasporto come illustrato e fissare la chiusura a scatto.

G - ③ Uso come supporto dell'apparecchio
Indossare sulla spalla la custodia di trasporto con funzione di supporto. Inserire il monopiede nella tasca della custodia di trasporto. Il peso dell'apparecchio e dell'unità vengono distribuiti sulla spalla, riducendo il carico sulle braccia. In questo modo la custodia di trasporto funge da supporto dell'apparecchio.

1 **Partendo dalla posizione G-②, piegare la custodia di trasporto come illustrato e allacciarla con il gancio e la chiusura ad anello.**
2 **Ripiegare sulla sommità della custodia di trasporto e fissare la chiusura a scatto.**
3 **Rimuovere il gancio della tracolla dall'anello a D e riapplicarlo all'anello a D nella posizione illustrata.**
4 **Indossare la tracolla della custodia di trasporto di traverso sul torace e regolarne la lunghezza.**
5 **Inserire la base del monopiede nella tasca della custodia di trasporto.**
Riporre il mini treppiede rimosso nell'astuccio in dotazione.

Note
- Non utilizzare questa combinazione se vi sono persone o cose poste direttamente sotto l'apparecchio. Se l'apparecchio non è montato correttamente e cade, può provocare lesioni all'operatore o ad altre persone o danni alle cose. Fare inoltre attenzione a non colpire persone o cose che si trovano nelle immediate vicinanze.

Precauzioni per l'uso

- Quando si monta o si rimuove l'apparecchio, serrare e posizionare saldamente la manopola di bloccaggio della testa a sfera. Non applicare accessori all'apparecchio dopo averlo montato sulla testa a sfera, in quanto si potrebbe spostare la testa a sfera e danneggiare l'apparecchio.
- Quando si monta l'apparecchio fare attenzione a non far ribaltare l'unità.
- Non applicare l'apparecchio direttamente alla vite di collegamento del monopiede o del mini treppiede.
- Quando si utilizza l'unità come monopiede o piedistallo, accertarsi di infilare la mano nella cinghia da mano del monopiede e di tenere l'apparecchio o l'unità con la mano. Se si applica un obiettivo lungo all'apparecchio, l'unità si può sbilanciare: prestare quindi particolare attenzione.
- Serrare saldamente e inserire i componenti in modo da stringere: tutte le manopole e le leve di bloccaggio, la manopola di regolazione lunghezza gamba, la vite dell'apparecchio, ecc.
- Dopo aver montato l'apparecchio non far ondeggiare l'intera unità o appoggiarla a faccia in giù.
- Quando si allungano o si accorciano il monopiede o le gambe del mini treppiede, fare attenzione a non incastrarsi le dita, ecc.
- Quando si allenta la manopola di bloccaggio della testa a sfera per inclinarla, potrebbe sembrare incastrata. Non si tratta di un malfunzionamento. Allentare la manopola di bloccaggio della testa a sfera con mano ferma.
- Non saltare o correre quando si indossa la custodia di trasporto con funzione di supporto. Il monopiede potrebbe fuoriuscire dalla tasca della custodia di trasporto causando malfunzionamento o lesioni alla persona.
- Quando si appoggia l'unità a terra, accertarsi che nessuno possa inciamparvi.
- Quando si utilizza l'unità come piedistallo, non poggiare il piede su una gamba del mini treppiede per stabilizzarlo. Così facendo si può danneggiare l'unità. (Vedere la figura H)
- Quando si utilizza l'unità come monopiede o come piedistallo, se lo si sposta con l'apparecchio montato, tenere con le mani sia il monopiede che l'apparecchio.

Manutenzione

- Se l'unità è sporca, pulirla con un panno morbido leggermente inumidito con un liquido detergente delicato. Passare quindi un panno asciutto e pulito.
- Dopo aver usato l'unità in spiaggia o in luoghi esposti a salmastro, asciugarla accuratamente con un panno asciutto.

Caratteristiche tecniche

Peso totale dell'apparecchio e degli accessori montati
Massimo 2 kg

Monopiede
Dimensioni
Altezza massima:
Circa 1.475 mm
Altezza minima:
Circa 460 mm
Peso Circa 575 g
Estensione gamba
La gamba è dotata di 5 prolunghe telescopiche.

Piedistallo
Dimensioni
Altezza massima:
Circa 1.535 mm
Altezza minima:
Circa 585 mm
Peso Circa 935 g

Mini treppiede
Dimensioni
Altezza massima:
Circa 270 mm
Altezza minima:
Circa 215 mm
Peso Circa 505 g
Estensione gamba
La gamba è dotata di 2 prolunghe telescopiche.

Accessori inclusi
Corpo principale dello stativo multifunzione (1)
Custodia di trasporto con funzione di supporto (1)
Astuccio (1)
Corredo di documentazione stampata

Disegno e caratteristiche tecniche sono soggetti a modifiche senza preavviso

Português

Antes de utilizar o produto, leia este manual até ao fim e guarde-o para consultas futuras.

O Multipé VCT-MP1 (referido abaixo como "esta unidade") consiste numa cabeça de rótula, monopé, minitripé e estojo de transporte fornecido com função de suporte. Estas peças são montadas e fixas na câmara de vídeo, câmara digital de objectivas intercambiáveis ou máquina fotográfica (referida abaixo como "câmara"). Esta unidade pode ser utilizada de várias formas, consoante a situação, para apoiar a tiragem de fotografias durante longas horas.

Aviso para os clientes na Europa

Nota para os clientes nos países que apliquem as Directivas da UE
O fabricante deste produto é a Sony Corporation, 1-7-1 Konan Minato-ku Tokyo, 108-0075 Japan. O Representante Autorizado para EMC e segurança de produto é a Sony Deutschland GmbH, Hedelfinger Strasse 61, 70327, Stuttgart, Germany. Para questões acerca de serviço e acerca da garantia, consulte as moradas fornecidas em separado, nos documentos de serviço e garantia.

Características

Esta unidade consiste numa cabeça de rótula, monopé, minitripé e estojo de transporte fornecido com função de suporte. Ao combinar estas peças, pode utilizar a unidade de várias formas.
- Utilizando uma combinação do monopé e estojo de transporte com função de suporte, o peso da câmara e acessórios fixos é distribuído até ao ombro, aliviando a carga nos braços. Pode facilmente gravar imagens, mesmo de um ângulo alto ou ao mesmo tempo que se mexe.
- Também pode utilizar esta unidade como monopé, sem o estojo de transporte.
- Pode utilizar esta unidade como base de apoio, mesmo em locais demasiado estreitos para um tripé.
- Utilizando a unidade como minitripé, pode utilizá-la para a gravação num ângulo baixo e para a gravação estável no modo macro.

A Identificação das peças

A Cabeça de rótula
1 Parafuso de montagem da câmara
2 Controlo de bloqueio da sapata de montagem da câmara
3 Orifício do parafuso de ligação
4 Sapata de montagem da câmara
5 Cabeça de rótula
6 Manípulo de fixação da cabeça de rótula

B Monopé
1 Parafuso de ligação
2 Correia de pulso
3 Orifício auxiliar de libertação
4 Orifício do parafuso de ligação
5 Pegas de fixação
6 Manípulo de ajuste do comprimento da perna

C Minitripé
1 Parafuso de ligação
2 Manípulo de ajuste do comprimento das pernas
3 Orifício de montagem da ponta de borracha
4 Pé de borracha

D Ponta de borracha

B Preparar esta unidade

Combine a cabeça de rótula, o monopé, o minitripé e a ponta de borracha de várias formas, consoante a situação.
Quando montar ou retirar a cabeça de rótula, aperte bem o manípulo de fixação da cabeça de rótula.

B - ① Utilizar como monopé
Combine a cabeça de rótula (A), o monopé (B) e a ponta de borracha (D).

B - ② Utilizar como base de apoio
Combine a cabeça de rótula (A), o monopé (B), o minitripé (C) e a ponta de borracha (D).
Quando utilizar como base de apoio, estenda as pernas do minitripé e coloque-o na posição baixa. (Consulte a Ilustração B-②.)
Para detalhes sobre a posição baixa, consulte "F Ajustar o ângulo de abertura das pernas do minitripé".

B - ③ Utilizar como minitripé
Combine a cabeça de rótula (A), o minitripé (C) e a ponta de borracha (D).
Quando utilizar o minitripé, retire a ponta de borracha, se for desnecessária.

C Montar a câmara

Coloque a bateria, a cassete ou outro elemento na câmara, antes de montar a câmara nesta unidade.
1 **Rode o controlo de bloqueio da sapata de montagem da câmara da cabeça de rótula para a esquerda e retire a sapata de montagem da câmara.**
2 **Fixe a sapata de montagem da câmara na câmara.**
Alinhe o parafuso de montagem da câmara com o orifício para parafuso debaixo da câmara e aperte-o bem no sentido dos ponteiros do relógio com uma moeda, etc.
3 **Fixe a câmara na cabeça de rótula.**
① A começar pela extremidade da sapata de montagem da câmara, coloque a câmara na cabeça de rótula e depois pressione o topo da câmara. Ouve-se um estalido quando a câmara se fixar na cabeça de rótula.
② Rode o controlo de bloqueio da sapata de montagem da câmara para a direita para bloquear a câmara.

Notas
- Pode fixar um máximo de 2 kg de câmara e acessórios (limite de peso). Não fixe peças que pesem mais de 2 kg no total.

Retirar a câmara
Para retirá-la, inverta os passos para fixá-la.

Ajustar o comprimento das pernas do monopé e do minitripé

Pode ajustar o comprimento das pernas do monopé e do minitripé.

D Ajustar o comprimento do monopé
1 **Pegue no manípulo de ajuste do comprimento da perna e rode-o no sentido contrário ao dos ponteiros do relógio.**
Desaperte-o rodando-o até ter feito quatro estalidos.
2 **Ajuste com o comprimento pretendido.**
Além disso, utilizando as pegas de fixação, pode ajustar o comprimento em quatro pontos. Quando estender o monopé, estenda-o a partir da parte grossa.
3 **Pegue no manípulo de ajuste do comprimento da perna e rode-o no sentido dos ponteiros do relógio para fixar bem.**

Notas
- Quando ajustar o comprimento da perna, tenha cuidado para que o manípulo de ajuste do comprimento da perna não prenda a sua mão.
- Quando utilizar esta unidade como base de apoio, ajuste o comprimento das pernas do monopé e do minitripé antes de os combinar.
- Quando fixar o comprimento das pernas, não aperte demasiado o manípulo de ajuste das pernas. Se não conseguir soltá-lo, fixe a ponta de borracha no orifício auxiliar de libertação do monopé e utilize um pano para agarrar melhor o monopé. (Consulte a Ilustração D-①.)

Ajustar o comprimento das pernas do minitripé
1 **Pegue no pé de borracha e rode-o no sentido contrário ao dos ponteiros do relógio.**
2 **Ajuste com o comprimento de pernas pretendido.**
3 **Pegue no pé de borracha e rode-o no sentido dos ponteiros do relógio para fixar bem.**

Notas
- Quando ajustar as pernas do minitripé, tenha cuidado para que a câmara não se desequilibre.

E Regular a direcção da câmara

1 **Desaperte o manípulo de fixação da cabeça de rótula.**
2 **Regule a cabeça de rótula com o ângulo pretendido.**
Também pode regular a direcção da cabeça de rótula.
3 **Aperte o manípulo de fixação da cabeça de rótula.**

Notas
- Quando desapertar o manípulo de fixação da cabeça de rótula, segure sempre na câmara com a mão.
- Quando utilizar esta unidade como base de apoio, não rode nem incline o monopé.

F Ajustar o ângulo de abertura das pernas do minitripé

F - ① Posição baixa
1 **Feche as pernas do minitripé.**
2 **Deslize o manípulo de ajuste da abertura das pernas para a direita até ouvir um estalido e parar.**
3 **Abra as pernas até ao máximo.**

F - ② Posição semibaixa
Feche as pernas devagar desde a posição baixa.
- O manípulo de ajuste da abertura das pernas desliza para a esquerda e encaixa automaticamente no devido lugar. Esta é a posição semibaixa.

F - ③ Posição normal
Feche as pernas desde a posição semibaixa.
- O manípulo de ajuste da abertura das pernas desliza para a esquerda e, de novo, encaixa automaticamente no devido lugar. Esta é a posição normal.
- Se fechar as pernas totalmente, abra-as até pararem; esta também é a posição normal.
- Quando ajustar o ângulo de abertura das pernas do minitripé, tenha cuidado para que a câmara não se desequilibre.
- Quando utilizar o minitripé, retire a ponta de borracha, se for desnecessária.

G Utilizar o estojo de transporte com função de suporte

Guardar a base de apoio ou o monopé
Quando utilizar esta unidade como base de apoio ou monopé, encurte o comprimento das pernas do monopé e do minitripé e depois pode guardá-la.

G - ① Guardar a base de apoio

G - ② Guardar o monopé
Dobre o estojo de transporte, conforme ilustrado, e encaixe o fecho.

G - ③ Utilizar como suporte da câmara
Pendure o estojo de transporte com função de suporte no seu ombro. Introduza o monopé no compartimento de suporte da bola de transporte. O peso da câmara e desta unidade é distribuído até ao ombro, reduzindo a carga nos braços. É assim que deve utilizar o estojo de transporte como suporte da câmara.
1 **A começar desde a posição G-②, dobre o estojo de transporte, conforme ilustrado, e fixe-o com o gancho e elástico de fixação.**
2 **Dobre a parte de cima do estojo de transporte e encaixe o fecho.**
3 **Retire o mosquetão do D-ring lateral e fixe-o no D-ring na posição ilustrada.**
4 **Pendure a correia do estojo de transporte na diagonal sobre o seu peito e ajuste o comprimento.**
5 **Introduza a base do monopé no compartimento de suporte do estojo de transporte.**
Guarde o minitripé retirado na bolsa de transporte fornecida.

Notas
- Não utilize a unidade desta forma quando houver uma pessoa ou objecto directamente debaixo da câmara. Se a câmara não estiver correctamente montada e cair, pode magoá-lo a si ou a outra pessoa ou pode causar danos. Além disso, tenha cuidado para não atingir pessoas ou objectos nas imediações.

Precauções de utilização

- Quando montar ou retirar a câmara, aperte bem e fixe o manípulo de fixação da cabeça de rótula. Não fixe acessórios na câmara depois de a ter montado na cabeça de rótula. Isso pode dar origem à inclinação da cabeça de rótula e danificar a câmara.
- Quando montar a câmara, tenha cuidado para que esta unidade não caia.
- Não fixe a câmara directamente no parafuso de ligação do monopé ou minitripé.
- Quando utilizar esta unidade como monopé ou base de apoio, não se esqueça de passar a mão pela correia de pulso do monopé e segurar na câmara ou nesta unidade com a mão. Se fixar uma objectiva comprida na câmara, esta unidade pode desequilibrar-se, pelo que deve ter um cuidado especial.
- Aperte bem e fixe as peças de apertar: cada manípulo de fixação, controlo de bloqueio, manípulo de ajuste do comprimento das pernas, parafuso da câmara, etc.
- Depois de montada a câmara, não oscile a unidade inteira nem vire-a para baixo.
- Quando estender ou encurtar o monopé ou as pernas do minitripé, tenha cuidado para não prender o dedo, etc.
- Quando desapertar o manípulo de fixação da cabeça de rótula, pode senti-lo emperrado. Não se trata de uma avaria. Desaperte o manípulo de fixação da cabeça de rótula com uma mão firme.
- Não salte nem corra quando estiver a utilizar o estojo de transporte com função de suporte. Se o fizer, o monopé pode sair do compartimento de suporte do estojo e magoá-lo ou danificar-se.
- Quando colocar esta unidade no chão, certifique-se de que ninguém tropeça nela.
- Quando utilizar esta unidade como base de apoio, não pise numa perna do minitripé para fixá-lo. Pode danificar a unidade. (Consulte a Ilustração H.)
- Quando utilizar esta unidade como monopé ou base de apoio, se a transportar com a câmara montada, segure tanto no monopé como na câmara com as suas mãos.

Manutenção
- Quando a unidade ficar suja, limpe-a com um pano macio ligeiramente humedecido com uma solução de limpeza suave. Em seguida, passe com um pano seco.
- Depois de utilizar esta unidade numa praia ou local com brisa do mar, limpe-a bem com um pano seco.

Características técnicas

Peso total da câmara e acessórios montados
Máximo 2 kg

Monopé
Dimensões
Altura máxima: Aprox. 1.475 mm
Altura mínima: Aprox. 460 mm
Peso Aprox. 575 g
Extensão da perna A perna tem 5 hastes telescópicas.

Base de apoio
Dimensões
Altura máxima: Aprox. 1.535 mm
Altura mínima: Aprox. 585 mm
Peso Aprox. 935 g

Minitripé
Dimensões
Altura máxima: Aprox. 270 mm
Altura mínima: Aprox. 215 mm
Peso Aprox. 505 g
Extensão das pernas As pernas têm 2 hastes telescópicas.

Itens incluídos
Corpo principal do multipé (1)
Estojo de transporte com função de suporte (1)
Bolsa de transporte (1)
Documentos impressos

O design e as especificações estão sujeitos a alterações sem aviso prévio.

Русский

Перед началом эксплуатации изделия внимательно ознакомьтесь с данным руководством и сохраните его для дальнейших справок.

Данный мультипод VCT-MP1 (далее именуемый как "устройство") состоит из шаровой головки, монопода, мини-штатива и прилагаемого футляра для переноски с функцией опоры. Эти детали собираются вместе и прикрепляются к видеокамере, цифровому фотоаппарату со сменным объективом или цифровой фотокамере (далее именуемым как "камера"). Данное устройство можно использовать различным образом в зависимости от ситуации для фотосъемки в течение многих часов.

Для покупателей в Европе

Примечание для покупателей в странах, где действуют директивы ЕС
Производителем данного устройства является корпорация Sony Corporation, 1-7-1 Konan Minato-ku Tokyo, 108-0075 Japan. Уполномоченным представителем по электромагнитной совместимости (EMC) и безопасности изделия является компания Sony Deutschland GmbH, Hedelfinger Strasse 61, 70327 Stuttgart, Germany. По вопросам обслуживания и гарантии обращайтесь по адресам, указанным в соответствующих документах.

Характеристики

Данное устройство состоит из шаровой головки, монопода, мини-штатива и футляра для переноски с функцией опоры. Путем соединения этих деталей его можно использовать различным образом.
- При использовании соединения монопода и футляра для переноски с функцией опоры вес камеры и прикрепленных аксессуаров будет распределяться на плечо, что позволит снизить нагрузку на руки. Это позволит легко выполнять съемку даже под большим углом или во время движения.
- Данное устройство без футляра для переноски также можно использовать в качестве монопода.
- Его можно использовать в качестве опорной стойки даже в местах, слишком тесных для установки штатива.
- В качестве штатива его можно использовать для съемки под малым углом и неподвижной макросъемки.

A Наименование компонентов

A Шаровая головка
1 Установочный винт камеры
2 Блокирующий фиксатор установочного башмака камеры
3 Отверстие для соединительного винта
4 Установочный башмак камеры
5 Шаровая головка
6 Фиксатор шаровой головки

B Монопод
1 Соединительный винт
2 Наручный ремень
3 Вспомогательное отверстие для отсоединения
4 Отверстие для соединительного винта
5 Фиксирующие рукоятки
6 Ручка регулировки длины ножек

C Мини-штатив
1 Соединительный винт
2 Ручка регулировки раскрывания ножек
3 Отверстие для установки резинового наконечника ножки
4 Резиновое основание

D Резиновый наконечник ножки

B Подготовка данного устройства

Соединяйте шаровую головку, монопод, мини-штатив и резиновый наконечник ножки различными способами в зависимости от ситуации съемки. Во время прикрепления или снятия шаровой головки надежно затяните фиксатор шаровой головки.

B - ① Использование в качестве монопода
Соедините шаровую головку (A), монопод (B) и резиновый наконечник ножки (D).

B - ② Использование в качестве опорной стойки
Соедините шаровую головку (A), монопод (B), мини-штатив (C) и резиновый наконечник ножки (D).
При использовании в качестве опорной стойки выдвиньте ножки мини-штатива и установите их в нижнее положение. (См. рисунок B-②)
Для получения подробной информации о нижнем положении см. "F Регулировка угла раскрывания ножек мини-штатива".

B - ③ Использование в качестве мини-штатива
Соедините шаровую головку (A), мини-штатив (C) и резиновый наконечник ножки (D).
При использовании мини-штатива снимите резиновый наконечник ножки, если он не нужен.

C Прикрепление камеры

Установите аккумулятор, кассету или другой носитель в камеру перед прикреплением к данному устройству.
1 **Поверните влево блокирующий фиксатор установочного башмака камеры и снимите установочный башмак камеры.**
2 **Прикрепите к камере установочный башмак камеры.**
Совместите установочный винт камеры с отверстием для винта под камерой, и надежно затяните его по часовой стрелке с помощью монеты и т.п.
3 **Прикрепите камеру к шаровой головке.**
① Установите камеру на шаровую головку, начав с края установочного башмака камеры, а затем нажмите верхнюю часть камеры. В момент прикрепления камеры к шаровой головке будет слышен щелчок.
② Поверните вправо блокирующий фиксатор установочного башмака камеры, чтобы зафиксировать камеру.

Примечания
- Максимальный общий вес камеры и аксессуаров, которые можно прикрепить (ограничение по весу), составляет 2 кг. Не прикрепляйте аксессуары общим весом более 2 кг.

Снятие камеры
Для снятия выполните в обратном порядке шаги по ее прикреплению.

Регулировка длины ножек монопода и мини-штатива

Длину ножек монопода и мини-штатива можно регулировать.

D Регулировка длины монопода
1 **Возьмитесь за ручку регулировки длины ножек и поверните ее против часовой стрелки.**
Ослабьте ее, поворачивая таким образом, чтобы она щелкнула четыре раза.
2 **Отрегулируйте ее до нужной длины.**
С помощью фиксирующей рукоятки также можно отрегулировать ее длину в четырех местах. Выполняйте выдвижение из толстой детали.
3 **Возьмитесь за ручку регулировки длины ножек и поверните ее по часовой стрелке для надежного закрепления.**

Примечания
- Во время регулировки длины ножек, берясь за ручку регулировки длины ножек, соблюдайте осторожность, чтобы не прищемить руку.
- При использовании данного устройства в качестве опорной стойки отрегулируйте длину ножек монопода и мини-штатива перед тем как соединить их.
- Во время фиксации длины ножек не затягивайте слишком сильно ручку регулировки длины ножек. Если ее не удается ослабить, вставьте резиновый наконечник ножки во вспомогательное отверстие для отсоединения монопода, и воспользуйтесь тканью для того, чтобы сильнее взяться за монопод. (См. рисунок D-①)

Регулировка длины ножек мини-штатива
1 **Возьмитесь за резиновое основание и поверните его против часовой стрелки.**
2 **Отрегулируйте длину ножек до нужной длины.**
3 **Возьмитесь за резиновое основание и поверните его по часовой стрелке для надежного закрепления.**

Примечания
- Во время регулировки ножек мини-штатива соблюдайте осторожность, чтобы камера не утратила равновесие.

E Регулировка направления камеры

1 **Ослабьте фиксатор шаровой головки.**
2 **Установите шаровую головку под нужным углом.**
Вы также можете отрегулировать направление шаровой головки.
3 **Затяните фиксатор шаровой головки.**

Примечания
- Во время ослабления фиксатора шаровой головки всегда держите камеру рукой.
- При использовании данного устройства в качестве опорной стойки не поворачивайте и не наклоняйте монопод.

F Регулировка угла раскрывания ножек мини-штатива

F - ① Нижнее положение
1 **Закройте ножки мини-штатива.**
2 **Сдвиньте вправо ручку регулировки раскрывания ножек до щелчка и остановки.**
3 **Полностью распрямите ножки.**

F - ② Среднее положение
Медленно закройте ножки из нижнего положения.
- Ручка регулировки раскрывания ножек сдвинется влево и автоматически защелкнется на месте. Это положение является средним положением.

F - ③ Стандартное положение
Закройте ножки из среднего положения.
- Ручка регулировки раскрывания ножек сдвинется влево и снова автоматически защелкнется на месте. Это то положение является стандартным положением.
- Если полностью закрыть ножки, а затем открывать их до остановки, это положение также будет стандартным положением.
- Во время регулировки угла открывания ножек мини-штатива соблюдайте осторожность, чтобы камера не утратила равновесие.
- При использовании мини-штатива снимите резиновый наконечник ножки, если он не нужен.

G Использование футляра для переноски с функцией опоры

Хранение опорой стойки или монопода
При использовании данного устройства в качестве опорной стойки или монопода, уменьшите длину ножек монопода и мини-штатива, чтобы его можно было положить на хранение.

G - ① Хранение опорной стойки

G - ② Хранение монопода
Сложите футляр для переноски, как показано на рисунке, и застегните кнопку.

G - ③ Использование в качестве опоры камеры
Повесьте на плечо футляр для переноски с функцией опоры. Установите монопод в держатель футляра для переноски. Вес камеры и данного устройства будет распределяться на плечо, что позволит снизить нагрузку на руки. Таким образом он используется в качестве опоры камеры.
1 **Начиная с положения G-②, сложите футляр для переноски, как показано на рисунке, и застегните с помощью застежки "липучки".**
2 **Сложите верхнюю часть футляра для переноски и застегните кнопку.**
3 **Снимите проушину для ремешка с D-образного кольца, и прикрепите ее обратно к D-образному кольцу, как показано на рисунке.**
4 **Повесьте ремень футляра для переноски под углом на груди и отрегулируйте его длину.**
5 **Поместите основание монопода в держатель футляра для переноски.**
Храните снятый мини-штатив в прилагаемой сумке для переноски.

Примечания
- Не используйте данное устройство, когда непосредственно под камерой находится кто-то или что-то. Если камера будет установлена не надлежащим образом и упадет, это может привести к получению травмы другим человеком или повреждению. Соблюдайте также осторожность, чтобы не натолкнуться на находящихся поблизости людей или вещи.

Меры предосторожности во время использования

- Во время установки или снятия камеры надежно затяните и установите фиксатор шаровой головки. Не прикрепляйте к камере аксессуары после ее установки на шаровую головку. Это может привести к наклону шаровой головки и повреждению камеры.
- Во время установки камеры соблюдайте осторожность, чтобы данное устройство не перевернулось.
- Не прикрепляйте камеру непосредственно к соединительному винту монопода или мини-штатива.
- При использовании данного устройства в качестве монопода или опорной стойки, обязательно проденьте руку сквозь наручный ремень монопода, и держите рукой камеру или данное устройство. В случае прикрепления к камере длинного объектива, данное устройство может утратить равновесие, поэтому соблюдайте особую осторожность.
- Надежно затягивайте и устанавливайте детали, которые нуждаются в затягивании: каждый фиксатор, рычаг, фиксатор регулировки длины ножек, винт камеры и т.п.
- После установки камеры не раскачивайте устройство и не переворачивайте его.
- Во время удлинения или укорачивания монопода или ножек мини-штатива, соблюдайте осторожность, чтобы не прищемить пальцы и т.п.
- При ослаблении фиксатора шаровой головки для ее наклона может показаться, что она застряла. Это не является неисправностью. Ослабьте фиксатор шаровой головки свободной рукой.
- Не прыгайте и не бегите, надев футляр для переноски с функцией опоры. В противном случае монопод может выйти из держателя футляра для переноски, что приведет к неисправности или травме.
- При установке данного устройства на полу следует обеспечить, чтобы никто не споткнулся о него.
- При использовании данного устройства в качестве опорной стойки не наступайте на ножку мини-штатива для ее установки. Это может привести к повреждению данного устройства. (См. рисунок H)
- При использовании данного устройства в качестве монопода или опорной стойки, если нужно перенести его с установленной камерой, удерживайте руками как монопод, так и камеру.

Обслуживание
- В случае загрязнения выполните очистку с помощью мягкой ткани, слегка смоченной слабым раствором жидкости для очистки. Затем полностью вытрите сухой тканью.
- После использования данного устройства на берегу или в месте, подверженном действию морского ветра, тщательно вытрите его сухой тканью.

Технические характеристики

Общий вес камеры и установленных аксессуаров
Максимум 2 кг

Монопод
Размеры
Максимальная высота: Приблиз. 1475 мм
Минимальная высота: Приблиз. 460 мм
Масса Приблиз. 575 г
Выдвижение ножек Ножка оснащена 5 телескопическими стержнями.

Опорная стойка
Размеры
Максимальная высота: Приблиз. 1535 мм
Минимальная высота: Приблиз. 585 мм
Масса Приблиз. 935 г

Мини-штатив
Размеры
Максимальная высота: Приблиз. 270 мм
Минимальная высота: Приблиз. 215 мм
Масса Приблиз. 505 г
Выдвижение ножек Ножка оснащена 2 телескопическими стержнями.

Комплектность поставки
Основной корпус мультипода (1)
Футляр для переноски с функцией опоры (1)
Сумка для переноски (1)
Набор печатной документации

Конструкция и технические характеристики могут быть изменены без уведомления.

Изготовитель: Сони Корпорейшн
Адрес: 1-7-1 Конан, Минато-ку, Токио, 108-0075 Япония
Страна-производитель: Китай
Импортер на территории РФ и название и адрес организации, раположенной на территории РФ, уполномоченной принимать претензии от пользователей: ЗАО "Сони Электроникс", 123103, Москва, Карамышевский проезд, 6, Россия

Дата изготовления напечатана на картонной коробке.

中文（繁）

使用本產品前，請通讀本說明書，並妥善保存，以備今後參考。

多功能腳架 VCT-MP1（以下稱"本產品"）包含球型雲台、單腳架、迷你三腳架以及具備支撐功能的隨附攜行袋。這些配件安裝至攝影機、可換鏡頭數位相機或數位靜態相機（以下稱"相機/攝影機"）。本產品可配合拍攝環境提供各種使用方式，支援長時間拍照。

功能

本產品包含球型雲台、單腳架、迷你三腳架以及具備支撐功能的攜行袋。透過結合這些配件，您可以多種方式使用本產品。
- 單腳架及具備支撐功能的攜行袋搭配使用時，相機/攝影機及安裝配件的重量會平均分布於肩膀上，能減輕手臂的負擔。即使從高角度或移動時，也能輕鬆錄製影像。
- 沒有攜行袋的情況下，亦可將其當作單腳架使用。
- 即使在不適合使用三腳架的狹窄地點，也能將其當作支撐架使用。
- 當作迷你三腳架使用時，可在超近拍攝模式下進行低角度及平穩拍攝。

A 零件識別

A 球型雲台
1 相機/攝影機安裝螺絲
2 相機/攝影機安裝接座鎖定桿
3 連接螺絲孔
4 相機/攝影機安裝接座
5 球型雲台
6 球型雲台鎖定旋鈕

B 單腳架
1 連接螺絲
2 腕帶
3 釋放輔助孔
4 連接螺絲孔
5 鎖定把手
6 腳架長度調整旋鈕

C 迷你三腳架
1 連接螺絲
2 腳架開啟調整旋鈕
3 橡膠腳架頂部安裝孔
4 橡膠腳墊

D 橡膠腳架頂部

B 使用前準備

以各種方式結合球型雲台、單腳架、迷你三腳架及橡膠腳架頂部，以符合拍攝環境的需要。
安裝或取下球型雲台時，請鎖緊球型雲台鎖定旋鈕。

B - ① 作為單腳架
結合球型雲台 (A)、單腳架 (B) 及橡膠腳架頂部 (D)。

B - ② 作為支撐架
結合球型雲台 (A)、單腳架 (B)、迷你三腳架 (C) 及橡膠腳架頂部 (D)。
作為支撐架使用時，請伸長迷你三腳架的腳架，將腳架的位置調低。(參見圖示 B-②)
有關調低角度位置的詳細資訊，請參閱"F 調整迷你三腳架的腳架開啟角度"。

B - ③ 作為迷你三腳架
結合球型雲台 (A)、迷你三腳架 (C) 及橡膠腳架頂部 (D)。
作為迷你三腳架使用時，若不需要橡膠腳架頂部，請將其取下。

C 安裝相機/攝影機

在安裝至本產品前，請將電池、錄影帶或其他媒體放入相機/攝影機。
1 **將球型雲台的相機/攝影機安裝接座鎖定桿調整至左側，然後取下相機/攝影機安裝接座。**
2 **將相機/攝影機安裝接座安裝至相機/攝影機。**
將相機/攝影機安裝螺絲對準相機/攝影機下方的螺絲孔，然後使用硬幣等物品以順時針方向鎖緊。
3 **將相機/攝影機安裝至球型雲台。**
① 從相機/攝影機安裝接座的邊緣，將相機/攝影機固定在球型雲台上，然後將相機/攝影機的頂部往下壓。當相機/攝影機安裝至球型雲台時，您將會聽見"喀嚓"的固定聲。
② 將相機/攝影機安裝接座鎖定桿調整至右側以鎖定相機/攝影機。

備註
- 最多可安裝總計 2 公斤的相機/攝影機及配件（重量限制）。安裝時，總重請勿超過 2 公斤。

取下相機/攝影機
若要取下，請依相反的安裝步驟操作。

調整單腳架及迷你三腳架的腳架長度

您可調整單腳架及迷你三腳架的腳架長度。

D 調整單腳架的長度
1 **抓住腳架長度調整旋鈕，以逆時針方向轉動。**
轉動旋鈕直至發生 4 次"喀嚓"聲，即可鬆開旋鈕。
2 **調整所需的長度。**
另可使用鎖定把手，以四段式調整腳架長度。伸長腳架時，請從粗端將腳架拉出。
3 **抓住腳架長度調整旋鈕，以順時針方向鎖緊。**

備註
- 調整腳架長度時，小心長度調整旋鈕夾手。
- 將本產品當作支撐架時，請先調整單腳架及迷你三腳架的長度，再將其結合。
- 當您鎖定腳架長度時，請勿過度鎖緊腳架長度調整旋鈕。若無法鬆開，請將橡膠腳架頂部安裝至單腳架的釋放輔助孔，然後用布包住以加強對單腳架的抓力。（參見圖 D-①）

調整迷你三腳架的腳架長度
1 **抓住橡膠腳墊，以逆時針方向轉動。**
2 **調整所需的腳架長度。**
3 **抓住橡膠腳墊，以順時針方向鎖緊。**

備註
- 調整迷你三腳架的腳架時，小心不要讓相機/攝影機失去平衡。

E 調整相機/攝影機的方向

1 **鬆開球型雲台的鎖定旋鈕。**
2 **將球型雲台調整至您要的角度。**
您亦可調整球型雲台的方向。
3 **鎖緊球型雲台鎖定旋鈕。**

備註
- 當鬆開球型雲台鎖定旋鈕時，請務必用手握住相機/攝影機。
- 將本產品當作支撐架時，請勿轉動或使單腳架傾斜。

F 調整迷你三腳架的腳架開啟角度

F - ① 低角度位置
1 **收起迷你三腳架的腳架。**
2 **將腳架開啟調整旋鈕推至右側，直至卡入定位。**
3 **完全展開腳架。**

F - ② 半低角度位置
從低角度位置緩緩收起腳架。
- 將腳架開啟調整旋鈕推至左側，使其自動卡入定位。此為半低角度位置。

F - ③ 標準位置
從半低角度位置收起腳架。
- 將腳架開啟調整旋鈕推至左側，再次使其自動卡入定位。此為標準位置。
- 若您完全收起腳架，可將腳架展開至停止不動，這也是標準位置。
- 調整迷你三腳架的腳架開啟角度時，小心不要讓相機/攝影機失去平衡。
- 作為迷你三腳架使用時，若不需要橡膠腳架頂部，請將其取下。

G 使用具備支撐功能的攜行袋

存放支撐架或單腳架
作為支撐架或單腳架使用時，縮短單腳架及迷你三腳架的腳架長度，便可收起存放。

G - ① 存放支撐架

G - ② 存放單腳架
依圖示摺疊攜行袋，然後將按扣固定。

G - ③ 用於支撐相機/攝影機
將具備支撐功能的攜行袋掛在肩上。將單腳架固定於攜行袋的固定袋。相機/攝影機及本產品的重量會平均分布於肩膀上，能減輕手臂的負擔。這是本產品支撐相機/攝影機的一種方式。
1 **依圖示從 G-② 的位置摺疊攜行袋，然後扣上帶鉤及環狀固定器。**
2 **將攜行袋的頂部摺起，然後將按扣固定。**
3 **取下 D 形環的帶鉤，將 D 形環重新安裝至圖示位置。**
4 **將攜行袋肩帶繞過胸口掛上，並調整長度。**
5 **將單腳架的底座放入攜行袋的固定袋。**
將取下的迷你三腳架存放在隨附的攜行包。

備註
- 當相機/攝影機下方有人或物體時，請勿採用此方式。若相機/攝影機未正確安裝而掉下，可能導致您或他人受傷、或造成損壞。同時，請小心不要碰撞到附近的人或物體。

使用注意事項

- 安裝或取下相機/攝影機時，請鎖緊並固定球型雲台鎖定旋鈕。相機/攝影機安裝至球型雲台後，請勿安裝配件至相機/攝影機上。這可能造成球型雲台傾斜並損壞相機/攝影機。
- 當您安裝相機/攝影機時，小心不要讓本產品傾倒。
- 請勿將相機/攝影機直接安裝至單腳架或迷你三腳架的連接螺絲。
- 將本產品作為單腳架或支撐架時，務必將手穿過單腳架的腕帶，並用手握住相機/攝影機或本產品。若安裝長鏡頭至相機/攝影機，本產品可能失去平衡，務必特別留意。
- 鎖緊並緊固零件：每個鎖定旋鈕、鎖定桿、腳架長度調整鎖、相機/攝影機螺絲等。
- 相機/攝影機安裝完畢後，請勿搖晃整組裝置或使其面朝下。
- 當您伸長或縮短單腳架或迷你三腳架的腳架時，請小心不要夾到手指等部位。
- 當您鬆開球型雲台鎖定旋鈕使其傾斜時，可能會感覺到阻力。這不是故障。請用手抓緊以鬆開球型雲台鎖定旋鈕。
- 使用具備支撐功能的攜行袋時，請勿跳躍或奔跑。這樣做可能導致單腳架脫離攜行袋的固定袋，而造成故障或受傷。
- 將本產品放在地上時，請確定不會有人遭絆倒。
- 將本產品當作支撐架時，請勿用踩踏方式固定迷你三腳架的腳架。這可能損壞本產品。（參見圖 H）
- 將本產品當作單腳架或支撐架時，如果要隨身帶著安裝相機/攝影機的本產品，應用手同時握持單腳架及相機/攝影機。

維護保養
- 本產品變髒時，請使用柔軟布料沾以少許中性清潔劑進行清潔，再使用乾布將其擦拭乾淨。
- 在海灘或吹著海風的地方使用本產品後，請使用乾布將其徹底擦拭乾淨。

規格

相機/攝影機及安裝配件的總重
最多 2 公斤

單腳架
尺寸
高度上限: 約 1475 mm
高度下限: 約 460 mm
質量 約 575 g
腳架延伸 腳架有 5 個伸縮軸。

支撐架
尺寸
高度上限: 約 1535 mm
高度下限: 約 585 mm
質量 約 935 g

迷你三腳架
尺寸
高度上限: 約 270 mm
高度下限: 約 215 mm
質量 約 505 g
腳架延伸 腳架有 2 個伸縮軸。

所含物品
多功能腳架主體 (1)
備支撐功能的攜行袋 (1)
攜行包 (1)
成套印刷文件

設計和規格有所變更時，恕不另行通知。

한국어

본 제품을 사용하기 전에 본 사용설명서를 자세히 읽은 후 앞으로도 참조할 수 있도록 잘 보관하여 주십시오.

멀티포드 VCT-MP1(이하 "본 기기"라고 함)은 볼 헤드, 모노포드, 미니 삼각대 및 지원되는 기능을 가진 부속 운반용 케이스로 구성됩니다. 이것은 비디오 카메라, 렌즈 교환 가능 디지털 카메라 또는 디지털 스틸 카메라 (이하 "카메라"라고 함)에 조합 및 부착합니다. 본 기기는 상황에 맞게 다양한 방식으로 사용할 수 있어서 장시간의 사진 촬영을 지원합니다.

특징

본 기기는 볼 헤드, 모노포드, 미니 삼각대 및 지원되는 기능을 가진 운반용 케이스로 구성됩니다. 이들을 조합함으로써 다양한 방식으로 사용할 수 있습니다.
- 모노포드 및 지원되는 기능을 가진 운반용 케이스를 조합해서 사용함으로써 카메라 및 부착 액세서리의 중량이 어깨에 분배되어 팔의 부담을 줄입니다. 고각도나 이동중이라도 이미지를 쉽게 촬영할 수 있습니다.
- 또한 이것은 운반용 케이스없이 모노포드로 사용할 수도 있습니다.
- 이것은 삼각대를 사용하기에는 너무 좁은 곳이라도 지지 스탠드로 사용할 수 있습니다.
- 미니 삼각대로 사용하면 저각도 촬영 및 매크로 촬영에서 안정된 촬영에 이것을 이용할 수 있습니다.

A 부품 확인하기

A 볼 헤드
1 카메라 장착 나사
2 카메라 장착 슈 잠금 레버
3 접속 나사 구멍
4 카메라 장착 슈
5 볼 헤드
6 볼 헤드 잠금 노브

B 모노포드
1 접속 나사
2 핸드 스트랩
3 해제 예비 구멍
4 접속 나사 구멍
5 잠금 그립
6 다리 길이 조정 노브

C 미니 삼각대
1 접속 나사
2 다리 개방 조정 노브
3 고무 다리 팁 장착 구멍
4 고무 다리

D 고무 다리 팁

B 본 기기를 준비한다

볼 헤드, 모노포드, 미니 삼각대 및 고무 다리 팁을 다양한 방식으로 조합해서 촬영 상황에 맞춥니다.
볼 헤드를 장착 또는 제거할 때에는 볼 헤드 잠금 노브를 단단히 조여 주십시오.

B - ① 모노포드로 사용
볼 헤드(A), 모노포드(B) 및 고무 다리 팁(D)을 조합합니다.

B - ② 지지 스탠드로 사용
볼 헤드(A), 모노포드(B), 미니 삼각대(C) 및 고무 다리 팁(D)을 조합합니다.
지지 스탠드로 사용할 때에는 미니 삼각대의 다리를 펼쳐서 로 포지션으로 설정합니다. (그림 B-② 참조)
로 포지션에 관한 상세한 내용은 "F 미니 삼각대의 다리 개방 각도 조정"을 참조하십시오.

B - ③ 미니 삼각대로 사용
볼 헤드(A), 미니 삼각대(C) 및 고무 다리 팁(D)을 조합합니다.
미니 삼각대를 사용할 때에는 불필요한 경우 고무 다리 팁을 제거하십시오.

C 카메라 장착

본 기기에 장착하기 전에 배터리 팩, 카세트 또는 기타 미디어를 카메라에 넣어 주십시오.
1 **볼 헤드의 카메라 장착 슈 잠금 레버를 좌측으로 돌리고, 카메라 장착 슈를 제거합니다.**
2 **카메라 장착 슈를 카메라에 부착합니다.**
카메라 장착 나사를 카메라 아래의 나사 구멍과 맞추고, 코인 등으로 시계 방향으로 단단히 조여 주십시오.
3 **카메라를 볼 헤드에 부착합니다.**
① 카메라 장착 슈의 테두리로부터 시작해서 볼 헤드에 카메라를 설치한 후, 카메라의 상부를 누릅니다. 카메라가 볼 헤드에 부착되면 딸깍하는 소리가 납니다.
② 카메라 장착 슈 잠금 레버를 우측으로 돌려서 카메라를 잠급니다

참고
- 최대 총중량 2 kg의 카메라 및 액세서리를 부착할 수 있습니다 (중량 제한). 총중량이 2 kg 을 초과하는 것은 부착하지 마십시오.

카메라 제거
제거하려면 부착의 반대 순서로 하십시오.

모노포드 및 미니 삼각대의 다리 길이를 조정합니다.

모노포드 및 미니 삼각대의 다리 길이를 조정할 수 있습니다.

D 모노포드의 길이 조정
1 **다리 길이 조정 노브를 잡고 반시계 방향으로 돌립니다.**
네 번 딸깍하는 소리가 날 때까지 돌려서 풉니다.
2 **원하는 길이로 조정합니다.**
잠금 그립을 사용해서도 네 곳에서의 길이를 조정할 수 있습니다. 펼칠 때에는 두꺼운 부분으로부터 펼쳐 주십시오.
3 **다리 길이 조정 노브를 잡고 시계 방향으로 돌려서 단단히 잠급니다.**

참고
- 다리 길이를 조정할 때에는 다리 길이 조정 노브가 핸드 그립에 걸리지 않도록 주의하십시오.
- 본 기기를 지지 스탠드로 사용할 때에는 조합하기 전에 모노포드 및 미니 삼각대의 다리 길이를 조정하십시오.
- 다리 길이를 고정할 때에는 다리 길이 조정 노브를 너무 단단히 조이지 마십시오. 풀 수 없는 경우에는 고무 모노포드의 해제 예비 구멍에 고무 다리 팁을 부착하고, 천을 사용하면 모노포드에 더 강한 그립을 얻을 수 있습니다. (그림 D-① 참조)

미니 삼각대의 다리 길이 조정
1 **고무 다리를 잡고 반시계 방향으로 돌립니다.**
2 **원하는 다리 길이로 조정합니다.**
3 **고무 다리를 잡고 시계 방향으로 돌려서 단단히 잠급니다.**

참고
- 미니 삼각대의 다리를 조정할 때에는 카메라의 균형을 잃지 않도록 주의하십시오.

E 카메라의 방향 조정하기

1 **볼 헤드의 잠금 노브를 풉니다.**
2 **볼 헤드를 원하는 각도로 조정합니다.**
볼 헤드의 방향도 조정할 수 있습니다.
3 **볼 헤드 잠금 노브를 조입니다.**

참고
- 볼 헤드 잠금 노브를 풀 때에는 반드시 손으로 카메라를 잡아 주십시오.
- 본 기기를 지지 스탠드로 사용할 때에는 모노포드를 회전시키거나 기울이지 마십시오.

F 미니 삼각대의 다리 개방 각도 조정

F - ① 로 포지션
1 **미니 삼각대의 다리를 접습니다.**
2 **다리 개방 조정 노브가 딸깍하고 정지할 때까지 우측으로 슬라이드시킵니다.**
3 **다리를 완전히 펼칩니다.**

F - ② 세미-로 포지션
로 포지션으로부터 다리를 천천히 접습니다.
- 다리 개방 조정 노브가 좌측으로 슬라이드해서 자동으로 제자리에 잠깁니다. 이것이 세미-로 포지션입니다.

F - ③ 표준 포지션
세미-로 포지션으로부터 다리를 접습니다.
- 다리 개방 조정 노브가 좌측으로 슬라이드해서 자동으로 제자리에 다시 잠깁니다. 이것이 표준 포지션입니다.
- 다리를 완전히 접은 후 다시 정지할 때까지 펼친 경우도 표준 포지션입니다.
- 미니 삼각대의 다리 개방 각도를 조정할 때에는 카메라의 균형을 잃지 않도록 주의하십시오.
- 미니 삼각대를 사용할 때에는 불필요한 경우 고무 다리 팁을 제거하십시오.

G 지원되는 기능을 가진 운반용 케이스 사용하기

지지 스탠드 또는 모노포드 보관하기
이것을 지지 스탠드 또는 모노포드로 사용하는 경우에는 모노포드 및 미니 삼각대의 다리 길이를 줄인 후 보관할 수 있습니다.

G - ① 지지 스탠드 보관

G - ② 모노포드 보관
운반용 케이스를 그림과 같이 접어서 스냅을 조입니다.

G - ③ 카메라 지지대로 사용
어깨에 지원되는 기능을 가진 운반용 케이스를 겁니다. 모노포드를 운반용 케이스의 홀더에 설치합니다. 카메라 및 본 기기의 중량은 어깨에 분배되어 팔에 대한 부하를 줄입니다. 이것은 카메라 지지대로 사용하는 방식입니다.
1 **G-②위치로부터 시작해서 그림과 같이 운반용 케이스를 접고, 후크 및 루프 패스너로 조입니다.**
2 **운반용 케이스의 상부를 접고 스냅을 조입니다.**
3 **D링으로부터 스트랩 후크를 제거하고 그림과 같은 위치에서 D링에 재부착합니다.**
4 **가슴을 가로지르는 각도로 운반용 케이스 스트랩을 걸고 그 길이를 조정합니다.**
5 **모노포드의 바닥 부분을 운반용 케이스의 홀더에 넣습니다.**
제거한 미니 삼각대는 부속된 운반용 포치에 보관하십시오.

참고
- 카메라 바로 아래에 사람이나 물건이 있는 경우에는 이것을 사용하지 마십시오. 카메라가 올바르게 장착되지 않아서 떨어지면, 여러분이나 다른 사람에게 부상을 입히거나, 물적 손상을 입힐 수 있습니다. 또한, 근처의 사람이나 물건을 치지 않도록 주의하십시오.

사용상의 주의사항

- 카메라를 장착 또는 제거할 때에는 단단히 조이고 볼 헤드 잠금 노브를 설정하십시오. 볼 헤드에 카메라를 장착한 후에는 액세서리를 부착하지 마십시오. 이렇게 하면 볼 헤드가 기울어져서 카메라가 손상될 수 있습니다.
- 카메라를 장착할 때에는 본 기기가 떨어지지 않도록 주의하십시오.
- 모노포드 또는 미니 삼각대의 연결 나사에 카메라를 직접 부착하지 마십시오.
- 본 기기를 모노포드 또는 지지 스탠드로 사용하는 경우에는 모노포드의 핸드 스트랩으로 반드시 손을 통과시키고, 손으로 카메라 또는 본 기기를 잡아 주십시오. 카메라에 긴 렌즈를 부착하는 경우에는 본 기기가 균형을 잃을 수 있으므로 각별히 주의해 주십시오.
- 단단히 조여서 부품을 단단히 설치하십시오: 각 잠금 노브, 레버, 다리 길이 조정 잠금장치, 카메라 나사 등.
- 카메라를 장착한 후에는 전체 기기를 돌리거나 아래로 향하게 하지 마십시오.
- 모노포드 또는 미니 삼각대의 다리를 늘리거나 줄일 때에는 손가락 등이 끼이지 않도록 주의하십시오.
- 볼 헤드 잠금 노브를 느슨하게 해서 기울일 때에는 걸린 듯한 느낌이 들 수 있습니다. 이것은 오작동이 아닙니다. 볼 헤드 잠금 노브를 확실하게 풉니다.
- 지원되는 기능을 가진 운반용 케이스를 착용한 때에는 점프하거나 달리지 마십시오. 그렇게 하면 모노포드가 운반용 케이스의 홀더로부터 나와서 오작동하거나 부상을 당할 수 있습니다.
- 본 기기를 바닥에 두는 경우에는 사람이 걸려 넘어지지 않도록 하십시오.
- 본 기기를 지지 스탠드로 사용하는 경우에는 설치할 미니 삼각대의 다리에 올라서지 마십시오. 그렇게 하면 본 기기가 손상될 수 있습니다. (그림 H 참조)
- 본 기기를 모노포드 또는 지지 스탠드로 사용하는 경우, 카메라가 장착된 상태로 운반하는 경우에는 손으로 모노포드 및 카메라 모두를 잡고 운반해 주십시오.

유지보수
- 더러워지면 순한 세제를 적신 부드러운 천으로 닦아내 주십시오. 그리고나서 마른 천으로 닦아내 주십시오.
- 본 기기를 해안이나 바닷바람이 부는 곳에서 사용한 후에는 마른 천으로 잘 닦아 주십시오.

주요 제원

카메라 및 장착된 액세서리의 총중량
최대 2 kg

모노포드
외형 치수
최대 높이: 약 1,475 mm
최소 높이: 약 460 mm
중량 약 575 g
다리 펼침 다리에는 5개의 망원 축이 있습니다.

지지 스탠드
외형 치수
최대 높이: 약 1,535 mm
최소 높이: 약 585 mm
중량 약 935 g

미니 삼각대
외형 치수
최대 높이: 약 270 mm
최소 높이: 약 215 mm
중량 약 505 g
다리 팽창 다리에는 2개의 망원 축이 있습니다.

동봉품
멀티포드 본체 (1)
지지 기능이 있는 운반용 케이스 (1)
운반용 포치 (1)
도큐먼트 세트

디자인 및 주요 제원은 예고없이 변경할 경우가 있습니다.

عربي

قبل تشغيل المنتج، يرجى قراءة هذا الدليل جيدًا والاحتفاظ به كمرجع للمستقبل.

الحامل متعدد الارجل VCT-MP1 (يشار إليه فيما يلي بالمصطلح «هذه الوحدة») يتكون من رأس كروي ورجل واحدة وحامل ثلاثي الارجل صغير ومجهز بعلبة حمل مع وظيفة الدعم. ويتم تجميعه وتركيبه على كاميرا فيديو أو كاميرا رقمية بعدسة قابلة للتبديل أو كاميرا صور رقمية ثابتة (يشار إليها فيما بعد بالمصطلح «كاميرا»). يمكن استخدام هذه الوحدة بطرق متنوعة تتماشى مع الموقف، لدعم التقاط صور لساعات طويلة.

المزايا

هذه الوحدة تتكون من رأس كروي ورجل واحدة وحامل ثلاثي الارجل صغير وعلبة حمل مع وظيفة الدعم. بتجميع تلك الاجزاء، يمكن استخدامه بطرق متعددة.
- باستخدام الرجل الواحدة وعلبة الحمل مع وظيفة الدعم، يتم توزيع وزن الكاميرا والكماليات المرفقة على الكتف، وتقليل الحمل على الذراعين. يمكن تسجيل صور بسهولة، حتى من زاوية عالية أو أثناء الحركة.
- كما يمكن استخدام هذه الوحدة كحامل احادي الرجل، بدون علبة الحمل.
- يمكن استخدام هذه الوحدة كقاعدة دعم، حتى في الاماكن الضيقة جداً التي يصعب فيها استعمال حامل ثلاثي الارجل.
- عند الاستخدام كحامل ثلاثي الارجل صغير، يمكن استخدام هذه الوحدة لتسجيل زاوية منخفضة ولتسجيل مستقر في التصوير بوضع التكبير.

A تعريف الأجزاء

A رأس كروي
1 برغي تركيب الكاميرا
2 ذراع قفل قاعدة تركيب الكاميرا
3 فتحة برغي التوصيل
4 قاعدة تركيب الكاميرا
5 رأس كروي
6 مقبض قفل الرأس الكروي

B حامل احادي الرجل
1 برغي التوصيل
2 حزام اليد
3 فتحة مساعدة التحرير
4 فتحة برغي التوصيل
5 مشابك التأمين
6 مقبض ضبط طول الرجل

C حامل ثلاثي الارجل صغير
1 برغي التوصيل
2 مقبض ضبط فتح الرجل
3 فتحة تركيب حاضنة رجل مطاطية
4 رجل مطاطية

D حاضنة رجل مطاطية

B إعداد هذه الوحدة

قم تجميع الرأس الكروي والحامل احادي الرجل والحامل ثلاثي الارجل الصغير وحاضنة الرجل المطاطية بطرق متنوعة لتلائم ظروف التصوير.
عند تركيب أو فصل الرأس الكروي، شد مقبض قفل الرأس الكروي بإحكام.

B - ① الاستخدام كحامل احادي الرجل
قم بتجميع الرأس الكروي (A) والحامل احادي الرجل (B) وحاضنة الرجل المطاطية (D).

B - ② الاستخدام كقاعدة دعم
قم بتجميع الرأس الكروي (A) والحامل احادي الرجل (B) والحامل ثلاثي الارجل الصغير (C) وحاضنة الرجل المطاطية (D).
عند الاستخدام كقاعدة دعم، قم بتمديد الحامل ثلاثي الارجل الصغير واضبطه إلى الموضع المنخفض. (راجع الشكل التوضيحي B-②)
للتفاصيل عن الموضع المنخفض، راجع «F ضبط زاوية فتح رجل الحامل ثلاثي الارجل الصغير».

B - ③ الاستخدام كحامل ثلاثي الارجل صغير
قم بتجميع الرأس الكروي (A) والحامل ثلاثي الارجل الصغير (C) وحاضنة الرجل المطاطية (D).
عند الاستخدام كحامل ثلاثي الارجل صغير، افصل حاضنة الرجل المطاطية إذا كانت غير ضرورية.

C تركيب الكاميرا

قم بإدخال مجموعة البطارية أو الكاسيت أو وسائط أخرى في الكاميرا، قبل تركيبها على هذه الوحدة.
1 **ادر ذراع قفل قاعدة تركيب الكاميرا على الرأس الكروي لليسار، وافصل قاعدة تركيب الكاميرا.**
2 **قم بتثبيت قاعدة تركيب الكاميرا على الكاميرا.**
قم بمحاذاة برغي تركيب الكاميرا مع فتحة البرغي الموجودة اسفل الكاميرا، وشد البرغي بإحكام بواسطة عملة معدنية، الخ.
3 **قم بتركيب الكاميرا على الرأس الكروي.**
① ابتداءً من حافة قاعدة تركيب الكاميرا، ضع الكاميرا على الرأس الكروي، ثم اضغط الجزء العلوي من الكاميرا. ستسمع صوت طقة عندما يتم تركيب الكاميرا على الرأس الكروي.
② ادر ذراع قفل قاعدة تركيب الكاميرا إلى اليمين لتأمين قفل الكاميرا.

ملاحظات
- يمكن تركيب كاميرا وكماليات بوزن 2 كجم كحد اقصى (وزن محدد). لا تقم بتركيب اشياء تزن اكثر من 2 كجم اجمالاً.

فصل الكاميرا
لفصل الكاميرا، اعكس الخطوات المتبعة في تركيبها.

ضبط طول رجل الحامل احادي الرجل والحامل ثلاثي الارجل الصغير

يمكن ضبط طول رجل الحامل احادي الرجل والحامل ثلاثي الارجل الصغير.

D ضبط طول الحامل احادي الرجل
1 **امسك مقبض ضبط طول الرجل، وادره بعكس اتجاه حركة عقارب الساعة.**
ارخه بتدويره إلى أن تصدر منه اربع طقات.
2 **اضبط الطول المرغوب.**
كذلك باستخدام مقابض القفل، يمكن ضبط طوله بأربعة أماكن. عند التمديد، مدده من الجزء السميك.
3 **امسك مقبض ضبط طول الرجل، وادره باتجاه حركة عقارب الساعة لتأمين قفله بإحكام.**

ملاحظات
- عند ضبط طول الرجل، احرص لئلا يؤدي مقبض ضبط طول الرجل لاحتباس يدك الممسكة به.
- عند استخدام هذه الوحدة كقاعدة دعم، اضبط طول رجل الحامل احادي الرجل والحامل الثلاثي الارجل الصغير قبل تجميعهما.
- عند قفل طول الرجل، لا تشد مقبض ضبط طول الرجل شداً محكماً. إذا لم تتمكن من ارخاءه، قم تركيب حشية الرجل المطاطية في فتحة مساعدة التحرير على الحامل احادي الرجل، واستخدم خرقة لضمان تحقيق قبضة اقوى على الحامل احادي الرجل. (راجع الشكل التوضيحي D-①)

ضبط طول رجل الحامل ثلاثي الارجل الصغير
1 **امسك الرجل المطاطية، وادرها بعكس اتجاه حركة عقارب الساعة.**
2 **اضبط طول الرجل المرغوب.**
3 **امسك الرجل المطاطية، وادرها باتجاه حركة عقارب الساعة لتأمين قفلها بإحكام.**

ملاحظات
- عند ضبط طول أرجل الحامل الثلاثي الارجل الصغير، احرص لئلا تفقد الكاميرا توازنها.

E ضبط اتجاه الكاميرا

1 **ارخي مقبض قفل الرأس الكروي.**
2 **اضبط الرأس الكروي للزاوية المرغوبة.**
كما يمكن ضبط اتجاه الرأس الكروي.
3 **شد مقبض قفل الرأس الكروي.**

ملاحظات
- عند ترخية مقبض قفل الرأس الكروي، احرص دائماً على مسك الكاميرا بيدك.
- عند استخدام هذه الوحدة كقاعدة دعم، لا تقم بتدوير أو امالة الحامل احادي الرجل.

F ضبط زاوية فتح رجل الحامل ثلاثي الارجل الصغير

F - ① موضع منخفض
1 **اغلق ارجل الحامل الثلاثي الارجل الصغير.**
2 **اسحب مقبض ضبط فتح الرجل إلى اليمين إلى أن تصدر منه طقة ويتوقف.**
3 **قم بتوسيع الارجل بشكل كامل.**

F - ② موضع شبة منخفض
اغلق الارجل ببطء من الموضع المنخفض.
- ينسحب مقبض ضبط فتح الرجل إلى اليسار، وتصدر منه طقة عندما يتوقف في مكانه تلقائياً. هذا هو الموضع شبه المنخفض.

F - ③ موضع قياسي
اغلق الارجل من الموضع شبه المنخفض.
- ينسحب مقبض ضبط فتح الرجل إلى اليسار، وتصدر منه طقة عندما يتوقف في مكانه تلقائياً مرة أخرى. هذا هو الموضع القياسي.
- إذا اغلقت الارجل بشكل كامل، ثم فتحتها إلى أن تتوقف، هذا هو الموضع القياسي ايضاً.
- عند ضبط زاوية فتح رجل الحامل الثلاثي الارجل الصغير، احرص لئلا تفقد الكاميرا توازنها.
- عند الاستخدام كحامل ثلاثي الارجل صغير، افصل حاضنة الرجل المطاطية إذا كانت غير ضرورية.

G استخدام علبة الحمل مع وظيفة الدعم

تخزين قاعدة الدعم أو الحامل احادي الرجل
عند استخدام هذه الوحدة كقاعدة دعم أو حامل احادي الرجل، قم بتقصير طول رجل الحامل احادي الرجل والحامل الثلاثي الارجل الصغير، ثم يمكن تخزينها.

G - ① تخزين قاعدة الدعم

G - ② تخزين الحامل احادي الرجل
قم بطي علبة الحمل كما مبين في الشكل التوضيحي، واربط الخطاف.

G - ③ الاستخدام كداعم للكاميرا
قم بتعليق علبة الحمل مع وظيفة الدعم على الكتف. ضع الحامل احادي الرجل على حامل علبة الحمل. يتم توزيع وزن الكاميرا وهذه الوحدة على الكتف، وتقليل الحمل على الذراعين. هذه طريقة تستخدم لدعم الكاميرا.
1 **ابتداءاً من الموضع G-②، قم بطي علبة الحمل كما مبين في الشكل التوضيحي، وقم بشدها بواسطة الخطاف ومثبت الانشوطة.**
2 **قم بطي الجزء العلوي من علبة الحمل، واربط الخطاف.**
3 **افصل خطاف الحزام من الحلقة D، واعد تركيبه على الحلقة D في الموضع المبين في الشكل التوضيحي.**
4 **قم بتعليق حزام علبة الحمل في زاوية حول صدرك، واضبط طوله.**
5 **ضع قاعدة الحامل احادي الرجل على حامل علبة الحمل.**
قم بتخزين الحامل الثلاثي الارجل الصغير المفصول في كيس الحمل المرفق.

ملاحظات
- لا تستخدم هذه الوحدة عندما يوجد شخص أو شيء تحت الكاميرا مباشرة. إذا لم يتم تركيب الكاميرا بشكل صحيح وسقطت، يمكن أن تتسبب في اصابتك أو اصابة شخص آخر أو تؤدي على اضرار. كذلك احرص لئلا تضرب الاشخاص أو الاشياء حولك.

تنبيهات احتياطية حول الاستعمال

- عند تركيب أو فصل الكاميرا، شد واضبط مقبض قفل الرأس الكروي بإحكام. لا تقم بتركيب كماليات على الكاميرا بعد تركيبها على الرأس الكروي. يمكن أن يؤدي ذلك لامالة الرأس الكروي وتلف الكاميرا.
- عند تركيب الكاميرا، احرص لئلا تنقلب هذه الوحدة.
- لا تقم بتثبيت الكاميرا على برغي توصيل الحامل احادي الرجل أو الحامل ثلاثي الارجل الصغير مباشرة.
- عند استخدام هذه الوحدة كحامل احادي الرجل أو قاعدة دعم، تأكد من تمرير يدك من خلال حزام اليد على الحامل احادي الرجل، وامسك الكاميرا أو هذه الوحدة بيدك. إذا قمت بتركيب عدسة طويلة على الكاميرا، يمكن ان تفقد هذه الوحدة توازنها، لذا توخى الحذر الشديد.
- شد واضبط الاجزاء التي تحتاج للشد بإحكام: أي مقبض قفل، ذراع ، قفل ضبط طول الرجل، برغي الكاميرا، الخ.
- بعد تركيب الكاميرا، لا تهز الوحدة بأكملها أو توجيهها للاسفل.
- عند تطويل أو تقصير الحامل احادي الرجل أو ارجل الحامل الثلاثي الارجل الصغير، احرص لئلا يقرض اصبعك، الخ.
- عند ارخاء مقبض قفل الرأس الكروي لامالته، قد تشعر بأنه مشدود بقوة. هذا لا يعد خللاً. قم بإرخاء مقبض قفل الرأس الكروي بيد قوية.
- لا تقفز أو تركض عند ارتداء علبة الحمل مع وظيفة الدعم. إذا قمت بذلك، يمكن ان ينخلع الحامل احادي الرجل من علبة الحمل مما يؤدي إلى خلل أو اصابتك بجروح.
- عندما تضع هذه الوحدة على الارض، تأكد من عدم الدعس عليها من قبل أي شخص.
- عند استخدام هذه الوحدة كقاعدة دعم، لا تدعس على رجل الحامل الثلاثي الارجل الصغير لضبطها. يمكن أن يؤدي ذلك لتلف هذه الوحدة. (راجع الشكل التوضيحي H)
- عند استخدام هذه الوحدة كحامل احادي الرجل أو قاعدة دعم، إذا حملتها عندما تكون الكاميرا مركبة عليها، امسك كل من الحامل احادي الرجل والكاميرا بيديك.

الصيانة
- عندما تتسخ هذه الوحدة، قم بتنظيفها بخرقة ناعمة مرطبة قليلاً بمحلول تنظيف معتدل. ثم، امسحها بخرقة جافة.
- بعد استخدام هذه الوحدة على الشاطئ أو في مكان مشبع بهواء البحر، امسحها جيداً بخرقة جافة.

المواصفات

الوزن الاجمالي للكاميرا والكماليات المركبة عليها
2 كجم حد اقصى

الحامل احادي الرجل
الأبعاد
الارتفاع الاقصى: 1,475 مم تقريباً
الارتفاع الادنى: 460 مم تقريباً
الكتلة 575 جرام تقريبا
تمديد الرجل تحتوي الرجل على 5 اعمدة متداخلة.

قاعدة الدعم
الأبعاد
الارتفاع الاقصى: 1,535 مم تقريباً
الارتفاع الادنى: 585 مم تقريباً
الكتلة 935 جرام تقريبا

الحامل الثلاثي الارجل الصغير
الأبعاد
الارتفاع الاقصى: 270 مم تقريباً
الارتفاع الادنى: 215 مم تقريباً
الكتلة 505 جم تقريباً
تمديد الرجل تحتوي الرجل على عمودين متداخلين.

البنود المتضمّنة
الهيكل الرئيسي للحامل متعدد الارجل (1)
علبة الحمل مع وظيفة الدعم (1)
كيس الحمل (1)
طقم من وثائق مطبوعة

التصميم والمواصفات عرضة للتغيير دون إشعار.