SONY

4-477-254-**11** (1)

Vertical Grip

Manual de instrucciones
Bedienungsanleitung
Gebruiksaanwijzing
Bruksanvisning
Istruzioni per l’uso

InfoLITHIUM W SERIES

© 2013 Sony Corporation
Printed in China
http://www.sony.net/

* 4 4 7 7 2 5 4 1 1 * (1)

VG-C1EM

Printed on 70% or more rectcled paper using VOC (Volatile Organic Compound) -free vegetable oil based ink.

A

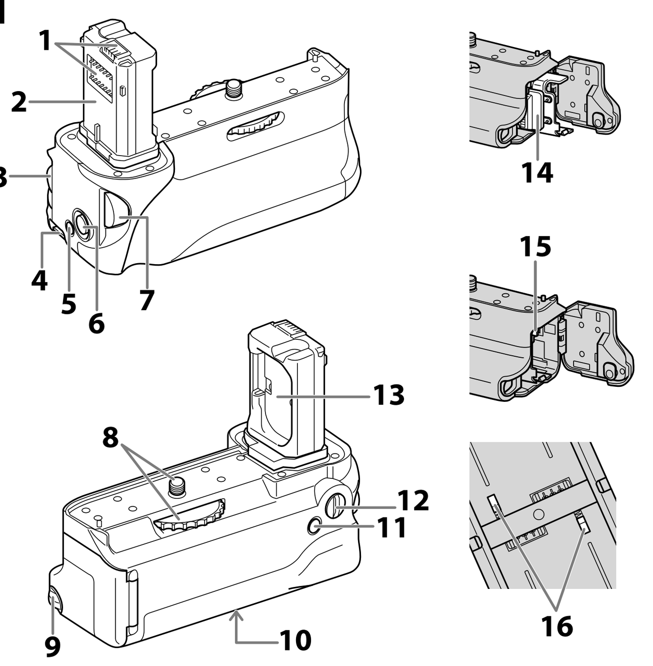

B

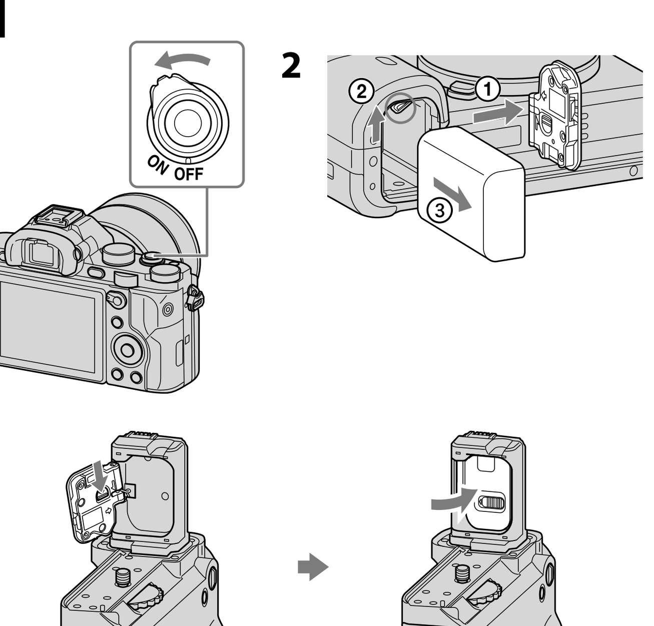

C

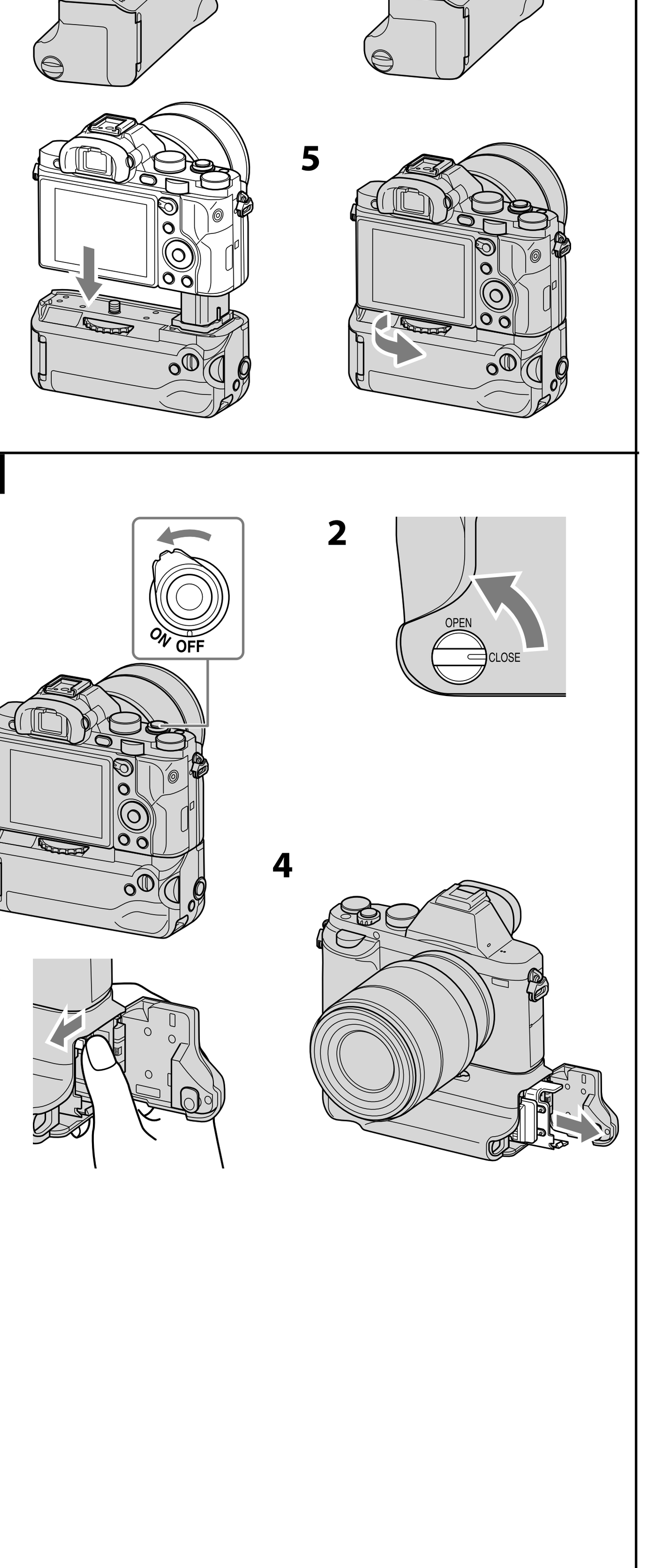

C

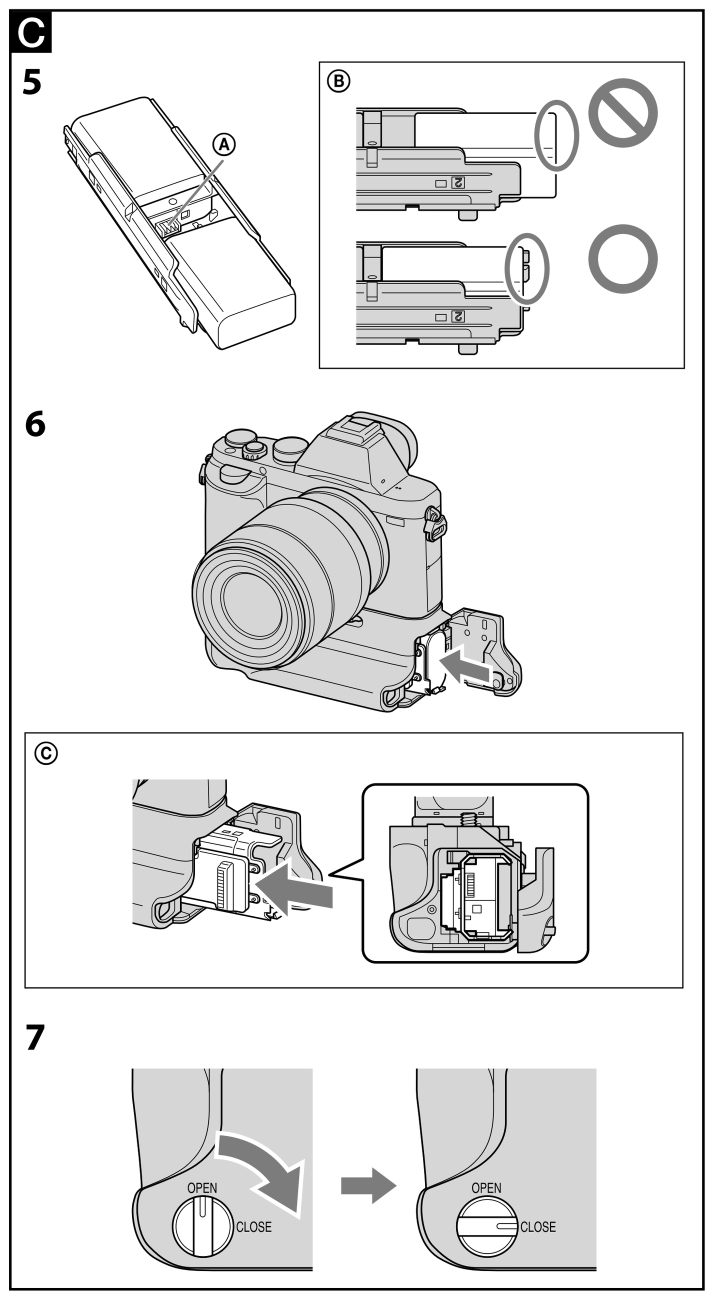

Español

Nombre del producto: Mango vertical
Modelo: VG-C1EM

Antes de utilizar el producto, lea cuidadosamente este manual y consérvelo para futuras referencias.

ADVERTENCIA

Para reducir el riesgo de incendio o descarga eléctrica, no exponga la unidad a la lluvia ni a la humedad.

POR FAVOR LEA DETALLADAMENTE ESTE MANUAL DE INSTRUCCIONES ANTES DE CONECTAR Y OPERAR ESTE EQUIPO.

RECUERDE QUE UN MAL USO DE SU APARATO PODRÍA ANULAR LA GARANTÍA.

Adhiera cinta adhesiva sobre los contactos de la batería de litio para evitar cortocircuitos cuando se deshaga de ésta y siga la normativa local para este fin.

Mantenga las baterías y cualquier elemento que pudiera ingerirse lejos del alcance de los niños. Póngase en contacto con un médico inmediatamente en el caso de ingestión de algún objeto.

Extraiga las baterías inmediatamente y deje de utilizar la unidad si...
- el producto se ha caído o se ha sometido a golpes que han ocasionado la exposición de su interior.
- el producto desprende un olor extraño, o genera calor o humo.

No desmonte la unidad, ya que podría sufrir una descarga eléctrica al tocar el circuito de alto voltaje de su interior.

PRECAUCIÓN

Para los clientes en Europa

Tratamiento de los equipos eléctricos y electrónicos al final de su vida útil (aplicable en la Unión Europea y en países europeos con sistemas de tratamiento selectivo de residuos)
Este símbolo en el equipo o en su embalaje indica que el presente producto no puede ser tratado como residuos doméstico normal. Debe entregarse en el correspondiente punto de recogida de equipos eléctricos y electrónicos. Al asegurarse de que este producto se desecha correctamente, usted ayuda a prevenir las consecuencias potencialmente negativas para el medio ambiente y la salud humana que podrían derivarse de la incorrecta manipulación en el momento de deshacerse de este producto. El reciclaje de materiales ayuda a conservar los recursos naturales. Para recibir información detallada sobre el reciclaje de este producto, póngase en contacto con el ayuntamiento, el punto de recogida más cercano o el establecimiento donde ha adquirido el producto.

< Aviso para los clientes de países en los que se aplican las directivas de la UE >

Fabricante: Sony Corporation, 1-7-1 Konan Minato-ku Tokyo, 108-0075 Japón
Para la conformidad del producto en la UE: Sony Deutschland GmbH, Hedelfinger Strasse 61, 70327 Stuttgart, Alemania

Notas sobre la utilización

Con respecto a los detalles sobre los modelos de cámaras compatibles con esta unidad, visite el sitio Web de Sony de su área, o póngase en contacto con su proveedor Sony o con el centro de servicio local autorizado por Sony. Aunque esta unidad ha sido diseñada teniendo en cuenta la resistencia al polvo y a las salpicaduras, es posible que no quede completamente resguardada contra el polvo y las salpicaduras.

Baterías

Solamente podrán utilizarse baterías “InfoLITHIUM”* NP-FW50.
Puede fijar simultáneamente dos baterías a esta unidad.
Con esta unidad no podrán utilizarse otras baterías “InfoLITHIUM”*.

- Retire las baterías de esta unidad cuando vaya a guardar la unidad durante mucho tiempo.
- Utilice siempre una batería Sony genuina con esta unidad. Cargue la batería solamente con el cargador de baterías especificado.
- Esta unidad no dispone de función de carga de baterías. Las baterías no se pueden cargar con esta unidad.
- Las baterías introducidas en esta unidad no se pueden cargar, incluso si la unidad se conecta a una cámara con función de carga.

*** ¿Qué es “InfoLITHIUM”?**
“InfoLITHIUM” es una batería de iones de litio que puede intercambiar datos con equipos electrónicos compatibles acerca de su consumo de batería. Sony le recomienda que utilice la batería “InfoLITHIUM” con equipos electrónicos que posean el logotipo InfoLITHIUM.

Ubicaciones que deben evitarse para la utilización y almacenamiento de la unidad

Independientemente de si la unidad está utilizándose o almacenada, no la deje en lugares donde pueda quedar expuesta a:
- Temperaturas extremadamente altas
  No deje la unidad en lugares donde pueda quedar expuesta a la luz solar directa. Evite ubicaciones como el salpicadero del automóvil o cercanas a fuentes de calor. El interior de un vehículo puede alcanzar temperaturas muy elevadas si las ventanas se dejan cerradas en verano o si se encuentra bajo la luz solar directa. La unidad puede deformarse o sufrir fallos de funcionamiento si se deja en el interior de un vehículo.
- Vibraciones excesivas
- Electromagnetismo o rayos potentes
- Arena o polvo excesivos

Otras precauciones

- Esta unidad ha sido diseñada para utilizarse de 0 °C a 40 °C.
- Si utiliza esta unidad y un adaptador de montura de objetivo al mismo tiempo, tal vez no pueda fijar el trípode en el orificio del tornillo del trípode del adaptador del objetivo. En ese caso, fije el trípode a esta unidad.
- Los aumentos de temperatura repentinos y excesivos provocan la formación de condensación. Por lo tanto, selle la unidad dentro de una bolsa de plástico y absorba el máximo posible de aire de su interior antes de trasladarla a un lugar cálido después de haber estado expuesta a bajas temperaturas durante mucho tiempo. Cuando la temperatura de la bolsa ascienda para adaptarse gradualmente a la temperatura ambiente, podrá extraer la unidad de la bolsa con seguridad. Este procedimiento impedirá que la unidad sufra cambios bruscos de temperatura y evitará de este modo que se forme condensación.
- En caso de que se ensucie, puede limpiar la unidad con un paño limpio y seco. No permita que esta unidad entre en contacto con alcohol u otros productos químicos.
- Esta unidad dispone de un punto de contacto de señal conectado eléctricamente a la cámara.
  Si inserta las baterías mientras la unidad no esté fijada a la cámara, puede producirse un fallo de funcionamiento o daños en ésta producidos por un cortocircuito en el punto de contacto.
  Cuando instale esta unidad en la cámara, la separe de la cámara, o la almacene de manera independiente, asegúrese de extraer las baterías de la unidad.
- Cuando fije un trípode a esta unidad, utilice solamente uno con tornillo no más largo de 5,5 mm de comprimento no máximo. Esta unidad no podrá fijarse firmemente a un trípode utilizando tornillos largos. Si lo intentase, podría dañar esta unidad.
- Es posible que se produzcan interferencias entre el monitor LCD de la cámara y esta unidad en función de la posición del monitor.
- Cuando coloque esta unidad en la cámara o sustituya las baterías, no conecte el cable USB a la cámara.

A Identificación de los componentes

1 Contactos eléctricos
2 Barra de guía
3 Selector de control posterior
4 Gancho para la correa
5 Botón C1 (Personalizado1)
6 Disparador
7 Selector de control frontal
8 Tornillo de sujeción
9 Selector OPEN/CLOSE del compartimiento de las baterías
10 Rosca para el trípode
11 Botón AF/MF (Enfoque automático/manual)/Botón AEL (bloqueo AE)
12 Selector ON/OFF de control del mango
13 Ranura de la tapa del compartimiento de la batería de la cámara
14 Bandeja de las baterías
15 Tope de bandeja de las baterías
16 Control de detección de las baterías

B Instalación de la unidad en la cámara

1. **Ajuste el selector POWER de la cámara en la posición “OFF”.**
2. **Quite la tapa de las baterías y, a continuación, extraiga las baterías de la cámara.**
3. **Coloque la tapa de las baterías de la cámara con firmeza en la ranura de la tapa de las baterías, tal como se indica.**
   - Cuando no utilice la unidad, no olvide colocar la tapa de las baterías en la cámara.
   - Si hay baterías instaladas en la unidad, extráigalas.
4. **Alinee la siguiente pieza para colocar la unidad en la cámara.**
   [Esta unidad] Barra de guía ⟷ [Cámara] Ranura de inserción de la batería
   [Esta unidad] Tornillo de sujeción ⟷ [Cámara] Orificio roscado para trípode
5. **Gire el tornillo de sujeción para fijarlo.**
   - Compruebe regularmente que el tornillo de sujeción no esté flojo mientras utilice la unidad.
   - Una vez fijada la unidad a la cámara, asegúrese de que todas las piezas están bien colocadas en su sitio.

C Inserción de las baterías

Batería NP-FW50 (se requieren 1 o 2)
- Las baterías NP-FM55H, NP-FM50, NP-FM30, NP-FM500H, y NP-FH50 no pueden utilizarse con esta unidad.
- Asegúrese de cargar las baterías con el cargador de baterías especificado antes de utilizarlas.

1. **Cuando sustituya las baterías con esta unidad instalada en la cámara, ajuste el selector POWER de la cámara en la posición OFF.**
2. **Gire el selector OPEN/CLOSE del compartimiento de las baterías hacia la posición “OPEN”.**
3. **Empuje el tope de la bandeja de las baterías (azul) con el dedo en la dirección de la flecha, tal como se indica.**
   - Cuando suelte el bloqueo del tope de la bandeja de las baterías, tenga cuidado, ya que la bandeja de las baterías tiene un resorte para facilitar su extracción.
4. **Retire la bandeja de las baterías.**
5. **Coloque las baterías en la bandeja de las baterías según las indicaciones de la bandeja.**
   - Cuando coloque una batería, instálela en cualquiera de los dos lados.
   - No toque el terminal de la bandeja de las baterías Ⓐ.
   - Mantenga limpias las marcas de detección de la batería para evitar averías. (Consulte la ilustración A-**16**.)
   - Compruebe que las baterías están firmemente instaladas con las pestañas de la bandeja de las baterías. (Consulte la ilustración C-**5**-Ⓑ.)
   - Sólo debe instalar baterías NP-FW50 en la bandeja de las baterías. No coloque otros modelos.
   - No desmonte la bandeja de las baterías.
   - Cuando inserte dos baterías, se utilizará primero la que disponga de menos energía. Cuando se agote la energía de la batería que esté utilizándose, la unidad cambiará automáticamente a la otra batería.
6. **Inserte la bandeja de las baterías en la posición original presionándola hasta que encaje.**
   - Asegúrese de que el tope de la bandeja de las baterías bloquea la bandeja de las baterías. Si el tope de baterías no está correctamente bloqueado, es posible que la cámara no reconozca adecuadamente las baterías de la bandeja de las baterías.
   - Si fuerza la bandeja de las baterías con cierto ángulo cuando no haya baterías instaladas, podrá insertarla parcialmente, pero dañará la unidad si la inserta más.Inserte la bandeja de las baterías en posición horizontal con respecto a la unidad y en la dirección correcta. (Consulte la ilustración C-**6**-Ⓒ.)
7. **Cierre la tapa del compartimiento de las baterías y gire el selector OPEN/CLOSE del compartimiento de las baterías hasta “CLOSE”.**
   - Gire el selector OPEN/CLOSE del compartimiento de las baterías correctamente hacia la posición indicada en la ilustración.

Toma de imágenes verticales

Las operaciones de los mandos y botones de la unidad son las mismas que permiten realizar los del cuerpo de la cámara.
Cuando utilice esta unidad, consulte también el manual de instrucciones suministrado con su cámara.
Si utiliza esta unidad en posición vertical, ajuste el interruptor ON/OFF de control del mango en la posición “ON”.
- El selector ON/OFF de control del mango permite activar (ON) y desactivar (OFF) las funciones de los mandos y los botones.
- Independientemente de la posición de interruptor ON/OFF de control del mango, el botón de operación de la cámara siempre funciona.
- Conecte (ON) y desconecte (OFF) la alimentación con el selector POWER de la cámara. El selector ON/OFF de control del mango no puede conectar (ON) ni desconectar (OFF) la alimentación.
- La función del botón AF/MF (Enfoque automático/manual)/Botón AEL (Bloqueo AE) está sincronizada con la configuración de la cámara. Utilice el selector AF/MF/AEL para cambiar de función entre AE/MF y AEL.

Indicador de energía restante de las baterías

Cuando se insertan dos baterías (NP-FW50) en la unidad, aparece el siguiente indicador en el monitor LCD de la cámara. (La posición del indicador de la batería varía en función del modo de la cámara.)
Monitor LCD (ejemplo)

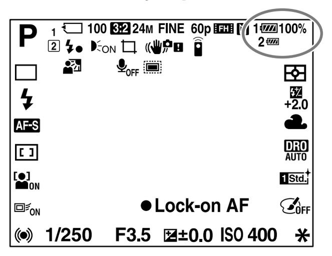

De las dos baterías, se utilizará primero la que tenga menos energía.
El nivel de batería restante de la batería que esté utilizándose se muestra como porcentaje (%).
La marca de la batería que esté utilizándose cambiará de la forma siguiente. Cuando la batería que esté utilizándose se agote, la unidad cambiará automáticamente a la batería siguiente.

Energía restante de la batería					
	alta → baja				

Si continúa tomando imágenes durante cierto tiempo después de que haya aparecido la marca , la batería se agotará y la unidad cambiará automáticamente a la batería siguiente.

Notas relacionadas con el objetivo

- Cuando utilice el adaptador de montaje del trípode con el objetivo 70-200mm F2.8G, 70-200mm F2.8 G SSM II, 300mm F2.8G, 300mm F2.8 G SSM II, 500mm F4 GSSM, 70-400mm F4-5.6G SSM o 70-400mm F4-5.6 G SSM II fijado en el collar de montaje en trípode, gire el collar de montaje en trípode hasta una posición que permita utilizar el mango.
  Asimismo, si utiliza el objetivo mencionado anteriormente con un trípode, no utilice el receptáculo del trípode de esta unidad.
- Cuando utilice el adaptador de montaje del trípode con el objetivo 70-200mm F2.8G, 70-400mm o F4-5.6G SSM fijado en el collar de montaje en trípode, no podrá usar los siguientes interruptores del objetivo en tomas verticales. Antes del fotografiado vertical, ajústelos a la posición horizontal.
  — Interruptor del modo de enfoque
  — Selector del modo DMF
  — Limitador del rango de enfoque

Solución de problemas

Síntoma	Solución
La cámara no funciona incluso después de colocar la unidad en ésta, insertar las baterías en la unidad, y colocar el selector POWER en la posición ON.	• Compruebe que el tornillo de sujeción de la unidad esté firmemente apretado. • Compruebe que las baterías esté(n) cargada(s). • Extraiga las baterías de la bandeja de las baterías y vuelva a colocarla. • Coloque el selector POWER de la cámara en la posición OFF, extraiga las baterías, y vuelva a instalar la unidad en la cámara.
El disparador u otros botones de operación no funcionan.	• Compruebe que el selector ON/OFF de control del mango no esté ajustado en la posición OFF. • Extraiga las baterías de la bandeja de las baterías y vuelva a colocarla. • Coloque el selector POWER de la cámara en la posición OFF, extraiga las baterías, y vuelva a instalar la unidad en la cámara.
El mensaje “Sólo para batería “InfoLITHIUM”” se muestra aunque se esté(n) utilizando las baterías originales de Sony.	• Extraiga las baterías de la bandeja de las baterías y vuelva a colocarla. • Coloque el selector POWER de la cámara en la posición OFF, extraiga las baterías, y vuelva a instalar la unidad en la cámara.

Especificaciones

Batería	NP-FW50 cc de 7,2 V
Dimensiones (Aprox.)	130 mm × 101 mm × 53 mm (an/al/prf)
Peso	Aprox. 250 g (Incluida la bandeja de las baterías, sin incluir las baterías)
Temperatura de funcionamiento	0 °C a 40 °C
Elementos incluidos	Mango vertical (1), Bandeja de las baterías (1), Juego de documentación impresa

El diseño y las especificaciones están sujetos a cambio sin previo aviso.

α e “InfoLITHIUM” son marcas comerciales de Sony Corporation.

Deutsch

Lesen Sie diese Anleitung vor Inbetriebnahme des Produkts bitte genau durch und bewahren Sie sie zum späteren Nachschlagen sorgfältig auf.

ACHTUNG

Um Feuer- oder Berührungsgefahr zu verringern, setzen Sie das Gerät weder Regen noch Feuchtigkeit aus.

Kleben Sie beim Entsorgen von Lithiumakkus die Kontakte ab, um etwaige Kurzschlüsse zu vermeiden. Befolgen Sie außerdem die örtlichen Vorschriften zum Entsorgen von Akkus.

Halten Sie Akkus und andere Kleinteile, die verschluckt werden können, von Kleinkindern fern. Konsultieren Sie umgehend einen Arzt, wenn ein Gegenstand verschluckt wird.

Nehmen Sie sofort die Akkus heraus und verwenden Sie das Gerät nicht weiter, wenn...
- das Gerät fallen gelassen oder einem heftigen Stoß ausgesetzt wurde, so dass Innenteile freiliegen.
- vom Gerät ungewöhnliche Gerüche, Hitze oder Rauch ausgehen.

Zerlegen Sie das Gerät nicht. Wenn Sie einen Hochspannungsschaltkreis im Inneren des Geräts berühren, besteht die Gefahr eines elektrischen Schlags.

ACHTUNG

Für Kunden in Europa

Entsorgung von gebrauchten elektrischen und elektronischen Geräten (anzuwenden in den Ländern der Europäischen Union und anderen europäischen Ländern mit einem separaten Sammelsystem für diese Geräte)
Das Symbol auf dem Produkt oder seiner Verpackung weist darauf hin, dass dieses Produkt nicht als normaler Haushaltsabfall zu behandeln ist, sondern an einer Annahmestelle für das Recycling von elektrischen und elektronischen Geräten abgegeben werden muss. Durch Ihren Beitrag zum korrekten Entsorgen dieses Produkts schützen Sie die Umwelt und die Gesundheit Ihrer Mitmenschen. Umwelt und Gesundheit werden durch falsches Entsorgen gefährdet. Materialrecycling hilft, den Verbrauch von Rohstoffen zu verringern. Weitere Informationen zum Recycling dieses Produkts erhalten Sie bei Ihrer Gemeindeverwaltung, den kommunalen Entsorgungsbetrieben oder dem Geschäft, in dem Sie das Produkt gekauft haben.

< Hinweis für Kunden in Ländern, in denen EU-Richtlinien gelten >

Hersteller: Sony Corporation, 1-7-1 Konan Minato-ku Tokio, 108-0075 Japan
Für EU Produktkonformität: Sony Deutschland GmbH, Hedelfinger Strasse 61, 70327 Stuttgart, Deutschland

Hinweise zur Verwendung

Für Einzelheiten über mit diesem Teil kompatible Kameramodelle besuchen Sie die Sony-Website für Ihr Gebiet oder wenden Sie sich an Ihren Sony-Fachhändler oder die nächstliegende autorisierte Sony-Kundendienstvertretung.
Obwohl dieses Teil im Hinblick auf Staubdichtigkeit und Spritzfestigkeit entworfen ist, kann es Staub oder Spritzer nicht vollständig fernhalten.

Akkus

Nur „InfoLITHIUM“-Akkus* NP-FW50 können verwendet werden.
Sie können bis zu zwei Akkus gleichzeitig an diesem Teil anbringen.
Andere „InfoLITHIUM“-Akkus* können nicht mit diesem Teil verwendet werden.

- Nehmen Sie die Akkus von diesem Gerät ab, wenn dieses Gerät längere Zeit weggelegt werden soll.
- Verwenden Sie für dieses Gerät stets Originalakkus von Sony. Laden Sie den Akku ausschließlich mit dem vorgeschriebenen Akkuladegerät.
- Dieses Gerät hat keine Akkuladefunktion. Die Akkus können nicht mit diesem Gerät aufgeladen werden.
- Die Akkus in diesem Gerät können nicht aufgeladen werden, auch wenn das Gerät an eine Kamera angebracht wird, die über eine Aufladefunktion verfügt.

*** Was ist „InfoLITHIUM“?**
„InfoLITHIUM“ ist ein Lithiumionen-Akku, der Daten über den aktuellen Leistungsverbrauch des Akkus mit kompatiblen elektronischen Geräten austauschen kann. Sony empfiehlt die Verwendung von „InfoLITHIUM“-Akkus mit elektronischen Geräten, die das Logo InfoLITHIUM tragen.

Für Verwendung oder Lagerung zu vermeidende Orte

Ungeachtet ob dieses Gerät verwendet oder abgelegt wird; lassen Sie es nicht Folgendem ausgesetzt:
- Extrem hohe Temperaturen
  Lassen Sie das Gerät nicht an Orten liegen, wo es direktem Sonnenlicht ausgesetzt ist; vermeiden Sie Orte wie Fensterablagen in Automobilen oder die Nähe von Wärmequellen. Der Fahrzeuginnenraum kann sich sehr stark erhitzen, wenn die Fahrzeugfenster im Sommer geschlossen sind oder das Fahrzeug direkt im Sonnenlicht geparkt ist. Das Gerät kann verformt werden oder Fehlfunktionen aufweisen, wenn es in einem Fahrzeug belassen wurde.
- Zu starke Vibrationen
- Starke elektromagnetische Felder oder Einstrahlungen
- Zu viel Sand oder Staub

Andere Vorsichtsmaßregeln

- Dieses Gerät ist für Verwendung von 0 °C bis 40 °C ausgelegt.
- Wenn Sie dieses Gerät und einen Objektivanschlussadapter gleichzeitig benutzen, können Sie möglicherweise das Stativ nicht am Stativ-Schraubloch des Objektivadapters anbringen. Bringen Sie in diesem Fall das Stativ an diesem Gerät an.
- Ein rapider und dramatischer Temperaturanstieg verursacht Kondensationsbildung. Legen Sie das Gerät deshalb in einem Plastikbeutel ab und entfernen Sie so viel Luft wie möglich aus dem Beutel, bevor Sie das Gerät nach längerer Zeit in kalter Umgebung in eine warme Umgebung bringen. Wenn die Temperatur in dem Beutel sich der Raumtemperatur angeglichen hat, können Sie das Gerät gefahrlos aus dem Beutel nehmen. Diese Maßnahmen verhindern Kondensationsbildung im Gerät durch schnellen Temperaturwechsel.
- Wenn es verschmutzt ist, kann das Gerät mit einem trockenen, sauberen Lappen abgewischt werden. Setzen Sie das Gerät nicht Alkohol oder anderen Chemikalien aus.
- Dieses Gerät hat einen elektrisch verbundenen Signalkontaktpunkt mit der Kamera.
  Wenn Sie die Akkus einsetzen, während das Gerät nicht an der Kamera angebracht ist, können Fehlfunktionen oder Schäden durch Kurzschließen des Kontaktpunkts auftreten.
  Beim Anbringen dieses Geräts an der Kamera, Abnehmen des Geräts von der Kamera oder getrenntem Lagern des Geräts nehmen Sie immer die Akkus aus dem Gerät.
- Wenn ein Stativ an diesem Gerät befestigt ist, darf dessen Schraube nicht länger sein als 5,5 mm. Dieses Gerät kann nicht sicher auf einem Stativ mit längerer Schraube montiert werden. Wenn Sie dies versuchen, wird das Gerät beschädigt.
- Je nach Position des Monitors kann es zu einer Störung zwischen dem LCD-Monitor der Kamera und diesem Gerät kommen.
- Wenn Sie dieses Gerät an der Kamera anbringen oder den Akku austauschen, dürfen Sie nicht das USB-Kabel an der Kamera anschließen.

A Identifikation der Teile

1 Elektrische Kontakte
2 Führungsschiene
3 Reglerrad an der Rückseite
4 Haken für Riemen
5 Taste C1 (Benutzer 1)
6 Auslöser
7 Reglerrad an der Vorderseite
8 Befestigungsschraube
9 Akkueinschub OPEN/CLOSE-Knopf
10 Stativgewinde
11 AF/MF (Autofokus/manuelle Fokussierung)-Taste /AEL (AE-Sperr-)-Taste
12 Griffsteuerung ON/OFF-Schalter
13 Kamera-Akkudeckel-Schlitz
14 Akkuträger
15 Akkuträger-Stopper
16 Umschalter Akkuerkennung

B Anbringen des Geräts an der Kamera

1. **Stellen Sie den Schalter POWER der Kamera auf „OFF“.**
2. **Entfernen Sie die Akkuabdeckung und entfernen Sie dann die Akkus aus der Kamera.**
3. **Bringen Sie die Akkuabdeckung der Kamera fest am Akkuabdeckungschlitz wie in der Abbildung gezeigt an.**
   - Wenn Sie das Gerät nicht benutzen, stellen Sie sicher, dass die Akkuabdeckung an der Kamera angebracht ist.
   - Wenn sich ein oder mehrere Akkus in diesem Gerät befinden, nehmen Sie sie heraus.
4. **Richten Sie den folgenden Teil aus, um dieses Gerät an der Kamera anzubringen.**
   [Dieses Gerät] Führungsschiene ⟷ [Kamera] Akkueinschubfach
   [Dieses Gerät] Befestigungsschraube ⟷ [Kamera] Stativgewinde
5. **Drehen Sie die Befestigungsschraube, um sie festzuziehen.**
   - Vergewissern Sie sich bei Gebrauch des Geräts von Zeit zu Zeit, dass sich die Befestigungsschraube nicht gelöst hat.
   - Nachdem Sie dieses Gerät an die Kamera angebracht haben, stellen Sie sicher, dass alle Teile fest an ihrem Platz sitzen.

C Einsetzen von Akkus

Akku NP-FW50 (1 oder 2 erforderlich)
- Die Akkus NP-FM55H, NP-FM50, NP-FM30, NP-FM500H, NP-FH50 sind für dieses Gerät nicht geeignet.
- Laden Sie die Akkus vor dem Gebrauch unbedingt mit dem angegebenen Ladegerät.

1. **Wenn dieses Gerät an der Kamera angebracht ist, müssen Sie den Schalter POWER an der Kamera zum Austauschen der Akkus auf OFF stellen.**
2. **Drehen Sie den Knopf OPEN/CLOSE des Akkueinschubs auf „OPEN“.**
3. **Drücken Sie den Akkuträgerstopper (blau) mit Ihrem Finger wie in der Abbildung gezeigt in Pfeilrichtung.**
   - Achten Sie beim Entriegeln des Akkuträgerstoppers darauf, dass der Akkuträger nach vorne springt.
4. **Nehmen Sie den Akkuträger heraus.**
5. **Setzen Sie die Akkus in den Akkuträger ein, wie in der Abbildung am Akkuträger gezeigt.**
   - Wenn Sie nur einen Akku einsetzen, können Sie ihn in eine beliebige Seite einsetzen.
   - Berühren Sie nicht den Kontakt des Akkuträgers Ⓐ.
   - Halten Sie die Umschalter der Akkuerkennung sauber, um eine Beschädigung zu vermeiden. (Siehe Abbildung A-**16**.)
   - Stellen Sie sicher, dass die Akkus sicher von den Rasten des Akkuträgers gehalten werden. (Siehe Abbildung C-**5**-Ⓑ.)
   - Bringen Sie nur den Akku NP-FW50 am Akkuträger an. Bringen Sie nicht andere Akkus an.
   - Zerlegen Sie den Akkuträger nicht.
   - Wenn Sie zwei Akkus einlegen, verwenden Sie zunächst den mit der geringeren Restladung. Wenn der verwendete Akku erschöpft ist, schaltet das Gerät automatisch zum anderen Akku um.
6. **Bringen Sie den Akkuträger wieder in die Ausgangsposition, indem Sie darauf drücken, bis er mit Klickgeräusch einrastet.**
   - Vergewissern Sie sich, dass der Akkuträgerstopper den Akkuträger in Position hält. Wenn der Akkustopper nicht richtig verriegelt, kann die Kamera möglicherweise die Akkus im Akkuträger nicht richtig erkennen.
   - Wenn kein Akku eingesetzt ist und Sie den Akkuträger schräg in das Gerät hineindrücken, lässt er sich teilweise hineindrücken, verursacht aber Beschädigungen, wenn Sie versuchen, ihn weiter einzudrücken.
     Setzen Sie den Akkuträger horizontal zum Gerät und richtig herum ein. (Siehe Abbildung C-**6**-Ⓒ.)
7. **Schließen Sie die Akkueinschubtür und drehen Sie den Knopf OPEN/CLOSE des Akkueinschubs auf „CLOSE“.**
   - Drehen Sie den Knopf OPEN/CLOSE des Akkueinschubs richtig auf die abgebildete Position.

Hochformataufnahmen

Die Funktionen der Regler und Tasten an diesem Gerät sind mit denen der Bedienelemente am Kameragehäuse identisch.
Schlagen Sie zum Gebrauch dieses Geräts bitte auch in der mit Ihrer Kamera gelieferten Bedienungsanleitung nach.
Wenn Sie dieses Gerät für Hochformataufnahmen verwenden möchten, stellen Sie den Schalter ON/OFF für die Griffsteuerung auf „ON“.
- Der Schalter ON/OFF für die Griffsteuerung dient zum Aktivieren (ON) bzw. Deaktivieren (OFF) der Regler- und Tastenfunktionen.
- Die Taste für die Bedienung der Kamera funktioniert immer, unabhängig von der Einstellung des Schalters ON/OFF für die Griffsteuerung.
- Verwenden Sie zum Ein- (ON) und Ausschalten (OFF) den Schalter POWER an der Kamera. Der Schalter ON/OFF für die Griffsteuerung kann nicht zum Ein- (ON) bzw. Ausschalten (OFF) verwendet werden.
- Die Funktion der AF/MF (Autofokus/manuelle Fokussierung)-Taste /AEL (AE Sperr-)-Taste wird mit der Einstellung der Kamera synchronisiert. Benutzen Sie den AF/MF/AEL-Hebel, um die Funktion zwischen AE/MF und AEL umzuschalten.

Restladungsanzeige

Wenn Sie die beiden Akkus (NP-FW50) in dieses Gerät setzen, erscheint die folgende Anzeige am LCD-Monitor der Kamera. (Die Position der Akkuladeanzeige ist je nach Modus der Kamera unterschiedlich.)
LCD-Monitor (Beispiel)

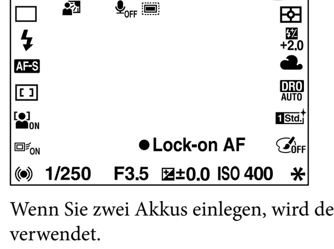

Wenn Sie zwei Akkus einlegen, wird der mit der geringeren Restladung zuerst verwendet.
Die Restladung des verwendeten Akkus wird in Prozent (%) angezeigt.
Die Markierung für den verwendeten Akku ändert sich wie unten gezeigt. Wenn der verwendete Akku leer wird, schaltet das Gerät automatisch auf den nächsten Akku um.

Restliche Akkuladung					
	hoch → niedrig				

Wenn Sie weiter aufnehmen, nachdem die Markierung erscheint, wird dieser Akku verbraucht und das Gerät schaltet automatisch auf den nächsten Akku um.

Hinweise zum Objektiv

- Wenn Sie den Objektivanschlussadapter zum Anbringen des Objektives 70-200mm F2.8G, 70-200mm F2.8 G SSM II, 300mm F2.8G, 300mm F2.8 G SSM II, 500mm F4 GSSM, 70-400mm F4-5.6G SSM oder 70-400mm F4-5.6 G SSM II mit dem Stativring an die Kamera verwenden, drehen Sie den Stativring so, dass der Griff verwendet werden kann.
  Wenn Sie zudem das oben erwähnte Objektiv mit einem Stativ verwenden, verwenden Sie nicht die Stativhalterung dieses Geräts.
- Wenn Sie den Objektivanschlussadapter zum Anbringen des Objektives 70-200mm F2.8G, 70-400mm oder F4-5.6G SSM mit dem Stativring an die Kamera verwenden, funktionieren die folgenden Objektivschalter bei Hochformataufnahmen möglicherweise nicht. Stellen Sie die Schalter vor Hochformataufnahmen quer.
  — Schalter für Fokkusiermodus
  — Schalter für DMF-Modus
  — Fokussierbereichsbegrenzer

Störungsbehebung

Symptom	Abhilfemaßnahme
Sie haben das Gerät an der Kamera angebracht, die Akkus in das Gerät eingesetzt und den Schalter POWER an der Kamera auf ON eingestellt, aber die Kamera funktioniert nicht.	• Vergewissern Sie sich, dass die Akkus geladen sind. • Vergewissern Sie sich, dass der(die) Akku(s) geladen ist(sind). • Entfernen Sie die Akkus aus dem Akkuträger und bringen Sie diese wieder an. • Stellen Sie den Schalter POWER an der Kamera auf OFF, nehmen Sie die Akkus heraus und bringen Sie das Gerät wieder an der Kamera an.
Der Auslöser oder andere Tasten funktionieren nicht.	• Vergewissern Sie sich, dass der Schalter ON/OFF für die Griffsteuerung nicht auf OFF gestellt ist. • Entfernen Sie die Akkus aus dem Akkuträger und bringen Sie diese wieder an. • Stellen Sie den Schalter POWER an der Kamera auf OFF, nehmen Sie die Akkus heraus und bringen Sie das Gerät wieder an der Kamera an.
„Nur für „InfoLITHIUM“-Akkus“ wird angezeigt, obwohl Sie einen oder mehr Originalakkus von Sony verwenden.	• Entfernen Sie die Akkus aus dem Akkuträger und bringen Sie diese wieder an. • Stellen Sie den Schalter POWER an der Kamera auf OFF, nehmen Sie die Akkus heraus und bringen Sie das Gerät wieder an der Kamera an.

Technische Daten

Akku	NP-FW50 7,2 V Gleichstrom
Abmessungen (Ca.)	130 mm × 101 mm × 53 mm (B/H/T)
Gewicht	Ca. 250 g (mit Akkuträger, ohne Akkus)
Betriebstemperatur	0 °C bis 40 °C
Mitgeliefertes Zubehör	Vertikalgriff (1), Akkuträger (1), Anleitungen

Änderungen bei Design und technischen Daten bleiben ohne vorherige Ankündigung vorbehalten.

α und „InfoLITHIUM“ sind Markenzeichen der Sony Corporation.

Nederlands

Voordat u het product gebruikt, moet u deze gebruiksaanwijzing aandachtig doorlezen. Bewaar de gebruiksaanwijzing voor het geval u deze later als referentiemateriaal nodig hebt.

WAARSCHUWING

Om het gevaar van brand of elektrische schokken te verkleinen, mag het apparaat niet worden blootgesteld aan regen of vocht.

Als u lithium-accu's wegdoet, breng dan tape aan over de contactpunten om kortsluiting te vermijden en volg de plaatselijke voorschriften voor het wegdoen van accu’s.

Houd accu's of voorwerpen die kunnen worden ingeslikt uit de buurt van jonge kinderen. Raadpleeg meteen een arts wanneer een voorwerp wordt ingeslikt.

Verwijder accu's onmiddellijk en zet het gebruik stop als...
- het product valt of een botsing krijgt waardoor de binnenkant wordt blootgelegd.
- het product een vreemde geur, warmte of rook vrijgeeft.

Niet demonteren. Het hogevoltagecircuit kan een elektrische schok veroorzaken als de binnenkant van het product wordt aangeraakt.

LET OP

Voor klanten in Europa

Verwijdering van oude elektrische en elektronische apparaten (van toepassing in de Europese Unie en andere Europese landen met gescheiden inzamelingssystemen)
Dit symbool op het product of op de verpakking wijst erop dat dit product niet als huishoudelijk afval mag worden behandeld. Het moet echter naar een inzamelingspunt worden gebracht waar elektrische en elektronische apparatuur wordt gerecycled. Als u ervoor zorgt dat dit product op de correcte manier wordt verwerkt, helpt u mogelijke negatieve gevolgen voor mens en milieu die zouden kunnen veroorzaakt worden in geval van verkeerde afvalbehandeling te voorkomen. Het recycleren van materialen draagt bij tot het behoud van natuurlijke bronnen. Voor meer details in verband met het recyclen van dit product, kan u contact opnemen met de gemeentelijke instanties, de organisatie belast met de verwijdering van huishoudelijk afval of de winkel waar u het product hebt gekocht.

< Kennisgeving voor klanten in de landen waar EU-richtlijnen van toepassing zijn >

Producent: Sony Corporation, 1-7-1 Konan Minato-ku Tokyo, 108-0075 Japan
Voor EU-product conformiteit: Sony Deutschland GmbH,
Hedelfinger Strasse 61, 70327 Stuttgart, Duitsland

Opmerkingen over het gebruik

Voor meer informatie over compatibele cameramodellen van dit apparaat, bezoekt u de Sony-website in uw gebied, of neemt u contact op met uw Sony-dealer of plaatselijke, bevoegde Sony-servicefaciliteit.
Hoewel dit apparaat is ontworpen met stofbestendigheid en spatbestendigheid in gedachten, kan het mogelijk niet alle stof of spatten buiten houden.

Accu's

Uitsluitend "InfoLITHIUM"-accu's* NP-FW50 kunnen worden gebruikt.
U kunt tot twee accu's gelijktijdig aan dit apparaat bevestigen.
Andere "InfoLITHIUM"-accu's* kunnen niet met dit apparaat worden gebruikt.

- Verwijder de accu's uit dit apparaat als u dit apparaat voor langere tijd opbergt.
- Gebruik altijd een echte Sony-accu bij dit apparaat. Laad de accu alleen op met de daarvoor bedoelde acculader.
- Dit apparaat heeft geen laadfunctie. De accu's kan/kunnen niet via dit apparaat opgeladen worden.
- Accu's die in dit apparaat geplaatst zijn, kunnen niet worden opgeladen, zelfs niet als dit apparaat bevestigd is aan een camera die uitgerust is met een oplaadfunctie.

*** Wat is "InfoLITHIUM"?**
De "InfoLITHIUM" is een lithium-ionaccu waarmee gegevens over het accugebruik kunnen worden uitgewisseld met compatibele elektronische apparatuur. Sony raadt u aan om een "InfoLITHIUM"-accu te gebruiken bij elektronische apparatuur met het InfoLITHIUM -logo.

Plaatsen waar u het apparaat beter niet gebruikt of opbergt

Ongeacht of het apparaat wordt gebruikt of opgeborgen, laat het niet achter waar het kan worden blootgesteld aan:
- Extreem hoge temperaturen
  Laat het apparaat niet achter waar het aan rechtstreeks zonlicht kan worden blootgesteld. Vermijd plaatsen zoals het dashboard van een voertuig, en warmtebronnen. De binnenkant van een voertuig kan erg warm worden als de ruiten van het voertuig gesloten zijn in de zomer of als het voertuig in rechtstreeks zonlicht staat. Het apparaat kan vervormen of fouten veroorzaken als het in een voertuig wordt gelaten.
- Sterke trillingen
- Sterke elektromagnetische krachten of stralen
- Overmatig zand of stof

Andere voorzorgsmaatregelen

- Dit apparaat werd ontworpen voor gebruik van 0 ˚C tot 40 ˚C.
- Wanneer u dit apparaat tegelijk met een lensmontageadapter gebruikt, lukt het mogelijk niet om het statief te bevestigen in de statiefschroefopening van de lensadapter. Bevestig in dat geval het statief aan dit apparaat.
- Een snelle, aanzienlijke temperatuurstijging zorgt voor condensatie. Bewaar het apparaat daarom in een plastic zakje en verwijder zoveel mogelijk lucht uit het zakje voordat u het apparaat naar binnen brengt na een lange tijd in de koude. Zodra de temperatuur in het zakje geleidelijk tot kamertemperatuur is gestegen, kunt u het apparaat veilig uit het zakje halen. Deze maatregelen voorkomen een snelle wijziging van de temperatuur van het apparaat en bijgevolg ook de vorming van condensatie.
- Wanneer het apparaat vuil is, mag u het reinigen met een zuivere, droge doek. Vermijd dat dit apparaat in contact komt met alcohol of andere chemische producten.
- Dit apparaat heeft een elektrisch aangesloten signaalcontactpunt met de camera. Als u de accu's plaatst terwijl dit apparaat niet op de camera is aangesloten, kan het apparaat een fout veroorzaken of beschadigd worden door kortsluiting van het contactpunt.
  Zorg er steeds voor dat u de accu's uit het apparaat haalt als u het apparaat op de camera aansluit, het apparaat loskoppelt van de camera of het apparaat apart opbergt.
- Als u een statief aan dit apparaat bevestigt, gebruik er dan een met schroeven die niet langer zijn dan 5,5 mm. Dit apparaat kan niet stevig worden bevestigd op een statief met langere schroeven. Als u dat toch probeert, raakt het apparaat beschadigd.
- Afhankelijk van de positie van de monitor kan er storing optreden tussen de LCD-monitor van de camera en dit apparaat.
- Zorg ervoor dat de acculade vergrendeld is door de acculadestop.
- Wanneer u dit apparaat aan de camera bevestigt of de accu's vervangt, mag de USB-kabel niet aangesloten zijn op de camera.

A Onderdelen identificeren

1 Elektrische contactpunten
2 Insteekbalk
3 Regelknop achteraan
4 Riemhaakje
5 C1 (Custom 1)-knop
6 Sluiterknop
7 Regelknop vooraan
8 Bevestigingsschroef
9 OPEN/CLOSE-knop van het accuhuis
10 Aansluitingspunt voor statief
11 AF/MF (automatisch/handmatig scherpstellen)-knop / AEL (AE-vergrendeling)-knop
12 ON/OFF-schakelaar voor greepcontrole
13 Dekselsleuf van camera-accu
14 Acculade
15 Acculadestop
16 Accudetectieschakelaar

(Vervolg op de ommezijde)

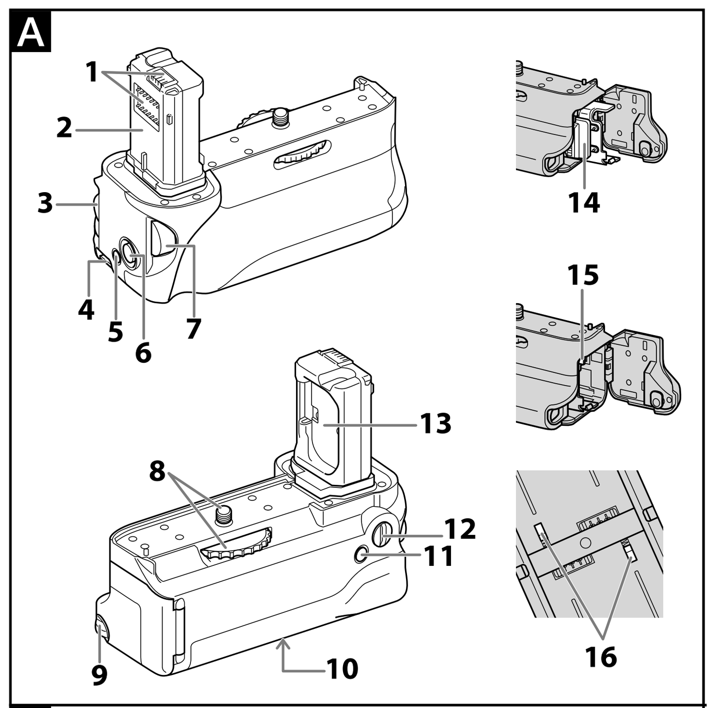

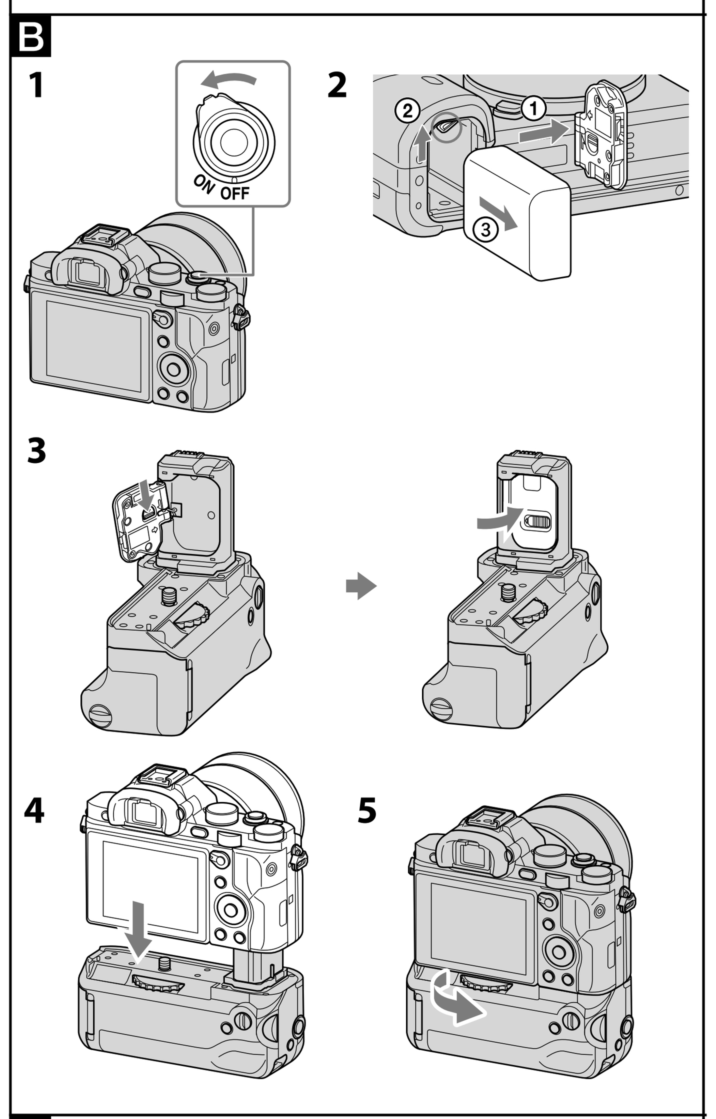

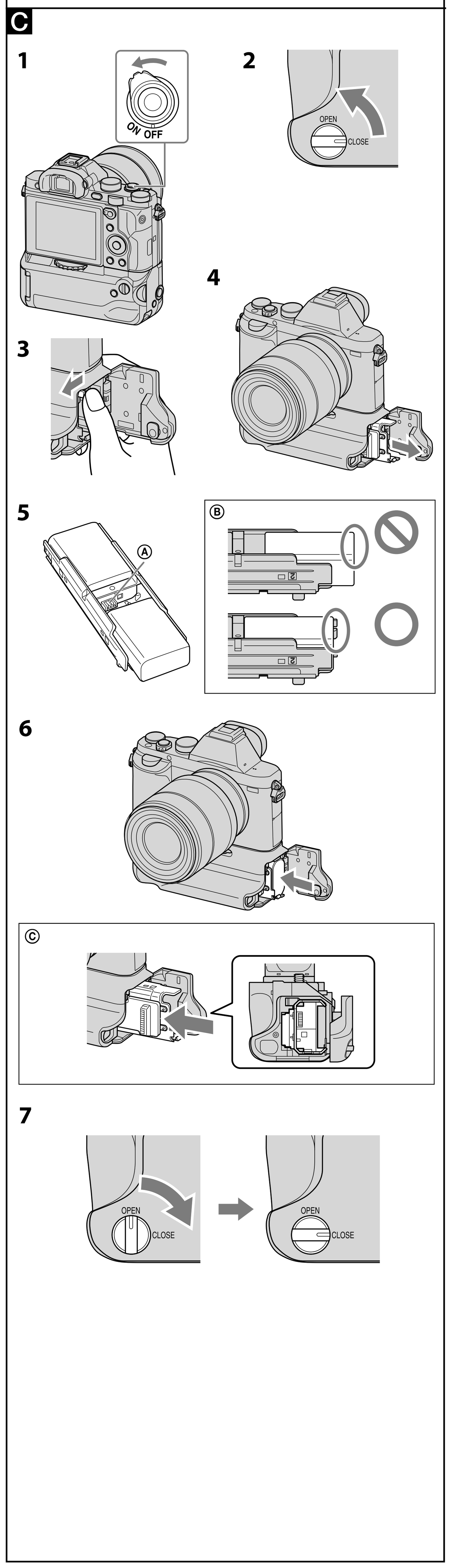

Nederlands

(Vervolg van voorzijde)

B Dit apparaat op een camera aansluiten

1 Zet de POWER-schakelaar van de camera op "OFF".

2 Maak het accudeksel los en verwijder de accu's uit de camera.

3 Plaats het accudeksel van de camera zoals weergegeven stevig in de accudekselsleuf.
- Wanneer u dit apparaat niet gebruikt, dient u het accudeksel steeds aan de camera te bevestigen.
- Verwijder de accu's uit dit apparaat als de accu's zich in het apparaat bevindt/bevinden.

4 Lijn het volgende deel uit voor aansluiting van het apparaat op de camera.
[Dit apparaat]Insteekbalk ⟷ [Camera] Accuvak
[Dit apparaat]Bevestigingsschroef ⟷ [Camera] Schroefgat voor statief

5 Draai aan de bevestigingsschroef om hem te vergrendelen.
- Controleer geregeld of de bevestigingsschroef niet los is tijdens gebruik.
- Controleer nadat u dit apparaat aan de camera bevestigd hebt of alle onderdelen goed op hun plaats zitten.

C De accu's plaatsen

Accu NP-FW50 (1 of 2 vereist)
- NP-FM55H, NP-FM50, NP-FM30, NP-FM500H, NP-FH50 zijn niet beschikbaar bij dit apparaat.
- Denk eraan om de accu's met de aangewezen acculader op te laden voor gebruik.

1 Stel de POWER-schakelaar van de camera in op OFF als u de accu's vervangt terwijl dit apparaat op de camera is bevestigd.

2 Draai de OPEN/CLOSE-knop op het accuhuis naar "OPEN".

3 Druk de acculadestop (blauw) zoals weergegeven met een vinger in de richting van de pijl.
- Als u de vergrendeling van de acculadestop loslaat, zal de acculade uitklappen.

4 Verwijder de acculade.

5 Bevestig de accu's aan de acculade volgens de aanduiding op de acculade.
- Als u een accu plaatst, dient u hem aan een van beide zijden te bevestigen.
- Raak het contactpunt van de acculade niet aan Ⓐ.
- Houd de accudetectieschakelaars proper om schade te voorkomen. (Zie tekening A-**16**.)
- Zorg ervoor dat de accu's stevig op hun plaats gehouden worden door de klemmen van de acculade. (Zie tekening C-**5**-Ⓑ.)
- Bevestig alleen accu NP-FW50 aan de acculade. Bevestig de andere accu's niet.
- Demonteer de acculade niet.
- Als u twee accu's plaatst, plaatst u best eerst de accu met de laagste lading. Als de accu die in gebruik is leegloopt, schakelt het apparaat automatisch over naar de andere accu.

6 Schuif de acculade in de oorspronkelijke positie tot deze vast klikt.
- Zorg ervoor dat de acculade vergrendeld is door de acculadestop. Indien de acculadestop niet goed vergrendelt, kan de camera mogelijk de accu's niet herkennen die zijn bevestigd aan de acculade.
- Als u de acculade met kracht in een hoek in het apparaat plaatst zonder dat er een accu geïnstalleerd is, kunt u de lade gedeeltelijk plaatsen maar zult u het apparaat beschadigen als u de lade verder inbrengt.
  Plaats de acculade in horizontale positie en in de juiste richting in het apparaat. (Zie tekening C-**6**-Ⓒ.)

7 Sluit de klep van het accuvakje en draai de OPEN/CLOSE-knop van het accuvakje naar "CLOSE".
- Draai de OPEN/CLOSE-knop van het accuvakje goed in de afgebeelde positie.

Verticale beelden opnemen

De bediening van de knoppen en toetsen van het apparaat is dezelfde als die voor de camera zelf.
Nadere bijzonderheden vindt u in de gebruiksaanwijzing van uw camera bij gebruik van dit apparaat.
Stel de ON/OFF-schakelaar van de greepcontrole in op "ON" als u het apparaat in de verticale richting gebruikt.
- De ON/OFF-schakelaar van de greepcontrole stelt de regelknop- en knopfuncties in op ON en OFF.
- Ongeacht de positie van de ON/OFF-schakelaar van de greepcontrole, werkt de bedieningsknop van de camera altijd.
- Stel de camera in op ON en OFF met de POWER-schakelaar van de camera. De ON/OFF-schakelaar van de greepcontrole kan de camera niet op ON en OFF instellen.
- De functie van de AF/MF (automatisch/handmatig scherpstellen)-knop / AEL (AE-vergrendeling)-knop is gesynchroniseerd met de instelling van de camera. Gebruik de AF/MF/AEL-hendel om te schakelen tussen AE/MF en AEL.

Indicator voor resterende acculading

Wanneer u twee accu's (NP-FW50) in dit apparaat plaatst, wordt de volgende aanduiding weergegeven op de LCD-monitor van de camera (de positie van de aanduiding voor resterende acculading verschilt afhankelijk van de stand van de camera).

LCD-monitor (voorbeeld)

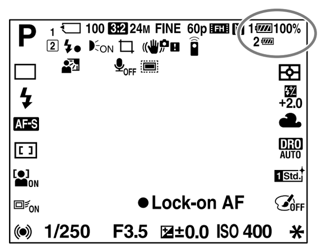

Van de twee accu's zal deze met de minste stroom het eerst worden gebruikt.
Het resterende accuvermogen van de accu in gebruik, wordt weergegeven als een percentage (%).
Het teken van de accu in gebruik, wijzigt zoals hieronder wordt weergegeven. Als de accu die in gebruik is leegloopt, schakelt het apparaat automatische over naar de volgende accu.

Resterende acculading					
	hoog → laag				

Als u kort na het verschijnen van het -teken nog beelden opneemt, zal de accu leeglopen en schakelt het apparaat automatisch over naar de volgende accu.

Opmerkingen over de lens

- Wanneer u de lensmontageadapter gebruikt om de 70-200mm F2.8G-, 70-200mm F2.8 G SSM II-, 300mm F2.8G-, 300mm F2.8 G SSM II-, 500mm F4 GSSM-, 70-400mm F4-5.6G SSM- of 70-400mm F4-5.6 G SSM II-lens met de montagekraag voor het statief te bevestigen aan de camera, draait u de montagekraag voor het statief naar een positie zodat u de greep kunt gebruiken. Als u bovendien de hierboven vermelde lens gebruikt in combinatie met een statief, mag u de statiefopening van dit apparaat niet gebruiken.
- Wanneer u de lensmontageadapter gebruikt om de 70-200mm F2.8G-, 70-400mm- of F4-5.6G SSM-lens met de montagekraag voor het statief te bevestigen aan de camera, werken de volgende lensschakelaars mogelijk niet bij het maken van verticale opnames. Zet deze in de horizontale positie, voordat u verticale opnamen maakt.
  — Scherpstelknop
  — DMF-functieknop
  — Begrenzer voor scherpstellingsbereik

Problemen oplossen

Probleem	Oplossing
De camera werkt niet, zelfs nadat het apparaat op de camera is aangesloten, de accu's in het apparaat is/zijn ingevoerd en de POWER-schakelaar van het apparaat op ON is ingesteld.	• Controleer of de bevestigingsschroef van het apparaat stevig vastzit. • Controleer of de accu's is/zijn opgeladen. • Verwijder de accu's uit de acculade en plaats ze terug. • Stel de POWER-schakelaar van de camera in op OFF, verwijder de accu's en bevestig het apparaat opnieuw op de camera.
De sluitertoets of andere bedieningsknoppen werken niet.	• Controleer of de ON/OFF-schakelaar voor greepcontrole niet staat ingesteld op OFF. • Verwijder de accu's uit de acculade en plaats ze terug. • Stel de POWER-schakelaar van de camera in op OFF, verwijder de accu's en bevestig het apparaat opnieuw op de camera.
"Alleen voor "InfoLITHIUM"-accu wordt weergegeven, hoewel echte Sony-accu's wordt/worden gebruikt.	• Verwijder de accu's uit de acculade en plaats ze terug. • Stel de POWER-schakelaar van de camera in op OFF, verwijder de accu's en bevestig het apparaat opnieuw op de camera.

Technische gegevens

Accu	NP-FW50 DC 7,2 V
Afmetingen (Ongeveer)	130 mm × 101 mm × 53 mm (b/h/d)
Gewicht	Ongeveer 250 g (inclusief acculade, exclusief de accu's)
Werkingstemperatuur	0 °C tot 40 °C
Bijgeleverde toebehoren	Verticale greep (1), Acculade (1), handleiding en documentatie

Wijzigingen in ontwerp en technische gegevens voorbehouden, zonder kennisgeving.

α en "InfoLITHIUM" zijn handelsmerken van Sony Corporation.

Svenska

Läs noga igenom bruksanvisningen för att lära känna produkten och hur du använder den. Spara sedan bruksanvisningen – du kan behöva den som referens i framtiden.

VARNING!

Utsätt inte kameran för regn eller fukt eftersom det kan medföra risk för brand eller elstötar.

Tejpa över litiumbatteriets poler för att undvika kortslutning när du omhändertar batterier, och följ gällande föreskrifter för omhändertagande av batterier.

Håll batterier och saker som kan sväljas utom räckhåll för små barn. Kontakta doktorn omedelbart om ett föremål sväljs.

Avlägsna batterierna omedelbart och upphör att använda dem om...
- produkten tappas eller utsätts för en stöt och dess inre exponeras.
- produkten avger en märklig lukt, värme eller rök.

Ta inte isär produkten. Elstötar kan uppstå om en högspänningskrets inuti produkten rörs vid.

VARNING!

För kunder i Europa

Omhändertagande av gamla elektriska och elektroniska produkter (Användbar i den Europeiska Unionen och andra Europeiska länder med separata insamlingssystem)
Symbolen på produkten eller emballaget anger att produkten inte får hanteras som hushållsavfall. Den skall i stället lämnas in på uppsamlingsplats för återvinning av el- och elektronikkomponenter. Genom att säkerställa att produkten hanteras på rätt sätt bidrar du till att förebygga eventuella negativa miljö- och hälsoeffekter som kan uppstå om produkten kasseras som vanligt avfall. Återvinning av material hjälper till att bibehålla naturens resurser. För ytterligare upplysningar om återvinning bör du kontakta lokala myndigheter eller sophämtningstjänst eller affären där du köpte varan.

< Anmärkning för kunder i de länder som följer EU-direktiv >

Tillverkare: Sony Corporation, 1-7-1 Konan Minato-ku Tokyo, 108-0075 Japan
För EU:s produktöverensstämmelse: Sony Deutschland GmbH, Hedelfinger Strasse 61, 70327 Stuttgart, Tyskland

Bruksanvisning

För mer information om kompatibla kameramodeller för denna enhet, besök webbplatsen för Sony i ditt område, eller kontakta din Sony-återförsäljare eller närmaste auktoriserade Sony-serviceverkstad.
Även om denna enhet är avsedd att vara dammsäker och stänksäker, kan det hända att den inte stänger ute damm eller stänk fullständigt.

Batteripaket

Endast "InfoLITHIUM"-batteripaket* NP-FW50 kan användas.
Du kan sätta i upp till två batteripaket i denna enhet samtidigt.
Andra "InfoLITHIUM"-batteripaket* kan inte användas med denna enhet.
- Ta ur batteripaketen från denna enhet när denna enhet ska förvaras under en längre tid.
- Använd alltid ett äkta Sony-batteripaket med denna enhet. Batteriet får endast laddas med den avsedda batteriladdaren.
- Denna enhet har ingen batteriladdningsfunktion. Det går inte att ladda batteriet med denna enhet.
- Ett batteri som sitter i denna enhet kan inte laddas, även om enheten är ansluten till en kamera som har en laddningsfunktion.

*** Vad är "InfoLITHIUM"?**
"InfoLITHIUM" är ett litiumbatteri som kan utbyta information om t.ex. batteriförbrukningen med kompatibel elektronisk utrustning. Sony rekommenderar att du använder ett "InfoLITHIUM"-batteri med elektronisk utrustning som är märkt med InfoLITHIUM.

Platser som ska undvikas för användning och förvaring

Oavsett om enheten används eller förvaras ska den inte lämnas där den kan utsättas för:
- Extremt höga temperaturer
  Lämna inte denna enhet där den kan utsättas för direkt solljus; undvik platser som instrumentbrädan eller nära värmekällor. Det kan bli mycket varmt inuti ett fordon på sommaren om fönstren är stängda eller om fordonet står i solen. Enheten kan deformeras eller uppvisa funktionsfel om den lämnas inuti ett fordon.
- Kraftiga vibrationer
- Stark elektromagnetism eller strålning
- Mycket sand eller damm

Övriga försiktighetsåtgärder

- Denna enhet har utvecklats för användning mellan 0 °C och 40 °C.
- När du använder denna enhet och en objektivmonteringsadapter samtidigt kanske det inte går att montera stativet i objektivadapterns stativskruvhål. Montera i sådana fall stativet på denna enhet.
- En snabb och dramatisk temperaturhöjning orsakar kondensbildning. Därför ska enheten förseglas i en plastpåse, med så lite luft som möjligt, innan den tas in efter att ha befunnit sig i kylan en längre tid. När temperaturen i påsen har stigit gradvis, och nått rumstemperaturen, kan du på ett säkert sätt ta ut enheten ur påsen. Detta förfarande förhindrar att enhetens temperatur ändras för snabbt, och förebygger därmed kondensbildning.
- När enheten är smutsig kan den rengöras med en ren och torr trasa. Låt den inte komma i kontakt med alkohol eller andra kemikalier.
- Denna enhet har en elektriskt kopplad signalkontaktpunkt med kameran.
  Om batteripaketet sätts i då enheten inte är monterad på kameran, kan tekniskt fel uppstå i enheten eller så kan den skadas av en kortslutning vid kontaktpunkten.
  Se till att ta ut batteripaketet från denna enhet, när denna enhet monteras på kameran, tas av kameran eller när denna enhet förvaras separat.
- När enheten ska monteras på ett stativ, använd då ett stativ med en skruv som är högst 5,5 mm. Den här enheten kan inte fästas ordentligt på ett stativ med långa skruvar. Om du ändå försöker göra det kommer enheten att skadas.
- Störning kan ske mellan kamerans LCD-skärm och denna enhet beroende på skärmens läge.
- När du ansluter den här enheten till kameran eller byter batteriet, ska du inte ansluta USB-kabeln till kameran.

A Delarnas namn

1 Elektriska kontakter
2 Styrskena
3 Bakre kontrollreglage
4 Remögla
5 C1-knapp (anpassad 1)
6 Utlösare
7 Främre kontrollreglage
8 Fästskruv
9 Batterikammarens OPEN/CLOSE-vred
10 Stativfäste
11 AF/MF-knapp (autofokus/manuell fokus)/AEL-knapp (AE-lås)
12 Vertikalgreppets ON/OFF-omkopplare
13 Batterilockspår
14 Batteriplatta
15 Batterispärr
16 Batteriavkänningsbrytare

B Hur enheten monteras på kameran

1 Ställ kamerans strömbrytare POWER på "OFF".

2 Ta bort batterilocket, ta sedan bort batteriet ur kameran.

3 Sätt tillbaka kamerans batterilock ordentligt över batterifacket enligt bilden.
- Se till så att batterilocket sitter på kameran, när enheten inte ska användas.
- Om det sitter batteripaket i denna enhet, ta ut batteripaketen ur enheten.

4 Rikta in följande delar för att montera denna enhet på kameran.
[Denna enhet] Styrskena ⟷ [Kamera] Batteriinsättningsfack
[Denna enhet] Fästskruv ⟷ [Kamera] Stativfästeshål

5 Vrid fästskruven för att låsa den.
- Bekräfta regelbundet under användning att fästskruven inte har lossnat.
- Se till så att alla delar sitter säkert på plats efter att du anslutit denna enhet till kameran.

C Isättning av batteripaket

Batteripaket NP-FW50 (1 eller 2 krävs)
- NP-FM55H, NP-FM50, NP-FM30, NP-FM500H, NP-FH50 kan inte användas.
- Se till att ladda upp batteripaketen med specificerad batteriladdare före användning.

1 När batteripaketen byts med enheten monterad på kameran, ställ kamerans strömbrytare POWER på OFF.

2 Vrid batterikammarens OPEN/CLOSE-vred till "OPEN".

3 Tryck på batterispärren (blå) med ditt finger i pilens riktning enligt bilden.
- Var försiktig så att inte batteriplattan hoppar ut när du frigör batterispärren.

4 Ta ut batteriplattan.

5 Fäst batteripaketen på batteriplattan enligt anvisningarna på batteriplattan.
- När endast ett batteri ska sättas i, spelar det ingen roll på vilken sida det sätts i.
- Vidrör inte kontakterna på batteriplattan Ⓐ.
- Håll batteridetekteringskontakterna rena för att undvika skada. (Se illustration A-**16**.)
- Se till så att batteriet sitter ordentligt på plats i batteriplattans hakar. (Se illustration C-**5**-Ⓑ.)
- Endast batteripaketet NP-FW50 kan fästas på batteriplattan. Fäst inga andra batteripaket.
- Ta inte isär batteriplattan.
- När två batteripaket är isatta, börja med det som har minst ström. När det förbrukade batteripaketets batterikapacitet tar slut växlar enheten automatiskt till det andra batteripaketet.

6 Skjut in batteriplattan i dess ursprungsläge genom att trycka på den tills den snäpper fast.
- Se till att batterifackets stopp låser batterifacket. Om batterispärren inte låses ordentligt, kanske kameran inte korrekt identifierar batteripaketet/batteripaketen monterade på batteriplattan.
- Om batteriplattan med våld skjuts in snett i enheten utan något batteri monterat, kan den skjutas in halvvägs, men du kommer att skada enheten om du skjuter in den ytterligare.
  För in batteriplattan rakt och i rätt riktning. (Se illustration C-**6**-Ⓒ.)

7 Stäng batterikammarluckan och rotera batterikammarens OPEN/CLOSE-vred till "CLOSE".
- När luckan stängs ska batterikammarens OPEN/CLOSE-vred vridas till angivet läge.

Tagning av vertikala bilder

Funktionerna för denna enhets reglage och knappar är de samma som dem på kameran.
Vid användning av denna enhet, se även brukanvisningen som medföljde kameran.
När denna enhet används i vertikal ställning, ställ vertikalgreppets ON/OFF-omkopplare till "ON".
- Vertikalgreppets ON/OFF-omkopplare används för att ställa ratt- och knappfunktioner på ON och OFF.
- Oavsett i vilket läge vertikalgreppets ON/OFF-omkopplare är ställt, fungerar alltid kamerans styrknappar.
- Slå på och av strömmen (ON och OFF) med kamerans strömbrytare POWER. Det går inte att slå på och av strömmen (ON och OFF) med vertikalgreppets ON/OFF-omkopplare.
- Funktionen för AF/MF-knappen (autofokus/manuell fokus)/AEL-knappen (AE-lås) synkroniseras med kamerans inställningar. Använd AF/MF/AEL-spaken för att växla funktionen mellan AE/MF och AEL.

Indikator för batteriladdning

När du sätter i de två batterierna (NP-FW50) i enheten, visas följande indikator på kamerans LCD-skärm. (Batteriindikatorns läge kan variera beroende på kameraläget.)

LCD-skärm (exempel)

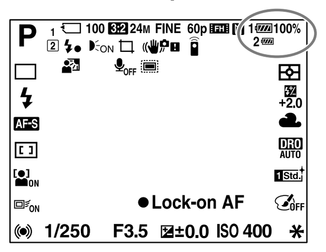

Av de två batteripaketen, används det med minst laddning först.
Den återstående batterinivån i batteripaketet som används visas som procenttal (%).
Symbolen för det batteripaket som är i bruk ändras såsom visas nedan. När batteripaketet som används tar slut, växlar enheten automatiskt till nästa batteripaket.

Återstående batterikapacitet					
	hög → låg				

Om du fortsätter att fotografera ett tag efter att -symbolen visas, tar det batteripaketet slut och enheten växlar automatiskt till nästa batteripaket.

Anmärkningar om objektivet

- När objektivmonteringsadaptern används monterad på kameran med objektivet 70-200mm F2.8G, 70-200mm F2.8 G SSM II , 300mm F2.8G, 300mm F2.8 G SSM II, 500mm F4 GSSM, 70-400mm F4-5.6G SSM eller 70-400mm F4-5.6 G SSM II med stativkragen, vrid då stativkragen till det läge i vilket greppet kan användas.
  Om du använder objektivet som nämns ovan med ett stativ, bör du inte använda denna enhets stativfäste.
- När objektivmonteringsadaptern används monterad på kameran med objektivet 70-200mm F2.8G, 70-400mm eller F4-5.6G SSM med stativkragen, kan det hända att följande objektivbrytare inte fungerar vid vertikal fotografering. Före vertikal fotografering ställer du in dem till det horisontella läget.
  — Fokuslägesomkopplare
  — DMF-lägesomkopplare
  — Fokusräckviddsbegränsare

Felsökning

Symptom	Åtgärd
Kameran fungerar inte även efter att enheten har monterats på kameran, batteripaketet satts i, och kamerans strömbrytare POWER ställts på ON.	• Kontrollera att enhetens fästskruv är ordentligt åtdragen. • Kontrollera att batteripaket är laddat. • Ta bort batteriet från batteriplattan och sätt sedan tillbaka det. • Ställ in kamerans strömbrytare POWER på OFF, ta ur batteripaketet, och montera åter enheten på kameran.
Utlösaren och övriga funktionsknappar fungerar inte.	• Kontrollera att vertikalgreppets ON/OFF-omkopplare står på OFF. • Ta bort batteriet från batteriplattan och sätt sedan tillbaka det. • Ställ in kamerans strömbrytare POWER på OFF, ta ur batteripaketet, och montera åter enheten på kameran.
"Bara för "InfoLITHIUM"-batteri" visas även om äkta Sony-batteripaket används.	• Ta bort batteriet från batteriplattan och sätt sedan tillbaka det. • Ställ in kamerans strömbrytare POWER på OFF, ta ur batteripaketet, och montera åter enheten på kameran.

Specifikationer

Batteripaket	NP-FW50 DC7,2V
Storlek (Ca.)	130 mm × 101 mm × 53 mm (b/h/d)
Vikt	Ca. 250 g (omfattar batteriplatta, men ej batteripaket)
Driftstemperatur	0°C till 40°C
Inkluderade artiklar	Batterigrepp (1), batteriplatta (1), uppsättning tryckt dokumentation

Utförande och specifikationer kan ändras utan föregående meddelande.

α och "InfoLITHIUM" är varumärken som tillhör Sony Corporation.

Italiano

Prima di utilizzare il prodotto, leggere attentamente il presente manuale e conservarlo per eventuali riferimenti futuri.

AVVERTENZA

Per ridurre il pericolo di incendi o scosse elettriche, non esporre l'apparecchio alla pioggia o all'umidità.

Applicare del nastro adesivo sui contatti della batteria da smaltire onde evitare cortocircuiti; attenersi alle disposizioni locali per lo smaltimento della batteria.

Tenere le batterie o gli oggetti che possono essere ingeriti lontano dalla portata dei bambini. Consultare immediatamente un medico in caso di ingestione di un oggetto.

Rimuovere immediatamente le batterie e interrompere l'utilizzo del prodotto nei seguenti casi:
- Il prodotto è caduto o ha subito un urto che ha provocato l'esposizione delle parti interne.
- Il prodotto emette uno strano odore, calore o fumo.

Non smontare. Il contatto con il circuito ad alta tensione all'interno del prodotto può dare luogo a scosse elettriche.

AVVERTENZA

Per i clienti in Europa

Trattamento del dispositivo elettrico o elettronico a fine vita (applicabile in tutti i paesi dell'Unione Europea e in altri paesi europei con sistema di raccolta differenziata)
Questo simbolo sul prodotto o sulla confezione indica che il prodotto non deve essere considerato come un normale rifiuto domestico, ma deve invece essere consegnato ad un punto di raccolta appropriato per il riciclo di apparecchi elettrici ed elettronici. Assicurandovi che questo prodotto sia smaltito correttamente, voi contribuirete a prevenire potenziali conseguenze negative per l'ambiente e per la salute che potrebbero altrimenti essere causate dal suo smaltimento inadeguato. Il riciclaggio dei materiali aiuta a conservare le risorse naturali. Per informazioni più dettagliate circa il riciclaggio di questo prodotto, potete contattare l'ufficio comunale, il servizio locale di smaltimento rifiuti oppure il negozio dove l'avete acquistato. In caso di smaltimento abusivo di apparecchiature elettriche e/o elettroniche potrebbero essere applicate le sanzioni previste dalla normativa applicabile (valido solo per l'Italia).

< Avviso per i clienti residenti nei paesi che applicano le direttive UE >

Produttore: Sony Corporation, 1-7-1 Konan Minato-ku Tokyo, 108-0075 Giappone
Per la conformità del prodotto in ambito UE: Sony Deutschland GmbH, Hedelfinger Strasse 61, 70327 Stuttgart, Germania

Note sull'utilizzo

Per informazioni dettagliate sui modelli di fotocamera compatibili, visitare il sito web Sony della propria area, oppure rivolgersi al proprio rivenditore Sony o al centro assistenza autorizzato Sony di zona.
Sebbene l'unità sia stata progettata per resistere alla polvere e agli spruzzi, potrebbe non essere totalmente impermeabile ad essi.

Blocchi batteria

Possono essere utilizzati solo blocchi batteria "InfoLITHIUM"* NP-FW50.
È possibile applicare all'unità fino a due blocchi batteria contemporaneamente.
Con questa unità non è possibile utilizzare blocchi batteria "InfoLITHIUM"* diversi.
- Rimuovere i blocchi batteria dall'unità quando deve essere riposta per lungo tempo.
- Con questa impugnatura si devono usare esclusivamente le batterie Sony, che devono essere caricate esclusivamente con il caricabatteria del tipo specificato.
- La presente unità non dispone di una funzione di caricabatteria. Non è possibile caricare il blocco o i blocchi batteria tramite questa unità.
- Il blocco batterie inserito nell'unità non può essere caricato, anche se l'unità è fissata su una fotocamera dotata di funzione di ricarica.

*** Che cos'è "InfoLITHIUM"?**
Per "InfoLITHIUM" si intendono i blocchi batteria agli ioni litio in grado di scambiare dati relativi al consumo della batteria con dispositivi elettronici compatibili. Sony consiglia i blocchi batteria "InfoLITHIUM" con i dispositivi elettronici che presentano il contrassegno InfoLITHIUM.

Ambienti in cui evitare l'uso e la conservazione dell'unità

Durante l'uso o quando si intende riporre l'unità, evitare di lasciarla in ambienti esposti a:
- Temperature particolarmente alte
  Non lasciare l'unità in luoghi esposti alla luce diretta del sole, ad esempio i cruscotti, o nelle vicinanze di fonti di calore. La parte interna del veicolo può surriscaldarsi se i finestrini del mezzo vengono lasciati chiusi d'estate o se il veicolo è posteggiato al sole. L'unità può deformarsi o subire problemi di funzionamento se viene lasciata all'interno di un veicolo.
- Vibrazioni eccessive
- Forte elettromagnetismo o raggi
- Sabbia o polvere eccessiva

Altre precauzioni

- L'unità è progettata per l'utilizzo a temperature comprese tra 0 °C e 40 °C.
- Quando si utilizza questa unità e un adattatore dell'attacco dell'obiettivo contemporaneamente, potrebbe non risultare possibile fissare il treppiede al foro della vite del treppiede dell'adattatore dell'obiettivo. In tal caso, fissare il treppiede a questa unità.
- Un aumento rapido e intenso della temperatura può causare la formazione di condensa. Per impedirlo sigillare l'unità in un sacchetto di plastica e rimuovere la maggior quantità d'aria dal sacchetto prima di portare l'unità in un ambiente caldo dopo averla lasciata in un luogo freddo per lungo tempo. Quando la temperatura nel sacchetto è gradualmente aumentata fino a raggiungere la temperatura dell'ambiente interno, è possibile togliere l'unità dal sacchetto. Queste procedure impediscono che l'unità subisca cambiamenti di temperatura rapidi, prevenendo così la formazione di condensa.
- Quando l'unità è sporca può essere pulita con un panno morbido e asciutto. Evitare il contatto dell'unità con alcool o altre sostanze chimiche.
- L'unità ha un punto di contatto del segnale collegato elettricamente alla fotocamera.
  Se i blocchi batteria vengono caricati quando l'unità non è collegata alla fotocamera, l'unità potrebbe incorrere in problemi di funzionamento o essere danneggiata da un corto circuito del punto di contatto.
  Quando si collega l'unità alla fotocamera, la si scollega o la si conserva separatamente, assicurarsi di rimuovere dall'unità i blocchi batteria.
- In caso d'uso dell'impugnatura su un treppiede la si deve fissare con una vite di lunghezza non superiore a 5,5 mm. Viti più lunghe non permettono di fissarvela in modo sicuro. In tal caso potrebbe inoltre danneggiarsi.
- Si potrebbero verificare interferenze tra il monitor LCD della fotocamera e questa unità, a seconda della posizione del monitor.
- Quando si collega l'unità alla fotocamera o si sostituiscono i blocchi batteria, non collegare il cavo USB alla fotocamera.

A Identificazione dei componenti

1 Contatti elettrici
2 Barra guida
3 Manopola di controllo posteriore
4 Gancio per fascetta
5 Tasto C1 (Personalizzato 1)
6 Pulsante a scatto
7 Manopola di controllo anteriore
8 Vite di fissaggio
9 Manopola OPEN/CLOSE vano batteria
10 Attacco per treppiede
11 Tasto AF/MF (Messa a fuoco automatica/manuale) /Tasto AEL (Blocco AE)
12 Interruttore ON/OFF per controllo impugnatura
13 Alloggiamento coperchio batteria fotocamera
14 Vassoio batteria
15 Fermo vassoio batteria
16 Interruttore rilevamento batteria

B Come si attacca l'unità alla fotocamera

1 Portare l'interruttore di accensione POWER della fotocamera su "OFF".

2 Staccare il coperchio della batteria, quindi rimuovere il blocco o i blocchi batteria dalla fotocamera.

3 Fissare saldamente il coperchio della batteria della fotocamera all'alloggiamento del coperchio della batteria, come illustrato.
- Quando l'unità non è in uso, assicurarsi di collocare il coperchio della batteria sulla fotocamera.
- Rimuovere gli eventuali blocchi batteria inseriti nell'unità.

4 Per collegare l'unità alla fotocamera allineare le seguenti parti:
[Unità] Barra guida ⟷ [Fotocamera] Slot di inserimento della batteria
[Unità] Vite di fissaggio ⟷ [Fotocamera] Foro per attacco del treppiede

5 Ruotare la vite di fissaggio per bloccare l'unità.
- Controllare periodicamente che la vite di fissaggio non si allenti a seguito dell'utilizzo.
- Dopo aver fissato l'unità alla fotocamera, accertarsi che tutte le parti siano assicurate al loro posto.

C Inserimento dei blocchi batteria

Blocco batteria NP-FW50 (sono richiesti uno o due blocchi)
- Con questa unità non sono disponibili i blocchi batteria NP-FM55H, NP-FM50, NP-FM30, NP-FM500H, NP-FH50.
- Prima dell'uso caricare i blocchi batteria con il caricabatteria specificato.

1 Quando si sostituiscono i blocchi batteria mantenendo l'unità collegata alla fotocamera, portare l'interruttore di accensione POWER della fotocamera su OFF.

2 Ruotare la manopola OPEN/CLOSE del vano batteria e portarla in posizione "OPEN".

3 Premere il fermo del vassoio del blocco batteria (blu) con un dito seguendo la direzione indicata dalla freccia.
- Quando il fermo del vassoio del blocco batteria viene rilasciato, fare attenzione alla fuoriuscita del vassoio del blocco batteria.

4 Rimuovere il vassoio del blocco batteria.

5 Installare i blocchi batteria sul relativo vassoio rispettando le indicazioni sul vassoio stesso.
- Fissare il blocco batteria su entrambi i lati.
- Non toccare il terminale del vassoio del blocco batteria Ⓐ.
- Tenere puliti gli interruttori rilevamento batteria per evitare danni. (vedi illustrazione A-**16**.)
- Accertarsi che il blocco batteria sia assicurato saldamente dai gancetti del vano del blocco batteria. (vedi illustrazione C-**5**-Ⓑ.)
- Nel vassoio installare solamente il blocco batteria NP-FW50. Non installare altri tipi di blocchi batteria.
- Non smontare il vassoio del blocco batteria.
- Quando si inseriscono due blocchi batteria, iniziare sempre da quello con potenza inferiore. Quando la capacità di un blocco batteria si esaurisce, l'unità passa automaticamente al secondo blocco batteria.

6 Inserire il vassoio batteria nella posizione originale premendo fino ad udire uno scatto.
- Accertarsi che il fermo del vassoio del blocco batteria blocchi il vassoio del blocco batteria. Se il fermo del blocco batteria non si chiude adeguatamente, la fotocamera potrebbe non riconoscere correttamente i blocchi batteria applicati al vassoio batteria.
- Se si spinge con forza il vassoio del blocco batteria nell'unità in modo angolato quando non è installato alcun blocco batteria, questo entrerà parzialmente, ma se si continua a inserirlo si danneggerà l'unità.
  Inserire il vassoio del blocco batteria in posizione orizzontale rispetto all'unità e nella direzione corretta. (vedi illustrazione C-**6**-Ⓒ.)

7 Per chiudere lo sportello del vano batteria portare la manopola del vano batteria OPEN/CLOSE in posizione "CLOSE".
- Portare la manopola OPEN/CLOSE del vano batteria nella posizione corretta come illustrato in figura.

Ripresa di immagini verticali

Il funzionamento di manopole e tasti dell'unità corrisponde a quello dei controlli sul corpo della fotocamera.
Prima di montare l'impugnatura sulla fotocamera si prega di consultare le istruzioni per l'uso di quest'ultima.
Per utilizzare l'unità con orientamento verticale, portare l'interruttore ON/OFF di controllo dell'impugnatura su "ON".
- L'interruttore ON/OFF di controllo impugnatura mette le funzioni manopola e tasto in modalità ON e OFF.
- Indipendentemente dalla posizione dell'interruttore ON/OFF di controllo impugnatura, il tasto di funzionamento della fotocamera è sempre in funzione.
- Con l'interruttore POWER della fotocamera accendere e spegnere l'alimentazione sulle posizioni ON e OFF. L'interruttore ON/OFF di controllo impugnatura non consente di mettere l'alimentazione in modalità ON e OFF.
- La funzione del tasto AF/MF (Messa a fuoco automatica/manuale) / tasto AEL (Blocco AE) è sincronizzata con l'impostazione della fotocamera. Utilizzare la leva AF/MF/AEL per selezionare la funzione passando da AE/MF ad AEL e viceversa.

Indicatore di carica residua della batteria

Quando si inseriscono i due blocchi batteria (NP-FW50) nell'unità, sul monitor LCD della fotocamera viene visualizzata la seguente indicazione. (La posizione della spia di carica della batteria varia a seconda del modello di fotocamera.)

Monitor LCD (esempio)

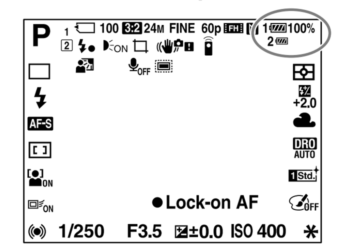

Tra i due blocchi batteria utilizzare per primo quello che ha meno carica.
Il livello rimanente del blocco batteria in uso è indicato da un valore percentuale (%).
Il simbolo del blocco batteria in uso cambia come mostrato di seguito. Quando la carica del blocco batteria in uso si esaurisce, l'unità passa automaticamente al blocco batteria successivo.

Capacità residua della batteria					
	alta → bassa				

Se si continua a riprendere immagini ancora per un breve periodo dopo la comparsa del simbolo , la carica del blocco batteria si esaurisce e l'unità passa automaticamente al blocco batteria successivo.

Note relative all'obiettivo

- Se si utilizza un anello adattatore per montare gli obiettivi 70-200mm F2.8G, 70-200mm F2.8 G SSM II, 300mm F2.8G, 300mm F2.8 G SSM II, 500mm F4 GSSM, 70-400mm F4-5.6G SSM o 70-400mm F4-5.6 G SSM II con l'anello per montare il treppiede alla fotocamera, girare l'anello per montare il treppiede su una posizione che permetta di usare l'impugnatura.
  Inoltre, quando si utilizzano gli obiettivi elencati sopra con il treppiede, non usare l'attacco del treppiede dell'unità.
- Se si utilizza un anello adattatore per montare gli obiettivi 70-200mm F2.8G, 70-400mm o F4-5.6G SSM con l'anello adattatore per montare il treppiede alla fotocamera, i interruttori dei seguenti obiettivi potrebbero non funzionare per le riprese in verticale. Prima di eseguire riprese in verticale, impostarli in posizione orizzontale.
  — Interruttore di selezione del modo della messa a fuoco
  — Interruttore di selezione del modo DMF
  — Limitatore della gamma di messa a fuoco

Risoluzione dei problemi

Sintomo	Soluzione
Se nonostante l'unità sia collegata alla fotocamera, i blocchi batteria siano inseriti nell'unità e l'interruttore POWER si trovi in posizione ON la fotocamera non funziona.	• Controllare che la vite di fissaggio dell'unità sia saldamente serrata. • Controllare che i blocchi batteria siano carichi. • Rimuovere il blocco batteria dal vassoio del blocco batteria, poi rimontarlo. • Portare l'interruttore POWER della fotocamera in posizione OFF, rimuovere i blocchi batteria e collegare di nuovo l'unità alla fotocamera.
Il pulsante a scatto o gli altri pulsanti operativi non funzionano.	• Controllare che l'interruttore ON/OFF del controllo impugnatura non sia posizionato su OFF. • Rimuovere il blocco batteria dal vassoio del blocco batteria, poi rimontarlo. • Portare l'interruttore POWER della fotocamera in posizione OFF, rimuovere i blocchi batteria e collegare di nuovo l'unità alla fotocamera.
Viene visualizzato "Soltanto per batteria "InfoLITHIUM"" anche se si stanno utilizzando blocchi batteria Sony originali.	• Rimuovere il blocco batteria dal vassoio del blocco batteria, poi rimontarlo. • Portare l'interruttore POWER della fotocamera in posizione OFF, rimuovere i blocchi batteria e collegare di nuovo l'unità alla fotocamera.

Caratteristiche tecniche

Blocco batteria	NP-FW50 DC7,2V
Dimensioni (circa)	130 mm × 101 mm × 53 mm (l/a/p)
Peso	circa 250 g (incluso vassoio batterie, escluso blocchi batterie)
Temperatura operativa	da 0 °C a 40 °C
Accessori inclusi	Impugnatura verticale (1), Vassoio blocco batterie (1), Corredo di documentazione stampata

Disegno e caratteristiche tecniche sono soggetti a modifiche senza preavviso.

α e "InfoLITHIUM" sono marchi di fabbrica di Sony Corporation.