SONY

4-485-763-**02**(1)

ウォータープルーフケース
Waterproof Case
Boîtier étanche
防水套装

取扱説明書/Operating instructions/Mode d'emploi/Manual de instrucciones/Bedienungsanleitung/Gebruiksaanwijzing/Bruksanvisning/Istruzioni per l'uso/Manual de instruções/Οδηγίες λειτουργίας/Instrukcja obsługi/Návod na obsluhu/Használati útmutató/Instrucţiuni de utilizare/Betjeningsvejledning/Návod k obsluze/Käyttöohjeet/Инструкция по эксплуатации/使用說明書/使用说明书/사용설명서/تعليمات التشغيل

©2013 Sony Corporation Printed in China

http://www.sony.net/

SPK-AS2

4485763020

お買い上げいただきありがとうございます。

⚠警告 この取扱説明書には、事故を防ぐための重要な注意事項と製品の取り扱いかたを示しています。

この取扱説明書をよくお読みのうえ、製品を安全にお使いください。お読みになったあとは、いつでも見られるところに必ず保管してください。

为避免造成环境污染，请将废弃产品按照当地法规进行处置。保留备用。

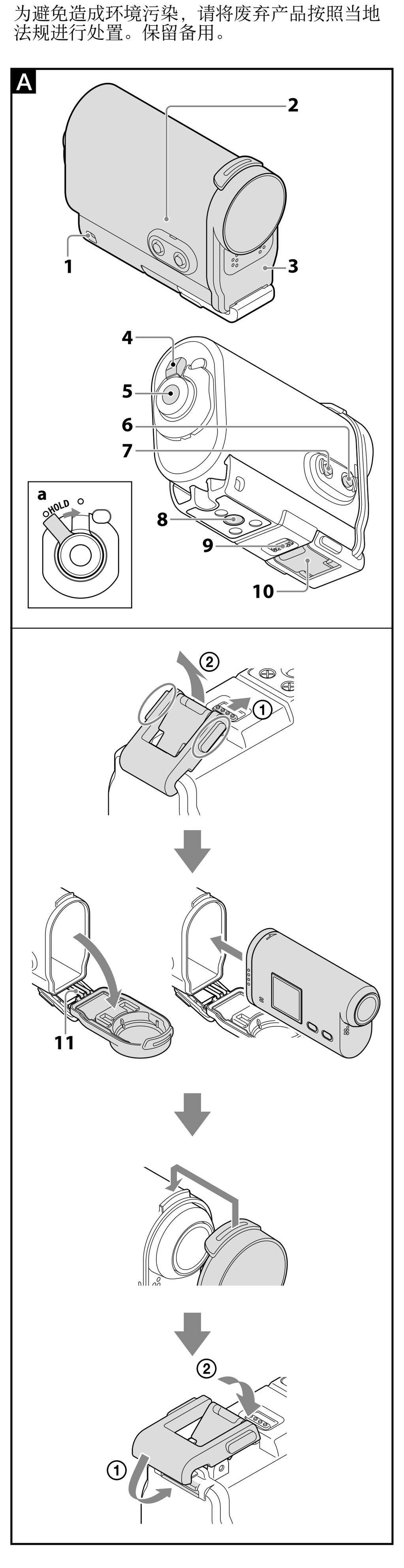

日本語

防水性能について
- 水深5m/30分までの撮影が可能です。*
  *カメラが装着されているとき
- 防水性能は当社の試験基準によるものです。
- 高い水圧がかかることがあるため、水道などからの勢いのある水を、直接あてないでください。
- 温泉で使用しないでください。
- 推奨動作温度0℃から40℃の水温でご使用ください。
- 落下などの強い衝撃を与えた場合は、防水性能を保証しません。修理相談窓口での点検をおすすめします(有料)。
- 5m以上の水深での使用、マリンスポーツでの使用は別売りアクセサリーのウォータープルーフケース(SPK-AS1)をご使用ください。

ご注意
- HOLDレバーをロックにすると、RECボタンが操作できません。操作するときは解除してください。(イラストA-a)
- カメラを本機に取り付けて水中撮影すると、画像が通常よりも鮮明に撮影されませんが、故障ではありません。
- 本機にカメラを挿入後は録音はされますが、音のレベルは低下します。
- 本機のリード取り付け用穴に手持ちのひもを通して、お使いになるアイテムに固定してください。
- 本機にカメラを取り付ける際、ケースカバーのリードが抜けた場合はもう1度取り付けてください。
- 本機にカメラを取り付ける際は、カメラの◀REC HOLDスイッチを解除してください。

取り扱い上の注意
- 本機を水中に投げ込まないでください。
- 次のような環境でのご使用は避けてください。
  – 高温多湿な場所
  – 40 ℃を超える温水の中
  – 0 ℃以下の場所
  結露、水漏れは、カメラの故障の原因になります。
- 高温多湿の場所や炎天下に長時間放置しないでください。やむをえず直射日光のあたる場所に置く場合は、上からタオルなどをかけて保護してください。
- カメラの温度が上がると自動的に電源が切れたり、撮影ができなくなることがあります。
  再度撮影するには、涼しい場所に放置してカメラの温度を下げてください。
- 本機にサンオイルなどが付着したときは、必ずぬるま湯でよく洗い流してください。付着したまま放置していると、本機表面の変色やダメージ(表面のヒビなど)の原因となります。

水漏れについて
万一本機内部に水滴などが確認された場合は、ただちにご使用を中止してください。
- カメラがぬれた場合は、相談窓口にご相談ください。修理費用はお客様のご負担となります。
- 万一本機の不具合により水漏れ事故を起こした場合、内部機材(カメラ、バッテリーなど)の損害、記録内容、および撮影に要した諸費用などの補償はご容赦ください。

Oリングについて
本機は、Oリングを使用して防水性を保っています。
Oリングのメンテナンスは非常に重要です。正しく取り扱わないと、水没の原因になります。

Oリングを点検する
- Oリングにゴミ、砂粒、毛髪、ほこり、塩、糸くずなどが付着していないかを充分確認して、ある場合は柔らかい布で必ず取り除いてください。
- Oリングを拭き取る際、布の繊維が残らないように気をつけてください。
- Oリングにヒビ割れ、ゆがみ、つぶれ、ささくれ、キズ、砂かみなどがないか確認してください。
- ケース本体側のOリング接触面も同様に点検してください。

水漏れの確認方法
ご使用のカメラを収納する前に、本機を閉じて水中に沈め、水漏れがないことを必ず確認してください。

Oリングの耐用年数
本機の使用頻度や保存状態によって変わりますが、1年程度です。

お手入れのしかた
- 海でのご使用後は、必ず、バックルをはずす前に真水(水道水など)で洗い、塩分や砂をおとしてから、乾いた柔らかい布で水分を拭き取ってください。30分程度、真水に浸しておくことをおすすめします。塩分がついたままにしておくと、金属部分が傷ついたり、さびたりして、水漏れの原因になることがあります。
- サンオイルなどが付着したときは、ぬるま湯でよく洗い流してください。
- 本機内部は、乾いた柔らかい布で拭き、水洗いはしないでください。

上記のお手入れは本機をご使用のたびに必ず行ってください。
シンナー、ベンジン、アルコールなどは表面の仕上げを傷めますので、使わないでください。

保管するときは
- Oリングの劣化を防ぐために、風通しのよい涼しいところに保管してください。バックルは締めないでください。
- Oリングにホコリがつかないようにしてください。
- 高温、寒冷、多湿な場所や、ナフタリン、しょうのうなどを入れている場所での保管は、機材を傷めますので避けてください。

A 各部の名前
1 リード取り付け用穴 **2** ケース本体 **3** ケースカバー
4 HOLDレバー **5** RECボタン **6** NEXTボタン **7** PREVボタン
8 三脚ネジ **9** バックルロック **10** バックル **11** リード

主な仕様
外形寸法(約): 35.5 mm × 61.5 mm × 96.5 mm
(幅×高さ×奥行き、突起部を除く)
質量: 約55 g
耐圧: 水深5 mまで*
*カメラが装着されているとき

同梱物:ウォータープルーフケース(1)、印刷物一式

仕様および外観は、改良のため予告なく変更することがありますが、ご了承ください。

よくあるお問い合わせ、窓口受付時間などはホームページをご活用ください。
http://www.sony.jp/support/

使い方相談窓口
フリーダイヤル…………0120-333-020
携帯電話・PHS・一部のIP電話・050-3754-9577
FAX…………0120-333-389

上記番号へ接続後、最初のガイダンスが流れている間に「405」+「#」を押してください。直接、担当窓口へおつなぎします。

ソニー株式会社 〒108-0075 東京都港区港南1-7-1

English

Notice for the customers in the countries applying EU Directives
Manufacturer: Sony Corporation, 1-7-1 Konan Minato-ku Tokyo, 108-0075 Japan
For EU product compliance: Sony Deutschland GmbH, Hedelfinger Strasse 61, 70327 Stuttgart, Germany

On waterproof performance
- The camera is operable up to a water depth of 5 m for 30 minutes. *
  * When the camera is inserted.
- The waterproof performance is based on the testing standards of our company.
- Do not subject this unit to pressurized water, such as from a tap.
- Do not use this unit in hot springs.
- Use this unit in the recommended operating water temperature range of 0 °C to +40 °C (32 °F to +104 °F).
- Sometimes waterproof performance is lost if this unit is subject to a strong shock such as from being dropped. We recommend this unit be inspected at an authorized repair shop (chargeable).
- If you use the camera at a water depth of 5 m or more, or in marine sports, use the Waterproof Case (SPK-AS1) (sold separately).

Notes
- You cannot operate the REC button when the HOLD lever is set to the lock position. Release the lock before operation. (See illustration A-a)
- When recording images underwater with the camera in this unit, recorded images appear less clear than those of normal recording. This is not a malfunction.
- You can record audio while the camera is in this unit, but the sound level is reduced.
- Thread a suitable cord through the attachment hole of this unit, then attach the cord to an item you intend to use with the camera.
- When inserting the camera in this unit body, if the cord detaches from the case cover, attach it again.
- When inserting the camera in this unit body, release the ◀REC HOLD switch on the camera.

Notes on use
- Do not throw this unit into the water.
- Avoid using this unit under the following situations:
  — in a very hot or humid place.
  — in water hotter than 40 °C (104 °F).
  — at temperatures lower than 0 °C (32 °F).
  In these situations moisture condensation or water leakage may occur and damage the camera.
- Do not leave this unit under direct sunlight or in a very hot and humid place for a long period of time. If you cannot avoid leaving this unit under direct sunlight, be sure to cover this nit with a towel or other protection.
- When the camera overheats, it may automatically turn off or recording may malfunction. To use the camera again, leave it in the cool place for a while to cool down.
- If sun oil is on this unit, be sure to wash it off thoroughly using lukewarm water. If this unit is left with sun oil on its body, the surface of this unit may become discolored or damaged (such as cracks on the surface).

Water leakage
If water happens to leak in, stop exposing this unit to water immediately.
- If the camera gets wet, take it to the nearest Sony dealer immediately. Repair costs must be borne by the customer.
- In the unlikely event that a malfunction of this unit causes damage due to water leakage, Sony does not guarantee against damages to the equipment contained in it (camera, battery pack, etc.) and the recorded contents, nor expenses entailed in the photography.

O-ring
This unit uses an O-ring to maintain its water resistance.
O-ring maintenance is very important. Failure to do O-ring maintenance according to the instructions may lead to water leaks and cause this unit to sink.

Inspect the O-ring
- Carefully check that there is any dirt, sand, hair, dust, salt, threads, etc. on the O-ring. If found, be sure to wipe off with a soft cloth.
- Be careful not to leave any cloth fibers on the O-ring after wiping it.
- Check the O-ring for cracks, skewing, distortion, fine splitting, scratches, embedded sand, etc. Replace the O-ring if you find any of these.
- Inspect the O-ring contact surface on the case body in the same way.

How to check for water leaks
Before installing the camera, always close this unit and immerse it in water to make sure no water leaks in.

O-ring serviceable life
The serviceable life of the O-ring varies with frequency of use of this unit and conditions. Generally, it is about one year.

Maintenance
- After recording in a location with a sea breeze, wash this unit thoroughly in fresh water with the buckle fastened to remove salt and sand, then wipe with a soft dry cloth. It is recommended that you submerge this unit in fresh water for about 30 minutes. If it is left with salt on it, metal portions may be damaged or rust may form and cause water leakage.
- If sun oil is on this unit, be sure to wash it off thoroughly using lukewarm water.
- Wipe the inside of this unit with a soft dry cloth. Do not wash it with water.

Be sure to perform the above maintenance each time you use this unit.
Do not use any type of solvent such as alcohol, benzine or thinner for cleaning, as this might damage the surface finish of this unit.

When storing this unit
- To prevent deterioration of the O-ring, store this unit in a cool, well-ventilated location. Do not fasten the buckle.
- Prevent dust from collecting on the O-ring.
- Avoid storing this unit in a cold, very hot or humid place, or together with naphthalene or camphor, as these conditions might damage this unit.

A Identifying the Parts
1 Cord attachment hole **2** Case body **3** Case cover
4 HOLD lever **5** REC button **6** NEXT button
7 PREV button **8** Tripod screw hole **9** Buckle lock
10 Buckle **11** Cord of the case cover

Specifications
Dimensions (Approx.): 35.5 mm × 61.5 mm × 96.5 mm
(1 7/16 in. × 2 1/2 in. × 3 7/8 in.)
(w/h/d)
(excluding the projecting parts)
Mass: Approx. 55 g (1.9 oz)
Pressure-resistance: To a depth of up to 5 m (16 feet) underwater*
* When the camera is inserted.

Included items : Waterproof Case (1),
Set of printed documentation

Design and specifications are subject to change without notice.

Français

Avis aux consommateurs des pays appliquant les Directives UE
Fabricant: Sony Corporation, 1-7-1 Konan Minato-ku Tokyo, 108-0075 Japon
Pour toute question relative à la conformité des produits dans l'UE: Sony Deutschland GmbH, Hedelfinger Strasse 61, 70327 Stuttgart, Allemagne

À propos de la performance de l'étanchéité
- Le caméscope peut fonctionner sous l'eau jusqu'à une profondeur de 5 m pendant 30 minutes.*
  * Lorsque le caméscope est inséré.
- La performance de l'étanchéité se réfère aux normes des tests de notre entreprise.
- N'exposez pas cet accessoire à de l'eau sous pression, comme celle d'un robinet.
- N'utilisez pas cet accessoire dans des sources d'eaux thermales.
- Utilisez cet accessoire dans la plage de température d'eau recommandée de 0 °C à +40 °C (32 °F à +104 °F).
- La performance de l'étanchéité pourrait être compromise si cet accessoire est soumis à un choc important, comme lors d'une chute. Nous vous recommandons de faire inspecter cet accessoire par un atelier de réparation autorisé (service facturé).
- Si vous utilisez le caméscope sous l'eau à une profondeur de 5 m ou plus, ou encore en pratiquant des sports nautiques, utilisez le Boîtier étanche (SPK-AS1) (vendu séparément).

Remarques
- Vous ne pouvez pas utiliser la touche REC lorsque le levier HOLD est à la position de verrouillage. Désactivez le verrouillage avant l'utilisation. (Voir l'illustration A-a)
- Lors de l'enregistrement d'images sous-marines avec le caméscope inséré dans cet accessoire, les images enregistrées peuvent être moins nettes que celles d'un enregistrement normal. Il ne s'agit pas d'une défectuosité.
- Vous pouvez enregistrer le son quant le caméscope est inséré dans cet accessoire, mais le niveau sonore est réduit.
- Faites passer un cordon adéquat dans l'ouverture de fixation de cet accessoire, puis fixez le cordon à l'article que vous prévoyez d'utiliser avec le caméscope.
- Lorsque vous insérez le caméscope dans cet accessoire, si le cordon se détache du couvercle de boîtier, rattachez-le.
- Lorsque vous insérez le caméscope dans cet accessoire, relâchez le commutateur ◀REC HOLD du caméscope.

Remarques sur l'utilisation
- Ne lancez pas cet accessoire dans l'eau.
- Évitez d'utiliser cet accessoire dans les situations suivantes :
  — dans un endroit très chaud ou humide.
  — dans l'eau dont la température est supérieure à 40 °C (104 °F).
  — à des températures inférieures à 0 °C (32 °F).
  Dans ces situations, de la condensation ou une fuite d'eau peut se produire et endommager le caméscope.
- Ne laissez pas cet accessoire à la lumière directe du soleil ou dans un endroit très chaud et humide pendant une période prolongée. Si cet accessoire devait rester à la lumière directe du soleil, veillez à le recouvrir d'une serviette ou d'un autre objet permettant de le protéger.
- Lorsque le caméscope est trop chaud, il peut s'éteindre automatiquement ou l'enregistrement peut ne pas fonctionner normalement. Avant de réutiliser le caméscope, laissez-le à un endroit frais de sorte qu'il refroidisse.
- Si de l'huile solaire tache cet accessoire, veillez à bien le laver avec de l'eau tiède. Si de l'huile solaire reste sur cet accessoire, sa surface peut se décolorer ou être endommagée (par exemple, des craquelures peuvent se former sur la surface).

Infiltration d'eau
Si de l'eau devait s'infiltrer dans cet accessoire, cessez immédiatement de l'exposer à l'eau.
- Si le caméscope devait être mouillé, apportez-le immédiatement au détaillant Sony le plus proche. Les frais de réparation sont à la charge du client.
- Au cas où une défaillance de cet accessoire entraînerait des dommages dus à une infiltration d'eau, Sony n'offre aucune garantie pour les dommages causés à l'appareil inséré dans celui-ci (caméscope, batterie, etc.), les contenus enregistrés ou pour les dépenses consacrées à la photographie.

Joint torique
Un joint torique assure l'étanchéité de cet accessoire.
L'entretien du joint torique est très important. Ne pas effectuer l'entretien du joint torique conformément aux instructions peut entraîner des infiltrations d'eau qui alourdiront cet accessoire et le feront couler.

Inspection du joint torique
- Vérifiez soigneusement le joint torique pour vous assurer qu'il est exempt de saleté, sable, cheveux, poussière, sel, fil, etc. Si nécessaire, essuyez-le avec un chiffon doux.
- Veillez à ne laisser aucune fibre de chiffon sur le joint torique après l'avoir essuyé.
- Assurez-vous que le joint torique est exempt de fissures, torsions, déformations, petites fissures, rayures, inclusions de sable, etc. Remplacez le joint torique si ce n'est pas le cas.
- Inspectez de la même façon la surface de contact du joint torique sur le corps de boîtier.

Comment vérifier s'il y a des infiltrations d'eau
Avant d'installer le caméscope, fermez toujours cet accessoire et plongez-le dans l'eau pour vous assurer qu'il n'y a aucune infiltration d'eau.

Durée de vie utile du joint torique
La durée de vie utile du joint torique varie selon les conditions et la fréquence d'utilisation de cet accessoire. En règle générale, elle est d'environ un an.

Entretien
- Après l'enregistrement à un endroit exposé à une brise marine, lavez bien cet accessoire dans de l'eau propre avec la boucle fermée pour enlever le sel et le sable, puis essuyez-le à l'aide d'un chiffon doux et sec. Il est recommandé de submerger cet accessoire dans de l'eau propre pendant environ 30 minutes. Si des traces de sel demeurent, les parties métalliques peuvent être endommagées ou rouiller, ce qui peut causer une infiltration d'eau.
- Si de l'huile solaire tache cet accessoire, veillez à bien le laver avec de l'eau tiède.
- Essuyez l'intérieur de cet accessoire à l'aide d'un chiffon doux et sec. Ne le lavez pas avec de l'eau.

Veillez à effectuer l'entretien ci-dessus chaque fois que vous utilisez cet accessoire.
Pour le nettoyage n'utilisez aucun type de solvant, comme l'alcool, la benzine ou le diluant qui pourrait endommager la surface de cet accessoire.

Rangement de cet accessoire
- Pour éviter toute détérioration du joint torique, rangez cet accessoire à un endroit frais et bien ventilé. Ne fermez pas la boucle.
- Empêchez la poussière de s'accumuler sur le joint torique.
- Évitez de ranger cet accessoire à un endroit froid, très chaud ou humide, ou à proximité de naphtaline ou de camphre, sous peine d'endommager cet accessoire.

A Description des éléments
1 Ouverture de fixation du cordon **2** Corps du boîtier
3 Couvercle du boîtier **4** Levier HOLD **5** Touche REC
6 Touche NEXT **7** Touche PREV
8 Ouverture pour vis de trépied **9** Verrou de boucle
10 Boucle **11** Cordon du couvercle de boîtier

Spécifications
Dimensions (environ) : 35,5 mm × 61,5 mm × 96,5 mm
(1 7/16 po. × 2 1/2 po. × 3 7/8 po.)
(l/h/p)
(parties saillantes non comprises)
Poids : Environ 55 g (1,9 oz)
Résistance à la pression : À une profondeur de 5 m (16 pieds) maximum sous l'eau*
* Lorsque le caméscope est inséré.

Articles inclus : Boîtier étanche (1),
Jeu de documents imprimés

La conception et les spécifications peuvent être modifiées sans préavis.

Español

Aviso para los clientes de países en los que se aplican las directivas de la UE
Fabricante: Sony Corporation, 1-7-1 Konan Minato-ku Tokyo, 108-0075 Japón
Para la conformidad del producto en la UE: Sony Deutschland GmbH, Hedelfinger Strasse 61, 70327 Stuttgart, Alemania

Sobre el rendimiento resistente al agua
- La cámara puede funcionar hasta en una profundidad de agua de 5 m durante 30 minutos. *
  * Cuando se inserta la cámara.
- El rendimiento resistente al agua se basa en los estándares de prueba de nuestra empresa.
- No exponga esta unidad a agua presurizada, por ejemplo, el agua de un grifo.
- No utilice esta unidad en aguas termales.
- Utilice esta unidad en el rango de temperatura del agua de servicio recomendada de 0 °C a +40 °C
- A veces se pierde el rendimiento resistente al agua si esta unidad está sujeta a un fuerte impacto, como por ejemplo, caídas. Recomendamos que esta unidad se inspeccione en un establecimiento de reparación autorizado (pago).
- Si utiliza la cámara a una profundidad de 5 metros o más, o en deportes marinos, utilice la funda resistente al agua (SPK-AS1) (se vende por separado).

Notas
- No puede operar el botón REC cuando la palanca HOLD está ajustada en la posición de bloqueo. Suelte la traba antes de la operación. (Consulte la ilustración A-a)
- Cuando graba imágenes debajo del agua con la cámara en esta unidad, las imágenes grabadas son menos claras que aquellas grabadas normalmente. No se trata de una falla de funcionamiento.
- Puede grabar audio mientras la cámara está en esta unidad, pero el nivel de sonido es reducido.
- Pase un cordón adecuado a través del orificio de colocación de esta unidad y luego ate el cordón a un elemento que desee usar con la cámara.
- Cuando inserte la cámara en el cuerpo de esta unidad, si el cordón se desprende de la tapa de la funda, vuelva a atarlo.
- Cuando inserte la cámara en el cuerpo de esta unidad, suelte el interruptor ◀REC HOLD de la cámara.

Notas acerca del uso
- No tire esta unidad en el agua.
- Evite usar esta unidad en las siguientes situaciones:
  — en lugares muy cálidos o húmedos.
  — en agua que supere los 40 °C
  — a temperaturas inferiores a 0 °C
  En estas situaciones, la condensación de humedad o agua puede producir fugas y dañar la cámara.
- No deje esta unidad expuesta a la luz solar directa en un lugar muy cálido y húmedo durante un período prolongado. Si no puede evitar dejar esta unidad expuesta a la luz solar directa, asegúrese de cubrir la funda resistente al agua con una toalla u otra protección.
- Cuando la cámara se recalienta, es posible que se apague automáticamente o que ocurran fallas en la grabación. Para volver a usar la cámara, déjela en un lugar fresco por un rato para que se enfríe.
- Si esta unidad tiene aceite solar, asegúrese de limpiarlo cuidadosamente utilizando agua tibia. Si deja esta unidad con aceite solar en su cuerpo, puede decolorarse o dañarse la superficie de esta unidad (por ejemplo, con grietas en la superficie).

Filtración de agua
Si ocurren filtraciones de agua, deje de exponer esta unidad al agua de forma inmediata.
- Si la cámara se moja, llévela al distribuidor más cercano de Sony inmediatamente. Los gastos de reparación correrán por cuenta del cliente.
- En el caso poco probable de que una falla en la funda resistente al agua cause daños debido a una filtración de agua, Sony no da garantías contra daños al equipo que este contiene (cámara, batería, etc.), el material grabado ni los gastos correspondientes a la fotografía.

Anillo en O
Esta unidad utiliza un anillo en O para mantener su resistencia al agua.
El mantenimiento del anillo en O es muy importante. Si no lleva a cabo el mantenimiento del anillo en O según las instrucciones, es posible que se produzcan filtraciones de agua y que esta unidad se hunda.

Inspeccione el anillo en O
- Revise con cuidado que no haya tierra, arena, cabellos, polvo, sal, hilos, etc. en el anillo en O. Si esto sucede, asegúrese de limpiarlo con un paño suave.
- Tenga cuidado de que no queden fibras del paño en el anillo en O después de limpiarlo.
- Revise que el anillo en O no tenga grietas, desviaciones, distorsiones, separaciones finas, rasguños, arena incrustada, etc. Si encuentra alguna de estas cosas, reemplace el anillo en O.
- Inspeccione la superficie de contacto del anillo en O en el cuerpo de la funda de la misma forma.

Cómo buscar filtraciones de agua
Antes de instalar la cámara, siempre cierre esta unidad y sumérjala en el agua para asegurarse de que no se filtre el agua.

Vida útil del anillo en O
La vida útil del anillo en O depende de la frecuencia de uso de esta unidad y de las condiciones. Por lo general, es de alrededor de un año.

Mantenimiento
- Después de grabar en un lugar con brisa de mar, lave esta unidad minuciosamente en agua fresca con la hebilla ajustada para eliminar sal y arena y luego séquela con un paño suave seco. Se recomienda que sumerja esta unidad en agua fresca por alrededor de 30 minutos. Si le queda sal puede que se dañen las partes de metal o que se forme óxido que cause filtraciones de agua.
- Si esta unidad tiene aceite solar, asegúrese de limpiarlo cuidadosamente utilizando agua tibia.
- Limpie la parte interior de esta unidad agua con un paño suave seco. No la lave con agua.

Asegúrese de realizar el mantenimiento mencionado anteriormente cada vez que utilice esta unidad.
No use ningún tipo de solvente tales como alcohol, bencina o diluyente para limpiar, ya que pueden causar daños en la superficie de esta unidad.

Cuando guarde esta unidad
- Para prevenir el deterioro del anillo en O, guarde esta unidad en un lugar fresco y bien ventilado. No ajuste la hebilla.
- Evite que la suciedad se acumule en el anillo en O.
- Evite guardar esta unidad en un lugar demasiado frío, cálido o húmedo, y junto a naftalina o alcanfor, ya que estas condiciones pueden dañarla.

A Identificación de las partes
1 Orificio de colocación del cordón **2** Cuerpo de la funda
3 Tapa de la funda **4** Palanca HOLD **5** Botón REC
6 Botón NEXT **7** Botón PREV
8 Orificio para el tornillo del trípode **9** Hebilla de ajuste
10 Hebilla **11** Cable de la tapa de la funda

Especificaciones
Dimensiones (Aprox.): 35,5 mm × 61,5 mm × 96,5 mm
(an/al/prf)
(excluyendo las partes salientes)
Peso: Aprox. 55 g
Resistencia a la presión: A una profundidad de hasta 5 m bajo el agua*
* Cuando se inserta la cámara.

Elementos incluidos: Funda resistente al agua (1),
Juego de documentación impresa

El diseño y las especificaciones están sujetos a cambio sin previo aviso.

Deutsch

Hinweis für Kunden in Ländern, in denen EU-Richtlinien gelten
Hersteller: Sony Corporation, 1-7-1 Konan Minato-ku Tokio, 108-0075 Japan
Für EU Produktkonformität: Sony Deutschland GmbH, Hedelfinger Strasse 61, 70327 Stuttgart, Deutschland

Über wasserfeste Leistung
- Die Kamera ist in einer Wassertiefe von bis zu 5 m für 30 Minuten bedienbar.*
  * Wenn die Kamera eingesetzt ist.
- Die wasserfeste Leistung basiert auf Teststandards unseres Unternehmens.
- Setzen Sie dieses Teil nicht Wasserdruckstrahlen aus, wie zum Beispiel von einem Wasserhahn.
- Verwenden Sie dieses Teil nicht in heißen Thermen.
- Verwenden Sie dieses Teil nur bei den empfohlenen Wassertemperaturen von 0 °C bis +40 °C.
- Die wasserfeste Leistung kann verloren gehen, wenn dieses Teil starken Erschütterungen ausgesetzt wird, wie etwa wenn es fallengelassen wird. Wir empfehlen, dieses Teil bei einer autorisierten Servicestelle prüfen zu lassen (gegen Gebühr).
- Wenn Sie die Kamera bei Wassertiefen von 5 m oder mehr oder im Wassersport einsetzen, verwenden Sie das wasserdichte Gehäuse (SPK-AS1) (getrennt erhältlich).

Hinweise
- Sie können die Taste REC nicht bedienen, wenn der Hebel HOLD in Verriegelungsposition gestellt ist. Lösen Sie vor der Bedienung die Verriegelung. (Siehe Abbildung A-a)
- Beim Aufnehmen von Bildern unter Wasser mit der Kamera in diesem Teil können aufgenommene Bilder weniger scharf als bei normaler Aufnahme erscheinen. Dies ist keine Fehlfunktion.
- Sie können Ton aufnehmen, während die Kamera in diesem Teil eingesetzt ist, aber der Tonpegel ist verringert.
- Führen Sie ein geeignetes Kabel durch das Anbringloch dieses Teils und befestigen Sie das Kabel an dem Artikel, den Sie mit der Kamera verwenden wollen.
- Wenn sich beim Einsetzen der Kamera in dieses Teil das Kabel von dem Gehäusedeckel löst, bringen Sie es erneut an.
- Wenn Sie die Kamera in dieses Teil einsetzen, lösen Sie den ◀REC HOLD-Schalter an der Kamera.

Hinweise zur Verwendung
- Werfen Sie dieses Teil nicht ins Wasser.
- Verwenden Sie dieses Teil nicht in den folgenden Situationen:
  — Heiße und feuchte Plätze.
  — Wassertemperaturen über 40 °C.
  — Temperaturen unter 0 °C.
  Ansonsten kann sich Kondenswasser bilden, Wasser eindringen und die Kamera beschädigt werden.
- Lassen Sie dieses Teil nicht über längere Zeit im direkten Sonnenlicht oder an heißen Orten mit hoher Luftfeuchtigkeit liegen. Schützen Sie dieses Teil gegebenenfalls mit einem Handtuch o.ä. vor direktem Sonnenlicht.
- Wenn sich die Kamera überhitzt, kann sie automatisch ausschalten, oder es können Fehlfunktionen bei der Filmaufnahme auftreten. Zum erneuten Verwenden der Kamera lassen Sie sie eine Weile zum Abkühlen an einem kühlen Ort liegen.
- Wenn Sonnenöl auf dieses Teil gelangt ist, waschen Sie es sorgfältig mit lauwarmem Wasser ab. Wenn dieses Teil mit Sonnenöl auf der Oberfläche liegengelassen wird, kann dies dazu führen, dass sich das Gehäuse verfärbt oder beschädigt wird (beispielsweise durch Risse).

Bei einem Wasserleck
Falls Wasser eindringt, nehmen Sie dieses Teil sofort aus der nassen Umgebung.
- Wenn die Kamera nass geworden ist, bringen Sie sie zum nächsten Sony-Fachhändler. Reparaturen sind kostenpflichtig.
- In dem unwahrscheinlichen Fall, dass durch eine Fehlfunktion dieses Teils Schäden durch Wassereindringen verursacht werden, kann Sony weder eine Garantie gegen Schäden an den eingesetzten Geräten (Kamera, Akku usw.) und den aufgenommenen Inhalten übernehmen, noch für Ausgaben in Verbindung mit der Fotografie.

O-Ring
Dieses Teil verwendet einen O-Ring, um die Wasserfestigkeit zu bewahren.
Der O-Ring muss richtig gewartet werden. Wird der O-Ring nicht entsprechend den Anweisungen gewartet, kann Wasser eindringen und das Teil sinken.

Überprüfen Sie den O-Ring
- Prüfen Sie sorgfältig, ob Schmutzpartikel, Sand, Haare, Staub, Salz, Fäden usw. am O-Ring sind. Falls Fremdkörper vorhanden sind, wischen Sie sie mit einem weichen Tuch ab.
- Vergewissern Sie sich nach dem Reinigen, dass keine Fasern vom Tuch auf dem O-Ring haften.
- Vergewissern Sie sich, dass der O-Ring keine Risse, keine Absplitterungen, keine Abschabungen und keine Sandeinschlüsse usw. enthält und nicht verdreht oder verzogen ist.
- Überprüfen Sie auf gleiche Weise die Kontaktfläche des O-Rings auf dem Gehäuse.

Überprüfen auf Wasserlecks
Vor dem Einsetzen der Kamera in dieses Teil schließen Sie es und tauchen es in Wasser ein, und überprüfen Sie, ob Wasser eindringt.

Lebensdauer des O-Rings
Die Lebensdauer des O-Rings hängt von der Verwendungshäufigkeit und den Einsatzbedingungen dieses Teils ab. Im allgemeinen hält er etwa ein Jahr.

Wartung
- Nachdem Sie in Meeresluft aufgenommen haben, waschen Sie dieses Teil sorgfältig mit geschlossenem Verschluss mit Süßwasser ab, um Salz und Sand zu entfernen und trocknen Sie es anschließend mit einem weichen Tuch ab. Wir empfehlen, dieses Teil etwa 30 Minuten im Süßwasser einzutauchen. Salzrückstände können Beschädigungen der Metallteile und Rosten verursachen, so dass kein wasserdichter Abschluss mehr gewährleistet ist.
- Wenn Sonnenöl auf dieses Teil gelangt ist, waschen Sie es sorgfältig mit lauwarmem Wasser ab.
- Wischen Sie das Innere dieses Teils mit einem weichen, trocknen Tuch ab. Waschen Sie es nicht mit Wasser.

Die obigen Wartungsarbeiten müssen nach jedem Einsatz dieses Teils ausgeführt werden.
Verwenden Sie zum Reinigen keine Lösungsmittel wie Alkohol, Benzol oder Verdünner, da diese Materialien die Oberfläche dieses Teils angreifen.

Aufbewahren dieses Teils
- Um Verderben des O-Rings zu vermeiden, bewahren Sie dieses Teil an einem kühlen, gut gelüfteten Ort auf. Schließen Sie nicht den Verschluss.
- Sorgen Sie dafür, dass der O-Ring nicht verstaubt.
- Bewahren Sie dieses Teil nicht an sehr kalten, sehr warmen oder feuchten Plätzen und auch nicht an Plätzen auf, die Naphthalin oder Kampher ausgesetzt sind, da sonst das Teil angegriffen wird.

A Identifikation der Teile
1 Kabelöffnung **2** Gehäuse **3** Gehäusedeckel
4 Hebel HOLD **5** Taste REC **6** Taste NEXT **7** Taste PREV
8 Stativschraubenbohrung **9** Verschlussverriegelung
10 Verschluss **11** Riemen des Gehäusedeckels

Technische Daten
Abmessungen (ca.): 35,5 mm × 61,5 mm× 96,5 mm (B/H/T)
(ohne vorstehende Teile)
Gewicht: Ca. 55 g
Druckfestigkeit: Bis zu einer Tiefe von 5 m unter Wasser*
* Wenn die Kamera eingesetzt ist.

Mitgeliefertes Zubehör: Wasserdichtes Gehäuse (1),
Anleitungen

Änderungen bei Design und technischen Daten bleiben ohne vorherige Ankündigung vorbehalten.

Nederlands

Kennisgeving voor klanten in de landen waar EU-richtlijnen van toepassing zijn
Producent: Sony Corporation, 1-7-1 Konan Minato-ku Tokyo, 108-0075 Japan
Voor EU-product conformiteit: Sony Deutschland GmbH, Hedelfinger Strasse 61, 70327 Stuttgart, Duitsland

Over de waterproofwerking
- De camera kan gedurende 30 minuten tot op een diepte van 5 m onder water worden gebruikt.*
  * Wanneer de camera erin geplaatst is.
- De waterdichtheid is gebaseerd op de testnormen van ons bedrijf.
- Stel de waterdichte behuizing niet bloot aan krachtige waterstralen zoals van een waterkraan.
- Gebruik de waterdichte behuizing niet in een warmwaterbron.
- Gebruik de waterdichte behuizing alleen binnen het aanbevolen watertemperatuurbereik van 0 °C tot +40 °C.
- Soms is de waterdichte behuizing niet langer waterbestendig als deze blootgesteld wordt aan krachtige schokken, als u de behuizing bijvoorbeeld laat vallen. Wij raden u aan om in dat geval de waterdichte behuizing te laten controleren door een erkende hersteller (tegen betaling).
- Als u de camera wilt gebruiken op een diepte van 5 m of meer, of voor het beoefenen van watersporten, gebruikt u de waterdichte behuizing (SPK-AS1) (los verkrijgbaar).

Opmerkingen
- U kunt de REC-toets niet gebruiken wanneer de HOLD-hendel vergrendeld is. Zorg ervoor dat deze ontgrendeld is voor u begint op te nemen. (Zie afbeelding A-a)
- Bij het opnemen van onderwaterbeelden met de camera in de waterdichte behuizing, zien de opgenomen beelden er minder scherp uit dan tijdens een normale opname. Dit duidt niet op een storing.
- U kunt geluid opnemen terwijl de camera in de waterdichte behuizing geplaatst is; het geluidsniveau zal echter lager liggen.
- Haal een geschikte riem door de bevestigingsopening van de waterdichte behuizing en maak de riem vast aan een item dat u samen met de camera zult gebruiken.
- Wanneer de riem loskomt van de behuizingsklep als u de camera in de waterdichte behuizing plaatst, maakt u deze opnieuw vast.
- Wanneer u de camera in de waterdichte behuizing plaatst, ontgrendelt u de ◀REC HOLD-schakelaar op de camera.

Opmerkingen bij het gebruik
- Gooi de waterdichte behuizing niet in het water.
- Gebruik de waterdichte behuizing niet in de volgende omstandigheden:
  — Op zeer warme of vochtige plaatsen.
  — in water dat warmer is dan 40 °C.
  — bij temperaturen lager dan 0 °C.
  In deze omstandigheden kan er vochtcondensatie of waterlekkage optreden en kan de camera beschadigd raken.
- Laat de waterdichte behuizing niet gedurende een lange periode in direct zonlicht of op een zeer warme en vochtige plaats liggen. Als u de waterdichte behuizing toch in direct zonlicht moet laten liggen, moet u de waterdichte behuizing bedekken met een handdoek of andere bescherming.
- Wanneer de camera oververhit raakt, is het mogelijk dat deze automatisch uitgeschakeld wordt, of dat de opname mislukt. Om de camera opnieuw te kunnen gebruiken, laat u deze even liggen in een koude ruimte om af te koelen.
- Als er zonnebrandolie op de waterdichte behuizing terechtkomt, moet u deze grondig reinigen met lauw water. Als u de zonnebrandolie niet van de waterdichte behuizing verwijdert, kan de buitenkant van de waterdichte behuizing verkleuren of beschadigd raken (er kunnen scheurtjes in het oppervlak ontstaan).

Waterlekkage
Als er waterlekkage optreedt, mag u de waterdichte behuizing niet langer aan water blootstellen.
- Als de camera nat wordt, moet u deze onmiddellijk naar de dichtstbijzijnde Sony-handelaar brengen. Eventuele reparatiekosten zijn voor rekening van de klant.
- Mocht het voorvallen dat een defect van de waterdichte behuizing leidt tot waterschade, kan Sony niet verantwoordelijk worden gesteld voor schade aan het apparaat in de behuizing (camera, accu enz.) en aan de opnames, noch voor kosten aan het apparaat.

O-ring
De waterdichte behuizing maakt gebruik van een O-ring om waterdicht te blijven.
Het is erg belangrijk dat u de O-ring goed onderhoudt. Als u de O-ring niet onderhoudt zoals voorgeschreven, kan er water binnendringen in de waterdichte behuizing en kan deze zinken.

De O-ring controleren
- Controleer zorgvuldig of er vuil, zand, haar, stof, zout, vezels enz. kleven aan de O-ring. Als dit het geval is, moet u deze verwijderen met een zachte doek.
- Zorg ervoor dat er geen vezels van de doek aan de O-ring blijven kleven na het schoonvegen.
- Controleer de O-ring op scheurtjes, asymmetrie, vervorming, fijne spleten, krassen, ingebedde zandkorrels enz. Vervang de O-ring als u een van de voorgaande defecten vaststelt.
- Controleer op dezelfde manier het contactoppervlak van de O-ring op de behuizing.

Controleren op waterlekken
Vooraleer u de camera plaatst, sluit u altijd eerst de waterdichte behuizing en dompelt u deze onder in water om er zeker van te zijn dat er geen water binnendringt.

Levensduur van de O-ring
De levensduur van de O-ring varieert afhankelijk van de gebruiksfrequentie van de waterdichte behuizing en de omstandigheden. Over het algemeen kan de ring ongeveer een jaar worden gebruikt.

Onderhoud
- Wanneer u opnamen hebt gemaakt in een omgeving met zeewind, moet u de behuizing goed spoelen met zoet water om zout en zand te verwijderen. Hierbij moet de klem gesloten zijn. Veeg daarna de behuizing af met een zachte, droge doek. Wij raden u aan de waterdichte behuizing gedurende ongeveer 30 minuten onder te dompelen in zoet water. Als er zout achterblijft op de behuizing, kunnen de metalen onderdelen beschadigd raken of kan er zich roest vormen, met lekkages als gevolg.
- Als er zonnebrandolie op de waterdichte behuizing terechtkomt, moet u deze grondig reinigen met lauw water.
- Reinig de binnenkant van de waterdichte behuizing met een zachte, droge doek. Was de binnenkant niet met water.

Voer het bovenstaande onderhoud altijd uit als u de waterdichte behuizing gebruikt.
Gebruik geen oplosmiddelen zoals alcohol, wasbenzine of verfverdunner. Deze kunnen namelijk het oppervlak van de waterdichte behuizing beschadigen.

De waterdichte behuizing opbergen
- Om te vermijden dat de O-ring slijtage gaat vertonen, bewaart u de waterdichte behuizing in een koude, goed verluchte ruimte. Maak de klem niet vast.
- Zorg ervoor dat er geen stof op de O-ring terecht kan komen.
- Bewaar de waterdichte behuizing niet op een koude, zeer hete of vochtige plaats of samen met naftaleen of kamfer. Hierdoor kan de waterdichte behuizing beschadigd raken.

A Vaststellen van de onderdelen
1 Opening voor het bevestigen van de riem
2 Behuizing **3** Behuizingsklep **4** HOLD-hendel
5 REC-toets **6** NEXT-toets **7** PREV-toets
8 Statiefschroefopening **9** Klemvergrendeling **10** Klem
11 Riem van de behuizingsklep

Technische gegevens
Afmetingen (Ongeveer): 35,5 mm × 61,5 mm × 96,5 mm (b/h/d)
(exclusief uitstekende delen)
Gewicht: Ongeveer 55 g
Druk-weerstand: Tot een diepte van maximaal 5 m onder water*
* Wanneer de camera erin geplaatst is.

Bijgeleverde toebehoren: Waterdichte behuizing (1),
Handleiding en documentatie

Wijzigingen in ontwerp en technische gegevens voorbehouden, zonder kennisgeving.

Svenska

Anmärkning för kunder i de länder som följer EU-direktiv
Tillverkare: Sony Corporation, 1-7-1 Konan Minato-ku Tokyo, 108-0075 Japan
För EU:s produktöverensstämmelse: Sony Deutschland GmbH, Hedelfinger Strasse 61, 70327 Stuttgart, Tyskland

Om vattentät prestanda
- Kameran kan användas ned till 5 meters djup i 30 minuter.*
  * När kameran är isatt.
- Den vattentäta prestandan baseras på företagets teststandarder.
- Utsätt inte denna enhet för vatten under tryck, t.ex. från kranen.
- Använd inte denna enhet i vatten från varma källor.
- Använd denna enhet inom den rekommenderade vattentemperaturen 0°C till +40°C.
- Ibland kan det hända att vattentätheten försämras om denna enhet utsätts för kraftiga stötar t.ex. om den tappas i golvet. Vi rekommenderar att du, mot en avgift, får denna enhet undersökt vid en auktoriserad reparationsverkstad.
- Om du använder kameran i ett vattendjup på mer än 5 m, eller vid vattensporter, bör du använda det vattentäta fodralet (SPK-AS1) (säljs separat).

Observera
- Det går inte att använda REC-knappen när HOLD-spaken är ställd i låst läge. Lossa spärren före användning. (Se illustration A-a)
- När bilder tas under vattnet med kameran i denna enhet, blir tagna bilder mindre tydliga än vid normal inspelning. Detta är inte något funktionsfel.
- Det går att spela in ljudet när kameran är i denna enhet, men ljudnivån är reducerad.
- Trä i en passande rem genom fästhålet på denna enhet, anslut sedan remmen till det tillbehör som du tänker använda tillsammans med kameran.
- När du sätter i kameran i denna enhets hölje och remmen då lossnar från fodralets lock, sätter du på den igen.
- När du sätter i kameran i denna enhets hölje, koppla ur ◀REC HOLD -omkopplaren på kameran.

Att tänka på vid användning
- Släng inte denna enhet i vattnet.
- Undvik att använda denna enhet under följande förhållanden:
  — på en väldigt varm eller fuktig plats.
  — i varmare vatten än 40°C.
  — i temperaturer lägre än 0°C.
  I dessa förhållanden kan fukt kondensera eller vattenläckage ske vilket kan skada kameran.
- Låt inte denna enhet ligga i direkt solljus eller på en väldigt varm och fuktig plats under en längre tid. Om det inte går att undvika att låta denna enhet ligga i direkt solljus, bör du täcka över denna enhet med en handduk eller annat skydd.
- Det kan hända att kameran stängs av automatiskt eller att inspelningen inte fungerar om den blir överhettad. Låt kameran svalna på en sval plats i en stund för att sedan kunna använda den igen.
- Om det kommer sololja på denna enhet, tvätta av det noggrant med ljummet vatten. Om denna enhet lämnas med sololja på höljet, kan ytan på denna enhet bli missfärgad eller skadad (som t.ex. sprickor på ytan).

Vattenläckage
Om vatten råkar läcka in, upphör genast att utsätta denna enhet för vatten.
- Lämna genast in kameran till närmaste Sony-återförsäljare om kameran blir blöt. Reparationskostnader måste betalas av kunden.
- Ifall det skulle hända att ett fel på denna enhet orsakar skada på grund av vattenläckage, lämnar Sony ingen garanti mot skador på utrustningen i den (kamera, batteri m.m.) och innehållet i gjorda inspelningar, och inte heller för några kostnader relaterade till de tagna fotografierna.

O-ring
Denna enhet använder en o-ring för att behålla vattenresistensen.
Det är väldigt viktigt att underhålla o-ringen. Om o-ringen inte underhålls enligt anvisningarna kan det leda till vattenläckage och orsaka att denna enhet sjunker.

Inspektera o-ringen
- Kontrollera noggrant att det inte finns smuts, sand, hår, damm, salt, trådar m.m. på o-ringen. Se till att ta bort allt sådant med en mjuk trasa.
- Lämna inte fibrer från trasan på o-ringen när du torkat av den.
- Kontrollera att det inte finns några sprickor, böjda delar, ojämnheter, små bristningar, repor, sandkorn m.m. på o-ringen. Byt o-ringen om du hittar något av detta.
- Inspektera o-ringens kontaktyta på fodralets hölje på samma sätt.

Hur man kontrollerar om vatten läcker in
Innan du sätter i kameran, stäng alltid denna enhet och sänk ner den i vatten för att bekräfta att det inte läcker in vatten.

O-ringens livslängd
O-ringens livslängd varierar beroende på hur ofta denna enhet används och andra förhållanden. Vanligtvis håller den ett år.

Underhåll
- Tvätta denna enhet noggrant i sötvatten med spännet fastsatt för att ta bort salt och sand efter inspelning vid havet/sjön, torka sedan av med en mjuk, torr trasa. Det rekommenderas att du sänker ner denna enhet sötvatten i cirka 30 minuter. Om salt får sitta kvar på den, kan metalldelarna skadas eller rosta sönder och orsaka vattenläckage.
- Om det kommer sololja på denna enhet, tvätta av det noggrant med ljummet vatten.
- Torka av denna enhet invändigt med en mjuk, torr trasa. Tvätta inte insidan med vatten.

Glöm inte att utföra underhållet ovan varje gång du använder denna enhet.
Använd inte någon typ av lösningsmedel som t.ex. alkohol, bensin eller thinner vid rengöring eftersom ytfinishen på denna enhet kan skadas.

Vid förvaring av denna enhet
- Förvara denna enhet på en sval, välventilerad plats för att förhindra en försämring av o-ringen. Spänn inte fast spännet.
- Förhindra att damm ansamlas på o-ringen.
- Undvik att förvara denna enhet på en kall, väldigt varm eller fuktig plats eller tillsammans med lacknafta eller kamfer eftersom det kan skada denna enhet.

A Delarnas namn
1 Hål för anslutning av rem **2** Fodralets hölje
3 Fodralets lock **4** HOLD-spak **5** REC-knapp
6 NEXT-knapp **7** PREV-knapp **8** Skruvhål för stativ
9 Spännets lås **10** Spänne **11** Rem till fodrallocket

Specifikationer
Storlek (ca.): 35,5 mm × 61,5 mm × 96,5 mm (b/h/d)
(exklusive utskjutande delar)
Vikt: Ca. 55 g
Tryckmotstånd: Till 5 meters djup under vatten*
* När kameran är isatt.

Inkluderade artiklar: Vattentätt fodral (1),
Uppsättning tryckt dokumentation

Utförande och specifikationer kan ändras utan föregående meddelande.

Italiano

Avviso per i clienti residenti nei paesi che applicano le direttive UE
Produttore: Sony Corporation, 1-7-1 Konan Minato-ku Tokyo, 108-0075 Giappone
Per la conformità del prodotto in ambito UE: Sony Deutschland GmbH, Hedelfinger Strasse 61, 70327 Stuttgart, Germania

Caratteristiche di impermeabilità
- La videocamera è utilizzabile in acque della profondità massima di 5 m per 30 minuti.*
  * Con la videocamera inserita.
- Le caratteristiche di impermeabilità sono basate sugli standard di test della nostra azienda.
- Non esporre l'unità a getti d'acqua pressurizzata, ad esempio l'acqua di un rubinetto.
- Non utilizzare l'unità nelle sorgenti termali.
- Utilizzare l'unità nell'intervallo di temperatura dell'acqua consigliato (da 0 °C a +40 °C).
- A volte le caratteristiche di impermeabilità si perdono se l'unità viene esposta a urti intensi, ad esempio in caso di caduta. Si consiglia di far controllare l'unità presso un centro assistenza autorizzato (a pagamento).
- Se si utilizza la videocamera a profondità superiori a 5 m o per sport acquatici, utilizzare la Custodia impermeabile (SPK-AS1) (in vendita separatamente).

Note
- Il pulsante REC non è utilizzabile quando la levetta HOLD è nella posizione di blocco. Sbloccare la levetta prima dell'utilizzo. (Vedere la figura A-a)
- Durante la registrazione di immagini subacquee con la videocamera inserita nell'unità, le immagini registrate appariranno meno nitide rispetto a quelle ottenute con una registrazione normale. Non si tratta di un malfunzionamento.
- Quando la videocamera è inserita nell'unità è possibile registrare l'audio, ma il volume risulterà ridotto.
- Inserire un cavo adatto nel foro di collegamento dell'unità, quindi collegare il cavo all'oggetto che si desidera utilizzare con la videocamera.
- Quando si inserisce la videocamera nel corpo dell'unità, se il cavo si stacca dal coperchio della custodia, attaccarlo di nuovo.
- Quando si inserisce la videocamera nel corpo dell'unità, rilasciare l'interruttore ◀REC HOLD sulla videocamera.

Note sull'uso
- Non gettare l'unità in acqua.
- Evitare di utilizzare l'unità nelle situazioni riportate di seguito:
  — in un ambiente molto caldo o umido.
  — in acqua con temperatura superiore a 40 °C.
  — a temperature inferiori a 0 °C.
  In queste situazioni potrebbero verificarsi infiltrazioni d'acqua o la formazione di condensa, fenomeni in grado di danneggiare la videocamera.
- Non lasciare per un periodo prolungato l'unità esposta alla luce diretta del sole o in un ambiente molto caldo e umido. Se non fosse possibile evitare di lasciare l'unità alla luce del sole, coprirla con un asciugamano o un altro tipo di protezione.
- Se si surriscalda, la videocamera potrebbe spegnersi automaticamente o potrebbero verificarsi problemi di registrazione. Per utilizzare nuovamente la videocamera, lasciarla raffreddare in un luogo fresco per qualche istante.
- L'olio solare sull'unità deve essere rimosso accuratamente con acqua tiepida. Se l'olio solare viene lasciato sul corpo dell'unità, la superficie potrebbe scolorirsi o danneggiarsi (ad esempio crepandosi).

Infiltrazioni d'acqua
Se si rilevano infiltrazioni d'acqua, interrompere immediatamente l'esposizione dell'unità all'acqua.
- Se la videocamera si bagna, portarla subito al più vicino rivenditore Sony. I costi di riparazione saranno a carico del cliente.
- Nell'improbabile caso che un problema di funzionamento dell'unità causi danni dovuti a infiltrazioni d'acqua, Sony non offre garanzie in relazione ai danni all'apparecchiatura contenuta (videocamera, batteria e così via) e ai contenuti registrati, né alle spese sostenute per la sessione fotografica.

O-ring
L'O-ring assicura la resistenza dell'unità all'acqua.
La manutenzione dell'O-Ring è di fondamentale importanza. Qualora non venga svolta nel rispetto delle istruzioni, potrebbero verificarsi infiltrazioni d'acqua tali da causare l'affondamento dell'unità.

Ispezionare l'O-ring
- Verificare con attenzione che non siano presenti sporcizia, sabbia, peli, polvere, sale, fili e corpi estranei simili sull'O-ring. Se fossero presenti, rimuoverli con un panno morbido.
- Durante la pulizia dell'O-ring, assicurarsi che il panno non lasci fibre residue.
- Verificare che non siano presenti crepe, inclinazioni, distorsioni, piccole fenditure, graffi, sabbia incastrata e simili sull'O-ring. Se fossero presenti, sostituire l'O-ring.
- Ispezionare la superficie di contatto dell'O-ring sul corpo della custodia con la stessa procedura.

Verifica delle infiltrazioni d'acqua
Prima di inserire la videocamera, chiudere l'unità e immergerla in acqua per assicurarsi che non vi siano infiltrazioni.

Durata dell'O-ring
La durata dell'O-ring dipende dalla frequenza e dalle condizioni di utilizzo dell'unità. In genere corrisponde a circa un anno.

Manutenzione
- Dopo aver effettuato registrazioni in luoghi esposti alla brezza del mare, lavare con cura l'unità in acqua dolce (con la fibbia chiusa) per rimuovere il sale e la sabbia, quindi asciugarla con un panno morbido asciutto. È consigliabile immergere l'unità in acqua dolce per 30 minuti circa. Il sale residuo potrebbe infatti danneggiare le parti in metallo o causare la formazione di ruggine, con conseguenti infiltrazioni d'acqua.
- L'olio solare sull'unità deve essere rimosso accuratamente con acqua tiepida.
- Pulire l'interno dell'unità con un panno morbido asciutto. Non lavarlo con acqua.

Eseguire la manutenzione descritta ogni volta che si utilizza l'unità.
Non utilizzare alcun tipo di solvente per la pulizia, quali alcool, benzina o diluenti, in quanto potrebbero danneggiare la finitura superficiale dell'unità.

Conservazione dell'unità
- Per impedire il deterioramento dell'O-ring, conservare l'unità in un ambiente fresco e ben aerato. Non chiudere la fibbia.
- Evitare l'accumulo di polvere sull'O-ring.
- Evitare di conservare l'unità in un ambiente freddo, molto caldo o umido, nonché insieme a naftalina o canfora, in quanto tali condizioni potrebbero causare danni all'unità.

A Identificazione delle parti
1 Foro di collegamento del cavo **2** Corpo della custodia
3 Coperchio della custodia **4** Levetta HOLD
5 Pulsante REC **6** Pulsante NEXT **7** Pulsante PREV
8 Foro per la vite del treppiede **9** Fermo della fibbia
10 Fibbia **11** Cavo del coperchio della custodia

Caratteristiche tecniche
Dimensioni (circa): 35,5 mm × 61,5 mm × 96,5 mm
(l/a/p) (escluse le parti sporgenti)
Peso: circa 55 g
Resistenza alla pressione: fino a 5 m di profondità sott'acqua*
* Con la videocamera inserita.

Accessori inclusi: custodia impermeabile (1),
corredo di documentazione stampata

Disegno e caratteristiche tecniche sono soggetti a modifiche senza preavviso.

Português

Nota para os clientes nos países que apliquem as Directivas da UE
Fabricante: Sony Corporation, 1-7-1 Konan Minato-ku Tokyo, 108-0075 Japão
Para a conformidade dos produtos na EU: Sony Deutschland GmbH, Hedelfinger Strasse 61, 70327 Stuttgart, Alemanha

Sobre o desempenho à prova de água
- A câmara pode ser utilizada debaixo de água até uma profundidade de 5 m durante 30 minutos.*
  * Com a câmara no interior.
- O desempenho à prova de água baseia-se nos padrões de teste da nossa empresa.
- Não submeta esta unidade a água pressurizada, por exemplo, água corrente de uma torneira.
- Não utilize esta unidade em águas termais.
- Utilize esta unidade dentro do intervalo de temperaturas da água recomendado de 0 °C a +40 °C.
- Por vezes, o desempenho à prova de água perde-se se esta unidade sofrer um forte impacto, por exemplo, de uma queda. Recomendamos que esta unidade seja inspecionada numa loja de reparação autorizada (serviço cobrado).
- Se utilizar a câmara debaixo de água a uma profundidade de 5 m ou mais, ou num desporto aquático, utilize a Caixa Estanque (SPK-AS1) (vendida à parte).

Notas
- Não pode utilizar o botão REC quando a patilha HOLD estiver na posição bloqueada. Antes de utilizar, liberte o bloqueio. (Consulte a ilustração A-a.)
- Quando gravar imagens debaixo de água com a câmara nesta unidade, as imagens gravadas parecem menos nítidas do que as obtidas através da gravação normal. Não se trata de uma avaria.
- Pode gravar áudio enquanto a câmara se encontra nesta unidade, mas o nível do som é reduzido.
- Passe um cabo adequado através do orifício de encaixe desta unidade e, em seguida, prenda o cabo ao item que pretende utilizar com a câmara.
- Quando inserir a câmara no corpo desta unidade, se o cabo se separar da tampa da caixa, volte a prendê-lo.
- Quando inserir a câmara no corpo desta unidade, liberte o interruptor ◀REC HOLD na câmara.

Notas de utilização
- Não atire esta unidade para dentro de água.
- Evite utilizar esta unidade nas seguintes situações:
  — num local muito quente ou húmido;
  — em água com uma temperatura superior a 40 °C;
  — a uma temperatura inferior a 0 °C.
  Nestas situações, pode ocorrer condensação de humidade ou infiltração de água que danifique a máquina.
- Não deixe esta unidade à luz direta do sol ou num local muito quente e húmido durante um longo período de tempo. Se não for possível evitar a exposição desta unidade à luz direta do sol, certifique-se de que tapa esta unidade com uma toalha ou outra proteção.
- Quando a câmara sobreaquecer, ela pode desligar-se automaticamente ou a gravação pode não funcionar corretamente. Para voltar a utilizar a câmara, deixe-a no local fresco durante algum tempo para arrefecer.
- Se houver protetor solar na unidade, lave bem a unidade com água morna. Se ficar protetor solar no corpo desta unidade, a superfície da mesma pode ficar descolorada ou danificada (por exemplo, com fendas na superfície).

Infiltração de água
Se, por acaso, entrar água, pare imediatamente a exposição desta unidade à água.
- Se a câmara se molhar, leve-a imediatamente ao revendedor Sony mais próximo. Os custos de reparação têm de ser suportados pelo cliente.
- Na eventualidade improvável de uma avaria nesta unidade causar danos devido a infiltração de água, a Sony não concede garantias contra danos no equipamento contido na unidade (câmara, bateria, etc.) ou no conteúdo gravado, nem contra despesas implicadas na revelação fotográfica.

O-ring
Esta unidade utiliza um O-ring para ser à prova de água.
A manutenção do O-ring é muito importante. Se não realizar a manutenção do O-ring de acordo com as instruções, pode ocasionar uma infiltração de água e o afundamento desta unidade.

Inspecionar o O-ring
- Certifique-se de que não haja sujidade, areia, cabelo, pó, sal, fios, etc., no O-ring. Se os elementos referidos forem detetados, limpe-os com um pano macio.
- Tenha o cuidado de não deixar qualquer fibra de pano no O-ring depois de o limpar.
- Inspecione o O-ring para detetar eventuais fendas, desvios, distorções, cortes finos, riscos, inclusão de areia, etc. Substitua o O-ring se encontrar algum destes elementos.
- Inspecione a superfície de contacto do O-ring no corpo da caixa da mesma forma.

Como verificar se há infiltração de água
Antes de instalar a câmara, feche sempre esta unidade e mergulhe-a em água para se certificar de que não entra água.

Vida útil do O-ring
A vida útil do O-ring varia de acordo com a frequência de utilização desta unidade e as condições. Em termos gerais, a vida útil é de cerca de um ano.

Manutenção
- Depois de gravar em locais com brisa marinha, lave bem esta unidade com água doce, com a fivela apertada, para remover o sal e areia, limpando-a depois com um pano macio seco. Recomenda-se mergulhar esta unidade em água doce durante cerca de 30 minutos. Se a unidade ficar com sal na superfície, as partes metálicas podem danificar-se ou enferrujar-se, o que pode causar a infiltração de água.
- Se houver protetor solar na unidade, lave bem a unidade com água morna.
- Limpe o interior desta unidade com um pano macio seco. Não lave o interior com água.

Certifique-se de que executa os pontos de manutenção acima indicados sempre que utilizar esta unidade.
Não utilize qualquer tipo de solvente, por exemplo, álcool, benzina ou diluente de limpeza, pois pode danificar o acabamento da superfície desta unidade.

Quando guardar esta unidade
- Para evitar a deterioração do O-ring, guarde esta unidade num local fresco e bem ventilado. Não aperte a fivela.
- Evite a acumulação de pó no O-ring.
- Evite guardar esta unidade num local frio, muito quente ou húmido ou juntamente com naftalina ou cânfora, pois estas condições podem danificar a unidade.

A Identificação das peças
1 Orifício de encaixe do cabo **2** Corpo da caixa
3 Tampa da caixa **4** Patilha HOLD **5** Botão REC
6 Botão NEXT **7** Botão PREV
8 Orifício do parafuso de tripé **9** Bloqueio da fivela
10 Fivela **11** Cabo da tampa da caixa

Características técnicas
Dimensões (Aprox.): 35,5 mm × 61,5 mm × 96,5 mm (l/a/p)
(excluindo as peças salientes)
Peso: Aprox. 55 g
Resistente à pressão: Profundidade máxima de 5 m debaixo de água*
* Com a câmara no interior.

Itens incluídos: Caixa estanque (1), Documentos impressos

O design e as especificações estão sujeitos a alterações sem aviso prévio.

Ελληνικά

Σημείωση για τους πελάτες στις χώρες που ισχύουν οι οδηγίες της Ε.Ε.
Κατασκευαστής: Sony Corporation, 1-7-1 Konan Minato-ku Τόκυο, 108-0075 Ιαπωνία
Συμμόρφωση Προϊόντος με νομοθεσία Ε.Ε.: Sony Deutschland GmbH, Hedelfinger Strasse 61, 70327 Stuttgart, Γερμανία

Σχετικά με την απόδοση αδιαβροχότητας
- Η κάμερα μπορεί να χρησιμοποιηθεί σε βάθος νερού έως και 5 m για 30 λεπτά.*
  * Όταν η κάμερα έχει εισαχθεί στη θήκη.
- Η απόδοση αδιαβροχότητας βασίζεται στα πρότυπα δοκιμών της εταιρίας μας.
- Μην υποβάλλετε αυτή τη μονάδα σε νερό υπό πίεση, όπως από μια βρύση.
- Μη χρησιμοποιείτε αυτή τη μονάδα σε θερμά λουτρά.
- Χρησιμοποιείτε αυτή τη μονάδα στο προτεινόμενο εύρος θερμοκρασίας νερού λειτουργίας των 0 °C έως +40 °C.
- Μερικές φορές η απόδοση αδιαβροχότητας χάνεται αν αυτή η μονάδα υποβληθεί σε ισχυρό κραδασμό, όπως αν πέσει. Συνιστάται αυτή η μονάδα να ελεγχθεί σε ένα εξουσιοδοτημένο κατάστημα επισκευών (με χρέωση).
- Αν χρησιμοποιείτε την κάμερα σε βάθος νερού 5 m ή περισσότερο, ή σε θαλάσσια αθλήματα, χρησιμοποιήστε την αδιάβροχη θήκη (SPK-AS1) (πωλείται ξεχωριστά).

Σημειώσεις
- Δεν μπορείτε να χειριστείτε το κουμπί REC όταν ο μοχλός HOLD έχει ρυθμιστεί στη θέση κλειδώματος. Απελευθερώστε το κλείδωμα πριν από το χειρισμό. (Βλ. εικόνα A-a)
- Όταν εγγράφετε υποβρύχιες εικόνες με την κάμερα μέσα σε αυτή τη μονάδα, οι καταγραφόμενες εικόνες εμφανίζονται λιγότερο καθαρές από ότι σε μια κανονική εγγραφή. Αυτό δεν αποτελεί δυσλειτουργία.
- Μπορείτε να εγγράψετε ήχο ενώ η κάμερα βρίσκεται μέσα σε αυτή τη μονάδα, αλλά το επίπεδο ήχου είναι μειωμένο.
- Περάστε ένα κατάλληλο κορδόνι μέσα από την οπή προσάρτησης αυτής της μονάδας και, στη συνέχεια, προσαρτήστε το κορδόνι σε ένα αντικείμενο που σκοπεύετε να χρησιμοποιήσετε με την κάμερα.
- Όταν εισαγάγετε την κάμερα μέσα στο σώμα αυτής της μονάδας, αν το κορδόνι αποσυνδεθεί από το κάλυμμα της θήκης, επανατοποθετήστε το.
- Όταν εισαγάγετε την κάμερα μέσα στο σώμα αυτής της μονάδας, απελευθερώστε το διακόπτη ◀REC HOLD στην κάμερα.

Σημειώσεις σχετικά με τη χρήση
- Μην πετάτε αυτή τη μονάδα στο νερό.
- Αποφύγετε τη χρήση αυτής της μονάδας στις ακόλουθες περιπτώσεις:
  — σε πολύ θερμό ή υγρό μέρος.
  — σε νερό θερμότερο των 40 °C.
  — σε θερμοκρασίες χαμηλότερες από 0 °C.
  Σε αυτές τις περιπτώσεις μπορεί να προκληθεί συμπύκνωση υγρασίας ή εισροή και να προκληθεί ζημιά στην κάμερα.
- Μην αφήνετε αυτή τη μονάδα εκτεθειμένη σε άμεσο ηλιακό φως ή σε πολύ θερμό και υγρό μέρος για μεγάλο χρονικό διάστημα. Αν δεν μπορείτε να αποφύγετε την έκθεση αυτής της μονάδας σε άμεσο ηλιακό φως, φροντίστε να σκεπάσετε αυτή τη μονάδα με μια πετσέτα ή κάποια άλλη προστασία.
- Όταν η κάμερα υπερθερμαίνεται, μπορεί να απενεργοποιηθεί αυτόματα ή μπορεί να δυσλειτουργήσει η εγγραφή. Για να χρησιμοποιήσετε την κάμερα πάλι, αφήστε την σε ένα δροσερό μέρος για λίγο να κρυώσει.
- Αν πέσει αντηλιακό σε αυτή τη μονάδα, φροντίστε να το καθαρίσετε σχολαστικά χρησιμοποιώντας χλιαρό νερό. Αν αυτή η μονάδα αφεθεί με αντηλιακό στο σώμα της, η επιφάνειά της μπορεί να αποχρωματιστεί ή να πάθει ζημιά (όπως ρωγμές στην επιφάνεια).

Εισροή νερού
Σε περίπτωση εισροής νερού, σταματήστε άμεσα την έκθεση αυτής της μονάδας στο νερό.
- Αν η κάμερα βραχεί, μεταφέρετέ την στον πλησιέστερο διανομέα της Sony άμεσα. Το κόστος επισκευής βαραίνει τον πελάτη.
- Στη σπάνια περίπτωση που μια δυσλειτουργία αυτής της μονάδας προκαλέσει ζημιά εξαιτίας της εισροής νερού, η Sony δεν εγγυάται ότι δεν πρόκειται να προκληθεί ζημιά στον εξοπλισμό που περιέχεται μέσα σε αυτή (κάμερα, μπαταρία, κ.λπ.) και τα εγγεγραμμένα περιεχόμενα, ούτε και τα συνεπαγόμενα έξοδα στη φωτογράφηση.

Δακτύλιος στεγανοποίησης
Αυτή η μονάδα χρησιμοποιεί ένα δακτύλιο στεγανοποίησης για να διατηρήσει την αδιαβροχότητα της.
Η συντήρηση του δακτυλίου στεγανοποίησης είναι πολύ σημαντική. Η μη συντήρηση του δακτυλίου στεγανοποίησης σύμφωνα με τις οδηγίες μπορεί να οδηγήσει σε εισροή νερού και να προκληθεί βύθιση αυτής της μονάδας.

Ελέγξτε το δακτύλιο στεγανοποίησης
- Ελέγξτε προσεκτικά αν υπάρχει βρομιά, άμμος, τρίχες, σκόνη, αλάτι, ίνες, κ.λπ. επάνω στο δακτύλιο στεγανοποίησης. Αν υπάρχουν, φροντίστε να τα σκουπίσετε με ένα μαλακό πανί.
- Προσέξτε να μην αφήσετε ίνες από το πανί επάνω στο δακτύλιο στεγανοποίησης αφού τον σκουπίσετε.
- Ελέγξτε το δακτύλιο στεγανοποίησης για ρωγμές, αλλοιώσεις, παραμορφώσεις, λεπτούς διαχωρισμούς, γρατζουνιές, σφηνωμένη άμμο, κ.λπ. Αντικαταστήστε το δακτύλιο στεγανοποίησης αν βρείτε οτιδήποτε από τα παραπάνω.
- Ελέγξτε την επιφάνεια επαφής του δακτυλίου στεγανοποίησης στο σώμα της μονάδας κατά τον ίδιο τρόπο.

Πώς να ελέγξετε για εισροή νερού
Προτού εγκαταστήσετε την κάμερα, κλείνετε πάντα τη μονάδα και βυθίζετέ την στο νερό για να βεβαιωθείτε ότι δεν εισρέει νερό.

Διάρκεια ζωής του δακτυλίου στεγανοποίησης
Η διάρκεια ζωής του δακτυλίου στεγανοποίησης εξαρτάται από τη συχνότητα χρήσης αυτής της μονάδας και τις συνθήκες. Γενικά, είναι περίπου ένα έτος.

Συντήρηση
- Μετά από εγγραφή σε περιοχή με υγρασία από τη θάλασσα, πλύνετε σχολαστικά αυτή τη μονάδα, με το κούμπωμα κλειστό, με γλυκό νερό για να αφαιρέσετε το αλάτι και την άμμο, και κατόπιν σκουπίστε με ένα στεγνό απαλό πανί. Συνιστάται να βυθίσετε αυτή τη μονάδα σε γλυκό νερό για περίπου 30 λεπτά. Αν παραμείνει με αλάτι επάνω της, μπορεί να προκληθεί ζημιά ή σκουριά στα μεταλλικά μέρη με αποτέλεσμα την εισροή νερού.
- Αν πέσει αντηλιακό σε αυτή τη μονάδα, φροντίστε να το καθαρίσετε σχολαστικά χρησιμοποιώντας χλιαρό νερό.
- Σκουπίστε το εσωτερικό αυτής της μονάδας με ένα στεγνό μαλακό πανί. Μην το πλένετε με νερό.

Φροντίστε να εκτελείτε την παραπάνω συντήρηση κάθε φορά που χρησιμοποιείτε αυτή τη μονάδα.
Μη χρησιμοποιήσετε κανένα είδος διαλυτικού όπως οινόπνευμα, βενζίνη ή αραιωτικό για τον καθαρισμό, καθώς αυτά μπορεί να προκαλέσουν ζημιά στο φινίρισμα της επιφάνειας αυτής της μονάδας.

Κατά την αποθήκευση αυτής της μονάδας
- Για την αποφυγή φθοράς του δακτυλίου στεγανοποίησης, αποθηκεύστε αυτή τη μονάδα σε ένα δροσερό, καλά αεριζόμενο μέρος. Μην κλείνετε το κούμπωμα.
- Αποτρέψτε τη συγκέντρωση σκόνης στο δακτύλιο στεγανοποίησης.
- Αποφύγετε την αποθήκευση αυτής της μονάδας σε κρύο, πολύ ζεστό ή υγρό μέρος, ή μαζί με ναφθαλίνη ή καμφορά, καθώς αυτές οι συνθήκες μπορεί να προκαλέσουν ζημιά σε αυτή τη μονάδα.

A Προσδιορισμός των μερών
1 Οπή προσάρτησης κορδονιού **2** Σώμα θήκης
3 Κάλυμμα θήκης **4** Μοχλός HOLD **5** Κουμπί REC
6 Κουμπί NEXT **7** Κουμπί PREV **8** Οπή βίδας τριπόδου
9 Κλείδωμα κουμπώματος **10** Κούμπωμα
11 Κορδόνι του καλύμματος θήκης

Προδιαγραφές
Διαστάσεις (Περίπου): 35,5 mm × 61,5 mm × 96,5 mm (π/υ/β)
(εξαιρούνται τα προεξέχοντα μέρη)
Μάζα: Περίπου 55 g
Αντοχή πίεσης: Σε βάθος νερού έως 5 m*
* Όταν η κάμερα έχει εισαχθεί στη θήκη.

Περιεχόμενα αντικείμενα: Αδιάβροχη θήκη (1),
Σύνολο έντυπης τεκμηρίωσης

Ο σχεδιασμός και οι προδιαγραφές υπόκεινται σε αλλαγή χωρίς προειδοποίηση.

Polski

Uwaga dla klientów w krajach stosujących dyrektywy UE
Producent: Sony Corporation, 1-7-1 Konan Minato-ku Tokio, 108-0075 Japonia
Informacje o zgodności produktu z wymaganiami UE: Sony Deutschland GmbH, Hedelfinger Strasse 61, 70327 Stuttgart, Niemcy

Wodoszczelność
- Kamery można używać w wodzie o głębokości do 5 m przez 30 minut.*
  * Kiedy kamera jest włożona.
- Wodoszczelność została przebadana zgodnie ze standardami testowymi naszej firmy.
- Nie narażać pokrywy na kontakt z wodą pod ciśnieniem, na przykład z wodą z kranu.
- Nie używać pokrywy w gorących źródłach.
- Używać pokrywy w wodzie o zalecanej temperaturze wynoszącej od 0°C do +40°C.
- Wodoszczelność pokrywy może zostać utracona w przypadku silnego wstrząsu, na przykład w wyniku upuszczenia pokrywy. Zalecamy, aby pokrywa była sprawdzana w autoryzowanej placówce serwisowej (odpłatnie).
- W przypadku używania kamery w wodzie o głębokości przekraczającej 5 m lub podczas uprawiania sportów wodnych należy stosować pokrywę wodoszczelną (SPK-AS1) (dostępną w oddzielnej sprzedaży).

Uwagi
- Nie można używać przycisku REC, gdy dźwignia HOLD znajduje się w położeniu blokady. Przed użyciem należy zwolnić blokadę. (patrz ilustracja A-a)
- Podczas nagrywania obrazów pod wodą kamerą z pokrywą nagrywane obrazy wyglądają mniej wyraźnie niż w przypadku zwykłego nagrywania. Nie jest to usterka.
- Podczas używania kamery z pokrywą można nagrywać dźwięk, ale głośność dźwięku będzie niższa.
- Poprowadzić odpowiedni przewód przez otwór mocujący pokrywy, a następnie przymocować przewód do produktu, który będzie używany z kamerą.
- Jeśli podczas wkładania kamery do pokrywy przewód odczepi się od osłony pokrywy, należy podłączyć go jeszcze raz.
- Wkładając kamerę do pokrywy, zwolnić przełącznik ◀REC HOLD na kamerze.

Uwagi dotyczące użytkowania
- Nie wrzucać pokrywy do wody.
- Unikać używania pokrywy w następujących sytuacjach:
  — w bardzo gorących lub wilgotnych miejscach
  — w miejscach o temperaturze przekraczającej 40°C
  — w temperaturze poniżej 0°C
  W takich sytuacjach może wystąpić skraplanie wilgoci lub przedostanie się wody, co uszkodzi kamerę.
- Nie pozostawiać pokrywy na bezpośrednim słońcu lub w bardzo gorących lub wilgotnych miejscach przez dłuższy czas. Jeśli zostawienie pokrywy na bezpośrednim słońcu jest nieuniknione, należy przykryć ją ręcznikiem lub innym przedmiotem.
- Kiedy kamera się przegrzeje, może automatycznie się wyłączyć lub spowodować usterkę podczas nagrywania. Aby ponownie użyć kamery, należy pozostawić ją w chłodnym miejscu do ostygnięcia.
- Jeśli na pokrywę dostanie się olejek do opalania, należy dokładnie go zmyć za pomocą letniej wody. Pozostawienie olejku na pokrywie może spowodować odbarwienie lub uszkodzenie powierzchni pokrywy (np. pęknięcia na powierzchni).

Przeciek wody
Jeśli dojdzie do przecieku wody, należy natychmiast wyjąć ją z wody.
- Jeśli kamera się zamoczy, należy jak najszybciej oddać ją do najbliższego dealera Sony. Koszty naprawy spoczywają na właścicielu.
- W mało prawdopodobnym przypadku, gdy usterka pokrywy spowoduje uszkodzenie spowodowane przeciekiem wody, firma Sony nie udziela gwarancji na uszkodzenia sprzętu umieszczonego w pokrywie (kamery, akumulatora itd.) ani na nagrywaną treść oraz koszty poniesione na fotografowanie.

(patrz na odwrocie)

Polski

(ciąg dalszy ze strony pierwszej)

Pierścień O-ring

Do zapewnienia wodoszczelności pokrywy zastosowano pierścień O-ring.
Konserwacja pierścienia O-ring jest niezwykle istotna. Brak konserwacji pierścienia O-ring zgodnie z instrukcjami może powodować przecieki wody i tonięcie pokrywy.

Kontrola pierścienia O-ring

- Ostrożnie sprawdzić, czy na pierścieniu O-ring nie ma zabrudzeń, piasku, pyłu, soli, nici itp. Jeśli są, wytrzeć je miękką szmatką.
- Uważać, by nie zostawić na pierścieniu O-ring kłaczków po wytarciu.
- Sprawdzić, czy pierścień O-ring nie jest pęknięty, wygięty, zniekształcony, wyszczerbiony, zarysowany, nie wgniotły się w niego ziarenka piasku itd. Wymienić O-ring w razie zlokalizowania takich uszkodzeń.
- Sprawdzić powierzchnię przylegania pierścienia O-ring na korpusie pokrywy w taki sam sposób.

Sprawdzanie przecieków wody

Przed zamontowaniem kamery zawsze należy zamknąć pokrywę i zanurzyć ją w wodzie, aby upewnić się, że woda nie przecieka do środka.

Okres przydatności do użytku pierścienia O-ring

Okres przydatności do użytku pierścienia O-ring zależy od częstotliwości i warunków użytkowania pokrywy. Najczęściej wynosi około roku.

Konserwacja

- Po nagrywaniu nad morzem należy dokładnie przemyć pokrywę świeżą wodą z przymocowaną sprzączką, aby usunąć sól i piasek, a następnie przetrzeć ją suchą, miękką szmatką. Zaleca się, aby zanurzyć pokrywę w świeżej wodzie na około 30 minut. Jeśli sól nie zostanie usunięta z pokrywy, metalowe elementy mogą zostać uszkodzone lub może powstać rdza, co spowoduje przeciekanie wody.
- Jeśli na pokrywę dostanie się olejek do opalania, należy dokładnie go zmyć za pomocą letniej wody.
- Wytrzeć wewnętrzną część pokrywy suchą, miękką szmatką. Nie należy myć jej wodą.

Powyższe czynności konserwacyjne należy przeprowadzać po każdym użyciu pokrywy.
Nie stosować do czyszczenia pokrywy żadnych rozpuszczalników, takich jak alkohol, benzyna czy rozcieńczalnik, ponieważ mogą one uszkodzić wykończenie powierzchni pokrywy.

Przechowywanie pokrywy

- Aby nie dopuścić do zniekształcenia pierścienia O-ring, pokrywę należy przechowywać w chłodnym, dobrze wentylowanym miejscu. Nie mocować sprzączki.
- Nie dopuszczać do nagromadzenia się kurzu na pierścieniu O-ring.
- Unikać przechowywania pokrywy w miejscach zimnych, gorących lub wilgotnych, a także razem z naftalenem lub kamforą, ponieważ może to spowodować uszkodzenie pokrywy.

A Oznaczenie części

1 Otwór do zamocowania przewodu **2** Korpus pokrywy
3 Osłona pokrywy **4** Dźwignia HOLD **5** Przycisk REC
6 Przycisk NEXT **7** Przycisk PREV
8 Otwór na śrubę statywu **9** Blokada sprzączki **10** Sprzączka
11 Przewód osłony pokrywy

Dane techniczne

Wymiary (ok.):	35,5 mm × 61,5 mm × 96,5 mm (sz./wys./gł.) (bez wystających elementów)
Waga:	Ok. 55 g
Odporność na ciśnienie:	Do głębokości 5 m pod wodą* * Kiedy kamera jest włożona.

W zestawie: Pokrywa wodoszczelna (1), zestaw drukowanej dokumentacji

Konstrukcja i dane techniczne mogą ulec zmianie bez uprzedzenia.

Slovensky

Poznámka pre zákazníkov v krajinách podliehajúcich smerniciam EÚ
Výrobca: Sony Corporation, 1-7-1 Konan Minato-ku, Tokyo, 108-0075 Japonsko
Zhoda podľa legislatívy EÚ: Sony Deutschland GmbH, Hedelfinger Strasse 61, 70327 Stuttgart, Nemecko

Informácie o vodotesnosti

- Kameru možno používať do hĺbky vody 5 m maximálne 30 minút.*
  * Keď je vložená kamera.
- Vodotesnosť je stanovená na základe noriem testovania našej spoločnosti.
- Túto jednotku nevystavujte účinkom vody pod tlakom, ako je voda tečúca z vodovodu.
- Túto jednotku nepoužívajte v termálnych prameňoch.
- Túto jednotku používajte v rámci odporúčaného rozsahu teplôt vody 0 °C až +40 °C.
- Niekedy dôjde k strate vodotesnosti, ak túto jednotku vystavíte účinkom silného nárazu, ako napríklad pri páde. Odporúčame nechať túto jednotku skontrolovať u autorizovaného opravára (za poplatok).
- Ak budete kameru používať vo vode hlbšej než 5 m, alebo ak ju budete používať počas vykonávania lodných športov, použite vodovzdorné puzdro (SPK-AS1) (predáva sa samostatne).

Poznámky

- Tlačidlo REC nemožno používať, ak je páčka HOLD v polohe zablokovania. Pred používaním zablokovanie uvoľnite. (Pozrite si obrázok A-a.)
- Pri nahrávaní záznamov pod vodou s kamerou v tejto jednotke budú nahrané zábery menej čistejšie ako zábery pri štandardnom nahrávaní. Nejde o poruchu.
- S kamerou v tejto jednotke môžete nahrávať zvuk, ale hlasitosť zvuku bude znížená.
- Pretiahnite vhodný kábel cez otvor na pripojenie na tejto jednotke a potom pripojte kábel k jednotke, ktorú chcete s kamerou používať.
- Keď sa pri vkladaní kamery do hlavnej časti tejto jednotky kábel odpojí od krytu puzdra, znova ho pripojte.
- Pri vkladaní kamery do hlavnej časti tejto jednotky uvoľnite vypínač ◄REC HOLD na kamere.

Poznámky o používaní

- Nehádžte túto jednotku do vody.
- Zabráňte používaniu tejto jednotky v nasledovných situáciách:
  – na veľmi horúcich alebo vlhkých miestach,
  – vo vode teplejšej než 40 °C,
  – pri teplotách nižších než 0 °C.
  V týchto situáciách môže dochádzať ku kondenzácii vlhkosti alebo k vnikaniu vody a poškodeniu kamery.
- Dlhodobo nenechávajte túto jednotku na priamom slnku ani na veľmi horúcich a vlhkých miestach. Ak nemôžete predísť ponechaniu tejto jednotky na priamom slnku, zakryte ju uterákom alebo inou ochranou.
- Keď sa kamera prehreje, môže dôjsť k automatickému vypnutiu alebo k poruche nahrávania. Ak chcete kameru znova používať, nechajte ju chvíľu na chladnom mieste, nech vychladne.
- Ak sa na tejto jednotke nachádza olej na opaľovanie, dôkladne ho umyte vlažnou vodou. Ak jednotku ponecháte so zvyškami oleja na opaľovanie na jej hlavnej časti, môže dôjsť k zmene zafarbenia alebo k poškodeniu (ako sú povrchové praskliny) povrchu tejto jednotky.

Vniknutie vody

Ak dôjde k vniknutiu vody, okamžite prestaňte túto jednotku vystavovať účinkom vody.

- Ak kamera zmokne, okamžite ju zaneste k najbližšiemu predajcovi výrobkov značky Sony. Náklady na opravu znáša zákazník.
- V málo pravdepodobnom prípade, kedy porucha tejto jednotky spôsobí poškodenie v dôsledku vniknutia vody, spoločnosť Sony neposkytuje záruku na poškodenia zariadenia v jednotke (kamera, batéria a pod.) a nahratý obsah, ani za výdaje spôsobené pri fotografovaní.

Tesniaci O krúžok

Na zachovanie vodotesnosti táto jednotka používa tesniaci O krúžok.
Údržba tesniaceho O krúžku je veľmi dôležitá. Opomenutie vykonávať údržbu tesniaceho O krúžku podľa pokynov môže viesť k vnikaniu vody s následkom potopenia tejto jednotky.

Kontrola tesniaceho O krúžku

- Dôkladne skontrolujte, že na tesniacom O krúžku sa nenachádza žiadna špina, piesok, vlasy, prach, soľ, vlákna a pod. V prípade výskytu zotrite mäkkou tkaninou.
- Dávajte pozor, aby po utretí na tesniacom O krúžku nezostali žiadne vlákna z tkaniny.
- Skontrolujte tesniaci O krúžok z pohľadu prasklín, nepravidelností, skrivenia, jemných zárezov, škrabancov, usadeného piesku a pod. Ak niektoré z uvedených stavov zistíte, tesniaci O krúžok vymeňte.
- Rovnakým spôsobom skontrolujte kontaktný povrch tesniaceho O krúžku na hlavnej časti puzdra.

Kontrola vnikania vody

Pred inštaláciou kamery vždy túto jednotku zatvorte, ponorte ju do vody a skontrolujte, že nedochádza k vnikaniu vody.

Prevádzková životnosť tesniaceho O krúžku

Prevádzková životnosť tesniaceho O krúžku sa líši v závislosti na frekvencii používania tejto jednotky a podmienkach. Vo všeobecnosti je to asi jeden rok.

Údržba

- Po nahrávaní na mieste s vetrom od mora dôkladne túto jednotku s upevnenou sponou umyte v pitnej vode s cieľom odstrániť soľ a piesok; potom ju utrite mäkkou suchou tkaninou. Odporúčame túto jednotku na asi 30 minút ponoriť do pitnej vody. Ak ju ponecháte bez odstránenia soli, kovové časti sa môžu poškodiť alebo sa na nich môže vytvárať hrdza s následkom vnikania vody.
- Ak sa na tejto jednotke nachádza olej na opaľovanie, dôkladne ho umyte vlažnou vodou.
- Vnútro tejto jednotky utrite suchou mäkkou tkaninou. Neumývajte ho vodou.

Po každom použití tejto jednotky vykonajte hore uvedenú údržbu.
Na čistenie nepoužívajte žiadny rozpúšťajúci prípravok, ako je alkohol, benzín alebo riedidlo, pretože môže dôjsť k poškodeniu povrchovej úpravy tejto jednotky.

Skladovanie tejto jednotky

- Na zabránenie zhoršenia kvality tesniaceho O krúžku skladujte túto jednotku na dobre vetranom mieste. Sponu neupínajte.
- Zabráňte hromadeniu prachu na tesniacom O krúžku.
- Vyhnite sa skladovaniu tejto jednotky na studenom, veľmi teplom alebo vlhkom mieste, ani na miestach spolu s naftalínom alebo gáfrom, pretože tieto podmienky môžu túto jednotku poškodiť.

A Označenie súčastí

1 Otvor na pripojenie kábla **2** Hlavná časť puzdra
3 Kryt puzdra **4** Páčka HOLD **5** Tlačidlo REC
6 Tlačidlo NEXT **7** Tlačidlo PREV
8 Otvor na naskrutkovanie statívu **9** Poistka spony
10 Spona **11** Kábel krytu puzdra

Technické údaje

Rozmery (približne):	35,5 mm × 61,5 mm × 96,5 mm (š/v/h) (bez vyčnievajúcich súčastí)
Hmotnosť:	približne 55 g
Odolnosti proti tlaku:	do hĺbky vody maximálne 5 m* * Keď je vložená kamera.

Dodané položky: vodovzdorné puzdro (1), súprava vytlačenej dokumentácie

Vzhľad a technické údaje sa môžu zmeniť bez predchádzajúceho upozornenia.

Magyar

Megjegyzés az EU-s irányelveket követő országokban élő vásárlóink számára
Gyártó: Sony Corporation, 1-7-1 Konan Minato-ku Tokió, 108-0075 Japán
Európai uniós termékbiztonság: Sony Deutschland GmbH, Hedelfinger Strasse 61, 70327 Stuttgart, Németország

Vízhatlanság

- A kamera legfeljebb 5 m-es vízmélységben működtethető 30 percig.*
  * Amikor az egységbe van helyezve a kamera.
- A vízhatlanság adatai vállalatunk tesztelési szabványain alapulnak.
- Ne tegye ki az egységet nagynyomású víz – például csapból folyó víz – hatásának.
- Ne használja az egységet termálvízben.
- Az egység ajánlott üzemi hőmérséklet-tartománya 0 °C ... +40 °C.
- A vízhatlanság megszűnik, ha az egységet nagy erőhatás éri, például ha leesik. Javasoljuk, hogy az egységet márkaszervizben vizsgáltassa meg (térítésköteles).
- Ha a kamerát 5 m-es vagy mélyebb vízben használja, például vízi sportokhoz, használja a (külön kapható) vízhatlan tokot (SPK-AS1).

Megjegyzések

- Ne működtesse a REC gombot, amikor a HOLD kar zárt állásban van. Működtetés előtt oldja ki a zárat. (Lásd az A-a ábrát)
- Amikor úgy készít víz alatti felvételeket, hogy a kamera a jelen egységben van, a rögzített képek kevésbé élesnek látszanak, mint a normális rögzítéssel készítettek. Ez nem működési hiba.
- Lehetősége van hang felvételére is, amikor a kamera a jelen egységben van, de ilyenkor a hangszint csökken.
- Vezessen át egy megfelelő a pántot a jelen egység pántrögzítő nyílásán, majd rögzítse a pántot egy olyan tárgyhoz, amelyet a kamerával együtt kíván használni.
- Ha a pánt leválik a tok fedeléről, amikor a kamerát a jelen egységbe helyezi, akkor rögzítse újra a pántot.
- Amikor a kamerát a jelen egységbe helyezi, oldja ki a kamerán lévő ◄REC HOLD kapcsolót.

A használattal kapcsolatos megjegyzések

- Ne dobja az egységet vízbe.
- Kerülje az egység használatát az alábbi körülmények között:
  – nagyon forró vagy párás helyen.
  – 40 °C-nál melegebb vízben.
  – 0 °C alatti hőmérsékleten.
  A fenti körülmények között a nedvesség lecsapódása vagy víz szivárgása következhet be, ami károsíthatja a kamerát.
- Ne hagyja az egységet huzamosabb ideig közvetlen napfénynek kitett helyen, illetve nagyon forró és párás helyen. Ha nem kerülhető el a kamera közvetlen napfénynek kitett helyen hagyása, mindenképpen fedje le a jelen egységet törölközővel vagy más, védelmet biztosító tárggyal.
- Amikor a kamera túlmelegszik, automatikusan kikapcsolhat, vagy a rögzítés működési hibája következhet be. A kamera ismételt használatához hagyja a kamerát hűvös helyen egy ideig, hogy lehűljön.
- Ha napolaj ömlik az egységre, alaposan mossa le langyos vízzel. Ha az egységet napolajjal leöntött állapotban hagyja, az egység felülete kifakulhat és károsodhat (például repedések alakulhatnak ki a felületén).

Vízszivárgás

Ha víz beszivárgása jelentkezik, azonnal vegye ki a vízből azt egységet.

- Ha a kamerát víz éri, azonnal vigye a legközelebbi Sony-márkakereskedőhöz. A javítási költségeket az ügyfélnek kell állnia.
- Abban a valószínűtlen esetben, ha a jelen egység működési hibája miatt következik be vízbeszivárgás, a Sony nem vállal garanciát az egységben lévő berendezésekkel (kamerával, akkumulátorral stb.) és a rögzített tartalommal kapcsolatos károkra, sem a fényképekkel kapcsolatos költségekre.

O-gyűrű

A jelen egység vízhatlanságát O-gyűrű biztosítja.
Az O-gyűrű karbantartása nagyon fontos. Az O-gyűrű előírásszerű karbantartásának elmulasztása vízszivárgáshoz vezethet, és az egység elsüllyedését eredményezheti.

Az O-gyűrű vizsgálata

- Körültekintően ellenőrizze, hogy nincs szennyeződés, homok, hajszál, por, só, anyagszál stb. az O-gyűrűn. Ha a fentiek valamelyike található az O-gyűrűn, puha törlőruhával törölje le.
- Ügyeljen arra, hogy az O-gyűrű letörlése után ne maradjon a törlőruhából származó szál az O-gyűrűn.
- Vizsgálja meg, hogy az O-gyűrű nem ferdült-e el, és nincsenek-e rajta repedések, torzulások, hajszálrepedések, horzsolások, beágyazódott homokszemek stb. Ha a fentiek bármelyike előfordul, cserélje ki az O-gyűrűt.
- Ugyanígy vizsgálja meg O-gyűrűnek a tokkal érintkező felületét.

A vízszivárgás ellenőrzése

A kamera behelyezése előtt mindig zárja le a jelen egységet, és vízbe merítve ellenőrizze, hogy nem szivárog-e be víz.

Az O-gyűrű élettartama

Az O-gyűrű élettartama a jelen egység használatának gyakoriságától és a használati körülményektől függ. Általában körülbelül egy év.

Karbantartás

- Ha olyan helyen készít felvételeket, ahol tengeri szél fúj, használat után a só és a homok eltávolítása érdekében alaposan mossa le édesvízzel az egységet úgy, hogy a kapocs be van csatolva, majd puha, száraz törlőruhával törölje át az egységet. Az egységet ajánlott 30 percre édesvízbe meríteni. Ha az egységen só marad, a fémrészek károsodhatnak vagy berozsdásodhatnak, ami vízszivárgást eredményezhet.
- Ha napolaj ömlik az egységre, alaposan mossa le langyos vízzel.
- Törölje át az egység belsejét puha, száraz törlőruhával. Ne mossa át vízzel.

Az egység minden egyes használatakor hajtsa végre a fenti karbantartási műveleteket.
Ne használjon semmiféle oldószert – például alkoholt, benzolt vagy hígítót – a tisztításhoz, mivel ezek károsíthatják az egység felületének kidolgozását.

Az egység tárolása

- Az O-gyűrű károsodásának megelőzése érdekében az egységet hűvös, jól szellőző helyen tárolja. Ne csatolja be a kapcsot.
- Ügyeljen arra, hogy ne gyűlhessen fel por az O-gyűrűn.
- Ne tárolja az egységet hideg, nagyon meleg vagy párás helyen, illetve naftalinnal vagy kámforral együtt, mivel ezek hatására az egység károsodhat.

A A termék részei

1 Pántrögzítő nyílás **2** Tok **3** Tok fedele **4** HOLD kar
5 REC gomb **6** NEXT gomb **7** PREV gomb
8 Háromlábú állvány csavarjának nyílása **9** Kapocs zárja
10 Kapocs **11** Tok fedelének pántja

Műszaki adatok

Méretek (kb.):	35,5 mm × 61,5 mm × 96,5 mm (sz/ma/mé) (a kiálló részek nélkül)
Tömeg:	Kb. 55 g
Nyomással szembeni ellenállás:	Legfeljebb 5 m-es víz alatti mélységig* * Amikor az egységbe van helyezve a kamera.

A csomag tartalma: Vízhatlan tok (1), nyomtatott dokumentáció

A formaterv és a műszaki adatok előzetes bejelentés nélkül megváltozhatnak.

Română

Notă pentru clienţii din ţările care aplică Directivele UE
Producător: Sony Corporation, 1-7-1 Konan Minato-ku Tokyo, 108-0075 Japonia
Pentru conformitatea UE a aparatului: Sony Deutschland GmbH, Hedelfinger Strasse 61, 70327 Stuttgart, Germania

Despre rezistenţa la apă

- Camera poate fi utilizată până la o adâncime a apei de 5 m timp de 30 de minute.*
  * Când camera este introdusă.
- Rezistenţa la apă este bazată pe standardele de testare ale companiei noastre.
- Nu expuneţi această unitate apei sub presiune, precum cea de la robinet.
- Nu utilizaţi această unitate în izvoare termale.
- Utilizaţi această unitate în intervalul de temperatură recomandat al apei (0 °C până la +40 °C).
- Uneori, rezistenţa la apă este compromisă dacă această unitate este expusă unor şocuri puternice (prin cădere, de exemplu). Recomandăm ca această unitate să fie verificată la un centru de reparaţii autorizat (contra cost).
- Dacă utilizaţi camera la o adâncime a apei de 5 m sau mai mult sau dacă o utilizaţi la sporturi acvatice, apelaţi la Carcasa etanşă (SPK-AS1) (comercializată separat).

Observaţii

- Nu puteţi acţiona butonul REC când maneta HOLD este fixată în poziţia de blocare. Deblocaţi înainte de utilizare. (Consultaţi ilustraţia A-a)
- Când înregistraţi imagini sub apă cu camera în această unitate, imaginile înregistrate par mai puţin clare decât cele înregistrate în mod normal. Acest lucru nu reprezintă o defecţiune.
- Puteţi înregistra semnal audio când camera este în această unitate, însă nivelul sunetului va fi redus.
- Treceţi un şnur adecvat prin orificiul de fixare al acestei unităţi, apoi prindeţi şnurul la un obiect pe care doriţi să îl folosiţi cu camera.
- Când introduceţi camera în corpul acestei unităţi, în cazul în care cablul se desface din capacul carcasei, prindeţi-l la loc.
- Dacă introduceţi camera în corpul acestei unităţi, eliberaţi comutatorul ◄REC HOLD de pe cameră.

Observaţii privind utilizarea

- Nu aruncaţi această unitate în apă.
- Evitaţi să utilizaţi această unitate în următoarele situaţii:
  – într-un loc foarte fierbinte sau umed.
  – în apă cu temperaturi mai mari de 40 °C.
  – la temperaturi mai mici de 0 °C.
  În aceste situaţii, se poate forma condens sau pot apărea scurgeri, iar camera poate suferi deteriorări.
- Nu lăsaţi această unitate în bătaia soarelui sau în locuri foarte umede şi calde pe perioade îndelungate. Dacă nu puteţi evita să lăsaţi această unitate în bătaia directă a soarelui, nu omiteţi să acoperiţi unitatea cu un prosop sau cu alte materiale care să o protejeze.
- În cazul în care camera se supraîncălzeşte, este posibil să se închidă automat sau să apară probleme la înregistrare. Pentru a relua utilizarea camerei, lăsaţi-o puţin timp la loc răcoros pentru a-i permite să se răcească.
- Dacă suprafaţa unităţii intră în contact cu ulei de plajă, nu omiteţi să îl îndepărtaţi complet prin spălare cu apă călduţă. Dacă pe corpul unităţii rămâne ulei de plajă, suprafaţa ei îşi poate schimba culoarea sau poate suferi deteriorări (precum fisuri pe suprafaţă).

Infiltraţii de apă

În cazul în care apa se infiltrează accidental în unitate, protejaţi-o imediat de contactul cu apă.

- În cazul în care camera se udă, duceţi-o fără întârziere la cel mai apropiat reprezentant Sony. Costurile de reparaţii trebuie să fie suportate de client.
- În puţin probabila situaţie în care defectarea acestei unităţi provoacă daune din cauza scurgerilor de apă, Sony nu oferă garanţii pentru daunele suferit de echipamentul conţinut de ea (cameră, pachet de baterii etc.) şi conţinutul înregistrărilor şi nici pentru cheltuielile presupuse de procesul de fotografiere.

Garnitura inelară

Această unitate foloseşte o garnitură inelară pentru a-şi menţine rezistenţa la apă.
Întreţinerea garniturii inelare este extrem de importantă. Dacă garnitura inelară nu este întreţinută conform instrucţiunilor, pot apărea scurgeri de apă, iar unitatea se poate scufunda.

Inspectarea garniturii inelare

- Verificaţi cu atenţie să nu existe impurităţi, nisip, păr, praf, sare, fire etc. pe garnitura inelară. Dacă găsiţi astfel de materii, nu omiteţi să le ştergeţi cu o cârpă moale.
- Aveţi grijă să nu lăsaţi fibre din îmbrăcăminte pe garnitura inelară după ce aţi şters-o.
- Verificaţi dacă garnitura inelară prezintă crăpături, abateri, deformări, microfisuri, zgârieturi, nisip încrustat etc. Înlocuiţi garnitura inelară dacă găsiţi astfel de urme.
- Inspectaţi în acelaşi mod şi suprafaţa de contact a garniturii inelare de pe corpul carcasei.

Modul de verificare a absenţei infiltraţiilor

Înainte de a monta camera, închideţi întotdeauna această unitate şi scufundaţi-o în apă pentru a vă asigura că nu pătrunde apă înăuntru.

Durata de viaţă utilă a garniturii inelare

Durata de viaţă utilă a garniturii inelare variază în funcţie de frecvenţa şi condiţiile de utilizare a unităţii. De regulă, aceasta se situează la aproximativ un an.

Întreţinerea

- După efectuarea de înregistrări în locuri cu briză, spălaţi această unitate temeinic în apă dulce cu catarama prinsă pentru a elimina sarea şi nisipul, apoi ştergeţi-o cu o cârpă uscată şi moale. Se recomandă să scufundaţi această unitate în apă dulce timp de aproximativ 30 de minute. Dacă rămâne sare pe ea, porţiunile metalice pot suferi deteriorări sau se poate forma rugină, provocând scurgeri de apă.
- Dacă suprafaţa unităţii intră în contact cu ulei de plajă, nu omiteţi să îl îndepărtaţi complet prin spălare cu apă călduţă.
- Ştergeţi interiorul acestei unităţi cu o cârpă uscată şi moale. Nu o spălaţi cu apă.

Nu omiteţi să efectuaţi operaţiile de întreţinere anterioare de fiecare dată când utilizaţi această unitate.
Nu utilizaţi niciun tip de solvenţi precum alcoolul, benzenul sau diluanţii la curăţare, deoarece ei pot deteriora stratul de protecţie al unităţii.

La depozitarea acestei unităţi

- Pentru a preveni deteriorarea garniturii inelare, depozitaţi această unitate în locuri răcoroase şi bine aerisite. Nu prindeţi catarama.
- Preveniţi acumularea de praf pe garnitura inelară.
- Evitaţi să stocaţi această unitate în locuri reci ori foarte calde sau umede şi nu o depozitaţi în apropiere de naftalină sau camfor; toate aceste condiţii de depozitare pot afecta unitatea.

A Identificarea pieselor

1 Orificiu de fixare a şnurului **2** Corpul carcasei
3 Capacul carcasei **4** Manetă HOLD **5** Buton REC
6 Buton NEXT **7** Buton PREV
8 Orificiu de înşurubare în trepied **9** Fixare cataramă
10 Cataramă **11** Şnurul capacului carcasei

Specificaţii

Dimensiuni (Aprox.):	35,5 mm × 61,5 mm × 96,5 mm (l/î/a) (exclusiv piesele proeminente)
Greutate:	Aprox. 55 g
Rezistenţă la presiune:	Până la o adâncime a apei de max 5 m* * Când camera este introdusă.

Articole incluse: Carcasă etanşă (1), documentaţie imprimată

Concepţia şi specificaţiile pot fi modificate fără notificare prealabilă.

Dansk

Bemærkning til kunder i lande, hvor EU-direktiverne gælder
Producent: Sony Corporation, 1-7-1 Konan Minato-ku Tokyo, 108-0075 Japan
Overensstemmelse med EU lovgivning: Sony Deutschland GmbH, Hedelfinger Strasse 61, 70327 Stuttgart, Tyskland

Om vandtæthed

- Kameraet kan anvendes i en vanddybde på op til 5 m i 30 minutter.*
  * Når kameraet er isat.
- Vandtætheden er baseret på vores firmas teststandarder.
- Udsæt ikke denne enhed for vand under tryk, som f.eks. fra en vandhane.
- Brug ikke denne enhed i varme kilder.
- Brug denne enhed i det anbefalede vandtemperaturområde fra 0 °C til +40 °C.
- Nogle gange mistes vandtætheden, hvis denne enhed udsættes for et stærkt stød, som f.eks. hvis den tabes. Vi anbefaler, at denne enhed kontrolleres af et autoriseret reparationsværksted (mod evt. gebyr).
- Hvis du anvender kameraet i en vanddybde på 5 m eller mere, eller til vandsport, skal du anvende det vandtætte etui (SPK-AS1) (sælges separat).

Bemærkninger

- Du kan ikke betjene REC-knappen, når HOLD-armen er sat i den låste position. Frigør låsen inden betjening. (Se illustration A-a)
- Når du optager billeder under vandet med kameraet i denne enhed, er de optagede billeder mindre skarpe, end dem der optages normalt. Dette er ikke funktionsfejl.
- Du kan optage lyd, mens kameraet er i denne enhed, men lydniveauet er reduceret.
- Før en passende ledning gennem monteringshullet på denne enhed, og monter ledningen til en genstand, som du har til hensigt at anvende sammen med kameraet.
- Monter ledningen igen, hvis den afmonteres fra etuidækslet, når kameraet sættes ind i hoveddelen på denne enhed.
- Når kameraet sættes ind i hoveddelen på denne enhed, skal du frigøre ◄REC HOLD-kontakten på kameraet.

Bemærkninger om brug

- Smid ikke denne enhed ned i vand.
- Brug ikke denne enhed under følgende forhold:
  – på et meget varmt eller fugtigt sted.
  – i vand, som er varmere end 40 °C.
  – ved temperaturer, som er lavere end 0 °C.
  I disse situationer kan der dannes kondens eller opstå vandlækage, og kameraet kan tage skade.
- Efterlad ikke denne enhed i direkte sollys eller på et meget varmt og fugtigt sted i en længere tidsperiode. Hvis du ikke kan undgå at efterlade denne enhed i direkte sollys, skal du sørge for at tildække denne enhed med et håndklæde eller anden beskyttelse.
- Når kameraet overophedes, slukker det muligvis automatisk, eller optagelsen mislykkedes eventuelt. For at kunne anvende kameraet igen skal du placere det på et køligt sted et stykke tid, så det kan køle af.
- Hvis der kommer sololie på denne enhed, skal du sørge for at vaske den grundigt af med lunkent vand. Hvis denne enhed efterlades med sololie på, kan overfladen på denne enhed muligvis blive misfarvet eller beskadiget (som f.eks. revner på overfladen).

Vandlækage

Hvis der trænger vand ind, skal du straks stoppe med at udsætte denne enhed for vand.

- Hvis kameraet bliver vådt, skal du straks tage bringe det hen til en Sony-forhandler. Reparationsudgifterne tilfalder kunden.
- I det usandsynlige tilfælde at en funktionsfejl på denne enhed forårsager skader pga. vandlækage, garanterer Sony ikke mod skader på det udstyr, som er indeholdt i den (kamera, batteripakke osv.), eller det optagede indhold, samt heller ikke for udgifter forbundet med fotograferingen.

O-ring

Denne enhed anvender en O-ring til at bevare dets vandafvisende egenskab.
Vedligeholdelse af O-ringen er meget vigtig. Foretages der ikke vedligeholdelse af O-ringen i henhold til instruktionerne, kan det medføre vandlækage og få denne enhed til at synke.

Efterse O-ringen

- Kontroller omhyggeligt om der er snavs, sand, hår, støv, salt, tråde osv. på O-ringen. Hvis der opdages noget, skal det tørres af med en blød klud.
- Vær påpasselig med ikke at efterlade tøjfibre på O-ringen, efter den er tørret af.
- Kontroller O-ringen for revner, skævhed, forvridning, små revner, ridser, indesluttet sand osv. Udskift O-ringen hvis du finder nogle af disse.
- Efterse O-ringens kontaktflade på etuiets hoveddel på samme måde.

Sådan kontrolleres for vandlækager

Inden du isætter kameraet, skal du altid lukke denne enhed og sænke den ned i vand for at sikre dig, at der ikke trænger vand ind.

Levetid for O-ring

Levetiden for O-ringen varierer afhængigt af brugsfrekvensen af denne enhed og forholdene. Den er generelt omkring et år.

Vedligeholdelse

- Efter optagelse på et sted med havbrise skal du vaske denne enhed grundigt i ferskvand med lukket spænde for at fjerne salt og sand, og derefter tørre den af med en blød, tør klud. Det anbefales, at du lægger denne enhed ned i ferskvand i ca. 30 minutter. Hvis den efterlades med salt på, kan metaldelene muligvis blive beskadiget, eller der kan dannes rust, hvilket kan medføre vandlækage.
- Hvis der kommer sololie på denne enhed, skal du sørge for at vaske den grundigt af med lunkent vand.
- Tør denne enhed af indvendigt med en blød, tør klud. Vask den ikke af med vand.

Sørg for at udføre vedligeholdelsen ovenfor hver gang du anvender enheden.
Brug ikke nogen former for opløsningsmiddel som f.eks. sprit, benzin eller fortynder, da dette muligvis kan beskadige overfladebehandlingen på denne enhed.

Ved opbevaring af denne enhed

- For at forhindre nedbrydning af O-ringen skal du opbevare denne enhed på et køligt sted med god ventilation. Luk ikke spændet.
- Sørg for, at der ikke ophobes støv på O-ringen.
- Undgå at opbevare denne enhed på et koldt, meget varmt eller fugtigt sted, eller sammen med naftalin eller kamfer, da disse forhold muligvis kan beskadige denne enhed.

A Identificering af delene

1 Monteringshul til ledning **2** Etuiets hoveddel **3** Etuidæksel
4 HOLD-arm **5** REC-knap **6** NEXT-knap **7** PREV-knap
8 Stativskruehul **9** Spændelås **10** Spænde
11 Etuidækslets ledning

Specifikationer

Mål (ca.):	35,5 mm × 61,5 mm × 96,5 mm (b/h/d) (uden de fremspringende dele)
Vægt:	Ca. 55 g
Modstandsdygtighed over for tryk:	Op til en dybde på 5 m under vand* * Når kameraet er isat.
Medfølgende genstande:	Vandtæt etui (1), trykt dokumentation

Ret til ændring af design og specifikationer uden varsel forbeholdes.

Česky

Upozornění pro zákazníky v zemích, na které se vztahují směrnice ES
Výrobce: Sony Corporation, 1-7-1 Konan Minato-ku Tokyo, 108-0075 Japonsko
Pro technické požadavky dle směrnic EU: Sony Deutschland GmbH, Hedelfinger Strasse 61, 70327 Stuttgart, SRN

O vodotěsném výkonu

- Videokameru lze používat až do hloubky 5 m po dobu 30 minut.*
  * Když je videokamera vložená.
- Vodotěsný výkon je založen na zkušebních standardech naší společnosti.
- Nevystavujte tuto jednotku tlaku vody, např. z vodovodního kohoutku.
- Nepoužívejte tuto jednotku v horkých pramenech.
- Používejte tuto jednotku v doporučeném provozním rozsahu teplot vody 0 °C až +40 °C.
- Je-li tato jednotka vystavena silnému nárazu, jako je pád na zem, někdy dojde ke ztrátě vodotěsného výkonu. Doporučujeme zkontrolovat tuto jednotku v autorizovaném servisu (zpoplatněno).
- Provozujete-li videokameru v hloubce 5 m a větší nebo při vodních sportech, použijte vodotěsné pouzdro (SPK-AS1) (prodává se zvlášť).

Poznámky

- Je-li páčka HOLD nastavena do zamknuté polohy, nelze používat tlačítko REC. Před použitím tento zámek uvolněte. (Viz obrázek A-a)
- Při záznamu snímků pod vodou pomocí videokamery v této jednotce se pořízené snímky zdají méně jasné než při běžném záznamu. Nejedná se o závadu.
- Když je videokamera v této jednotce, lze nahrávat zvuk ale dojde k redukci jeho úrovně.
- Úchytným otvorem této jednotky protáhněte vhodnou šňůrku a připojte ji k položce, kterou hodláte používat s videokamerou.
- Pokud se při vkládání videokamery do těla této jednotky oddělí šňůrka od krytu pouzdra, připojte ji znovu.
- Při vkládání videokamery do těla této jednotky uvolněte přepínač ◄REC HOLD na videokameře.

Poznámky k použití

- Neházejte tuto jednotku do vody.
- Nepoužívejte tuto jednotku v následujících situacích:
  – na velmi prašném či vlhkém místě,
  – ve vodě o vyšší teplotě než 40 °C,
  – při nižších teplotách než 0 °C.
  V těchto situacích může dojít ke kondenzaci vlhkosti či vniknutí vody a poškození videokamery.
- Nenechávejte tuto jednotku delší dobu na přímém slunci nebo na velmi horkém a vlhkém místě. Nelze-li se tomu vyhnout a musíte tuto jednotku nechat na přímém slunci, zakryjte ji ručníkem či jinou ochranou.
- Dojde-li k přehřátí videokamery, může se automaticky vypnout nebo nemusí fungovat nahrávání. Chcete-li videokameru opět použít, nechte ji chvíli vychladnout na chladném místě.
- Je-li na této jednotce opalovací krém či olej, důkladně jej omyjte vlažnou vodou. Je-li opalovací krém či olej ponechán na těle této jednotky, může dojít ke změně barvy či k poškození povrchu této jednotky (jako jsou povrchové praskliny).

Vniknutí vody

Dojde-li k vniknutí vody do této jednotky, okamžitě ji vyndejte z vody.

- Namočí-li se videokamera, ihned ji dopravte k nejbližšímu prodejci Sony. Náklady na opravu musí uhradit zákazník.
- V nepravděpodobném případě, že závada této jednotky způsobí poškození kvůli vniknutí vody, společnost Sony neručí za škody na zařízení obsažené v jednotce (videokamera, modul akumulátoru atd.) a nahraný obsah, ani za náklady vzniklé při snímání obrazů.

Těsnicí kroužek

Tato jednotka používá těsnicí kroužek k zachování vodotěsnosti.
Údržba těsnicího kroužku je velmi důležitá. Neprováděním údržby těsnicího kroužku podle pokynů může dojít k vniknutí vody a potopení této jednotky.

Kontrola těsnicího kroužku

- Důkladně zkontrolujte přítomnost nečistot, písku, vlasů, prachu, soli, nití atd. na těsnicím kroužku. V případě zjištění je otřete měkkým hadříkem.
- Zajistěte, aby otření těsnicího kroužku nezanechalo žádná textilní vlákna.
- Ověřte, zda těsnicí kroužek nemá praskliny, zkroucení, deformace, jemné rýhy, poškrábání, zadřený písek atd.
- Při zjištění jakékoli vady těsnicí kroužek vyměňte. Stejným způsobem ověřte kontaktní plochu těsnicího kroužku na těle pouzdra.

Jak zkontrolovat vniknutí vody

Před vložením videokamery vždy tuto jednotku zavřete a ponořením do vody ověřte, že nedojde k vniknutí vody.

Životnost těsnicího kroužku

Životnost těsnicího kroužku je závislá na podmínkách a četnosti používání této jednotky. Běžná životnost je asi jeden rok.

Údržba

- Po nahrávání na místě s větrem od moře důkladně omyjte sladkou vodou tuto jednotku s upevněnou přezkou a odstraňte sůl a písek; pak ji otřete měkkým suchým hadříkem. Doporučujeme ponořit tuto jednotku do čisté vody po dobu asi 30 minut. Zůstane-li na ní sůl, může dojít k poškození či korozi kovových částí a následně k vniknutí vody.
- Je-li na této jednotce opalovací krém či olej, důkladně jej omyjte vlažnou vodou.
- Vytřete vnitřek této jednotky měkkým suchým hadříkem. Nemyjte jej vodou.

Zajistěte provedení výše uvedené údržby při každém použití této jednotky.
Nepoužívejte žádná rozpouštědla, jako je alkohol, benzín či ředidlo na čištění, protože by došlo k poškození povrchu této jednotky.

Skladování této jednotky

- Aby nedošlo k degradaci těsnicího kroužku, skladujte tuto jednotku na chladném, dobře větraném místě. Neupevňujte přezku.
- Zabraňte usazování prachu na těsnicím kroužku.
- Neskladujte tuto jednotku na chladném, velmi horkém či vlhkém místě, ani spolu s naftalínem nebo kafrem, protože by došlo k poškození této jednotky.

A Identifikace součástek

1 Úchytný otvor pro šňůrku **2** Tělo pouzdra **3** Kryt pouzdra
4 Páčka HOLD **5** Tlačítko REC **6** Tlačítko NEXT
7 Tlačítko PREV **8** Otvor pro šroub stativu **9** Zámek přezky
10 Přezka **11** Šňůrka krytu pouzdra

Technické údaje

Rozměry (přibl.):	35,5 mm × 61,5 mm × 96,5 mm (š / v / h) (bez vyčnívajících částí)
Hmotnost:	Přibl. 55 g
Odolnost proti tlaku:	Do hloubky až 5 m pod hladinou vody* * Když je videokamera vložená.

Součásti balení: Vodotěsné pouzdro (1), sada tištěné dokumentace

Změna vzhledu a technických údajů je vyhrazena bez předchozího upozornění.

Suomi

Ilmoitus EU-maiden asiakkaille
Valmistaja: Sony Corporation, 1-7-1 Konan Minato-ku Tokyo, 108-0075, Japani
EU vaatimusten mukaisuus: Sony Deutschland GmbH, Hedelfinger Strasse 61, 70327 Stuttgart, Saksa

Vesitiiviys

- Kamera säilyy toimintakuntoisena 5 m syvyydessä 30 minuutin ajan.*
  * Kun kamera on lisätty.
- Vesitiiviystiedot perustuvat valmistajan noudattamiin testauskriteereihin.
- Älä altista tätä yksikköä paineiselle vedelle, kuten hanavedelle.
- Älä käytä tätä yksikköä kuumissa lähteissä.
- Käytä tätä yksikköä suositellulla veden lämpötila-alueella, joka on 0 °C - +40 °C.
- Toisinaan tämä yksikkö lakkaa olemasta vesitiivis voimakkaan iskun, kuten putoamisen, seurauksena. Suosittelemme tarkastuttamaan yksikön valtuutetussa korjaamossa (maksullinen palvelu).
- Jos käytät kameraa yli 5 m syvyydessä tai käytät sitä vesiurheiluissa, käytä vesitiivistä koteloa (SPK-AS1) (myydään erikseen).

Huomautuksia

- REC-painiketta ei voida käyttää, kun HOLD-vipu on asetettu lukitusasentoon. Avaa lukitus ennen käyttöä. (Katso kuva A-a)
- Kun otat vedenalaisia kuvia tässä yksikössä olevalla kameralla, kuvatallenteet näyttävät epäselvemmiltä kuin normaalit kuvat. Kyseessä ei ole toimintahäiriö.
- Voit tallentaa ääntä kameran ollessa tässä yksikössä, mutta äänitaso on rajallinen.
- Pujota sopiva johto yksikön kiinnitysaukon läpi, ja kiinnitä johto sen jälkeen kohteeseen, jota aiot käyttää kameran kanssa.
- Kun liität kameran tämän yksikön runkoon, johto on kiinnitettävä uudelleen, jos se irtoaa kotelon kannesta.
- Kun liität kameran tämän yksikön runkoon, vapauta kameran päällä oleva ◄REC HOLD -kytkin.

Käyttöä koskevia huomautuksia

- Älä heitä tätä yksikköä veteen.
- Vältä tämän yksikön käyttöä seuraavissa olosuhteissa:
  – Erittäin kuumissa tai kosteissa paikoissa.
  – Yli 40 °C-asteisissa vesissä.
  – Alle 0 °C-asteen lämpötiloissa.
  Näissä olosuhteissa voi esiintyä kosteuden tiivistymistä tai vesivuotoja, jotka vahingoittavat kameraa.
- Älä jätä tätä yksikköä pitkäksi aikaa suoraan auringonvaloon tai erittäin kuumaan ja kosteaan paikkaan. Jos et voi välttää tämän yksikön jättämistä alttiiksi suoralle auringonvalolle, muista suojata yksikkö pyyhkeellä tai muulla suojaimella.
- Jos kamera ylikuumenee, se voi kytkeytyä automaattisesti pois päältä tai tallennustoiminnossa voi olla häiriöitä. Jotta kameraa voidaan käyttää uudelleen, jätä se joksikin aikaa viileään paikkaan, että se voi jäähtyä.
- Jos tämän yksikön päällä on aurinkovoidetta, pese se kunnolla pois haalealla vedellä. Jos aurinkovoiteen annetaan jäädä yksikön runkoon, yksikön pinnan väri voi haalistua tai vaurioitua (esim. pinnan halkeamat).

Vesivuoto

Jos vettä vuotaa sisään, on yksikön altistaminen vedelle lopetettava heti.

- Jos kamera kastuu, toimita se heti lähimmälle Sony-jälleenmyyjälle. Asiakas vastaa korjauskustannuksista.
- On erittäin epätodennäköistä, että yksikön vesivuodosta johtuva toimintahäiriö aiheuttaa vahinkoja, mutta jos näin sattuu käymään, Sony ei ota vastuuta yksikön sisältämille laitteille (kamera, akku jne.) aiheutuneista vahingoista, eikä tallennettuihin sisältöihin tai valokuviin liittyvistä kustannuksista.

O-rengas

Tässä yksikössä käytetään O-rengasta vesitiivisteenä.
O-renkaan huoltaminen on erittäin tärkeää. Jos O-rengasta ei huolleta ohjeiden mukaisesti, seurauksena voi olla vesivuotoja, joiden vuoksi yksikkö voi kastua.

O-renkaan tarkastus

- Tarkasta huolellisesti, että O-renkaan päällä ei ole likaa, hiekkaa, hiuksia, pölyä, suolaa, lankoja jne. Jos niitä on, pyyhi ne pois pehmeällä pyyhkeellä.
- Ole huolellinen, ettei O-renkaan päälle jää kangaskuituja, kun sitä on pyyhitty.
- Tarkasta O-rengas halkeamien, vääntymien, muodonmuutosten, säröjen, naarmujen, tarttuneen hiekan jne. varalta. Vaihda O-rengas, jos näitä löytyy.
- Tarkasta O-renkaan kosketuspinta kotelon rungossa samalla tavalla.

Miten tarkastetaan vesivuodot

Ennen kameran asentamista yksikkö on aina suljettava ja upotettava veteen sen varmistamiseksi, että yksikön sisään ei vuoda vettä.

O-renkaan käyttöikä

O-renkaan käyttöikä vaihtelee yksikön käytön intensiivisyyden ja olosuhteiden mukaan. Yleensä se on noin yksi vuosi.

Huolto

- Kun olet tallentanut paikassa, jossa vallitsee meri-ilmasto, pese yksikkö huolellisesti puhtaalla vedellä soljen ollessa kiinnitettynä, ja poista suola ja hiekka. Pyyhi sen jälkeen pehmeällä, kuivalla pyyhkeellä. On suositeltavaa upottaa yksikkö puhtaaseen veteen noin 30 minuutiksi. Jos suolan annetaan jäädä yksikön pinnalle, metalliosat voivat vahingoittua tai ruostua ja seurauksena voi olla vesivuoto.
- Jos tämän yksikön päällä on aurinkovoidetta, pese se kunnolla pois haalealla vedellä.
- Pyyhi yksikön sisäosat pehmeällä, kuivalla pyyhkeellä. Älä pese vedellä.

Muista suorittaa edellä kuvatut huoltotoimet aina, kun käytät tätä yksikköä.
Älä käytä liuottimia, kuten alkoholia, bensiiniä tai ohennetta. Ne voivat vahingoittaa yksikön pintaa.

Kun varastoit tätä yksikköä

- Jotta O-rengas ei vahingoittuisi, yksikköä on varastoitava viileässä, hyvin tuuletetussa paikassa. Älä kiinnitä solkea.
- Estä pölyn kertyminen O-renkaan päälle.
- Vältä tämän yksikön varastoimista kylmässä, erittäin kuumassa tai kosteassa paikassa tai yhdessä naftaliinin tai kamferin kanssa, koska yksikkö voi vahingoittua sellaisissa olosuhteissa.

A Osien tunnistaminen

1 Johdon kiinnitysaukko **2** Kotelon runko **3** Kotelon kansi
4 HOLD-vipu **5** REC-painike **6** NEXT-painike
7 PREV-painike **8** Jalustan ruuvin aukko **9** Soljen lukko
10 Solki **11** Kotelon kannen johto

Tekniset tiedot

Mitat (noin):	35,5 mm × 61,5 mm × 96,5 mm (l/k/s) (lukuun ottamatta ulkonevia osia)
Paino:	Noin 55 g
Paineen kestävyys:	Korkeintaan 5 m syvyinen vesi* * Kun kamera on lisätty.

Mukana tulevat tarvikkeet: Vesitiivis kotelo (1), painetut asiakirjat

Ulkoasua ja teknisiä ominaisuuksia saatetaan muuttaa ilman ennakkoilmoitusta.

Русский

Примечание для клиентов в странах, на которые распространяются Директивы ЕС
Производитель: Sony Corporation, 1-7-1 Konan Minato-ku Tokyo, 108-0075 Japan
Что касается соответствия изделия законодательству ЕС: Sony Deutschland GmbH, Hedelfinger Strasse 61, 70327 Stuttgart, Germany

Использование под водой

- Камеру можно использовать под водой на глубине до 5 м в течение 30 минут.*
  * При погружении камеры.
- Использование под водой основано на местных стандартах тестирования.
- Не подвергайте данное устройство воздействию воды под давлением, например, водопроводной воды.
- Не используйте данное устройство в горячих источниках.
- Рекомендуемый диапазон температур при использовании данного устройства в воде: от 0 °C до +40 °C.
- В некоторых случаях, если данное устройство подверглось сильному удару, как при падении, водонепроницаемость корпуса нарушается. Рекомендуется отдать данное устройство для проверки в авторизованную ремонтную мастерскую за дополнительную плату.
- При применении камеры на глубине 5 м или более или в морских видах спорта используйте водонепроницаемый футляр (SPK-AS1) (продается отдельно).

Примечания

- Кнопка REC не будет работать в случае установки рычажка HOLD в положение фиксации. Перед началом работы снимите блокировку. (См. рисунок A-a)
- При съемке под водой, когда камера вставлена в данное устройство, записанные изображения будут менее четкими, чем при обычной съемке. Это не является неисправностью.
- При установке камеры в данное устройство звук можно записать, но уровень громкости звука будет снижен.
- Протяните надлежащий шнур через отверстие для крепления данного устройства, затем присоедините шнур к компоненту, который планируется использовать с камерой.
- Если во время установки камеры в корпус данного устройства шнур отсоединится от крышки корпуса, присоедините его снова.
- Во время установки камеры в корпус данного устройства отпустите переключатель ◄REC HOLD камеры.

Примечания по эксплуатации

- Не бросайте данное устройство в воду.
- Избегайте использования данного устройства в следующих условиях:
  – в месте с очень высокой температурой или влажностью.
  – в воде с температурой выше 40 °C.
  – при температуре ниже 0 °C.
  В таких условиях возможна конденсация влаги или протечка воды и повреждение камеры.
- Не оставляйте данное устройство под воздействием прямого солнечного света или в месте с очень высокой температурой и влажностью в течение продолжительного времени. Если оставления данного устройства под воздействием прямого солнечного света невозможно избежать, необходимо обязательно накрыть его полотенцем или другим защитным средством.
- В случае перегрева камеры она может автоматически выключиться или запись может быть нарушена. Чтобы снова использовать камеру, оставьте ее на некоторое время для остывания в прохладном месте.
- При попадании на данное устройство масла для загара обязательно полностью смойте его с помощью теплой воды. Если оставить данное устройство с маслом для загара на корпусе, это может привести к обесцвечиванию или повреждению поверхности данного устройства (например, появлению на его поверхности трещин).

Протечка воды

В случае протечки воды немедленно извлеките данное устройство из воды.

- При попадании влаги на камеру немедленно обратитесь к ближайшему дилеру Sony. Расходы по выполнению ремонта несет покупатель.
- В случае такого маловероятного события, как неисправность данного устройства, приведшая к повреждению из-за протечки воды, компания Sony не несет ответственности за повреждения помещенного в нем оборудования (камеры, аккумулятора и т.п.) и записанных данных, а также за расходы, понесенные во время съемки.

Уплотнительное кольцо

Для обеспечения водонепроницаемости в данном устройстве используется уплотнительное кольцо.
Уход за уплотнительным кольцом является очень важным. Невыполнение правильного ухода за уплотнительным кольцом в соответствии с инструкциями может привести к протечке воды и затоплению данного устройства.

Осмотр уплотнительного кольца

- Тщательно проверьте, нет ли на уплотнительном кольце грязи, песка, волос, пыли, соли, ниток и т.п. В случае обнаружения обязательно сотрите их мягкой тканью.
- Будьте осторожны, чтобы после вытирания уплотнительного кольца не оставить на нем волокон ткани.
- Проверьте уплотнительное кольцо на отсутствие трещин, перекоса, искривления, мелких трещин, царапин, прилипшего песка и т.п. Замените уплотнительное кольцо в случае обнаружения любой из перечисленных проблем.
- Точно так же осмотрите контактную поверхность уплотнительного кольца на корпусе.

Проверка на отсутствие протечек воды

Перед установкой камеры в данное устройство, закройте его и погрузите в воду, чтобы проверить отсутствие протечек воды.

Срок годности уплотнительного кольца

Срок годности уплотнительного кольца зависит от частоты и условий использования данного устройства. Обычно он составляет около одного года.

Уход за устройством

- После записи в месте воздействия морского ветра, тщательно промойте данное устройство в пресной воде с зафиксированным креплением, чтобы удалить соль и песок, а затем протрите мягкой сухой тканью. Рекомендуется погрузить данное устройство в пресную воду примерно на 30 минут. Если на нем останется соль, это может привести к повреждению металлических деталей или образованию коррозии и вызвать протечку воды.
- При попадании на данное устройство масла для загара обязательно полностью смойте его с помощью теплой воды.
- Вытирайте внутреннюю поверхность данного устройства с помощью мягкой сухой ткани. Не промывайте ее водой.

Обеспечивайте вышеописанный уход при каждом использовании данного устройства.
Не используйте для очистки растворители, такие как спирт, бензин или разбавитель, поскольку это может привести к повреждению покрытия поверхности данного устройства.

Во время хранения данного устройства

- Во избежание ухудшения характеристик уплотнительного кольца храните данное устройство в прохладном месте с хорошей вентиляцией. Не фиксируйте крепление.
- Предохраняйте уплотнительное кольцо от накопления на нем грязи.
- Избегайте хранения данного устройства в холодном, очень горячем или влажном месте, либо вместе с нафталином или камфарой, поскольку такие условия могут привести к повреждению данного устройства.

A Наименование компонентов

1 Отверстие для крепления шнура
2 Корпус фотоаппарата **3** Крышка корпуса
4 Рычажок HOLD **5** Кнопка REC **6** Кнопка NEXT
7 Кнопка PREV
8 Резьбовое отверстие под винт для штатива
9 Фиксатор крепления **10** Крепление
11 Шнур крышки корпуса

Технические характеристики

Размеры (приблиз.):	35,5 мм × 61,5 мм × 96,5 мм (ш/в/г) (не включая выступающие части)
Масса:	Приблиз. 55 г
Устойчивость к давлению:	Для использования под водой на глубине до 5 м* * При погружении камеры.

Комплектность поставки: Водонепроницаемый футляр (1), набор печатной документации

Конструкция и технические характеристики могут быть изменены без уведомления.

Изготовитель: Сони Корпорейшн
Адрес: 1-7-1 Конан, Минато-ку, Токио, 108-0075 Япония
Страна-производитель: Китай

Импортер на территории РФ и название и адрес организации, расположенной на территории РФ, уполномоченной принимать претензии от пользователей: ЗАО "Сони Электроникс", 123103, Москва, Карамышевский проезд, 6, Россия
Год и месяц изготовления напечатаны в инструкции по эксплуатации.

中文（繁）

關於防水效能

- 相機可以在深達5公尺以內的水中操作30分鐘。*
  * 裝有相機時。
- 防水效能以本公司的測試標準為根據。
- 請勿讓本產品受到水壓衝擊，例如放在水龍頭下。
- 請勿在溫泉中使用本產品。
- 請在建議的使用水溫範圍0℃至+40℃內使用本產品。
- 有時本產品會因為受到如掉落等強烈震動而失去防水效能。建議到授權修理店檢查本產品（可能需付費）。
- 如果您在深度5公尺以上的水中或進行海洋運動時使用相機，請使用防水殼（SPK-AS1）（另售）。

注意事項

- HOLD桿設在鎖定位置時，無法操作REC按鈕。操作前請先解除鎖定。（參見圖A-a）
- 將相機裝入本產品在水底錄製的影像清晰度不如一般錄製的影像。這並非故障。
- 相機已裝入本產品時仍可錄音，但音量較小。
- 將適當的繫繩穿過本產品的接線孔，然後將繫繩連接您要搭配本相機使用的物品。
- 將相機裝入本產品殼身時，若繫繩從殼蓋脫離，請重新安裝。
- 將相機裝入本產品殼身時，請解開相機上的◄ REC HOLD開關。

使用注意事項

- 請勿將本產品丟入水中。
- 避免在下列情況下使用本產品：
  – 極為高溫或潮溼的地方。
  – 超過40℃的水中。
  – 低於0℃的環境。
  在這些情況下，可能會發生溼氣凝結或漏水，導致相機損壞。
- 請勿將本產品長時間放置於陽光直射或高溫和潮溼的地方。如果無法避免將本產品置於直射陽光下，請務必用毛巾或其他防護用品覆蓋本產品。
- 相機過熱時，可能會自動關閉，或導致錄製功能異常。如需再次使用相機，請先將相機置於陰涼處，使其冷卻。
- 如果本產品上沾有防曬油，請務必用溫水將其徹底沖洗乾淨。如果防曬油殘留在本產品的殼身上，本產品表面可能會褪色或受損（如表面龜裂）。

漏水

如果發生進水，請立即從水中取出本產品。

- 如果相機弄溼，請立即送至附近的Sony經銷商。維修費用由客戶負擔。
- 若因本產品故障造成進水而導致損壞，Sony不保證本產品中的設備（相機、電池等）不會損壞、錄製內容不會遺失，亦不負擔拍攝費用的相關損失。

O型環

本產品使用O型環以防止進水。
O型環保養非常重要。若未依指示保養O型環，可能會導致進水並造成本產品下沉。

檢查O型環

- 仔細檢查O型環上是否有任何髒汙、沙粒、毛髮、灰塵、鹽粒、線屑等。如果有，務必用軟布擦拭乾淨。
- 擦拭O型環後，請注意不要殘留布纖維。
- 檢查O型環有無破裂、歪斜、變形、裂紋、刮痕或卡入沙粒等。如果發現上述任何情況，請更換O型環。
- 以相同方式檢查殼身的O型環接觸面。

如何檢查漏水

安裝相機前，請務必關閉本產品，然後浸泡於水中，確定不會進水。

O型環的使用壽命

O型環的使用壽命因本產品的使用頻率和情況而異。通常為一年左右。

保養

- 在有海風的地方錄製後，請扣緊搭扣，用清水將本產品徹底沖洗乾淨以除去鹽粒和沙粒，然後再以柔軟的乾布擦拭。建議您將本產品浸在清水中約30分鐘。如果殘留鹽粒，金屬部分可能會受損或生鏽，並造成漏水。
- 如果本產品上沾有防曬油，請務必用溫水將其徹底沖洗乾淨。
- 用柔軟的乾布擦拭本產品的內部。請勿用水清洗。

每次使用本產品時，請務必執行以上保養。
切勿使用任何可能損壞本產品塗層的溶液，如：酒精、汽油或稀釋劑。

存放本產品時

- 為防止O型環變質，請將本產品存放在通風良好的陰涼處。切勿扣緊搭扣。
- 防止O型環積塵。
- 避免將本產品存放在極冷、極熱或潮溼的地方，或是萘或樟腦附近，否則可能會損壞本產品。

A 零件識別

1 接線孔　2 殼身　3 殼蓋　4 HOLD桿　5 REC按鈕
6 NEXT按鈕　7 PREV按鈕　8 三腳架螺絲孔
9 搭扣鎖　10 搭扣　11 殼蓋線

規格

尺寸（約）:	35.5 mm × 61.5 mm × 96.5 mm（寬/高/深）（不包括突出部分）
質量:	約 55 g
耐壓性:	深達5公尺以內的水中* * 裝有相機時。

所含物品：防水殼（1）、成套印刷文件
設計和規格有所變更時，恕不另行通知。

中文（简）

关于防水性能

- 相机最多可在水下5 m处操作30分钟。*
  * 当插入了相机时。
- 防水性能基于本公司的测试标准。
- 请勿用水龙头等装置中有压力的水冲洗本装置。
- 请勿在温泉中使用本装置。
- 请在0 ℃至+40 ℃的推荐水温范围内使用本装置。
- 如果本装置因跌落等而受到强烈撞击，有时可能会丧失防水性能。 建议在授权的维修店检查本装置（也许会收费）。
- 如果在水下5 m或更深处或者在水上运动中使用相机，请使用防水套装(SPK-AS1)（另售）。

注意

- 当HOLD杆设定为锁定位置时，不能操作REC按钮。 操作前，请解除锁定（参见图A-a）。
- 用装在本装置内的相机在水下录制图像时，所录制的图像比正常录制的图像要稍微模糊。 这并非故障。
- 当相机放在本装置里面时，可以录制音频，但音量会减小。
- 将合适的挂绳穿过本装置的连接孔，然后把挂绳与想要和相机一起使用的物件连接。
- 当将相机插入本装置内时，如果挂绳从盒盖上松脱，应重新连接好。
- 当将相机插入本装置内时，请松开相机上的◄ REC HOLD开关。

使用须知

- 请勿将本装置扔入水里。
- 避免在以下情况下使用本装置：
  – 在炎热或潮湿的场所。
  – 在温度高于40 ℃的水中。
  – 当温度低于0 ℃时。
  在这些情况下，可能会形成湿气凝结或者漏水并损坏相机。
- 请勿将本装置置于直射的阳光下，或长时间放置在炎热和潮湿的场所。 如果无法避免将本装置置于直射的阳光下，请务必用毛巾或其他防护物将本装置盖住。
- 当相机过热时，可能会自动关闭或出现录制故障。 若要再次使用相机，请将其置于阴凉的地方冷却片刻。
- 如果本装置沾上了防晒油，务必使用温水将其完全洗去。 如果防晒油残留在本装置的盒体上，本装置的表面将褪色或损坏（例如表面出现裂缝）。

漏水

如果不慎发生进水，应立即使本装置离开水。

- 如果弄湿相机，请立即把它送到最近的Sony经销商那里。 顾客必须自行承担维修费用。
- 在极少数情况下，由于漏水造成本装置故障而引起损坏，Sony不保证里面所装的设备（相机、电池等）和录制内容不受损坏，也不承担拍摄的费用。

O型环

本装置使用O型环保持防水性能。
O型环的保养非常重要。 若未根据说明书保养O型环，可能会导致漏水和造成本装置下沉。

检查O型环

- 仔细检查O型环上是否有任何污渍、沙子、头发、灰尘、盐粒和线头等。 如果发现，请务必用柔软布料将其擦去。
- 擦拭完之后请仔细查看，不要把任何布料纤维留在O型环上。
- 检查O型环是否有裂缝、偏移、变形、细小裂纹、划痕或有沙子进入等。如果存在上述情况，请更换O型环。
- 以相同的方式检查O型环与盒体的接触面。

如何检查漏水

在安装相机前，务必保持本装置紧闭并将其浸入水里，确保没有漏水。

O型环使用寿命

鉴于本装置的使用频率和条件，O型环使用寿命各异。 一般而言，可以用一年左右。

保养

- 在海风吹拂的地方录制后，用清水将扣紧搭扣的本装置彻底洗净，去除盐粒和沙子，然后用干软布料擦干。 建议用清水浸泡本装置大约30分钟。 如果有盐粒残留在上面，金属部分可能会损坏或生锈，造成漏水。
- 如果本装置沾上了防晒油，务必使用温水将其完全洗去。
- 用干软布料把本装置里面擦干。 请勿用水洗。

每次使用本装置时，都必须执行上述保养。
请勿使用酒精、汽油或稀释剂等溶剂进行清洁，否则可能会损坏本装置的表面涂层。

存放本装置时

- 为了防止O型环老化，请将本装置存放在阴凉通风的地方。 请勿扣紧搭扣。
- 防止灰尘堆积在O型环上。
- 避免把本装置存放在阴冷、过热或潮湿的地方，也不要与卫生球和樟脑放在一起，因为这些条件会损坏本装置。

A 部件识别

1 挂绳连接孔　2 盒体　3 盒盖
4 HOLD杆　5 REC按钮　6 NEXT按钮
7 PREV按钮　8 三脚架螺丝孔　9 搭扣锁
10 搭扣　11 盒盖挂绳

规格

尺寸（约）:	35.5 mm × 61.5 mm × 96.5 mm（宽/高/长）（不包括突出部位）
质量:	约55 g
抗压力:	水下最深5 m* * 当插入了相机时。

所含物品： 防水套装(1)、成套印刷文件
设计或规格如有变动，恕不另行通知。

한국어

방수 성능에 대하여

- 본 카메라는 최대 5 m 수심에서 30분 동안 사용할 수 있습니다.*
  * 카메라가 장착된 경우.
- 방수 성능은 본사의 테스트 표준에 따릅니다.
- 수도 꼭지 등 수압이 높은 장소에 본 기기를 두지 마십시오.
- 온천에서 본 기기를 사용하지 마십시오.
- 0 ℃에서 +40 ℃의 권장 작동 수온 범위에서 본 기기를 사용하십시오.
- 본 기기를 떨어뜨리는 등 강한 충격을 받으면 방수 성능을 잃게 되는 경우도 있습니다. 공인 수리점에서 본 기기의 점검을 받는 것이 좋습니다(유상).
- 5 m 이상의 수심이나 수상 스포츠에서 카메라를 사용할 경우 방수 케이스(SPK-AS1)(별매)를 사용하십시오.

참고

- HOLD 레버가 잠금 위치로 설정되어 있으면 REC 버튼을 작동할 수 없습니다. 작동하기 전에 잠금장치를 해제하십시오. (그림 A-a 참조)
- 본 기기에 장착된 카메라로 수중 영상을 녹화하는 경우 녹화된 영상은 일반 녹화보다 선명도가 떨어집니다. 이것은 오작동이 아닙니다.
- 본 기기에 카메라를 넣은 상태에서 오디오를 녹음할 수 있지만 사운드 레벨은 작아집니다.
- 본 기기의 부착 구멍을 통해 적합한 코드를 끼운 다음 카메라에서 사용하려는 곳에 코드를 부착하십시오.
- 본 기기 본체에 카메라를 삽입하는 경우, 케이스 커버로부터 코드가 분리되면 다시 부착하십시오.
- 본 기기 본체에 카메라를 삽입하는 경우, 카메라의 ◄ REC HOLD 스위치를 해제합니다.

사용상의 주의

- 본 기기를 물에 던져 넣지 마십시오.
- 다음 상황에서 본 기기를 사용하지 마십시오:
  – 온도나 습도가 지나치게 높은 장소.
  – 40 ℃가 넘는 뜨거운 물.
  – 0 ℃보다 낮은 온도.
  이러한 경우 카메라에 습기가 차거나 누수가 발생하고 카메라가 손상될 수 있습니다.
- 본 기기를 직사광선이나 온도와 습도가 지나치게 높은 장소에 장시간 두지 마십시오. 어쩔 수 없이 본 기기를 직사광선에 둬야 하는 경우 수건이나 기타 보호물로 본 기기를 덮으십시오.
- 카메라가 과열되면 자동으로 꺼지거나 녹화 기능이 오작동을 일으킬 수 있습니다. 카메라를 다시 사용하려면 잠시 서늘한 장소에 두어 식히십시오.
- 본 기기에 선탠 오일이 묻은 경우 미지근한 물로 닦아내십시오. 본 기기 본체에 선탠 오일이 묻은 상태로 두면 본 기기 표면이 변색되거나 손상될 수 있습니다(예를 들면 표면 균열).

누수

누수 현상이 발생하면 물기가 있는 환경에서 본 기기 사용을 즉시 중단하십시오.

- 카메라가 물에 젖은 경우 즉시 가까운 Sony 대리점으로 가져가십시오. 수리 비용은 고객이 부담해야 합니다.
- 혹시라도 본 기기의 오작동으로 인해서 누수가 일어난 경우 Sony는 여기에 포함된 장치(카메라, 배터리 팩 등)의 손상, 녹화된 콘텐츠 및 사진과 관련된 비용에 대해 책임을 지지 않습니다.

O-링

본 기기는 O-링을 사용하여 내수성을 유지합니다.
O-링 유지 관리는 매우 중요합니다. 지침에 따라 O-링을 관리하지 않으면 물이 새고 본 기기가 침수될 수 있습니다.

O-링 점검

- O-링에 먼지, 모래, 머리카락, 분진, 소금, 실타래 등이 없는지 주의 깊게 살피십시오. 이물질이 발견되면 부드러운 천으로 닦아내십시오.
- O-링을 닦아낸 후에 섬유 조직이 남지 않도록 주의하십시오.
- O-링에 금, 쏠림, 뒤틀림, 미세 파열, 긁힘이 있는지, 모래알이 박혀 있는지 확인하고 그런 경우 O-링을 교체하십시오.
- 같은 방식으로 케이스 본체의 O-링 접촉면을 점검하십시오.

누수 확인 방법

카메라를 설치하기 전에 항상 본 기기를 닫고 물에 담궈서 물이 스며들지 않는지 확인하십시오.

O-링 내구 수명

O-링의 내구 수명은 본 기기의 사용 빈도 및 조건에 따라 다릅니다. 일반적으로 1년 정도입니다.

유지보수

- 바람이 부는 바닷가에서 녹화한 후에는 기기의 버클을 잠근 상태로 담수로 씻어 소금이나 모래를 제거한 다음 마른 수건으로 닦으십시오. 약 30분간 담수에 방수 케이스를 담궈두는 것이 좋습니다. 기기에 소금이 남아 있으면 금속 부위가 손상되거나 녹이 슬어 누수가 발생할 수 있습니다.
- 본 기기에 선탠 오일이 묻은 경우 미지근한 물로 닦아내십시오.
- 부드럽고 마른 수건으로 본 기기 내부를 닦으십시오. 물로 씻지 마십시오.

본 기기를 사용할 때마다 반드시 위의 유지보수를 수행하십시오.
본 기기의 표면 마감이 손상될 수 있으므로 알코올, 벤젠 또는 시너와 휘발성 용액을 사용해서 닦지 마십시오.

본 기기를 보관할 때

- O-링의 성능이 저하되지 않도록 하려면 통풍이 잘 되는 서늘한 장소에 본 기기를 보관하십시오. 버클을 잠그지 마십시오.
- O-링에 먼지가 끼지 않도록 하십시오.
- 본 기기가 손상될 수 있으므로 너무 춥고 덥거나 습기가 많은 장소에 본 기기를 보관하지 말고 나프탈렌이나 좀약과 함께 두지 마십시오.

A 부품 확인하기

1 코드부착 구멍 **2** 케이스 본체 **3** 케이스 커버
4 HOLD 레버 **5** REC 버튼 **6** NEXT 버튼
7 PREV 버튼 **8** 삼각대 나사 구멍 **9** 버클 잠금장치
10 버클 **11** 케이스 커버의 코드

주요 제원

외형 치수 (약):	35.5 mm × 61.5 mm × 96.5 mm (w/h/d) (돌출 부분은 제외)
중량:	약 55 g
압력 저항:	최대 5 m 수심까지* * 카메라가 장착된 경우.

동봉품: 방수 케이스 (1), 도큐먼트 세트
디자인 및 주요 제원은 예고없이 변경할 경우가 있습니다.

عربي

بشأن أداء المقاومة للماء

- يمكن تشغيل الكاميرا في الماء بعمق يصل الى 5 أمتار لمدة 30 دقيقة.*
  * عندما تكون الكاميرا مركبة.
- أداء المقاومة للماء يعتمد على مقاييس الاختبار في شركتنا.
- لا تقم بتعريض هذه الوحدة للماء المضغوط مثل الماء المتدفق من الصنبور.
- لا تقم باستعمال هذه الوحدة في عين ساخنة.
- استعمل هذه الوحدة في حالة التشغيل الموصى بها التي يتراوح فيها مدى درجة حرارة الماء بين صفر الى 40 درجة مئوية.
- يتم فقدان أداء المقاومة للماء في بعض الأحيان إذا تعرضت هذه الوحدة لصدمة قوية كما عند إسقاطه مثلاً. نوصي بفحص هذه الوحدة في محل الإصلاح المعتمد (يطلب منك تحمل التكاليف).
- استعمل علبة مقاومة للماء (SPK-AS1) (تباع بشكل منفصل) عند استعمال الكاميرا في الماء بعمق أكثر من 5 أمتار أو عند القيام بالرياضة البحرية.

ملاحظات

- لا يمكن تشغيل زر REC عندما يكون ذراع HOLD مضبوطاً على وضع القفل. قم بفك القفل قبل التشغيل. (راجع الشكل التوضيحي A-a)
- عند تسجيل صور في الماء بإستعمال الكاميرا المركبة في هذه الوحدة، تبدو الصور المسجلة أقل وضوحاً من تلك المسجلة بأسلوب عادي. هذا لا يعد خللاً.
- يمكن تسجيل الصوت عندما تكون الكاميرا مركبة في هذه الوحدة إلا أنه يتم تقليل جودة الصوت.
- قم بتمرير السلك المناسب خلال فتحة التثبيت الموجودة على هذه الوحدة ثم قم بتثبيت السلك بالبند الذي ستستعمله مع الكاميرا.
- إذا انفصل السلك عن غطاء العلبة عند إدخال الكاميرا في هذه الوحدة، قم بإعادة تثبيت السلك.
- قم بفك قفل مفتاح REC HOLD ◄ على الكاميرا عند إدخال الكاميرا في هذه الوحدة.

ملاحظات حول الاستعمال

- لا ترمي هذه الوحدة في الماء.
- تجنب استعمال هذه الوحدة في الظروف التالية:
  – في مكان حار أو رطب جداً.
  – في ماء درجة حرارته أعلى من 40 درجة مئوية.
  – في درجات حرارة أقل من 0 درجة مئوية.
  في هذه الظروف قد تتكثف الرطوبة أو يتسرب الماء وتتعرض الكاميرا للتلف.
- لا تترك هذه الوحدة تحت أشعة الشمس المباشرة أو في مكان شديد الحرارة وعالي الرطوبة لفترة زمنية طويلة. إذا لم تتمكن من تجنب ترك هذه الوحدة معرضة لأشعة الشمس المباشرة، تأكد من تغطيتها بمنشفة أو أداة حماية أخرى.
- عندما تصبح الكاميرا ساخنة، قد يتم إيقاف تشغيلها تلقائياً أو قد يحدث خلل في التسجيل. لاستعمال الكاميرا مرة أخرى، اتركها في مكان بارد لفترة لكي تبرد.
- إذا التصق كريم واقي من الشمس على هذه الوحدة، تأكد من غسلها جيداً مستخدماً ماء فاتر. إذا ترك الكريم الواقي من الشمس على هيكلها، قد يتغير لون سطح هذه الوحدة أو تتعرض للتلف (مثل تصدعات على السطح).

تسرب الماء

إذا تسرب الماء للداخل، توقف فوراً عن تعريض هذه الوحدة للماء.

- إذا ابتلّت الكاميرا، خذها إلى أقرب وكيل سوني Sony فوراً. يجب أن يتحمل الزبون تكاليف التصليح.
- في حالات نادرة إذا ما حدث خلل في هذه الوحدة يؤدي إلى أضرار بسبب تسرب الماء، لا تقدم سوني Sony ضمانات ضد الأضرار التي يتعرض لها الجهاز الموجود فيها (الكاميرا، مجموعة البطارية، الخ) ومحتويات التسجيل، ولا تدفع تعويضات عن التصوير الفوتوغرافي.

الحلقة على شكل حرف O

هذه الوحدة تستعمل حلقة على شكل حرف O للحفاظ على مقاومتها للماء.
صيانة الحلقة على شكل حرف O مهم جداً. الإخفاق في صيانة الحلقة على شكل حرف O وفقاً للتعليمات قد يؤدي إلى تسرب الماء مما يتسبب في غرق هذه الوحدة.

فحص الحلقة على شكل حرف O

- افحص بعناية بحثاً عن أوساخ، رمال، شعر، غبار، أملاح، بقايا خيوط، الخ، على الحلقة على شكل حرف O. إذا وجدت، تأكد من مسحها بخرقة ناعمة.
- احرص على عدم ترك أيه نسالة من القماش على الحلقة على شكل حرف O بعد مسحها.
- افحص الحلقة على شكل حرف O للتأكد من خلوها من تصدعات، انحراف، تشوه، شقوق دقيقة، خدوش، رمال بداخلها، الخ. استبدل الحلقة على شكل حرف O إذا وجد أي من تلك الأشياء.
- افحص سطح تلامس الحلقة على شكل حرف O على هيكل العلبة بنفس الطريقة.

كيفية التأكد من عدم تسرب الماء

قبل تركيب الكاميرا، قم دائماً بإغلاق هذه الوحدة واغمرها في الماء للتأكد من عدم تسرب الماء للداخل.

عمر خدمة الحلقة على شكل حرف O

يختلف عمر خدمة الحلقة على شكل حرف O حسب تكرار استعمال هذه الوحدة وحسب الظروف. عموما، يمكن استعمالها لمدة سنة واحدة تقريباً.

الصيانة

- بعد التسجيل في مكان يهب فيه نسيم البحر، اغسل هذه الوحدة جيداً بماء نقي على أن يكون المشبك معشقاً وذلك لإزالة الأملاح والرمال، ثم امسحها بخرقة جافة وناعمة. ننصح بغمر هذه الوحدة بماء نقي لمدة 30 دقيقة. إذا ظلت الأملاح عليها، قد تتعرض الأجزاء المعدنية للتلف أو قد يتكون صدأ ويتسبب في تسرب الماء.
- إذا التصق كريم واقي من الشمس على هذه الوحدة، تأكد من غسلها جيداً مستخدماً ماء فاتر.
- قم بتنظيف الجزء الداخلي من هذه الوحدة بخرقة جافة وناعمة. لا تغسله بالماء.

تأكد من إجراء الصيانة أعلاه كلما استعملت هذه الوحدة.
لا تستعمل أي نوع من المحاليل كالكحول أو البنزين أو الثنر للتنظيف، حيث يمكن أن يؤدي ذلك إلى تلف طلاء سطح هذه الوحدة.

عند تخزين هذه الوحدة

- لتفادي تشوه الحلقة على شكل حرف O، قم بتخزين هذه الوحدة في مكان بارد وجيد التهوية. لا تقم بتثبيت المشبك.
- لا تدع الغبار يتراكم على الحلقة على شكل حرف O.
- تجنب تخزين هذه الوحدة في مكان بارد أو حار جداً أو رطب، أو مع النفثالين أو الكافور، حيث يمكن أن تؤدي تلك الظروف إلى تلف هذه الوحدة.

A تعريف الأجزاء

1 فتحة تثبيت السلك **2** هيكل العلبة **3** غطاء العلبة
4 ذراع HOLD **5** زر REC **6** زر NEXT
7 زر PREV **8** فتحة برغي الحامل ثلاثي الأرجل **9** قفل المشبك
10 المشبك **11** سلك غطاء العلبة

المواصفات

الأبعاد (تقريباً):	35.5 مم × 61.5 مم × 96.5 مم (عرض/ ارتفاع/ عمق) (بدون الأجزاء البارزة)
الكتلة:	55 جم تقريباً
مقاومة الضغط:	بعمق يصل إلى 5 أمتار في الماء* * عندما تكون الكاميرا مركبة.

البنود المتضمّنة: العلبة المقاومة للماء (1)، طقم من وثائق مطبوعة

التصميم والمواصفات عرضة للتغيير دون إشعار.