SONY

4-693-141-**42**(1)

Vertical Grip
Вертикальная рукоятка
Вертикальна рукоятка

Инструкция по эксплуатации
Посібник з експлуатації
使用説明書
사용설명서
تعليمات التشغيل

InfoLITHIUM Z SERIES

© 2017 Sony Corporation
Printed in Thailand
http://www.sony.net/

4693141420

VG-C3EM

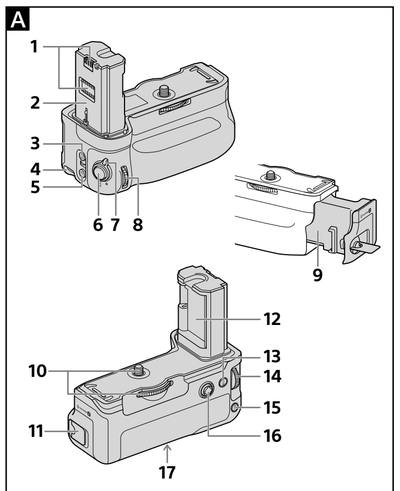

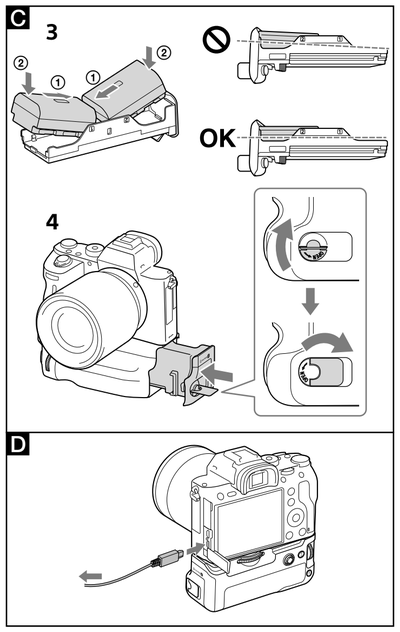

Русский

Перед пользованием лампой-вспышкой рекомендуется прочитать настоящую инструкцию внимательно и хранить у себя на дальнейшую справку.

ПРЕДУПРЕЖДЕНИЕ

Для уменьшения опасности возгорания или поражения электрическим током не подвергайте аппарат воздействию дождя или влаги.

При уничтожении литиевых батареек следует заклеить их контакты липкой лентой во избежание короткого замыкания и соблюдать правила уничтожения батареек, которые действуют на месте.

Держите батарейки или другие мелкие предметы, которые могут быть проглочены, подальше от маленьких детей. Если такой предмет проглочен, срочно обратитесь к врачу.

Надо вынуть батарейки из устройства и прекратить пользование им в случае, если...
- устройство упало на пол или подвергнуто механическому удару и в результате этого оно раскрыто.
- устройство издает необычный запах, тепло или дым.

Не разрешается разбирать устройство. Касание встроенной в него цепи высокого напряжения может привести к поражению электрическим током.

ПРЕДУПРЕЖДЕНИЕ

- Заменяйте батарею только на батарею указанного типа. Несоблюдение этого требования может привести к возгоранию или получению телесных повреждений.
- Утилизируйте использованные батарейки согласно инструкции.

Дата изготовления изделия.

Дата изготовления указана на упаковке на этикетке со штрих-кодом в следующем формате: MM-YYYY, где MM – месяц, YYYY – год изготовления.

Производитель: Сони Корпорейшн, 1-7-1 Конан, Минато-ку, Токио 108-0075, Япония
Страна-производитель: Таиланд

Только для моделей предназначеных для рынков России и стран СНГ

EAC

Импортер на территории стран Таможенного союза АО «Сони Электроникс», Россия, 123103, Москва, Карамышевский проезд, 6
Организация, уполномоченная принимать претензии от потребителей на территории Казахстана
АО «Сони Электроникс»
Представительство в Казахстане,
050010, Республика Казахстан, г. Алматы, пр. Достык, дом 117/7

Утилизация отслужившего электрического и электронного оборудования (директива применяется в странах Евросоюза и других европейских странах, где действуют системы раздельного сбора отходов)

Информация для покупателей в Украине

Уполномоченный представитель в Украине по вопросам соответствия требованиям технических регламентов: ООО "Сони Украина", ул. Ильинская, 8, г. Киев, 04070, Украина.

Оборудование отвечает требованиям:

— Технического регламента ограничения использования некоторых опасных веществ в электрическом и электронном оборудовании (постановление КМУ от 03.12.2008 No. 1057).

Примечания по использованию

Для получения более подробной информации о совместимости моделей камер данного устройства посетите местный веб-сайт Sony или обратитесь к дилеру компании Sony или же в уполномоченный сервисный центр Sony.
Несмотря на то что данное устройство представляет собой пылезащищенную и брызгозащищенную конструкцию, имейте в виду, что оно не может полностью удерживать пыль или брызги.

Аккумуляторы

Может использоваться только перезаряжаемый аккумулятор(ы) NP-FZ100.
К этому устройству можно прикрепить одновременно до двух аккумулятор(ы).

- Если данное устройство будет храниться в течение продолжительного периода времени, извлеките из него аккумуляторы.
- Используйте с данным устройством только оригинальный аккумулятор Sony. Заряжайте аккумулятор только с помощью указанной камеры или зарядного устройства.
- Аккумуляторы NP-FM55H, NP-FM50, NP-FM30, NP-FM500H, NP-FH50, NP-FW50 не подходят для данного устройства.

Места, где не следует использовать и хранить устройство

Независимо от того, используется или хранится данное устройство, не оставляйте его в местах, подвергаемых воздействию:
- Чрезмерно высокой температуры
  Не оставляйте данное устройство в местах, подвергаемых воздействию прямого солнечного света; не располагайте его на приборной панели автомобиля или возле источников тепла. Если в летнее время на автомобиль попадает прямой солнечный свет, а окна автомобиля закрыты, температура в салоне автомобиля может значительно повыситься. Если устройство оставить при таких условиях в салоне автомобиля, это может привести к его деформации или неисправности.
- Чрезмерных вибраций
- Сильных электромагнитных полей или излучения
- Песка или пыли

Прочие меры предосторожности

- Данное устройство предназначено для использования при температуре от 0 °C до 40 °C.
- Во время зарядки аккумулятора убедитесь, что температура окружающей среды находится в диапазоне от 10 °C до 30 °C.
- Резкое и значительное повышение температуры может вызвать конденсацию влаги. Поэтому, перед тем как внести в комнату устройство, находившееся на холоде продолжительный период времени, вложите его в пластиковый пакет, максимально удалив из него воздух. Когда температура в пакете постепенно повысится до уровня комнатной температуры, устройство можно вынуть из пакета без каких-либо опасений. Таким образом устройство можно предохранить от резкого повышения температуры и тем самым предотвратить образование влаги.
- Если устройство загрязнится, его можно очистить чистой сухой тканью. Не допускайте попадания на устройство спирта или других химических веществ.
- В данном устройстве имеется электрический контакт с камерой. Если аккумулятор(ы) вставить до подключения устройства к камере, это может привести к сбою в работе устройства или его повреждению вследствие короткого замыкания.
  При подключении устройства к камере, отключении устройства от камеры или хранении данного устройства отдельно от камеры, не забудьте вынуть из устройства аккумулятор(ы).
- Используйте для данного устройства штатив с винтом не длинее 5,5 мм. Устройство нельзя плотно прикрепить к штативу с помощью длинных винтов. Попытка сделать это может привести к повреждению устройства.
- В зависимости от расположения монитора могут возникнуть помехи между ЖК-монитором камеры и этим устройством.
- Не подключайте кабель USB к камере при прикреплении этого устройства к камере или при замене аккумуляторов.

A Наименование компонентов

1 Электрические контакты
2 Направляющая пластина
3 Кнопка C2 (Пользовательская 2)
4 Проушина для ремешка
5 Кнопка C1 (Пользовательская 1)
6 Кнопка затвора
7 Контрольный переключатель рукоятки LOCK
8 Передний диск управления
9 Аккумуляторный лоток
10 Закрепляющий винт
11 Ручка аккумуляторного отсека OPEN/CLOSE
12 Слот крышки аккумулятора камеры
13 Во время съемки: Кнопка AF ON
Во время воспроизведения: Кнопка (Увеличение)
14 Задний диск управления
15 Во время съемки: Кнопка AEL
Во время воспроизведения: Кнопка (Список)
16 Мультиселектор
17 Гнездо для штатива

Для получения дополнительной информации обратитесь к инструкции по эксплуатации, прилагаемой к камере.

B Подключение устройства к камере

1 Установите переключатель POWER камеры в положение "OFF".

2 Снимите крышку аккумулятора, а затем вытащите аккумулятор(-ы) из камеры.

3 Надежно вставьте крышку аккумулятора камеры в разъем крышки аккумулятора, как показано на рисунке.
- Если это устройство не используется, прикрепите крышку аккумулятора к камере.
- Если в устройстве есть аккумулятор(ы), выньте аккумулятор(ы) из устройства.

4 Совместите следующие компоненты для подключения устройства к камере.
[Устройство] Направляющая пластина ⟷ [Камера] Слот для вставки аккумулятора
[Устройство] Закрепляющий винт ⟷ [Камера] Отверстие гнезда для штатива

5 Поверните закрепляющий винт для его фиксации.
- В процессе работы периодически проверяйте, чтобы закрепляющий винт не был ослаблен.
- Подсоединив это устройство к камере, убедитесь, что все детали надежно закреплены на местах.

C Установка аккумуляторов

Аккумулятор NP-FZ100 (требуется 1 или 2)

1 При замене аккумулятора(ов) с подключенным к камере устройством, установите переключатель POWER камеры в положение OFF.

2 Поверните ручку аккумуляторного отсека OPEN/CLOSE в направлении стрелки, направленной в сторону "OPEN", а затем извлеките аккумуляторный лоток.

3 Установите аккумулятор(ы) на лоток в соответствии с индикацией на аккумуляторном лотке. (См. рис. C-3.)
- При установке одного аккумулятора, его можно установить на любую сторону.
- Устанавливайте на аккумуляторный лоток только аккумулятор NP-FZ100. Не устанавливайте другой аккумулятор(ы).

4 Вставьте аккумуляторный лоток и поверните ручку аккумуляторного отсека OPEN/CLOSE.
- Поверните ручку аккумуляторного отсека OPEN/CLOSE в соответствующее положение, как показано на рисунке.

D Зарядка аккумуляторов

Заряжайте аккумулятор(ы), когда данное устройство прикреплено к камере. Имейте в виду, что само по себе данное устройство не может зарядить аккумулятор(ы).

1 Установите переключатель POWER камеры в положение "OFF".

2 Подключите адаптер переменного тока (прилагается к камере) к камере с помощью кабеля micro USB (прилагается к камере) и вставьте адаптер переменного тока в сетевую розетку.
*** Вы также можете заряжать аккумулятор(ы) с помощью компьютера.**
- При установке двух аккумуляторов первым зарядится тот, в котором оставался меньший заряд.
- Зарядка одного аккумулятора занимает 295 минут, а зарядка двух аккумуляторов занимает 590 минут.
- Во время выполнения зарядки аккумулятора на камере будет гореть индикатор зарядки.
- Для получения дополнительной информации обратитесь к инструкции по эксплуатации, прилагаемой к камере.

Съемка вертикально ориентированных изображений

Функциональное назначение соответствующих дисков и кнопок на устройстве и основном корпусе камеры одинаковое.
При использовании устройства всегда обращайтесь к инструкции по эксплуатации, прилагаемой к камере.
При использовании данного устройства в вертикальном положении совместите контрольный переключатель рукоятки LOCK с "•".
- Контрольный переключатель рукоятки LOCK включает/выключает функции диска и кнопок.
- Независимо от положения контрольного переключателя рукоятки LOCK, кнопка управления на камере функционирует всегда.
- Переключайте питание в положение ON и OFF с помощью переключателя POWER камеры. Контрольный переключатель рукоятки LOCK не позволяет переключать питание в положение ON и OFF.

Индикатор оставшегося заряда аккумулятора

Если вставить в это устройство два аккумулятора (NP-FZ100), на LCD-экране камеры отобразится следующий индикатор. (Положение индикатора заряда батареи изменяется в зависимости от режима камеры.)

ЖК-монитор (пример)

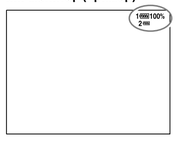

Резкое и значительное повышение температуры может вызвать конденсацию влаги. Поэтому, перед тем как внести в комнату устройство, находившееся на холоде продолжительный период времени, вложите его в пластиковый пакет, максимально удалив из него воздух. Когда температура в пакете постепенно повысится до уровня комнатной температуры, устройство можно вынуть из пакета без каких-либо опасений. Таким образом устройство можно предохранить от резкого повышения температуры и тем самым предотвратить образование влаги.
- Если устройство загрязнится, его можно очистить чистой сухой тканью. Не допускайте попадания на устройство спирта или других химических веществ.
- В данном устройстве имеется электрический контакт с камерой. Если аккумулятор(ы) вставить до подключения устройства к камере, это может привести к сбою в работе устройства или его повреждению вследствие короткого замыкания.
  При подключении устройства к камере, отключении устройства от камеры или хранении данного устройства отдельно от камеры, не забудьте вынуть из устройства аккумулятор(ы).
- Используйте для данного устройства штатив с винтом не длинее 5,5 мм. Устройство нельзя плотно прикрепить к штативу с помощью длинных винтов. Попытка сделать это может привести к повреждению устройства.
- В зависимости от расположения монитора могут возникнуть помехи между ЖК-монитором камеры и этим устройством.
- Не подключайте кабель USB к камере при прикреплении этого устройства к камере или при замене аккумуляторов.

A Наименование компонентов

1 Электрические контакты
2 Направляющая пластина
3 Кнопка C2 (Пользовательская 2)
4 Проушина для ремешка
5 Кнопка C1 (Пользовательская 1)
6 Кнопка затвора
7 Контрольный переключатель рукоятки LOCK
8 Передний диск управления
9 Аккумуляторный лоток
10 Закрепляющий винт
11 Ручка аккумуляторного отсека OPEN/CLOSE
12 Слот крышки аккумулятора камеры
13 Во время съемки: Кнопка AF ON
Во время воспроизведения: Кнопка (Увеличение)
14 Задний диск управления
15 Во время съемки: Кнопка AEL
Во время воспроизведения: Кнопка (Список)
16 Мультиселектор
17 Гнездо для штатива

Для получения дополнительной информации обратитесь к инструкции по эксплуатации, прилагаемой к камере.

B Подключение устройства к камере

1 Установите переключатель POWER камеры в положение "OFF".

2 Снимите крышку аккумулятора, а затем вытащите аккумулятор(-ы) из камеры.

3 Надежно вставьте крышку аккумулятора камеры в разъем крышки аккумулятора, как показано на рисунке.
- Если это устройство не используется, прикрепите крышку аккумулятора к камере.
- Если в устройстве есть аккумулятор(ы), выньте аккумулятор(ы) из устройства.

4 Совместите следующие компоненты для подключения устройства к камере.
[Устройство] Направляющая пластина ⟷ [Камера] Слот для вставки аккумулятора
[Устройство] Закрепляющий винт ⟷ [Камера] Отверстие гнезда для штатива

5 Поверните закрепляющий винт для его фиксации.
- В процессе работы периодически проверяйте, чтобы закрепляющий винт не был ослаблен.
- Подсоединив это устройство к камере, убедитесь, что все детали надежно закреплены на местах.

C Установка аккумуляторов

Аккумулятор NP-FZ100 (требуется 1 или 2)

1 При замене аккумулятора(ов) с подключенным к камере устройством, установите переключатель POWER камеры в положение OFF.

2 Поверните ручку аккумуляторного отсека OPEN/CLOSE в направлении стрелки, направленной в сторону "OPEN", а затем извлеките аккумуляторный лоток.

3 Установите аккумулятор(ы) на лоток в соответствии с индикацией на аккумуляторном лотке. (См. рис. C-3.)
- При установке одного аккумулятора, его можно установить на любую сторону.
- Устанавливайте на аккумуляторный лоток только аккумулятор NP-FZ100. Не устанавливайте другой аккумулятор(ы).

4 Вставьте аккумуляторный лоток и поверните ручку аккумуляторного отсека OPEN/CLOSE.
- Поверните ручку аккумуляторного отсека OPEN/CLOSE в соответствующее положение, как показано на рисунке.

D Зарядка аккумуляторов

Заряжайте аккумулятор(ы), когда данное устройство прикреплено к камере. Имейте в виду, что само по себе данное устройство не может зарядить аккумулятор(ы).

1 Установите переключатель POWER камеры в положение "OFF".

2 Подключите адаптер переменного тока (прилагается к камере) к камере с помощью кабеля micro USB (прилагается к камере) и вставьте адаптер переменного тока в сетевую розетку.
*** Вы также можете заряжать аккумулятор(ы) с помощью компьютера.**
- При установке двух аккумуляторов первым зарядится тот, в котором оставался меньший заряд.
- Зарядка одного аккумулятора занимает 295 минут, а зарядка двух аккумуляторов занимает 590 минут.
- Во время выполнения зарядки аккумулятора на камере будет гореть индикатор зарядки.
- Для получения дополнительной информации обратитесь к инструкции по эксплуатации, прилагаемой к камере.

Съемка вертикально ориентированных изображений

Функциональное назначение соответствующих дисков и кнопок на устройстве и основном корпусе камеры одинаковое.
При использовании устройства всегда обращайтесь к инструкции по эксплуатации, прилагаемой к камере.
При использовании данного устройства в вертикальном положении совместите контрольный переключатель рукоятки LOCK с "•".
- Контрольный переключатель рукоятки LOCK включает/выключает функции диска и кнопок.
- Независимо от положения контрольного переключателя рукоятки LOCK, кнопка управления на камере функционирует всегда.
- Переключайте питание в положение ON и OFF с помощью переключателя POWER камеры. Контрольный переключатель рукоятки LOCK не позволяет переключать питание в положение ON и OFF.

Индикатор оставшегося заряда аккумулятора

Если вставить в это устройство два аккумулятора (NP-FZ100), на LCD-экране камеры отобразится следующий индикатор. (Положение индикатора заряда батареи изменяется в зависимости от режима камеры.)

ЖК-монитор (пример)

Из двух аккумуляторов сначала будет использоваться аккумулятор с меньшим зарядом.
Уровень оставшегося заряда используемого аккумулятора отображается в процентах (%).
Символ используемого аккумулятора изменяется как показано ниже. Когда используемый аккумулятор будет разряжен, устройство автоматически переключится на питание от следующего аккумулятора.

Оставшийся заряд аккумулятора					
	большой ⟶ малый				

При продолжении съемки после появления символа , этот аккумулятор разрядится, и блок автоматически переключится на следующий аккумулятор.

Примечания относительно установочного адаптера объектива

- Данное устройство не предназначено для совместного прикрепления с установочным адаптером объектива LA-EA2/EA4. При совместном прикреплении данного устройства и адаптера к камере места между данным устройством и установочным адаптером будет недостаточно для захвата данного устройства.
- При одновременном использовании данного устройства и установочного адаптера объектива прикрепление штатива к отверстию для винта штатива может быть невозможно. В этом случае прикрепите штатив к гнезду для штатива данного устройства.
  Во время прикрепления объектива с обоймой для установки на штатив к камере или установочному адаптеру объектива, поверните обойму для установки на штатив в положение, позволяющее использовать рукоятку, или снимите все съемные приспособления. Также, в случае использования штатива, прикрепите штатив к обойме для установки на штатив объектива.
- При использовании установочного адаптера объектива для прикрепления объектива с обоймой для установки на штатив, следующие переключатели объектива могут не работать при съемке с вертикальной ориентацией кадра. Перед выполнением съемки с вертикальной ориентацией кадра установите их в горизонтальное положение.
  — Переключатель режимов фокусировки
  — Переключатель режимов DMF
  — Ограничитель диапазона фокусировки

Поиск и устранение неисправностей

Неисправность	Способ устранения
Камера не работает даже после подключения к ней данного устройства, установки аккумулятора(ов) в устройство и установки переключателя камеры POWER в положение ON.	• Проверьте, надежно ли затянут закрепляющий винт. • Проверьте, заряжен(ы) ли аккумулятор(ы). • Извлеките аккумулятор(ы) из аккумуляторного лотка и вставьте снова. • Установите переключатель камеры POWER в положение OFF, выньте аккумулятор(ы) и повторно подключите устройство к камере.
Не работает кнопка затвора или другие функциональные кнопки.	• Проверьте, не установлен ли контрольный переключатель рукоятки LOCK в положение LOCK. • Извлеките аккумулятор(ы) из аккумуляторного лотка и вставьте снова. • Установите переключатель камеры POWER в положение OFF, выньте аккумулятор(ы) и повторно подключите устройство к камере.
Отображается сообщение "Несовместимая батарея. Используйте соответств. тип." даже при использовании оригинального(ых) аккумулятора(ов) Sony.	• Извлеките аккумулятор(ы) из аккумуляторного лотка и вставьте снова. • Установите переключатель камеры POWER в положение OFF, выньте аккумулятор(ы) и повторно подключите устройство к камере.

Технические характеристики

Аккумулятор	NP-FZ100 7,2 В постоянного тока
Размеры (в соответствии с CIPA) (Приблиз.)	126,9 мм × 107,9 мм × 61,8 мм (ш/в/г)
Масса (в соответствии с CIPA) (Приблиз.)	272 г (с аккумуляторным лотком, без аккумуляторов)
Рабочая температура	От 0 °C до 40 °C
Температура хранения	От -20 °C до +60 °C
Комплектность поставки	Вертикальная рукоятка (1), набор печатной документации

Конструкция и технические характеристики могут быть изменены без уведомления.

α является товарным знаком Sony Corporation.

Українська

Перед початком експлуатації виробу уважно прочитайте цей посібник і збережіть його для використання в майбутньому.

ЗАСТЕРЕЖЕННЯ

Щоб зменшити ризик пожежі або враження електричним струмом, бережіть пристрій від дощу та вологи.

Заклейте контакти літієвого акумулятора для уникнення короткого замикання під час його утилізації та дотримуйтеся місцевих правил щодо утилізації акумуляторів.

Тримайте акумулятори або предмети, які можна проковтнути, подалі від маленьких дітей. У разі проковтування негайно зверніться до лікаря.

Негайно вийміть акумулятори та припиніть використання, якщо...
- виріб впав або піддається ударам, в результаті чого він розкрився.
- виріб дивно пахне, поширює тепло чи дим.

Забороняється розбирати. Існує ризик ураження електричним струмом, якщо торкнутися схеми під високою напругою всередині виробу.

ПОПЕРЕДЖЕННЯ

- Заміняйте батареї тільки на батареї зазначеного типу. Недотримання цієї інструкції може призвести до займання або пошкоджень.
- Утилізуйте використані батарейки відповідно до інструкцій.

Дата виготовлення виробу.

Дата виготовлення зазначена на упаковці на етикетці зі штрих-кодом у наступному форматі: MM-YYYY, де MM – місяць, YYYY – рік виготовлення.

Виробник: Соні Корпорейшн, 1-7-1 Конан, Мінато-ку, Токіо 108-0075, Японія.
Країна-виробник: Таїланд

Утилізація старого електричного та електронного обладнання (застосовується в Європейському союзі та інших європейських країнах із системами роздільного збирання сміття)

Інформація для споживачів в Україні

Уповноважений представник в Україні з питань відповідності вимогам технічних регламентів: ТОВ «Соні Україна», вул. Іллінська, 8, м. Київ, 04070, Україна.

Обладнання відповідає вимогам:

— Технічного регламенту обмеження використання деяких небезпечних речовин в електричному та електронному обладнанні (постанова КМУ від 03.12.2008 № 1057).

Примітки щодо використання

Докладні відомості про сумісні моделі фотоапаратів до цього виробу можна дізнатися на регіональному веб-сайті Sony, у свого дилера Sony або в місцевому авторизованому сервісному центрі Sony.
Хоча цей виріб розроблено з урахуванням захисту від пилу та бризок, він може не бути повністю захищеним від пилу або бризок.

Акумуляторні блоки

Може використовуватися тільки перезаряджаємий(і) акумуляторний(і) блок(и) NP-FZ100.
До цього виробу можна прикріпити два акумуляторні блоки одночасно.

- Виймайте акумуляторні блоки з цього пристрою під час його зберігання протягом тривалого періоду часу.
- Завжди використовуйте з даним пристроєм тільки справжній акумуляторний блок Sony. Заряджайте акумуляторний блок тільки за допомогою вказаного фотоапарата або зарядного пристрою.
- NP-FM55H, NP-FM50, NP-FM30, NP-FM500H, NP-FH50, NP-FW50 недоступні разом із цим пристроєм.

Місця, яких слід уникати під час використання або зберігання пристрою

Незалежно від того, використовується цей пристрій або зберігається, не залишайте його в місцях, де він може опинитися під дією:
- Дуже високих температур
  Не залишайте цей пристрій у місцях, де він може піддаватися дії прямих сонячних променів. Не залишайте цей пристрій на панелі приладів транспортного засобу або поблизу джерел тепла. Температура всередині транспортного засобу може стати дуже високою, якщо його вікна зачинені влітку або він перебуває під дією прямих сонячних променів. Якщо залишити пристрій всередині транспортного засобу, він може деформуватися або стати несправним.
- Надмірної вібрації
- Сильного електромагнітного поля або променів
- Надмірної кількості піску або пилу

Інші попередження

- Цей пристрій призначено для використання за температури від 0 °C до 40 °C.
- Під час зарядки акумуляторного блока переконайтесь, що зовнішня температура знаходиться в межах від 10 °C до 30 °C.
- Різке та істотне підвищення температури може стати причиною виникнення конденсату. Тому покладіть пристрій у пластиковий пакет, випустіть максимальну кількість повітря з пакету та герметично закрийте його перед тим, як внести цей пристрій у приміщення після тривалого перебування на холоді. Коли температура в пакеті поступово підніметься до температури у приміщенні, можна безпечно вийняти пристрій з пакету. Ці дії допоможуть запобігти різкій зміні температури пристрою, що в свою чергу запобігатиме утворенню конденсату.
- У разі забруднення цей пристрій можна очистити чистою сухою тканиною. Не допускайте контакту цього пристрою зі спиртом або іншими хімічними речовинами.
- Цей пристрій має сигнальний контактний виступ з електричним підключенням до фотоапарата.
  Якщо акумуляторні блоки завантажуються, коли цей пристрій не підключено до фотоапарата, пристрій може стати несправним або пошкодитися через замикання контактного виступу.
  Під час підключення або відключення цього пристрою від фотоапарата чи окремого зберігання цього пристрою обов'язково виймайте акумуляторні блоки з цього пристрою.
- Під час прикріплення штатива до цього пристрою використовуйте штатив, що має гвинт не довше 5,5 мм.
  Цей пристрій не можна надійно закріпити на штативі за допомогою довгих гвинтів. Спроба зробити це пошкодить пристрій.
- Між LCD-монітором фотоапарата та цим пристроєм можуть виникати перешкоди залежно від положення монітора.
- Під час прикріплення цього пристрою або заміни акумуляторного блока не підключайте кабель USB до фотоапарата.

A Ідентифікація частин

1 Електронні контакти
2 Напрямна
3 Кнопка C2 (користувацька 2)
4 Гачок для ремінця
5 Кнопка C1 (користувацька 1)
6 Кнопка затвора
7 Контрольний перемикач рукоятки LOCK
8 Передній диск керування
9 Лоток для акумулятора
10 Гвинт для закріплення
11 Ручка відсіку для акумулятора OPEN/CLOSE
12 Гніздо кришки відсіку для акумулятора
13 Під час зйомки: Кнопка AF ON
Під час відтворення: Кнопка (Збільшення)
14 Задній диск керування
15 Під час зйомки: Кнопка AEL
Під час відтворення: Кнопка (Список)
16 Мультиселектор
17 Гніздо кріплення до штатива

Для отримання додаткової інформації зверніться до посібника з експлуатації, що додається до фотоапарата.

B Прикріплення цього пристрою до фотоапарата

1 Встановіть перемикач POWER фотоапарата в положення «OFF».

2 Зніміть кришку відсіку для акумулятора і вийміть акумуляторний(і) блок(и) з фотоапарата.

3 Надійно вставте кришку відсіку для акумулятора фотоапарата у гніздо кришки відсіку для акумулятора, як показано на малюнку.
- Коли цей пристрій не використовується, обов'язково прикріпіть кришку відсіку для акумулятора до фотоапарата.
- Якщо в цьому пристрої знаходяться акумуляторний(і) блок(и), вийміть його(їх) з нього.

4 Сумістіть вказані частини, щоб прикріпити цей пристрій до фотоапарата.
[Цей пристрій] Напрямна ⟷ [Фотоапарат] Гніздо для акумулятора
[Цей пристрій] Гвинт для закріплення ⟷ [Фотоапарат] Отвір для гвинта штатива

5 Поверніть гвинт для закріплення, щоб зафіксувати його.
- Під час використання періодично перевіряйте, щоб гвинт для закріплення не послаблювався.
- Після прикріплення цього пристрою до фотоапарата переконайтеся, що всі деталі надійно зафіксовані.

C Вставлення акумуляторних блоків

Акумуляторний блок NP-FZ100 (потрібен 1 або 2)

1 Під час заміни акумуляторних блоків, коли цей пристрій прикріплено до фотоапарата, встановіть перемикач POWER фотоапарата в положення OFF.

2 Поверніть ручку відсіку для акумулятора OPEN/CLOSE у напрямку стрілки, спрямованої до «OPEN», а потім витягніть лоток для акумулятора.

3 Прикріпіть акумуляторний(і) блок(и) до лотка для акумулятора згідно із зображенням на лотку. (Див. мал. C-3.)
- Під час прикріплення акумуляторного блока прикріплюйте його до будь-якої сторони.
- До лотка для акумулятора прикріплюйте тільки акумуляторний блок NP-FZ100. Не прикріплюйте інший(і) акумуляторний(і) блок(и).

4 Вставте лоток для акумулятора та поверніть ручку відсіка для акумулятора OPEN/CLOSE.
- Повертайте ручку OPEN/CLOSE належним чином у положення, як показано на малюнку.

D Зарядка акумуляторного(их) блока(ів)

Заряджайте акумуляторний(і) блок(и), коли даний пристрій прикріплено до фотоапарата. Майте на увазі, що сам по собі даний пристрій не може зарядити акумуляторний(і) блок(и).

1 Встановіть перемикач POWER фотоапарата в положення «OFF».

2 Підключіть адаптер змінного струму (додається до фотоапарата) до фотоапарата за допомогою кабелю micro USB (додається до фотоапарата) та вставте адаптер змінного струму у розетку живлення.
*** Ви також можете заряджати акумуляторний(і) блок(и) за допомогою комп'ютера.**
- В разі встановлення двох акумуляторних блоків першим зарядиться той, у якому залишався менший заряд.
- Зарядка одного акумуляторного блока займає 295 хвилин, а зарядка двох акумуляторних блоків займає 590 хвилин.
- Під час виконання зарядки акумулятора на фотоапараті буде горіти індикатор зарядки.
- Для отримання додаткової інформації зверніться до посібника з експлуатації, що додається до фотоапарата.

Зйомка вертикальних зображень

Операції регуляторів і кнопок пристрою аналогічні операціям регуляторів і кнопок основного корпусу фотоапарата.
Під час використання цього пристрою див. також інструкції з експлуатації, що постачаються з фотоапаратом.
В разі використання даного пристрою у вертикальному положенні сумістіть контрольний перемикач рукоятки LOCK в «•».
- Контрольний перемикач рукоятки LOCK вмикає/вимикає функції диска та кнопок.
- Кнопка керування на камері завжди працює незалежно від положення контрольного перемикача рукоятки LOCK.
- Переключайте живлення в положення ON та OFF за допомогою перемикача POWER камери. Контрольний перемикач рукоятки LOCK не може використовуватися для переключення живлення в положення ON та OFF.

Індикатор залишку заряду акумулятора

Якщо в цей пристрій вставлено два акумуляторні блоки (NP-FZ100), на LCD-моніторі фотоапарата відображається відповідний індикатор. (Положення індикатора заряду акумулятора залежить від режиму фотоапарата.)

LCD-монітор (приклад)

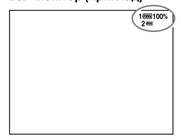

Першим буде використовуватися той акумуляторний блок, що має менше заряду.
Рівень заряду використовуваного акумуляторного блока відображається у відсотках (%).
Позначка використовуваного акумуляторного блока змінюється, як показано нижче. Коли заряд використовуваного акумуляторного блока закінчується, пристрій автоматично переключається на наступний акумуляторний блок.

Залишковий рівень заряду акумулятора					
	високий ⟶ низький				

Якщо продовжувати зйомку впродовж деякого часу після появи позначки , цей акумуляторний блок розряджається, а пристрій автоматично переключається на наступний акумуляторний блок.

Примітки щодо адаптера для встановлення об'єктива

- Даний пристрій не призначений для сумісного прикріплення з адаптером для встановлення об'єктива LA-EA2/EA4. В разі сумісного прикріплення даного пристрою та адаптера до фотоапарата місця між даним пристроєм та адаптером для встановлення буде недостатньо для захвату даного пристрою.
- В разі одночасного використання даного пристрою та адаптера для встановлення об'єктива прикріпити штатив до отвору для гвинта штатива може бути неможливо. У цьому випадку прикріпіть штатив до гнізда кріплення до штатива даного пристрою.
  Під час прикріплення об'єктива з манжетою для встановлення на штатив до камери або адаптера для встановлення об'єктива, поверніть манжету для встановлення на штатив в положення, яке дозволяє використовувати рукоятку, або зніміть знімні насадки. Також, в разі використання штатива, прикріпіть штатив до манжети для встановлення на штатив об'єктива.
- В разі використання адаптера для встановлення об'єктива для прикріплення об'єктива з манжетою для встановлення на штатив до камери, наступні перемикачі об'єктива можуть не працювати під час зйомки з вертикальною орієнтацією кадру. Перед виконанням зйомки з вертикальною орієнтацією кадру встановіть їх в горизонтальне положення.
  — Перемикач режимів фокусування
  — Перемикач режиму DMF
  — Обмежувач діапазону фокусування

Виправлення неполадок

Ознака несправності	Ваші дії
Фотоапарат не працює, навіть якщо пристрій прикріплено до фотоапарата, у пристрій вставлено акумуляторний(і) блок(и), а перемикач POWER фотоапарата встановлено в положення ON.	• Переконайтеся, що гвинт для закріплення пристрою надійно затягнуто. • Переконайтеся, що акумуляторний(і) блок(и) заряджено. • Вийміть акумуляторний(і) блок(и) з лотка для акумулятора і прикріпіть пристрій знову. • Встановіть перемикач POWER фотоапарата в положення OFF, вийміть акумуляторний(і) блок(и) та повторно прикріпіть пристрій до фотоапарата.
Кнопка затвора або інші кнопки керування не працюють.	• Переконайтесь, що контрольний перемикач рукоятки LOCK не встановлено в положення LOCK. • Вийміть акумуляторний(і) блок(и) з лотка для акумулятора і прикріпіть пристрій знову. • Встановіть перемикач POWER фотоапарата в положення OFF, вийміть акумуляторний(і) блок(и) та повторно прикріпіть пристрій до фотоапарата.
Навіть якщо використовуються оригінальні акумуляторні блоки Sony, відображається таке повідомлення: Несумісна батарея.Використовуйте відповідний тип.	• Вийміть акумуляторний(і) блок(и) з лотка для акумулятора і прикріпіть пристрій знову. • Встановіть перемикач POWER фотоапарата в положення OFF, вийміть акумуляторний(і) блок(и) та повторно прикріпіть пристрій до фотоапарата.

Технічні характеристики

Акумуляторний блок	NP-FZ100 7,2 В пост. струму
Розміри (сумісність зі стандартом CIPA) (прибл.)	126,9 мм × 107,9 мм × 61,8 мм (ш/в/г)
Маса (сумісність зі стандартом CIPA) (прибл.)	272 г (включаючи лоток для акумулятора, без акумуляторних блоків)
Робоча температура	Від 0 °C до 40 °C
Температура зберігання	Від –20 °C до +60 °C
Комплект поставки	Вертикальна рукоятка (1), набір друкованої документації

Конструкція і технічні характеристики можуть бути змінені без повідомлення.

α є товарним знаком Sony Corporation.

A

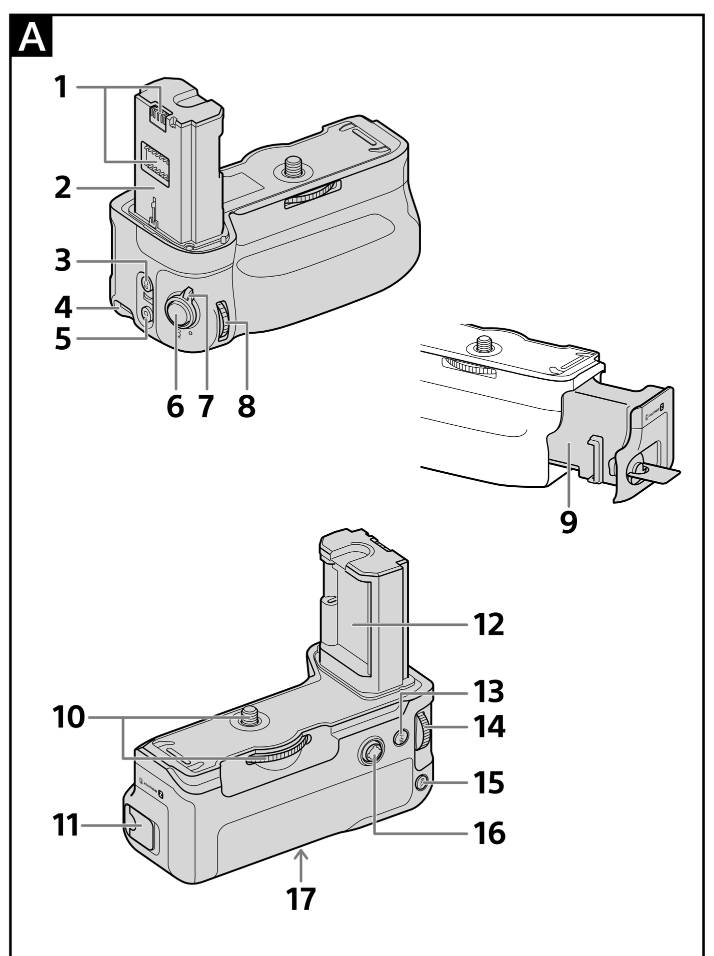

B

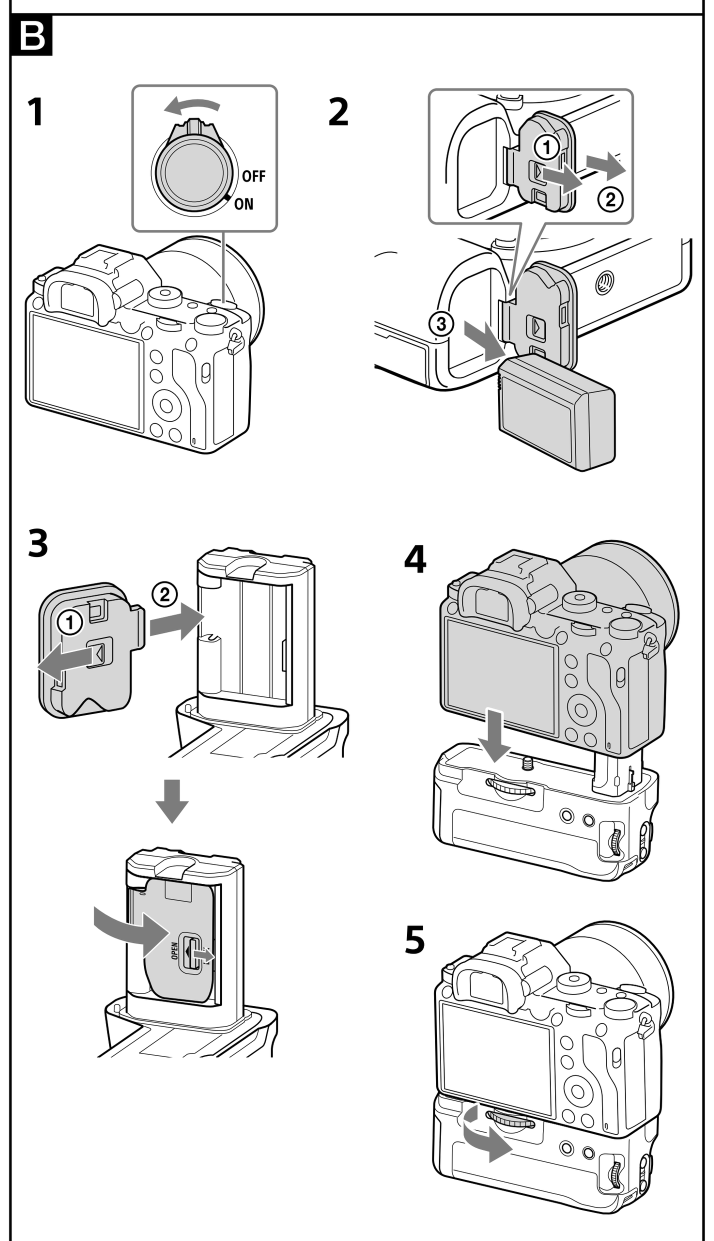

C

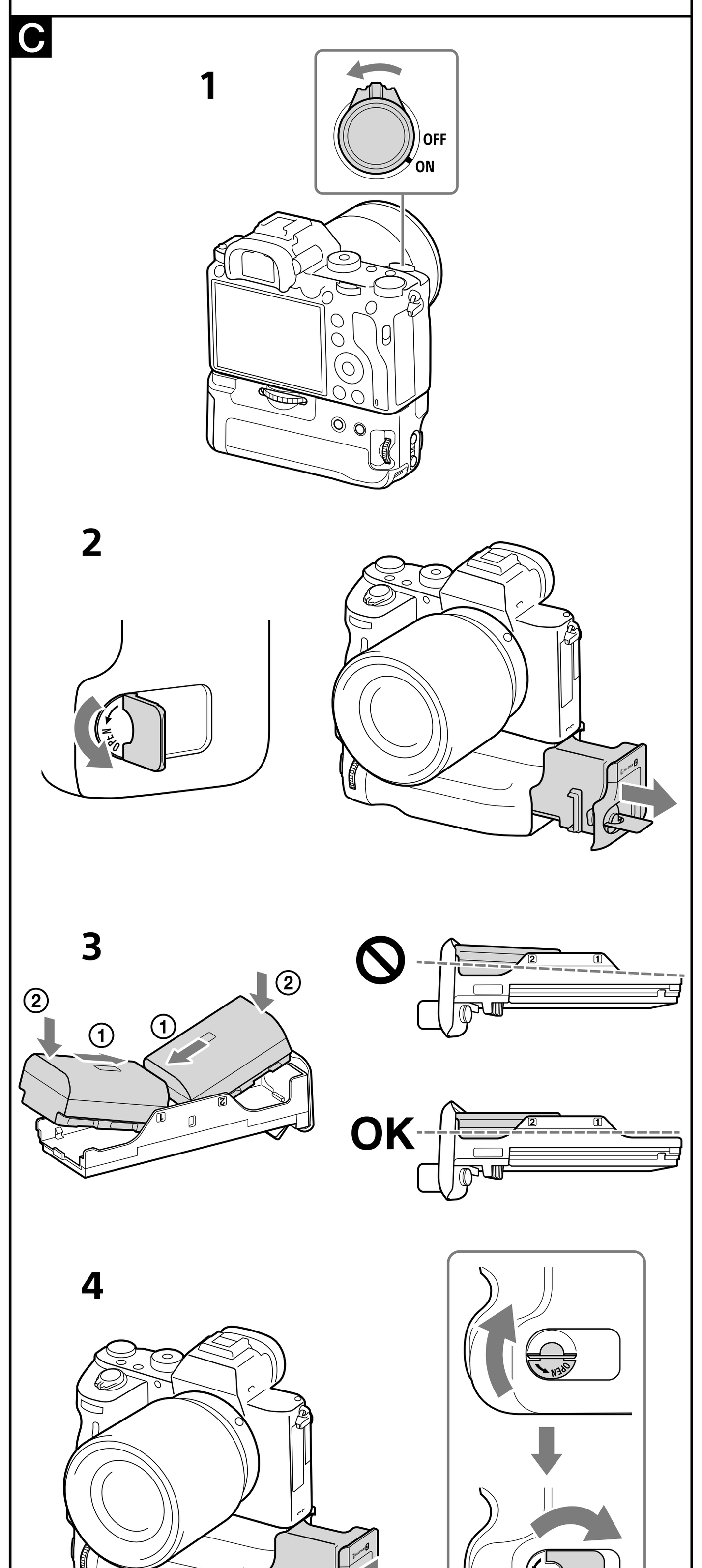

D

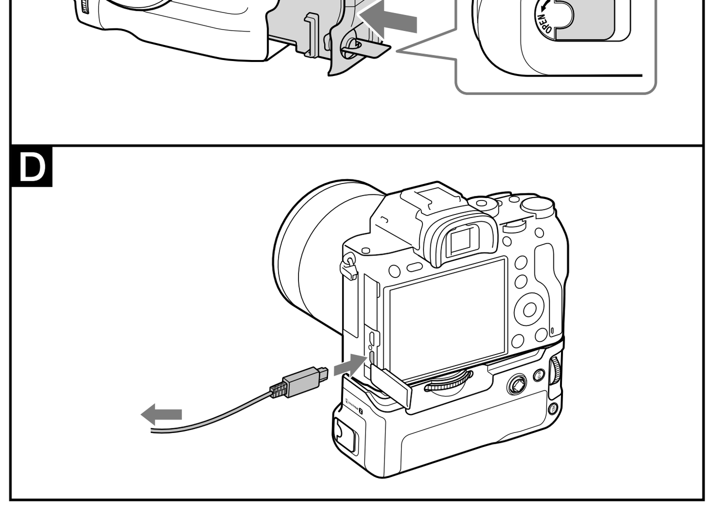

中文（繁）

在操作本產品前，請通讀本手冊，然後保存好本手冊以備將來參考。

警告

為減少發生火災或電擊的危險，請勿讓本機暴露於雨中或受潮。

處理電池時要用膠帶封好鋰電池觸點以免短路，並遵守當地有關電池處理方面的規定。

使電池或部件遠離小孩，以免被吞下。一旦有東西被吞下，請立即看醫生。

如果出現下列情況，要立即取下電池並停止使用：
- 產品被摔落或受到碰撞致使內部暴露。
- 產品散發出異味、發熱或冒煙。

不要拆裝。如果碰到產品內部的高壓電流，可能會造成觸電。

注意
- **請僅用指定類型的電池進行更換。否則，可能造成起火或人員受傷。**
- **請根據相關指示丟棄舊電池。**

僅適用於台灣
生產國別：泰國
委製廠商：SONY CORPORATION
進口商：台灣索尼股份有限公司
地址：台北市長春路145號5樓
諮詢專線：4499111

使用須知

如需本裝置支援的相機機型資訊，請造訪所在地區的Sony網站，或洽詢Sony經銷商或當地經授權的Sony服務據點。
本裝置雖採用防塵與防濺設計，但無法保證完全不會沾染上灰塵或液體。

電池組
僅限使用 NP-FZ100 充電電池。
您最多可在本裝置上同時安裝兩組電池組。
- 若長時間存放本裝置時，請取出電池組。
- 本產品務必搭配Sony原廠電池組使用。僅限使用指定的相機或電池充電器為電池組充電。
- NP-FM55H、NP-FM50、NP-FM30、NP-FM500H、NP-FH50、NP-FW50電池組不適用於本裝置。

使用和保存須避免的環境
無論本裝置在使用或保存時，都不要暴露在下列環境：
- 高溫環境
  不要將本裝置放在可能受陽光直射的位置；不要放在諸如汽車儀表盤或接近熱源的地方。在夏天關閉車窗或車子受陽光直射時，車內會非常熱。如果將本裝置留在車內會造成變形或發生故障。
- 強烈震動的環境
- 強電磁或強放射環境
- 沙塵過多的環境

其他注意事項
- 本裝置設計工作溫度為0 ℃至40 ℃。
- 電池組充電時，務必確認周圍溫度在10 ℃至30 ℃的範圍內。
- 由於溫度驟升會導致空氣冷凝，因此，本裝置長時間處於寒冷環境後，應將其密封到塑料袋內，儘量排空袋內的空氣，然後再將其帶入室內。當袋內溫度逐漸升高到室溫時，就可以安全地從袋內取出。這些步驟可避免本裝置溫度的驟變，從而防止冷凝的形成。
- 弄髒後，可用潔淨的乾布清潔。不要讓本裝置接觸酒精或其他化學品。
- 本裝置設有與相機連接的信號電觸點。
  如果在本裝置沒有安裝到相機的情況下裝載電池組，則本裝置可能會因觸點短路而造成故障或損壞。
  在相機上安裝或從相機上取下本裝置時，或將本裝置單獨存放時，應務必將電池組從本裝置中取出。
- 將三腳架安裝至本裝置時，請使用螺絲長度短於5.5 mm的三腳架。本裝置無法牢固固定在使用長螺絲的三腳架上。如果試圖這麼做將會損壞本裝置。
- 視相機LCD螢幕的位置而定，螢幕和本裝置之間可能出現干擾。
- 將本裝置安裝到相機或更換電池組時，請勿將USB電纜連接到相機。

A 部件識別
1 電觸點
2 導向桿
3 C2（自訂２）按鈕
4 背帶鉤
5 C1（自訂1）按鈕
6 快門按鈕
7 豎拍控制LOCK開關
8 前控制轉盤
9 電池托盤
10 安裝螺絲
11 電池室OPEN/CLOSE旋鈕
12 電池蓋插槽
13 拍攝時： AF ON 按鈕
   播放時：（放大）按鈕
14 後控制轉盤
15 拍攝時： AEL 按鈕
   播放時：（清單）按鈕
16 多重選擇器
17 三腳架安裝孔

如需詳細資訊，請參閱相機隨附的使用說明書。

B 安裝本裝置到相機上
1 **將相機POWER（電源）開關置於“OFF”位置。**
2 **拆開電池蓋，然後從相機中取出電池組。**
3 **如圖所示，將相機的電池蓋牢固安裝在電池蓋插槽上。**
  - 不使用本裝置時，務必將電池蓋安裝在相機上。
  - 如果本裝置內有電池組，將其取出。
4 **在相機上安裝本裝置時，應對準以下部分：**
  ［本裝置］導向桿 ⟷［相機］電池插入槽
  ［本裝置］安裝螺絲 ⟷［相機］三腳架安裝孔
5 **旋緊安裝螺絲使其鎖定。**
  - 使用時，適時檢查並確定安裝螺絲沒有鬆動。
  - 將本裝置安裝至相機後，確保所有部件均已固定到位。

C 電池組安裝
使用NP-FZ100電池組（1或2組）
1 **本裝置裝在相機上時，更換電池組前，將相機的POWER（電源）開關置於OFF位置。**
2 **將電池室OPEN/CLOSE旋鈕朝指向“OPEN”的箭頭方向轉動，然後拉出電池托盤。**
3 **按照托盤上的指示，將電池組安裝到托盤上。（參見圖C-3。）**
  - 安裝電池組時，可安裝到任何一端。
  - 只能安裝NP-FZ100電池組到托盤上。不要安裝其他電池。
4 **插入電池托盤，然後轉動電池室OPEN/CLOSE旋鈕。**
  - 依照圖示將電池室的OPEN/CLOSE旋鈕轉至定位。

D 電池組充電
請於本產品裝在相機上時為電池組充電。請注意，本產品本身無法為電池組充電。
1 **將相機的POWER開關切換至“OFF”。**
2 **使用micro USB纜線將電源供應器（相機隨附）連接至相機，然後將電源供應器插入電源插座。**
  ＊ 也可以使用電腦為電池組充電。
  - 插入兩個電池組時，會先為剩餘電量較少的電池組進行充電。
  - 為一個電池組充電需要295分鐘，為兩個電池組充電需要590分鐘。
  - 充電時，相機上的充電指示燈會亮起。
  - 如需詳細資訊，請參閱相機隨附的使用說明書。

豎拍
本裝置轉盤及按鈕操作與相機主機上的轉盤及按鈕操作相同。
使用本裝置時，亦請參閱相機隨附的使用說明書。
垂直使用本產品時，請將豎拍控制 LOCK 開關對齊“●”。
- 豎拍控制LOCK開關可啟用/停用轉盤與按鈕功能。
- 不論豎拍控制LOCK開關切換至哪個位置，相機上的操作按鈕皆能使用。
- 使用相機的POWER開關切換電源的ON和OFF。 豎拍控制LOCK開關無法切換電源的ON和OFF。

剩餘電量指示
將兩組電池組（NP-FZ100）插入本裝置時，相機的LCD螢幕會顯示下列指示。（電池電量的指示位置視相機的模式而異。）
LCD 螢幕（示例）

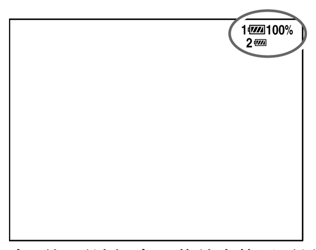

在兩組電池組中，將首先使用電量較小的一組。
使用中電池組的剩餘電量以百分比(%)表示。
使用中電池組的記號改變如下所示。使用中的電池組電量耗盡時，裝置即自動切換至下一組電池組。

剩餘電量	高 → 低
若在 ![] 記號出現後仍繼續拍攝，則在電池組電量耗盡時，裝置會自動切換至下一組電池組。	

關於鏡頭轉接環的注意事項
- 本產品的設計不適合與LA-EA2/EA4鏡頭轉接環同時安裝。若同時在相機上安裝本產品和轉接環，兩者之間的寬度無法讓使用者緊握本產品。
- 同時使用本產品和鏡頭轉接環時，三腳架可能無法裝入鏡頭轉接環的三腳架螺絲孔。在這種情況下，請將三腳架裝入本產品的三腳架安裝孔。
  使用三腳架固定軸環將鏡頭安裝至相機或鏡頭轉接環時，請將三腳架固定軸環轉至可進行豎拍或可拆卸所有可拆卸附件的位置。此外，若使用三腳架，請將三腳架裝入鏡頭的三腳架固定軸環。
- 使用鏡頭轉接環將鏡頭連同三腳架固定軸環安裝至相機時，以下鏡頭開關可能無法在豎拍時操作。進行豎拍前，請將這些開關置於水平位置。
  - 對焦模式開關
  - DMF 模式開關
  - 對焦範圍限制器

故障維修

故障情況	解決方法
即使在本裝置安裝到相機上，將電池組插入本裝置，並將相機的POWER開關設為ON之後，相機仍不工作。	• 檢查本裝置的安裝螺絲是否已經擰緊。 • 檢查電池組是否已經充電。 • 從電池托盤中取出電池組，然後重新裝入。 • 將相機的POWER開關設為OFF，取下電池組，再將本裝置重新安裝到相機上。
快門按鈕或其他操作按鈕不工作。	• 確認豎拍控制LOCK開關沒有設為LOCK。 • 從電池托盤中取出電池組，然後重新裝入。 • 將相機的POWER開關設為OFF，取下電池組，再將本裝置重新安裝到相機上。
即使使用正宗的Sony電池組，也會顯示“電池不相容。請使用正確的型號。”。	• 從電池托盤中取出電池組，然後重新裝入。 • 將相機的POWER開關設為OFF，取下電池組，再將本裝置重新安裝到相機上。

規格

電池組	NP-FZ100 DC7.2V
尺寸（約）	126.9 mm × 107.9 mm × 61.8 mm（寬/高/深）
質量	約272 g （含電池托盤，不包括電池組）
操作溫度	0 ℃ 至 40 ℃
存放溫度	-20 ℃ 至 +60 ℃
所含物品	垂直把手(1)，成套印刷文件

設計和規格有所變更時，恕不另行奉告。

α 為 Sony Corporation 之商標。

한국어

본 제품을 사용하시기 전에 본 사용설명서를 자세히 읽으신 후 장래에 참조할 수 있도록 소중히 보관하여 주십시오.

경고

화재 또는 감전의 위험을 줄이기 위해 장치를 비 또는 습기에 노출시키지 않도록 하여 주십시오.

리튬 배터리를 처분할 때에는 단락을 방지하기 위하여 배터리 접점에 테이프를 붙이고 해당 지역의 규칙에 따라 바르게 처분하십시오.

배터리 등 잘못해서 삼킬 염려가 있으므로 어린이의 손이 닿지 않는 곳에 두십시오. 삼켰을 때에는 즉시 의사의 진단을 받으십시오.

다음과 같은 경우에는 즉시 사용을 중지하고 배터리를 빼 주십시오.
- 제품을 떨어뜨리거나 충격을 가해서 내부가 노출된 경우.
- 제품에서 이상한 냄새가 나거나 열, 연기가 나는 경우.

분해하지 마십시오. 제품 내부의 고전압 회로를 만지면 감전될 염려가 있습니다.

주의
- **반드시 지정된 유형의 배터리로 교체하십시오. 그렇지 않을 경우 화재나 부상의 원인이 될 수 있습니다.**
- **사용한 배터리는 지시에 따라 폐기하십시오.**

식별부호: MSIP-REI-SOK-VG-C3EM
상호명: 소니코리아(주)
제품명칭: Vertical Grip
모델명: VG-C3EM

제조자/제조국가: Sony Corporation/Thailand

이 기기는 가정용(B급) 전자파적합기기로서 주로 가정에서 사용하는 것을 목적으로 하며, 모든 지역에서 사용할 수 있습니다.

사용상의 주의

본 제품과 호환하는 카메라 모델에 관한 상세한 내용은 거주하시는 지역의 Sony 웹사이트를 방문하시거나, Sony 대리점 또는 지역 인증 Sony 서비스 시설에 상담하십시오.
본 제품은 방진, 방습용이 아니므로 먼지나 물기를 완전히 차단하지 못할 수도 있습니다.

배터리 팩
충전식 배터리 팩 NP-FZ100만 사용할 수 있습니다.
본 제품에는 동시에 최대 두 개의 배터리 팩을 부착할 수 있습니다.
- 본 제품을 장기간 보관할 때에는 본 제품으로부터 배터리 팩을 제거해 주십시오.
- 본 제품에는 반드시 순정 Sony 배터리 팩을 사용하십시오. 배터리 팩은 지정된 카메라 또는 전기 충전기로만 충전하십시오.
- NP-FM55H, NP-FM50, NP-FM30, NP-FM500H, NP-FH50, NP-FW50 은 본 제품에 사용할 수 없습니다.

본 제품의 사용 및 보관에 적합하지 않은 장소
다음과 같은 장소에서는 본 제품을 사용하거나 보관하지 마십시오:
- 온도가 매우 높은 장소
  직사광선이 닿을 염려가 있는 장소에 본 제품을 방치하지 마십시오. 자동차의 계기판이나 난방기구 가까이에 놓지 마십시오. 여름철이나 직사광선이 닿는 장소에서 자동차의 창문을 꼭 닫으면 실내가 매우 고온이 될 가능성이 있습니다. 따라서 본 제품을 자동차 안에 방치하면 변형되거나 고장이 발생하는 원인이 됩니다.
- 진동이 심한 장소
- 강력한 자기장이나 방사선이 있는 장소
- 모래나 먼지가 많은 장소

그 밖의 주의점
- 본 제품의 사용 온도 범위는 0 ℃ ~ 40 ℃ 입니다.
- 배터리 팩을 충전할 때에는 주위 온도가 10 °C ~ 30 °C 이내인 것을 확인해 주십시오.
- 온도가 급격하게 또는 갑자기 높아지면 결로현상이 생길 염려가 있습니다. 따라서 장시간 추운 곳에서 사용한 후에는 비닐 봉지에 넣은 후 안의 공기를 빼고 밀봉한 다음에 실내로 이동하십시오. 봉지 안의 온도가 실온이 될 때까지 기다렸다가 봉지 안에서 꺼내십시오. 이것은 본 제품의 온도가 갑자기 변해서 생기는 결로현상을 방지하기 위해서입니다.
- 본 제품이 더러울 때에는 마른 깨끗한 헝겊으로 청소하십시오. 본 제품에 알코올 등의 약품이 닿지 않도록 주의하십시오.
- 본 제품에는 카메라와 전기적으로 연결되는 신호 접점이 있습니다.
  본 제품을 카메라에 장착하지 않은 상태에서 배터리 팩을 장착하면 접점이 단락되어 본 제품이 고장 나거나 손상될 염려가 있습니다.
  본 제품을 카메라에 장착하거나 분리할 때 또는 본 제품만 따로 보관할 때에는 본 제품에서 반드시 배터리 팩을 빼 놓으십시오.
- 본 기기에 삼각대를 부착하는 경우에는 나사가 5.5 mm 미만인 것을 사용해 주십시오. 긴 나사를 사용하면 본 기기가 삼각대에 단단히 고정되지 않습니다. 그렇게 하면 본 기기가 손상될 수 있습니다.
- 모니터 위치에 따라 카메라 LCD 모니터와 본 기기 간에 간섭이 일어날 수 있습니다.
- 본 제품을 카메라에 장착하거나 배터리 팩을 교체할 때는 USB 케이블을 카메라에 연결하지 마십시오.

A 각 부분 명칭
1 전원신호 접점
2 가이드 바
3 C2(사용자 정의 2) 버튼
4 스트랩 장착 후크
5 C1(사용자 정의 1) 버튼
6 셔터 버튼
7 그립 제어 LOCK 스위치
8 앞면 제어 다이얼
9 배터리 팩 트레이
10 장착 나사
11 배터리실 OPEN/CLOSE 노브
12 배터리 커버 슬롯
13 촬영중: AF ON 버튼
   재생중: (줌인) 버튼
14 뒷면 제어 다이얼
15 촬영중: AEL 버튼
   재생중: (목록) 버튼
16 멀티 셀렉터
17 삼각대 장착구

더 자세한 정보에 관해서는 카메라에 부속된 사용설명서를 참조하십시오.

B 카메라에 본 제품 장착하기
1 **카메라의 POWER 스위치를 "OFF"로 설정합니다.**
2 **배터리 커버를 분리한 다음, 카메라에서 배터리 팩을 꺼냅니다.**
3 **그림과 같이 카메라의 배터리 커버를 배터리 커버 슬롯에 단단히 부착합니다.**
  - 본 기기를 사용하지 않을 때는 배터리 커버를 카메라에 부착하십시오.
  - 본 제품에 배터리 팩이 장착되어 있을 때에는 빼 주십시오.
4 **다음의 각 부분을 맞춰서 본 제품을 카메라에 장착합니다.**
  [본 제품] 가이드 바 ⟷ [카메라] 배터리 삽입 슬롯
  [본 제품] 장착 나사 ⟷ [카메라] 삼각대 소켓 구멍
5 **장착 나사를 돌려서 고정합니다.**
  - 사용 중에는 장착 나사가 풀리지 않았는지 가끔 확인하십시오.
  - 본 기기를 카메라에 부착한 후 모든 부품이 제자리에 단단히 있는지 확인하십시오.

C 배터리 팩 넣기
배터리 팩 NP-FZ100(1개 또는 2개 필요)
1 **본 제품을 카메라에 장착한 상태로 배터리 팩을 교체할 때에는 카메라의 POWER 스위치를 OFF로 설정합니다.**
2 **"OPEN"을 가리키는 화살표 방향으로 배터리실 OPEN/CLOSE 노브를 회전시킨 후, 배터리 팩 트레이를 당겨내 주십시오.**
3 **배터리 팩 트레이의 표시에 따라 배터리 팩 트레이에 배터리 팩을 장착합니다. (그림 C-3 참조)**
  - 배터리 팩을 한 개 장착할 때에는 어느 쪽에 장착해도 상관 없습니다.
  - 배터리 팩 트레이에는 배터리 팩 NP-FZ100만 장착하십시오. 그 밖의 배터리 팩은 장착하지 마십시오.
4 **배터리 팩 트레이를 삽입하고 배터리실 OPEN/CLOSE 노브를 회전시킵니다.**
  - 배터리실 OPEN/CLOSE 노브를 그림과 같이 올바른 위치로 돌리십시오.

D 배터리 팩 충전하기
본 제품이 카메라에 부착된 상태에서 배터리 팩을 충전하십시오. 본 제품 자체는 배터리 팩을 충전할 수 없다는 점에 유의하십시오.
1 **카메라의 POWER 스위치를 "OFF"로 설정합니다.**
2 **AC 어댑터(카메라에 부속)를 USB 케이블(카메라에 부속)로 카메라에 부착한 후, 전원 콘센트에 AC 어댑터를 끼워 주십시오.**
  *** 컴퓨터로도 배터리 팩을 충전할 수 있습니다.**
  - 두 개의 배터리 팩이 삽입되어 있는 경우에는 잔량이 적은 배터리가 먼저 충전됩니다.
  - 하나의 배터리 팩을 충전하는 데에는 295분이 소요되며, 두 개의 배터리 팩을 충전하는 데에는 590분이 소요됩니다.
  - 배터리 충전중에는 카메라의 충전 표시등이 켜집니다.
  - 더 자세한 정보에 관해서는 카메라에 부속된 사용설명서를 참조하십시오.

세로 촬영
본 제품의 다이얼 및 버튼 조작은 카메라 본체 조작과 같습니다.
본 기기를 사용할 때에는 카메라에 부속된 사용설명서도 참조해 주십시오.
본 제품을 수직 방향으로 사용하는 경우에는 그립 제어 LOCK 스위치를 " ● " 와 맞추어 주십시오.
- 그립 제어 LOCK 스위치로 다이얼 및 버튼 기능을 유효화/무효화할 수 있습니다.
- 그립 제어 LOCK 스위치의 위치에 상관없이 카메라의 작동 버튼은 항상 작동합니다.
- 카메라의 POWER 스위치로 전원을 ON 및 OFF로 변환합니다. 그립 제어 LOCK 스위치로 전원을 ON 및 OFF로 변환할 수는 없습니다.

배터리 잔량 표시
배터리 팩(NP-FZ100) 두 개를 본 기기에 삽입하면 카메라의 LCD 모니터에 다음과 같은 표시등이 나타납니다. (배터리 전원 표시등의 위치는 카메라 모드에 따라 다릅니다.)
LCD 모니터(예)

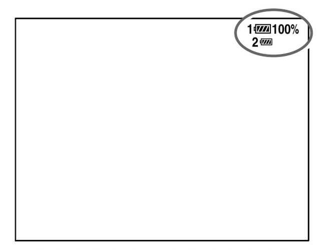

2개의 배터리 팩 중에서 잔량이 적은 쪽부터 사용됩니다.
사용 중인 배터리 팩의 남은 배터리 용량은 퍼센트(%)로 표시됩니다.
사용 중인 배터리 팩의 마크는 아래에 표시된 것과 같이 변경됩니다. 사용 중인 배터리 팩이 소모되면 제품은 그 다음 배터리 팩으로 자동 변환됩니다.

배터리 잔량	고 → 저
![] 마크가 나타난 후에 얼마간 계속 촬영하면 해당 배터리 팩이 소모되고 제품은 그 다음 배터리 팩으로 자동 변환됩니다.	

렌즈 장착 어댑터에 관련된 주의사항
- 본 제품은 렌즈 장착 어댑터 LA-EA2/EA4와 동시에 부착하도록 만들어지지 않았습니다. 본 제품과 어댑터를 카메라에 동시에 부착하는 경우, 본 제품을 그립할만큼 본 제품과 렌즈 장착 어댑터간의 공간이 충분하지 않게 됩니다.
- 본 제품과 렌즈 장착 어댑터를 동시에 사용하는 경우, 렌즈 어댑터의 삼각대 나사 구멍에 삼각대를 부착할 수 없을 수 있습니다. 그런 경우에는 본 제품의 삼각대 장착구에 삼각대를 부착하십시오.
  카메라 또는 렌즈 장착 어댑터에 삼각대 장착 칼라로 렌즈를 부착하는 경우에는 그립을 사용할 수 있는 위치로 삼각대 장착 칼라를 돌리거나, 모든 탈착식 부착물을 제거해 주십시오. 또한, 삼각대를 사용하는 경우에는 렌즈의 삼각대 장착 칼라에 삼각대를 부착하십시오.
- 카메라에 삼각대 장착 칼라로 렌즈를 부착하기 위해 렌즈 장착 어댑터를 사용하는 경우, 수직 촬영하면 다음과 같은 렌즈 스위치가 작동하지 않을 수 있습니다. 수직 촬영하기 전에 수평 위치에서 설정해 주십시오.
  — 초점 모드 스위치
  — DMF 모드 스위치
  — 초점 범위 한계

고장일까? 하고 생각되면

증상	해결책
본 제품을 카메라에 장착하고 배터리 팩을 본 제품에 삽입하고 카메라 POWER 스위치를 ON으로 설정한 후에도 카메라가 작동하지 않는다.	• 본 제품의 장치 나사를 단단히 조였는지 확인하십시오. • 배터리 팩이 충전되어 있는지 확인하십시오. • 배터리 팩 트레이에서 배터리 팩을 제거한 다음, 다시 장착하십시오. • 카메라의 POWER 스위치를 OFF로 설정하고 배터리 팩을 뺀 후 본 제품을 카메라에 다시 장착하십시오.
셔터 버튼 등 조작 버튼이 작동하지 않는다.	• 그립 제어 LOCK 스위치가 LOCK으로 설정되지 않은 것을 확인하십시오. • 배터리 팩 트레이에서 배터리 팩을 제거한 다음, 다시 장착하십시오. • 카메라의 POWER 스위치를 OFF로 설정하고 배터리 팩을 뺀 후 본 제품을 카메라에 다시 장착하십시오.
Sony 순정 배터리 팩을 사용해도 "호환되지 않는 배터리 올바른 종류를 사용하십시오."이 표시된다.	• 배터리 팩 트레이에서 배터리 팩을 제거한 다음, 다시 장착하십시오. • 카메라의 POWER 스위치를 OFF로 설정하고 배터리 팩을 뺀 후 본 제품을 카메라에 다시 장착하십시오.

주요 제원

배터리 팩	NP-FZ100 DC7.2V
외형 치수(약)	126.9 mm × 107.9 mm × 61.8 mm(w/h/d)
중량	약 272 g (배터리 팩 트레이 포함, 배터리 팩은 제외)
동작 온도	0 ℃ ~ 40 ℃
보관 온도	-20 ℃~+60 ℃
동봉품	수직 그립(1), 도큐먼트 세트

디자인 및 주요 제원은 예고 없이 변경할 경우가 있습니다.

α 는 Sony Corporation의 상표입니다.

عربي

قبل تشغيل المنتج، يرجى قراءة هذا الدليل بعناية والإحتفاظ به للرجوع إليه في المستقبل.

تحذير

لتقليل خطر الحريق أو الصدمات، لا تعرض الكاميرا للمطر أو البلل.

ضع شريط لاصق على ملامسات بطارية الليثيوم لتجنب حدوث تماس كهربائي عند التخلص من البطاريات، واتبع التعليمات المحلية الخاصة حول كيفية التخلص من البطارية.

احتفظ بالبطاريات أو الأشياء التي يمكن ابتلاعها بعيدًا عن الأطفال الصغار. في حالة ابتلاع مثل هذه الأشياء قم بمراجعة الطبيب على الفور.

قم بنزع البطاريات على الفور وتوقف عن الاستعمال إذا...
- سقط المنتج أو تعرض إلى تأثير بحيث أصبح الجزء الداخلي مكشوفاً.
- انبعثت من المنتج رائحة غريبة أو حرارة أو دخان.

لا تعمد إلى التفكيك. يمكن أن تحدث صدمة كهربائية في حالة ملامسة دائرة كهربائية عالية الفولطية داخل المنتج.

تنبيه
- استبدل البطارية مستخدماً النوع المحدد فقط. والا فقد يحدث حريق أو اصابات.
- تخلص من البطاريات المستعملة وفقاً للتعليمات.

ملاحظات حول الاستخدام

للتفاصيل عن موديلات الكاميرا المتوافقة مع هذه الوحدة، يرجى زيارة موقع سوني Sony في منطقتك، أو استشر وكيل سوني Sony او مركز خدمات سوني Sony محلي مرخص.
بالرغم من أن هذه الوحدة مصممة مع مراعاة مقاومة الغبار ومقاومة تناثر السوائل، إلا انها قد لا تحول دون دخول الغبار أو السوائل بشكل كامل.

البطاريات
لا يمكن استعمال سوى بطارية (بطاريات) شحن طراز NP-FZ100.
يمكن تركيب ما يصل إلى بطاريتين في هذه الوحدة في آن واحد.
- قم بإخراج البطاريات من هذه الوحدة عند تخزين هذه الوحدة لفترة طويلة من الوقت.
- قم دائماً باستعمال بطارية أصلية من سوني Sony مع هذه الوحدة. لا تشحن البطارية إلا باستعمال الكاميرا المحددة أو شاحن البطارية المحدد.
- الطرازات NP-FM55H وNP-FM50 وNP-FM30 وNP-FM500H وNP-FH50 وNP-FW50 لا تستخدم مع هذه الوحدة.

أماكن تجنب استخدام وتخزين البطارية فيها
بصرف النظر عما إذا كانت هذه الوحدة مستخدمة أو مخزنة، لا تتركها في مكان يمكن أن تتعرض فيه إلى:
- درجات الحرارة العالية جداً
  لا تترك هذه الوحدة في مكان يمكن أن تتعرض فيه إلى ضوء الشمس المباشر. تجنب الأماكن مثل تابلوهات السيارات أو بالقرب من مصادر الحرارة. إن السيارة من الداخل يمكن أن تصبح حارة جداً إذا كانت نوافذها مغلقة في الصيف أو إذا كانت السيارة معرضة لضوء الشمس المباشر. فالوحدة يمكن أن تتشوه أو تتعرض لقصور في الأداء إذا تركت داخل السيارة.
- الاهتزازات العنيفة
- الكهرومغناطيسية أو الأشعة القوية
- الرمل أو الغبار الكثيف

تحذيرات أخرى
- هذه الوحدة مصممة للاستخدام في درجات حرارة من صفر إلى 40 درجة مئوية.
- عند القيام بشحن البطارية، تأكد من أن نطاق درجة الحرارة المحيطة يتراوح ما بين 10 و 30 درجة مئوية.
- الارتفاع السريع والكبير في درجة الحرارة يتسبب في تكون التكثف. ولذلك، ضع الوحدة في كيس بلاستيك واحكم غلقه بعد التخلص من أكبر قدر من الهواء داخل الكيس قدر المستطاع قبل محاولة حمل هذه الوحدة إلى الداخل بعد بقاءها في الجو البارد لأي مدة طويلة من الوقت. بمجرد أن تتغير الحرارة في الكيس لترتفع تدريجياً إلى حرارة الغرفة، يمكن إخراج الوحدة بأمان من الكيس. هذه الاحتياطات ستقي الوحدة من تغيرات الحرارة السريعة، وبذلك، تمنع تكون التكثف.
- عندما تتسخ الوحدة، يمكن تنظيفها بقطعة قماش نظيفة جافة. لا تسمح بأن يلامس هذه الوحدة الكحول أو أي مواد كيماوية أخرى.
- هذه الوحدة بها نقطة تلامس لإشارة التوصيل الكهربائي مع الكاميرا.
  إذا ركبت بطارية الشحن (البطاريتين) بينما هذه الوحدة غير موصلة بالكاميرا، فإن الوحدة قد يحدث بها خلل أو تتلف بسبب حدوث تماس كهربائي في نقطة التلامس.
  عند تركيب هذه الوحدة بالكاميرا، أو فكها من الكاميرا أو تخزين هذه الوحدة منفصلة، تأكد من إخراج البطارية (البطاريتان) من هذه الوحدة.
- عند ربط حامل ثلاثي الأرجل الى هذه الوحدة، قم باستعمال النوع المزود ببرغي أقصر من 5.5 مم. لا يمكن تثبيت هذه الوحدة بإحكام على حامل ثلاثي الأرجل باستعمال براغي طويلة. القيام بتركيبها هكذا سيؤدي إلى تلف هذه الوحدة.
- قد يحدث تداخل بين شاشة LCD الخاصة بالكاميرا وهذه الوحدة، بناءً على وضع الشاشة.
- عند تركيب هذه الوحدة في الكاميرا أو استبدال حزمة (حزم) البطارية، لا تقم بتوصيل كبل USB بالكاميرا.

A تعريف الأجزاء
1 الملامسات الكهربائية
2 ذراع دليلي
3 زر C2 (معدّل 2)
4 خطاف الحزام
5 زر C1 (معدّل 1)
6 زر مغلاق الضوء
7 مفتاح قفل أزرار التحكم بالمقبض (LOCK)
8 قرص التحكم الأمامي
9 صينية بطارية الشحن
10 برغي التركيب
11 مقبض OPEN/CLOSE (فتح/ قفل) باب حجيرة البطارية
12 فتحة غطاء بطارية الكاميرا
13 أثناء التصوير: زر AF ON
   أثناء العرض: زر (التكبير)
14 قرص التحكم الخلفي
15 أثناء التصوير: زر AEL
   أثناء العرض: زر (القائمة)
16 زر الخيارات المتعددة
17 مقبس الحامل ثلاثي الأرجل

للمزيد من المعلومات راجع تعليمات التشغيل المرفقة بالكاميرا.

B تركيب الوحدة بالكاميرا
1 **اضبط مفتاح POWER في الكاميرا على "OFF".**
2 **انزع غطاء البطارية، ثم قم بإزالة حزمة (حزم) البطارية من الكاميرا.**
3 **قم بتركيب غطاء البطارية بإحكام بفتحة غطاء البطارية كما هو موضح.**
  - في حالة عدم استخدام هذه الوحدة، تأكد من تركيب غطاء البطارية بالكاميرا.
  - إذا كانت بطارية الشحن (البطاريتان) موجودة في هذه الوحدة، أخرج البطارية (البطاريتين) من الوحدة.
4 **قم بمحاذاة الجزء التالي لتركيب هذه الوحدة في الكاميرا.**
  [هذه الوحدة] الذراع الدليلي ⟷ [الكاميرا] فتحة إدخال البطارية
  [هذه الوحدة] برغي التركيب ⟷ [الكاميرا] فتحة مقبس حامل ثلاثي الأرجل
5 **لف برغي التركيب لتثبيته في مكانه.**
  - تأكد على نحو دوري من أن برغي التركيب غير مفكوك أثناء الاستخدام.
  - بعد تركيب هذه الوحدة بالكاميرا، تأكد من أن جميع الأجزاء في مكانها بشكل آمن.

C تركيب بطاريات الشحن
بطارية الشحن NP-FZ100 (مطلوب واحدة أو اثنتين)
1 **عند استبدال بطاريات الشحن وهذه الوحدة مركبة في الكاميرا، اضبط مفتاح POWER في الكاميرا على OFF.**
2 **قم بتدوير مقبض OPEN/CLOSE (فتح/قفل) باب حجيرة البطارية باتجاه السهم الذي يشير إلى "OPEN" ثم اسحب صينية بطارية الشحن إلى الخارج.**
3 **ركب بطاريات الشحن في صينية بطارية الشحن حسب الترتيب المبين على صينية بطارية الشحن.**
  (انظر الشكل التوضيحي C-3.)
  - عند تركيب البطارية، ركبها من أي من الطرفين.
  - ركب بطارية الشحن NP-FZ100 فقط في صينية بطارية الشحن. لا تركب بطاريات أخرى.
4 **أدخل صينية بطارية الشحن وقم بتدوير مقبض OPEN/CLOSE (فتح/قفل) باب حجيرة البطارية.**
  - ادر مقبض OPEN/CLOSE (فتح/ قفل) باب حجيرة البطارية إلى الموضع المناسب كما مبين في الشكل التوضيحي.

D شحن البطارية (البطاريات)
اشحن البطارية (البطاريات) عندما تكون هذه الوحدة مركبة على الكاميرا. يرجى الانتباه إلى أن هذه الوحدة نفسها غير قادرة على شحن البطارية (البطاريات).
1 **اضبط المفتاح POWER الموجود على الكاميرا على "OFF".**
2 **قم بتوصيل محول التيار المتردد (مرفق بالكاميرا) بالكاميرا باستخدام كبل USB المصغر (مرفق بالكاميرا) وقم بتوصيل محول التيار المتردد بمأخذ الطاقة.**
  *** يمكن أيضاً شحن البطارية (البطاريات) باستخدام الكمبيوتر.**
  - عند تركيب بطاريتين، يبدأ شحن البطارية التي فيها شحنة أقل أولاً.
  - تستغرق عملية الشحن 295 دقيقة لشحن بطارية واحدة و 590 دقيقة لشحن بطاريتين.
  - تضيء لمبة مؤشر الشحن الموجودة على الكاميرا أثناء شحن البطارية.
  - للمزيد من المعلومات راجع تعليمات التشغيل المرفقة بالكاميرا.

التقاط صور عامودية
تكون وظائف الأقراص المدرَّجة والأزرار في الوحدة هي نفسها مثل تلك بجسم الكاميرا الرئيسي.
عند استعمال هذه الوحدة، راجع تعليمات التشغيل المرفقة مع كاميرتك أيضاً.
عند استعمال هذه الوحدة بالاتجاه العمودي، قم بمحاذاة مفتاح قفل أزرار التحكم بالمقبض (LOCK) مع "●".
- يقوم مفتاح قفل أزرار التحكم بالمقبض (LOCK) بتفعيل/إلغاء وظائف الأقراص والأزرار.
- بغض النظر عن وضع مفتاح قفل أزرار التحكم بالمقبض (LOCK)، يعمل مفتاح التشغيل الموجود على الكاميرا دائماً.
- قم بتشغيل وإيقاف الطاقة باستخدام المفتاح POWER الموجود على الكاميرا. لا يمكن تشغيل وإيقاف الطاقة باستخدام مفتاح قفل أزرار التحكم بالمقبض (LOCK).

مبين طاقة البطارية المتبقية
عند تركيب حزمتي البطارية (NP-FZ100) في هذه الوحدة، يتم عرض المؤشر التالي على شاشة LCD الخاصة بالكاميرا. (يختلف موضع مؤشر طاقة البطارية تبعًا لطراز الكاميرا.)
شاشة LCD (مثال)

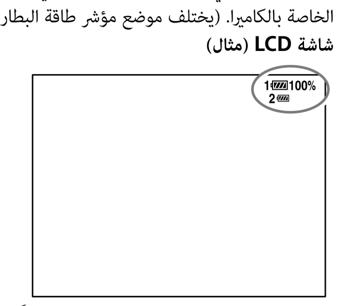

من البطاريتين، تستخدم البطارية الأقل طاقة أولاً.
يتم عرض مستوى المتبقي من البطارية المستخدمة بالنسبة المئوية (%).
تتغير علامة البطارية المستخدمة حالياً كما هو مبين ادناه. عندما تنفد شحنة البطارية المستخدمة حالياً، تتحول الوحدة إلى البطارية التالية تلقائياً.

سعة البطارية المتبقية	عالية → منخفضة
عند الاستمرار في التصوير لمدة بعد ظهور العلامة ![] ، ستنفد شحنة البطارية وتتحول الوحدة إلى البطارية التالية تلقائياً.	

ملاحظات حول مهايئ قاعدة العدسة
- هذه الوحدة غير مصممة للتركيب مع مهايئ قاعدة العدسة LA-EA2/EA4 في نفس الوقت. إذا تم تركيب هذه الوحدة ومهايئ قاعدة العدسة على الكاميرا في نفس الوقت، لن يكون الفراغ بين هذه الوحدة ومهايئ قاعدة العدسة كافياً لإمساك هذه الوحدة.
- عند استعمال هذه الوحدة ومهايئ قاعدة العدسة في نفس الوقت، قد لا يكون بالإمكان تركيب الحامل الثلاثي الأرجل بفتحة برغي الحامل الثلاثي الأرجل الموجودة في مهايئ العدسة. في تلك الحالة قم بتركيب الحامل الثلاثي الأرجل بمقبس الحامل ثلاثي الأرجل الموجود على هذه الوحدة.
  عندما تقوم بتركيب عدسة تضم قاعدة تركيب الحامل الثلاثي الأرجل على الكاميرا أو على مهايئ تركيب العدسة، قم بتدوير قاعدة تركيب الحامل الثلاثي الأرجل إلى موضع يسمح لك باستعمال القبضة أو قم بنزع جميع الملحقات التي يمكن نزعها. كما أنك إذا أردت استعمال الحامل الثلاثي الأرجل فيجب عليك تركيبه على قاعدة تركيب الحامل الثلاثي الأرجل الموجودة على العدسة.
- عند استعمال مهايئ قاعدة العدسة لتركيب عدسة تضم قاعدة تركيب الحامل الثلاثي الأرجل على الكاميرا، قد لا يكون تشغيل أزرار العدسة التالية ممكناً في التصوير العمودي. اضبطها على الوضع الأفقي قبل التصوير العمودي.
  — مفتاح وضع التركيز البؤري
  — مفتاح وضع التركيز البؤري اليدوي المباشر DMF
  — محدد نطاق التركيز البؤري

تحري الأعطال وإصلاحها

العرض	الحل
الكاميرا لا تعمل حتى بعد تركيب الوحدة بالكاميرا، البطارية (البطاريتان) مركبة في الوحدة ومفتاح POWER في الكاميرا مضبوط على ON.	• افحص برغي تركيب الوحدة للتأكد من إحكام شده. • افحص البطارية (البطاريتين) للتأكد من أنها مشحونة. • قم بإزالة مجموعة (مجموعات) البطارية من صينية بطارية الشحن، ثم قم بإعادة تركيبها. • اضبط مفتاح POWER في الكاميرا على OFF، أخرج البطارية (البطاريتين) وأعد تركيب الوحدة بالكاميرا.
زر مغلاق الضوء أو أزرار الوظائف الأخرى لا تعمل.	• تأكد من أن مفتاح قفل أزرار التحكم بالمقبض (LOCK) غير مضبوط على LOCK. • قم بإزالة مجموعة (مجموعات) البطارية من صينية بطارية الشحن، ثم قم بإعادة تركيبها. • اضبط مفتاح POWER في الكاميرا على OFF، أخرج البطارية (البطاريتين) وأعد تركيب الوحدة بالكاميرا.
تظهر عبارة "إستخدم بطارية متوافقة." في الشاشة رغم استخدام بطارية (بطاريات) Sony أصلية.	• قم بإزالة مجموعة (مجموعات) البطارية من صينية بطارية الشحن، ثم قم بإعادة تركيبها. • اضبط مفتاح POWER في الكاميرا على OFF، وأخرج البطارية (البطاريتين)، وأعد تركيب الوحدة في الكاميرا.

المواصفات

بطارية شحن	NP-FZ100، تيار مباشر 7.2 فولت.
الأبعاد (تقريباً)	126.9 مم × 107.9 مم × 61.8 مم (عرض/ارتفاع/عمق)
الكتلة	تقريباً 272 جم (شاملاً صينية بطارية الشحن، بدون بطاريات الشحن)
درجة حرارة التشغيل	صفر إلى 40 درجة مئوية
درجة حرارة التخزين	– 20 إلى + 60 درجة مئوية
المرفقات	مقبض عمودي (1)، مجموعة وثائق مطبوعة

التصميم والمواصفات عرضة للتغيير دون إشعار مسبق.

العلامة *α* هي علامة تجارية لشركة سوني Sony Corporation.