SONY

# Wireless Noise Cancelling Stereo Headset

| | |
|---|---|
| Информация за продукта | BG |
| Referenční příručka | CZ |
| Guia de referência | PT |
| Referenčná príručka | SK |
| Ghid de referință | RO |
| Referenčni priročnik | SI |
| Οδηγός αναφοράς | GR |

* 4 6 9 6 9 9 4 5 2 * (1)

WI-1000X

**A**

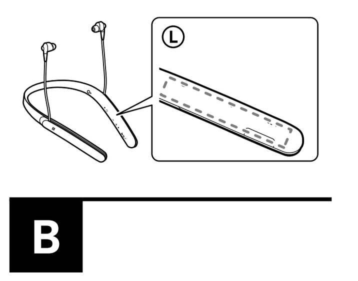


**B**

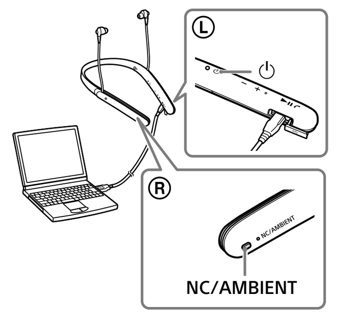


**C**

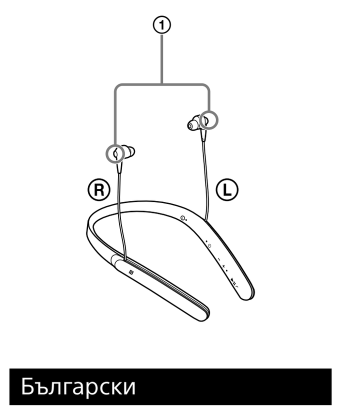


## Български

Не монтирайте уреда в ограничено пространство, като например библиотека или вграден шкаф.

Не излагайте продължително батерията (пакета батерии или монтираните батерии) на прекомерна топлина, като например слънчева светлина, огън и пр.

Не разглобявайте, не отваряйте и не нарязвайте акумулаторните елементи или батериите.
В случай на изтичане на акумулаторен елемент, не позволявайте течността да осъществява контакт с кожата или очите. При осъществяването на контакт измийте засегнатата област с обилно количество вода и потърсете медицинска помощ.
Акумулаторните елементи и батерии трябва да бъдат заредени преди употреба. Винаги правете справка с инструкциите на производителя или ръководството на оборудването за правилни инструкции за зареждане.
След продължителен период на съхранение може да се наложи да заредите или разредите акумулаторните елементи или батериите няколко пъти за максимална ефективност.
Изхвърляйте по подходящ начин.

**Забележка за потребители: следната информация се отнася само за оборудване, продавано в страни, където се прилагат директивите на ЕС**
Този продукт е произведен от или от името на Sony Corporation, 1-7-1 Konan Minato-ku Tokyo, 108-0075 Япония. Запитвания за съответствие на продуктите съгласно законодателството на Европейския съюз, следва да се отправят към Упълномощения представител Sony Belgium, bijkantoor van Sony Europe Limited, Da Vincilaan 7-D1, 1935 Zaventem, Белгия. За въпроси, свързани със сервиз и гаранция, моля използвайте адресите, посочени в придружаващите сервизни или гаранционни документи.

CE

С настоящото, Sony Corporation декларира, че това оборудване е в съответствие с Директива 2014/53/EU.
Цялостният текст на ЕС декларацията за съответствие може да се намери на следния интернет адрес:
http://www.compliance.sony.de/

**Третиране на използвани батерии и стари електрически и електронни уреди (приложимо в Европейския Съюз и други европейски държави със системи за разделно събиране на отпадъците)**
Този символ върху устройството, батерията или върху опаковката показва, че продуктът и батерията не трябва да се третират като домакински отпадък.
При някои батерии този символ се използва в комбинация с означение на химически елемент. Означението на химическия елемент живак (Hg) или олово (Pb) се добавя ако батерията съдържа повече от 0,0005% живак или 0,004% олово. Като предадете тези продукти и батерии на правилното място, Вие ще помогнете за предотвратяване на негативните последствия за околната среда и човешкото здраве, които биха възникнали при изхвърлянето им на неподходящо място. Рециклирането на материалите ще спомогне да се съхранят природните ресурси.
За продукти, които от гледна точка на безопасност, правилен начин на действие или съхранение на данни изискват батерията да бъде постоянно свързана (вградена), тази батерия трябва да бъде подменяна само от квалифициран сервизен персонал. За да сте сигурни, че вградената батерия ще бъде третирана правилно, предайте старите продукти в събирателен пункт за рециклиране на електрически и електронни уреди. За всички останали батерии моля прочетете в упътването как да извадите по безопасен начин батерията от продукта. Предайте я в събирателния пункт за рециклиране на използвани батерии. За подробна информация относно рециклирането на този продукт или батерия можете да се обърнете към местната градска управа, фирмата за събиране на битови отпадъци или магазина, откъдето сте закупили продукта или батерията.

Валидността на знака CE се ограничава само до тези държави, където същият има законна сила, основно в държавите от EEA (Европейска икономическа зона).

Името и логото LDAC™ са търговска марка на Sony Corporation.

Писменият знак Bluetooth® и логото са регистрирани търговски марки, собственост на Bluetooth SIG, Inc. и всяко използване на тези марки от Sony Corporation е по лиценз.

N-Mark е търговска марка или регистрирана търговска марка на NFC Forum, Inc. в САЩ и в други държави.

Windows е търговска марка или регистрирана търговска марка на Microsoft Corporation в САЩ и/или други държави.

Apple, iPhone, iPod, iPod touch, macOS и Mac са търговски марки на Apple Inc., регистрирани в САЩ и други държави.

Използването на знака Made for Apple означава, че даден аксесоар е проектиран с цел конкретно свързване с продукта(ите) на Apple, посочени на знака, и че е сертифициран от разработчика с цел да отговаря на стандартите за функциониране на Apple. Apple не носи отговорност за работата на това устройство или неговото съответствие със стандартите за безопасност или регулаторните такива.

Qualcomm® е търговска марка на Qualcomm Incorporated, регистрирана в САЩ и в други държави и използвана с разрешение. Qualcomm aptX™ audio е търговска марка на Qualcomm Technologies International, Ltd., регистрирана в САЩ и в други държави и използвана с разрешение.

Android е търговска марка на Google LLC.

Други търговски марки и търговски имена са тези на съответните им собственици.

# Предпазни мерки

**Относно BLUETOOTH комуникации**
- Безжичната технология BLUETOOTH работи в рамките на диапазон от около 10 m. Максималният диапазон на комуникация може да варира в зависимост от препятствията (човешко тяло, метал, стена и т.н.) или електромагнитната среда.
- Антената е вградена в уреда, както е илюстрирано в пунктираната линия (фиг. A). Чувствителността на BLUETOOTH комуникациите ще се подобри чрез завъртане на посоката на вградената антена към свързаното BLUETOOTH устройство. Когато препятствията се намират между антената на свързаното устройство и вградената антена на този уред, може да се появи шум или прекъсване на звука или деактивиране на комуникацията.
- BLUETOOTH комуникациите може да бъдат деактивирани или може да се появи шум или прекъсване на звука при следните условия.
  - Има човешко тяло между уреда и BLUETOOTH устройството. Тази ситуация може да бъде подобрена, като поставите BLUETOOTH устройството срещу антената на уреда.
  - Между уреда и BLUETOOTH устройството има препятствие като метал или стена.
  - В близост до този уред се използва устройство, което използва честота 2,4 GHz, като например Wi-Fi устройство, безжичен телефон или микровълнова фурна.
- Тъй като BLUETOOTH устройствата и Wi-Fi (IEEE802.11b/g/n) използват една и съща честота (2,4 GHz), може да възникне микровълново смущение, което ще доведе до шум или прекъсване на звука, или деактивиране на комуникациите, ако този уред се използва в близост до Wi-Fi устройство. В подобен случай извършете следното.
  - Използвайте този уред най-малко на 10 m от Wi-Fi устройството.
  - Ако този уред се използва в рамките на 10 m от Wi-Fi устройство, изключете Wi-Fi устройството.
  - Монтирайте този уред и BLUETOOTH устройството на възможно най-близко разстояние.
- Излъчването на микровълни от BLUETOOTH устройство може да засегне работата на електронните медицински устройства. Изключете този уред и други BLUETOOTH устройства в следните места, тъй като това може да доведе до инцидент:
  - при наличието на запалим газ, в болници или бензиностанции
  - в близост до автоматични врати или пожароизвестителни системи.
- Когато използвате устройството в самолет, следвайте инструкциите на салонния екипаж или попитайте авиолинията, с която летите, за условията за използване на устройството. Ако не използвате доставения кабел на слушалките, радиовълните могат да окажат влияние на инструментите и да доведат до риск от инцидент поради неизправност. Уверете се, че използвате доставения кабел на слушалките в самолета.
- Поради спецификата на безжичната технология звукът от това устройство е забавен спрямо звука и музиката, възпроизвеждани от изпращащото устройство. Затова може да има разминаване между картината и звука, когато гледате филм или играете на игра.
- Този уред поддържа функции за сигурност, които са в съответствие с BLUETOOTH стандарта, за да се осигури сигурна връзка при използването на безжичната BLUETOOTH технология, но защитата може да не е достатъчна в зависимост от настройката. Бъдете внимателни, когато общувате с помощта на безжична BLUETOOTH технология.
- Ние не поемаме никаква отговорност за изтичането на информация по време на BLUETOOTH комуникации.
- Не може да се гарантира връзка с всички BLUETOOTH устройства.
  - Устройството, което използва функцията BLUETOOTH, трябва да съответства на стандарта BLUETOOTH, определен от Bluetooth SIG, Inc., и да бъде удостоверено.
  - Дори ако свързаното устройство отговаря на гореспоменатия BLUETOOTH стандарт, при някои устройства може да не е възможно да се осъществи връзка и да работят правилно в зависимост от функциите и спецификациите на устройството.
  - Когато говорите по телефона чрез функцията "свободни ръце", може да се появи шум в зависимост от устройството или средата на комуникация.
- В зависимост от устройството, което трябва да бъде свързано, може да се наложи да изчакате известно време, за да започне комуникацията.

**Ако звукът прекъсва често по време на възпроизвеждане**
- Ситуацията може да се подобри чрез настройка на режима за качество на звука на "приоритет върху стабилността на връзката". За подробности вижте Помощното ръководство.
- Можете да подобрите положението, като промените настройките за качество на безжично възпроизвеждане или като коригирате режима на безжично възпроизвеждане на SBC на предавателното устройство. За подробности направете справка с инструкциите за експлоатация, доставени с предавателното устройство.
- Ако използвате смартфон, можете да подобрите нещата, като затворите ненужни приложения или рестартирате смартфона.

**Относно използването на приложения за повикване за смартфони и компютри**
- Това устройство поддържа само нормални входящи повиквания. Не се поддържат приложения за повикване за смартфони и компютри.

**Относно зареждането на уреда**
- Този уред може да се зарежда само чрез USB. За зареждане е необходим персонален компютър с USB порт.
- По време на зареждане този уред не може да бъде включван и функциите BLUETOOTH и шумопотискане не могат да се използват.
- Ако не използвате уреда за дълъг период от време, е възможно акумулаторната батерия да не може да задържи достатъчен заряд. Батерията ще може да задържи заряда както трябва след неколкократно последователно разреждане и зареждане.
- Ако съхранявате уреда за дълъг период от време, зареждайте батерията на всяка половин година, за да предотвратите преразреждане.
- Ако времето, в което можете да използвате уреда, стане много кратко, акумулаторната батерия трябва да бъде заменена с нова. Моля, свържете се с най-близкия търговец на Sony за резервна батерия.

**Забележка за статичното електричество**
- Акумулираното в корпуса статично електричество може да причини леко изтръпване в ушите ви. За да сведете този ефект до минимум, носете дрехи от естествени материи.

**Ако уредът не работи правилно**
- Нулирайте уреда (фиг. B). Натиснете бутоните ⏻ и NC/AMBIENT едновременно по време на зареждане. Уредът ще бъде нулиран. Информацията за сдвояване няма да се изтрие.
- Ако проблемът продължи дори след операцията за нулиране, посочена по-горе, инициализирайте уреда, както следва.
  Извадете micro-USB кабела от micro-USB порта, изключете уреда, след което задръжте едновременно натиснати бутоните ⏻ и ►II/📞 за повече от 7 секунди. Индикаторът (син) премигва 4 пъти и уредът се нулира до фабричните настройки. Цялата информация за сдвояване се изтрива.
- След нулирането на уреда до фабрични настройки той може да не се свърже с вашия iPhone или компютър. В такъв случай изтрийте информацията за сдвоявания на уреда от iPhone или компютъра и ги сдвоете отново.

**Какво е шумопотискане?**
- Шумопотискащата верига действително усеща външните шумове с вградените микрофони и изпраща еднакъв, но противоположен заглушаващ сигнал към уреда.
  - Ефектът на шумопотискане може да не е изявен в много тиха среда или може да се чува известен шум.
  - В зависимост от начина, по който носите устройството, ефектът за премахване на шума може да варира или да се стигне до бибипкане. В такъв случай свалете устройството и отново го сложете.
  - Функцията за шумопотискане работи основно за шумове в ниската честотна лента. Въпреки че шумът е намален, той не се заглушава напълно.
  - Когато използвате уреда във влак или автомобил, може да възникне шум в зависимост от уличните условия.
  - Мобилните телефони могат да причинят смущения и шум. Ако това се случи, отдалечете уреда от мобилния телефон.
  - Не покривайте микрофоните на устройството (①) с ръце. Ефектът за премахване на шума на режим Обкръжаващ звук може да не работи правилно или да се стигне до бибипкане. В такъв случай махнете ръцете си от микрофоните на устройството (Фиг. C).

**Друго**
- Когато използвате уреда като кабелни слушалки, използвайте само доставения в комплекта специален кабел на слушалки. Уверете се, че специалният кабел на слушалките е поставен правилно.
- Не поставяйте този уред на място, изложено на влага, прах, сажди или пара, на въздействието на пряка слънчева светлина. Не оставяйте уреда в автомобил за дълъг период от време. Това може да доведе до неизправност.
- BLUETOOTH устройството може да не функционира в комбинация с мобилни телефони в зависимост от условията на радиовълните и мястото, където се използва оборудването.
- Високата сила на звука може да увреди слуха ви.
- За безопасност на движението не използвайте, докато шофирате или карате колело.
- Не използвайте уреда на места, където би било опасно, ако не можете да чувате околния звук, като при железопътни прелези, железопътни гари и строителни обекти.
- Не прилагайте напрежение или тежест върху уреда, защото това може да причини деформацията му при продължително съхранение.
- Не подлагайте уреда на силно сътресение.
- Почиствайте уреда с мека суха кърпа.
- Не излагайте уреда на вода. Уредът не е водоустойчив.
  Не забравяйте да следвате предпазните мерки по-долу.
  - Внимавайте да не изпуснете уреда в мивка или в друг съд, пълен с вода.
  - Не използвайте уреда на влажни места или при лошо време, например при дъжд или сняг.
  - Не мокрете уреда.
    Ако докоснете уреда с мокри ръце или поставите уреда във влажни дрехи, той може да се намокри, което ще доведе до неизправност на уреда.
- Ако почувствате дискомфорт след използване на уреда, незабавно спрете използването му.
- Инсталирайте наушниците здраво. Ако някой наушник случайно се откачи и остане в ухото ви, това може да доведе до увреждане.
- Дръжте продукта далече от деца, защото те могат да глътнат някои от малките части на слушалките.
- Ако имате въпроси или проблеми, свързани с използването на уреда, които не са включени в това ръководство, се обърнете към най-близкия търговец на Sony.

**Повече информация за наушниците за троен комфорт**
- Предоставените наушници за троен комфорт осигуряват плътно прилепване за ефективно атенюиране на околните звуци.
  - Продължителното използване на плътно прилепнали наушници може да доведе до напрежение в ушите ви. Ако изпитате неразположение, преустановете употребата.
  - Не дърпайте само за частта от пенест силикон на наушниците. Ако частта от пенест силикон бъде отделена от наушниците, те няма да функционират.
  - Не подлагайте частта от силиконова пяна на натиск за дълъг период от време, тъй като това може да доведе до деформация.
  - Различните размери на отворите на частта от пенест силикон не оказват влияние върху качеството на звука.
  - Възможно е да чуете пукащ звук в ушите си, когато носите наушниците. Това не е неизправност.
  - Качеството на пенестите материали се влошава с времето и дългото съхранение. Сменете с нови материали, ако качеството е дотолкова влошено, че да възпрепятства нормалното функциониране.

Допълнителни резервни наушници могат да бъдат поръчани от най-близкия търговец на Sony.

# Съвместими модели iPhone/iPod

Можете да използвате устройството само със следните модели. Преди употреба обновете до най-новата версия на софтуера на iPhone или iPod.
- iPhone 7
- iPhone 7 Plus
- iPhone SE
- iPhone 6s
- iPhone 6s Plus
- iPhone 6
- iPhone 6 Plus
- iPhone 5s
- iPhone 5c
- iPhone 5
- iPod touch (6-то поколение)

(към август 2017 г.)

# Спецификации

## Общи

**Комуникационна система:** BLUETOOTH спецификация версия 4.1
**Изход:** BLUETOOTH спецификация Power Class 2
**Максимален комуникационен обхват:** линия на видимост прибл. 10 m[1)]
**Честотна лента:** лента 2,4 GHz (2,4000 GHz – 2,4835 GHz)
**Работна честота:** BLUETOOTH 2 400 MHz – 2 483,5 MHz
NFC 13,56 MHz
**Максимална изходна мощност:**
BLUETOOTH < 20,0 dBm
NFC < 60 dBμA/m на 10 m
**Съвместими BLUETOOTH профили[2)]:**
A2DP (Advanced Audio Distribution Profile)
AVRCP (Audio Video Remote Control Profile)
HFP (Hands-free Profile)
HSP (Headset Profile)
**Поддържан кодек[3)]:** SBC[4)], AAC[5)], LDAC, aptX, aptX HD
**Поддържан метод на защита на съдържанието:** SCMS-T
**Диапазон на предаване (A2DP):**
20 Hz – 20 000 Hz (Честота на дискретизация 44,1 kHz)
20 Hz – 40 000 Hz (Честота на дискретизация LDAC 96 kHz, 990 kbps)
**Включени артикули:**
Безжични шумопотискащи стерео слушалки (1)
Micro-USB кабел (прибл. 50 cm) (1)
Специален кабел на слушалки (прибл. 1 m) (1)
Чантичка за съхранение (1)
Хибридни силиконови наушници (SS/S/M/L 2 всеки)
Наушници за троен комфорт (S/M/L 2 всеки)
Преходник за различни конектори за самолет[6)] (1)
Информация за продукта (този лист) (1)
Инструкции за работа (1)
Други документи (1 набор)

1) Реалният обхват се променя в зависимост от фактори, като например препятствия между устройствата, магнитни полета около микровълнова фурна, статично електричество, чувствителност на приемането, характеристики на антените, операционна система, софтуерно приложение и др.
2) Профилите за BLUETOOTH стандарта указват предназначението на комуникациите чрез BLUETOOTH между устройствата.
3) Кодек: формат на компресия и преобразуване на аудио сигнала
4) Кодек за подобхват
5) Разширено кодиране на звук
6) В зависимост от услугите за забавление на борда може и да не се поддържа.

## Безжични шумопотискащи стерео слушалки

**Източник на захранване:**
DC 3,7 V: вградена литиево-йонна акумулаторна батерия
DC 5 V: при зареждане чрез USB
**Маса:** прибл. 71 g (основен уред: прибл. 61 g)
**Работна температура:** 0 °C до 40 °C
**Номинална консумация:** 1,5 W
**Време на използване:**
При свързване чрез BLUETOOTH устройството
Време за възпроизвеждане на музика:
Макс. 10 часа (NC ON), макс. 13 часа (NC OFF)
Време за комуникация:
Макс. 10 часа (NC ON), макс. 12 часа (NC OFF)
Време в режим на готовност:
Макс. 17 часа (NC ON), макс. 100 часа (NC OFF)
При свързване през кабела на слушалките и NC ON:
Макс. 14 часа
Забележка: Времето на използване може да е по-кратко в зависимост от кодека и условията на използване.
**Време за зареждане:**
Прибл. 3,5 часа
(След 15-минутно зареждане е възможно възпроизвеждане на музика до около 70 минути.)
Забележка: Времето за зареждане може да е различно в зависимост от условията на използване.
**Температура на зареждане:** 5 °C до 35 °C

## Приемник

**Тип:** Затворени, хибридни
**Мембрана:** Хибридни
**Честотна лента:** 3 Hz – 40 000 Hz (JEITA) (при свързване през кабела на слушалките при включен уред)
**Импеданс:**
22 Ω (1 kHz) (при свързване през кабела на слушалките при включен уред)
24 Ω (1 kHz) (при свързване през кабела на слушалките при изключен уред)
**Чувствителност:**
101 dB/mW (при свързване през кабела на слушалките при включен уред)
97 dB/mW (при свързване през кабела на слушалките при изключен уред)

## Микрофон

**Тип:** електрет кондензатор
**Посока:** многопосочен
**Ефективен честотен диапазон:** 50 Hz – 8 000 Hz

## Системни изисквания за зареждане на батерията с помощта на USB

(към август 2017 г.)
Персонален компютър с предварително инсталирана някоя от следните операционни системи и USB порт:

**Операционни системи**
(когато се използва Windows)
Windows® 10 Home / Windows® 10 Pro
Windows® 8.1 / Windows® 8.1 Pro
Windows® 8 / Windows® 8 Pro
Windows® 7
Home Basic / Home Premium / Professional / Ultimate

(когато се използва Mac)
macOS (версия 10.9 или по-нова версия)

Конструкцията и спецификациите подлежат на промяна без уведомление.

## Česky

Zařízení neumísťujte do stísněných prostor, jako je knihovna nebo sekretář.

Nevystavujte baterie (modul akumulátoru nebo vložené baterie) vysokým teplotám, jako je sluneční záření, oheň atd., po delší dobu.

Akumulátory nebo baterie nerozebírejte, neotvírejte ani nedrťte.
Pokud z článku uniká kapalina, nedopusťte, aby přišla do kontaktu s pokožkou nebo s očima. Pokud došlo ke kontaktu, omyjte zasaženou oblast velkým množstvím vody a vyhledejte pomoc lékaře.
Akumulátory a baterie je nutné před použitím nabít. Pokyny týkající se řádného nabíjení naleznete v pokynech výrobce nebo v návodu k vybavení.
Po dlouhodobém skladování může být nutné akumulátory nebo baterie několikrát nabít a vybít, aby u nich bylo dosaženo maximálního výkonu.
Zlikvidujte náležitým způsobem.

**Poznámka pro zákazníky: následující informace se vztahují jen na produkty prodávané v zemích, ve kterých platí směrnice EU**
Tento výrobek byl vyroben buď přímo nebo v zastoupení společnosti Sony Corporation, 1-7-1 Konan Minato-ku Tokyo, 108-0075 Japonsko.

©2017 Sony Corporation
Printed in Malaysia

http://www.sony.net/

4-696-994-52(1)

A

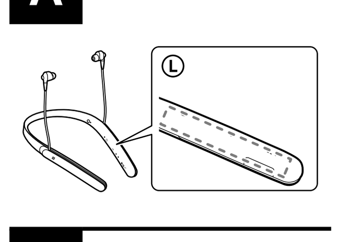

B

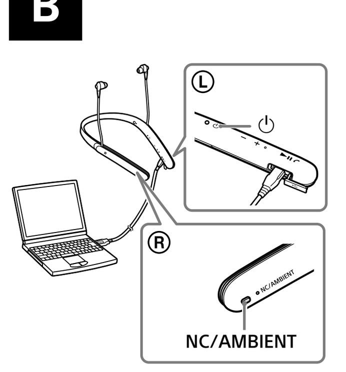


C

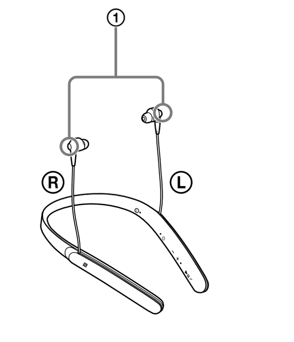


**Teplota nabíjania:** 5 °C až 35 °C

### Prijímač
**Typ:** zatvorené, hybridné
**Budiče slúchadiel:** Hybridné
**Frekvenčná odozva:** 3 Hz – 40 000 Hz (JEITA) (pri pripojení pomocou kábla slúchadiel, ak je jednotka zapnutá)
**Impedancia:**
22 Ω (1 kHz) (pri pripojení pomocou kábla slúchadiel, ak je jednotka zapnutá)
24 Ω (1 kHz) (pri pripojení pomocou kábla slúchadiel, ak je jednotka vypnutá)
**Citlivosť:**
101 dB/mW (pri pripojení pomocou kábla slúchadiel, ak je jednotka zapnutá)
97 dB/mW (pri pripojení pomocou kábla slúchadiel, ak je jednotka vypnutá)

### Mikrofón
**Typ:** elektrétový kondenzátor
**Smerovosť:** všesmerný
**Efektívny frekvenčný rozsah:** 50 Hz – 8 000 Hz

### Systémové požiadavky na nabíjanie batérie prostredníctvom rozhrania USB
(Od augusta 2017)
Osobný počítač s predinštalovaným jedným z nasledujúcich operačných systémov a portom USB:

**Operačné systémy**
(pri používaní systému Windows)
Windows® 10 Home / Windows® 10 Pro
Windows® 8.1 / Windows® 8.1 Pro
Windows® 8 / Windows® 8 Pro
Windows® 7
Home Basic / Home Premium / Professional / Ultimate

(pri používaní systému Mac)
macOS (verzia 10.9 alebo novšia)

Vzhľad a technické údaje sa môžu zmeniť bez oznámenia.

## Română

Nu instalaţi aparatul în spaţii închise, cum ar fi o bibliotecă sau un cabinet încorporat.

Nu expuneţi bateriile (pachetul de baterii sau bateriile instalate) la căldură excesivă, cum ar fi lumina solară, incendii sau altele asemănătoare o perioadă îndelungată.

Nu demontaţi, deschideţi sau rupeţi celule sau bateriile secundare.
Dacă apare o scurgere la o baterie, nu permiteţi lichidului să intre în contact cu pielea sau ochii. În cazul în care acest lucru s-a întâmplat deja, spălaţi zona afectată cu cantităţi mari de apă şi consultaţi un medic.
Celulele şi bateriile secundare trebuie să fie încărcate înainte de utilizare. Consultaţi întotdeauna instrucţiunile producătorului sau manualul echipamentului pentru a afla instrucţiunile de încărcare corespunzătoare.
După o perioadă de depozitare îndelungată, este posibil să fie necesară încărcarea şi descărcarea celulelor sau a bateriilor de mai multe ori până când vor atinge performanţele maxime.
Eliminaţi în mod corespunzător.

**Aviz pentru clienţi: următoarele informaţii se aplică numai echipamentelor vândute în ţările care respectă directivele UE**
Producătorul acestui aparat este: Sony Corporation, 1-7-1 Konan Minato-ku Tokyo, 108-0075 Japonia.
Întrebări legate de conformitatea aparatului cu legislaţia Uniunii Europene pot fi adresate: Sony Belgium, bijkantoor van Sony Europe Limited, Da Vincilaan 7-D1, 1935 Zaventem, Belgia. Pentru orice întrebări legate de service sau de garanţie, vă rugăm să consultaţi documentele de garanţie ce însoţesc aparatul.

CE

Prin prezenta, Sony Corporation declară că acest echipament este în conformitate cu Directiva 2014/53/UE.
Textul integral al declaraţiei UE de conformitate este disponibil la următoarea adresă internet:
http://www.compliance.sony.de/

**Dezafectarea bateriilor uzate şi a echipamentelor electrice şi electronice vechi (se aplică pentru ţările membre ale Uniunii Europene şi pentru alte ţări europene cu sisteme de colectare separată)**
Acest simbol marcat pe produs, pe baterie sau pe ambalaj indică faptul că produsul şi bateria nu trebuie considerate reziduuri menajere. Pe anumite tipuri de baterii, acestui simbol i se pot asocia simbolurile anumitor substanţe chimice. Simbolurile pentru mercur (Hg) sau plumb (Pb) sunt adăugate dacă bateria conţine mai mult de 0,0005% mercur sau 0,004% plumb. Asigurându-vă că aceste produse şi baterii sunt dezafectate corect, veţi ajuta la prevenirea consecinţelor negative pentru mediu şi pentru sănătatea umană, care, în caz contrar, pot fi afectate de către manipularea şi dezafectarea incorectă. Reciclarea acestor materiale va ajuta la conservarea resurselor naturale.
În cazul produselor care pentru siguranţa, performanţa sau integritatea datelor necesită o conexiune permanentă cu bateria încorporată, aceasta trebuie înlocuită numai de către personalul specializat din centrele de service. Pentru a vă asigura că bateriile şi echipamentele electrice şi electronice vor fi dezafectate corespunzător, predaţi aceste produse la sfârşitul duratei de funcţionare la centrele de colectare pentru deşeuri electrice şi electronice. Pentru celelalte tipuri de baterii, vă rugăm să consultaţi secţiunea în care este explicat modul neprimejdios de îndepărtare a bateriei din produs. Predaţi bateria uzată la un centru de colectare şi reciclare a bateriilor.
Pentru mai multe detalii referitoare la reciclarea acestui produs sau a bateriei, vă rugăm să contactaţi primăria, serviciul de preluare a deşeurilor sau magazinul de unde aţi achiziţionat produsul sau bateria.

Valabilitatea marcajului CE este restricţionată la acele ţări unde este aplicat legal, în special în ţările SEE (Spaţiul Economic European).

Numele şi sigla LDAC™ sunt mărci comerciale ale Sony Corporation.

Marca verbală şi siglele Bluetooth® sunt mărci comerciale înregistrate şi aparţin Bluetooth SIG, Inc., iar utilizarea acestor mărci de către Sony Corporation se face sub licenţă.

Marca N este o marcă comercială sau marcă comercială înregistrată a NFC Forum, Inc. în Statele Unite ale Americii şi în alte ţări.

Windows este o marcă comercială sau o marcă comercială înregistrată a Microsoft Corporation în Statele Unite ale Americii şi/sau în alte ţări.

Apple, iPhone, iPod, iPod touch, macOS şi Mac sunt mărci comerciale ale Apple Inc., înregistrate în S.U.A. şi în alte ţări.

Utilizarea simbolului Made for Apple înseamnă că un accesoriu a fost conceput pentru a fi conectat anume la produsul/produsele Apple identificate în simbol şi a fost certificat de dezvoltator pentru a respecta standardele de performanţă Apple. Apple nu este responsabil pentru utilizarea acestui dispozitiv sau pentru conformitatea acestuia la standardele de securitate şi de reglementare.

Qualcomm® este o marcă comercială a Qualcomm Incorporated, înregistrată în Statele Unite ale Americii şi în alte ţări, utilizată cu acord prealabil. Qualcomm aptX™ audio este o marcă comercială a Qualcomm Technologies International, Ltd., înregistrată în Statele Unite ale Americii şi în alte ţări, utilizată cu acord prealabil.

Android este o marcă comercială a Google LLC.

Alte mărci comerciale şi nume comerciale sunt cele ale respectivilor lor deţinători.

## Măsuri de precauţie

**Despre comunicaţiile BLUETOOTH**
- Tehnologia wireless BLUETOOTH operează pe o rază de aproximativ 10 metri. Raza maximă de comunicare poate diferi în funcţie de obstacole (corp uman, metal, perete etc.) sau de mediul electromagnetic.
- Antena este încorporată în această unitate aşa cum este ilustrat prin linia punctată (Fig. A). Sensibilitatea comunicaţiilor BLUETOOTH se va îmbunătăţi prin rotirea direcţiei antenei încorporate spre dispozitivul BLUETOOTH conectat. Este posibil să apară zgomot sau pierderi ale sunetului sau chiar să fie dezactivate comunicaţiile atunci când între dispozitivul conectat şi antena încorporată a acestei unităţi se află obstacole.
- Este posibil să fie dezactivate comunicaţiile BLUETOOTH sau este posibil să apară zgomot sau pierderi ale sunetului în următoarele condiţii.
  - Există o persoană între unitate şi dispozitivul BLUETOOTH.
    Această situaţie poate fi îmbunătăţită prin aşezarea dispozitivului BLUETOOTH cu faţa spre antena unităţii.
  - Există un obstacol cum ar fi un obiect din metal sau un perete între unitate şi dispozitivul BLUETOOTH.
  - Un dispozitiv care foloseşte frecvenţa 2,4 GHz, cum ar fi dispozitiv Wi-Fi, telefon fără fir sau cuptor cu microunde, funcţionează în apropierea acestei unităţi.
- Deoarece dispozitivele BLUETOOTH şi Wi-Fi (IEEE802.11b/g/n) folosesc aceeaşi frecvenţă (2,4 GHz), este posibilă apariţia interferenţelor cu microunde care rezultă în apariţia de zgomot sau pierderi ale sunetului sau chiar să fie dezactivate comunicaţiile dacă această unitate este utilizată lângă un dispozitiv Wi-Fi. În astfel de cazuri, efectuaţi următoarele.
  - Folosiţi această unitate la distanţă de cel puţin 10 m faţă de dispozitivul Wi-Fi.
  - Dacă această unitate este folosită la distanţă mai mică de 10 m de un dispozitiv Wi-Fi, opriţi dispozitivul Wi-Fi.
  - Instalaţi această unitate şi dispozitivul BLUETOOTH cât mai aproape unul de celălalt posibil.
- Microundele emise de la un dispozitiv BLUETOOTH pot afecta funcţionarea dispozitivelor medicale electronice. Opriţi această unitate şi alte dispozitive BLUETOOTH din următoarele locaţii, deoarece se poate produce un accident:
  - în locurile în care este prezent gaz inflamabil, într-un spital sau o benzinărie
  - în apropierea uşilor automate sau a unei alarme de incendiu.
- Atunci când utilizaţi unitatea în avion, respectaţi instrucţiunile însoţitorilor de zbor sau întrebaţi compania aeriană cu care zburaţi despre condiţiile în care puteţi utiliza unitatea. Dacă nu utilizaţi cablul de căşti inclus, undele radio pot afecta instrumentele cauzând un risc de accident din cauza funcţionării defectuoase. Asiguraţi-vă că utilizaţi în avion cablul de căşti inclus.
- Datorită caracteristicii tehnologiei wireless, sunetul redat pe această unitate este întârziat faţă de sunetul şi muzica redate de dispozitivul care transmite. De aceea, este posibil ca sunetul şi imaginea să nu fie sincronizate atunci când urmăriţi un film sau jucaţi un joc.
- Această unitate suportă capabilităţi de securitate care respectă standardul BLUETOOTH pentru a asigura o conexiune sigură când se foloseşte tehnologia wireless BLUETOOTH, dar nivelul de securitate ar putea fi insuficient, în funcţie de setare. Aveţi grijă când stabiliţi o comunicare folosind tehnologia wireless BLUETOOTH.
- Nu ne asumăm responsabilitatea pentru scurgerile de informaţii în timpul comunicaţiilor BLUETOOTH.
- Conexiunea cu toate dispozitivele BLUETOOTH nu poate fi garantată.
  - Un dispozitiv prevăzut cu funcţia BLUETOOTH este necesar pentru conformarea cu standardul BLUETOOTH specificat de către Bluetooth SIG, Inc. şi autentificare.
  - Chiar dacă dispozitivul conectat se conformează cu standardul BLUETOOTH menţionat mai sus, este posibil ca anumite dispozitive să nu se conecteze sau să funcţioneze incorect, în funcţie de caracteristicile sau specificaţiile dispozitivului.
  - În timp ce vorbiţi la telefonul hands free, poate să apară zgomotul, în funcţie de dispozitiv sau mediul de comunicare.
- În funcţie de dispozitivul care va fi conectat, poate fi necesar un timp pentru începerea comunicaţiilor.

**Dacă sunetul prezintă frecvent salturi în timpul redării**
- Situaţia poate fi îmbunătăţită prin setarea modului calităţii sunetului pe „prioritate acordată conexiunii stabile". Pentru detalii, consultaţi ghidul de ajutor.
- Situaţia poate fi îmbunătăţită prin schimbarea setărilor de calitate pentru redarea wireless sau prin comutarea modului de redare wireless la SBC de pe dispozitivul de transmitere. Pentru detalii, consultaţi instrucţiunile de utilizare incluse furnizate împreună cu dispozitivul de transmitere.
- Dacă utilizaţi un smartphone, situaţia poate fi îmbunătăţită prin închiderea aplicaţiilor inutile sau prin repornirea smartphone-ului.

**Despre utilizarea aplicaţiilor de apelare pentru smartphone-uri şi computere**
- Această unitate acceptă doar apeluri recepţionate normale. Utilizarea aplicaţiilor de apelare pentru smartphone-uri şi computere nu este acceptată.

**Despre încărcarea unităţii**
- Această unitate poate fi încărcată doar prin USB. Este necesar un computer personal cu port USB pentru încărcare.
- Această unitate nu poate fi pornită şi nu pot fi folosite funcţiile BLUETOOTH şi reducerea zgomotului în timpul încărcării.
- Dacă nu folosiţi unitatea o perioadă îndelungată, este posibil ca bateria reîncărcabilă să nu rămână suficient de încărcată. Bateria va rămâne încărcată corespunzător după descărcarea şi încărcarea repetată de mai multe ori.
- Dacă depozitaţi unitatea o perioadă îndelungată, încărcaţi bateria odată la şase luni pentru a preveni descărcarea completă.
- Dacă durata pe care puteţi folosi unitatea a devenit extrem de scurtă, bateria reîncărcabilă trebuie înlocuită cu una nouă. Contactaţi cel mai apropiat dealer Sony pentru înlocuirea bateriei.

**Notă despre electricitatea statică**
- Este posibil să auziţi un uşor ţiuit din cauza electricităţii statice acumulată în corp. Pentru a minimiza efectul, purtaţi îmbrăcăminte creată din materiale naturale.

**Dacă unitatea nu funcţionează corect**
- Reiniţializaţi unitatea (Fig. B).
  Apăsaţi butoanele ⏻ şi NC/AMBIENT simultan în timpul încărcării. Unitatea va fi reiniţializată. Informaţia de asociere nu este ştearsă.
- Dacă problema persistă chiar şi după operaţiunea de reiniţializare de mai sus, iniţializaţi unitatea după cum urmează.
  Deconectaţi cablul micro-USB de la portul micro-USB, opriţi unitatea şi apoi ţineţi apăsat simultan butoanele ⏻ şi ►II/✆ pentru mai mult de 7 secunde. Indicatorul (albastru) clipeşte de 4 ori, iar unitatea este reiniţializată la setările din fabrică. Toate informaţiile referitoare la asociere sunt şterse.
- După iniţializarea unităţii, este posibil ca aceasta să nu se conecteze la iPhone sau computer. În acest caz, ştergeţi informaţia de asociere cu unitatea de pe iPhone sau computer şi efectuaţi asocierea din nou.

**Ce este reducerea zgomotului?**
- Circuitul de reducere a zgomotului identifică zgomotul extern cu ajutorul microfoanelor încorporate şi transmite unităţii un semnal contrar de valoare egală.
  - Este posibil ca efectul de reducere a zgomotului să nu fie foarte pronunţat într-un mediu foarte silenţios sau este posibil să se audă zgomote.
  - În funcţie de modul de utilizare a unităţii, efectul de reducere a zgomotului poate varia sau este posibil să apară un semnal sonor (intens). În aceste cazuri, daţi jos unitatea şi puneţi-o la loc din nou.
  - Funcţia de reducere a zgomotului acţionează în principal în banda de joasă frecvenţă. Deşi zgomotul este redus, acesta nu este eliminat total.
  - Când utilizaţi unitatea în tren sau într-un automobil, este posibil să apară zgomot ca urmare a condiţiilor de drum.
  - Telefoanele mobile pot provoca interferenţe şi zgomot. În astfel de cazuri, îndepărtaţi unitatea de telefonul mobil.
  - Nu acoperiţi microfoanele unităţii (①) cu mâinile. S-ar putea ca funcţia de anulare a zgomotului sau Modul de sunet ambiental să nu funcţioneze corect sau este posibil să apară un semnal sonor (intens). În aceste cazuri, luaţi mâinile de pe microfoanele unităţii (Fig. C).

**Altele**
- Atunci când utilizaţi unitatea drept căşti cu fir, utilizaţi exclusiv cablul de căşti dedicat inclus. Asiguraţi-vă că aţi introdus complet cablul de căşti dedicat.
- Nu aşezaţi această unitate într-un loc expus la umiditate, praf, funingine sau abur şi nu o expuneţi la lumina directă a soarelui. Nu lăsaţi unitatea într-o maşină pentru o perioadă lungă de timp. Acest lucru poate crea o defecţiune.
- Utilizarea dispozitivului BLUETOOTH poate să nu funcţioneze la telefoanele mobile, în funcţie de condiţiile undelor radio şi a locaţiei în care se foloseşte echipamentul.
- Ascultarea la căşti la volum ridicat vă poate afecta auzul.
- Pentru siguranţa traficului rutier, nu utilizaţi căştile în timp ce conduceţi autoturismul sau mergeţi pe bicicletă.
- Nu utilizaţi unitatea în locuri în care s-ar putea crea situaţii periculoase din cauza imposibilităţii de a auzi zgomotul ambiental, precum la trecerea de cale ferată, platformele staţiilor de tren sau pe şantiere.
- Nu aplicaţi greutate sau presiune pe această unitate, deoarece unitatea se poate deforma datorită depozitării pe durate lungi.
- Nu expuneţi unitatea la şocuri în exces.
- Curăţaţi unitatea cu o lavetă moale, uscată.
- Nu expuneţi unitatea la acţiunea apei. Unitatea nu este impermeabilă.
  Nu uitaţi să respectaţi măsurile de precauţie de mai jos.
  - Aveţi grijă să nu scăpaţi unitatea într-o chiuvetă sau în alt recipient umplut cu apă.
  - Nu utilizaţi unitatea în locaţii cu umezeală sau în condiţii meteorologice nefavorabile, de exemplu în condiţii de ploaie sau ninsoare.
  - Nu udaţi unitatea.
    Dacă atingeţi unitatea cu mâinile ude sau o introduceţi într-un articol de îmbrăcăminte umed, este posibil ca unitatea să se umezească, ceea ce poate provoca funcţionarea defectuoasă a acesteia.
- Dacă simţiţi disconfort după utilizarea unităţii, încetaţi utilizarea unităţii imediat.
- Ušesne čepke morate dobro pritrditi na slušalke. Če ušesni čepek slučajno odpade in ostane v ušesu, to lahko povzroči poškodbo.
- Deoarece copiii pot înghiţi piese mici, precum un auricular, ţineţi unitatea departe de copii.
- Dacă aveţi întrebări sau probleme referitoare la această unitate şi care nu sunt acoperite în acest manual, vă rugăm să consultaţi cel mai apropiat dealer Sony.

**Despre auricularele confort triplu**
- Auricularele cu sistem confort triplu incluse oferă o fixare bună, pentru a atenua eficient zgomotul din mediul înconjurător.
  - Utilizarea prelungită a căştilor auriculare mulate vă poate suprasolicita urechile. Dacă aveţi senzaţii de disconfort, întrerupeţi utilizarea.
  - Nu trageţi doar de partea din spumă de silicon a auricularelor. Dacă partea din spumă de silicon este separată de auriculare, auricularele nu vor mai funcţiona.
  - Nu supuneţi porţiunea cu spumă siliconică presiunilor prelungite, deoarece se poate deforma.
  - Calitatea sunetului nu este influenţată de dimensiunile diferite ale orificiilor de pe partea din spumă de silicon.
  - Este posibil să auziţi un sunet similar unei pocnituri atunci când purtaţi auricularele. Aceasta nu reprezintă o funcţionare defectuoasă.
  - Materialele din spumă se deteriorează pe perioade de timp îndelungate şi prin depozitare. Dacă deteriorarea împiedică funcţionarea iniţială, înlocuiţi cu materiale noi.

Auriculare de schimb opţionale pot fi comandate de la cel mai apropiat dealer Sony.

## Modele iPhone/iPod compatibile

Puteţi utiliza unitatea doar cu următoarele modele. Actualizaţi iPhone sau iPod dumneavoastră la cea mai recentă versiune software înainte de utilizare.
- iPhone 7
- iPhone 7 Plus
- iPhone SE
- iPhone 6s
- iPhone 6s Plus
- iPhone 6
- iPhone 6 Plus
- iPhone 5s
- iPhone 5c
- iPhone 5
- iPod touch (generaţia a 6-a)

(începând cu august 2017)

## Specificaţii

### Generalităţi
**Sistem de comunicaţii:** Specificaţie BLUETOOTH versiunea 4.1
**Ieşire:** Specificaţie BLUETOOTH Clasa de putere 2
**Rază maximă de comunicare:** Rază vizuală de aprox. 10 m[1]
**Bandă de frecvenţă:** bandă de 2,4 GHz (2,4000 GHz - 2,4835 GHz)
**Frecvenţă de funcţionare:** BLUETOOTH 2.400 MHz - 2.483,5 MHz
NFC 13,56 MHz
**Putere de ieşire maximă:**
BLUETOOTH < 20,0 dBm
NFC < 60 dBμA/m la 10 m
**Profiluri BLUETOOTH compatibile[2]:**
A2DP (Advanced Audio Distribution Profile)
AVRCP (Audio Video Remote Control Profile)
HFP (Hands-free Profile)
HSP (Headset Profile)
**Codec acceptat[3]:** SBC[4], AAC[5], LDAC, aptX, aptX HD
**Metodă de protecţie pentru conţinutul acceptat:** SCMS-T
**Gamă de transmisie (A2DP):**
20 Hz - 20.000 Hz (Frecvenţă de eşantionare 44,1 kHz)
20 Hz - 40.000 Hz (Frecvenţă de eşantionare LDAC 96 kHz, 990 kbps)
**Articole incluse:**
Set de căşti stereo fără fir cu reducerea zgomotului (1)
Cablu micro-USB (aprox. 50 cm) (1)
Cablu de căşti dedicat (aprox. 1 m) (1)
Săculeţ de transport (1)
Auriculare din cauciuc siliconic hibrid (SS/S/M/L 2 fiecare)
Auriculare confort triplu (S/M/L 2 fiecare)
Adaptor pentru mufă pentru avion[6] (1)
Ghid de referinţă (această foaie) (1)
Instrucţiuni de utilizare (1)
Alte documente (1 set)

1) Gama reală va fi diferită în funcţie de factori, cum ar fi obstacole între dispozitive, câmpuri magnetice în jurul unui cuptor cu microunde, electricitate statică, sensibilitate a recepţiei, performanţa antenei, sistemul de operare, aplicaţiile software etc.
2) Profilurile standard BLUETOOTH indică scopul comunicaţiilor BLUETOOTH între dispozitive.
3) Codec: Format de compresie şi conversie a semnalului audio
4) Codec subbandă
5) Codare audio avansată
6) În funcţie de serviciile de divertisment de la bordul avionului, este posibil ca acesta să nu fie acceptat.

### Căşti stereo fără fir cu reducerea zgomotului
**Sursă de alimentare:**
CC 3,7 V: Baterie cu ioni de litiu reîncărcabilă încorporată
CC 5 V: La încărcarea prin USB
**Masă:** Aprox. 71 g (unitatea principală aprox. 61 g)
**Temperatură de funcţionare:** 0 °C - 40 °C
**Consum nominal de putere:** 1,5 W
**Ore de utilizare:**
La conectarea prin dispozitivul BLUETOOTH
Durată redare muzică:
Max. 10 de ore (NC PORNIT), Max. 13 de ore (NC OPRIT)
Durată comunicare:
Max. 10 de ore (NC PORNIT), Max. 12 de ore (NC OPRIT)
Durată aşteptare:
Max. 17 de ore (NC PORNIT), Max. 100 de ore (NC OPRIT)
La conectarea prin cablul de căşti cu NC PORNIT:
Max. 14 de ore
Notă: Orele de utilizare pot fi reduse în funcţie de Codec şi condiţiile de utilizare.
**Timpul de încărcare:**
Aprox. 3,5 ore
(Este posibilă redarea muzicii timp de aproximativ 70 de minute după 15 minute de încărcare.)
Notă: Timpul de încărcare şi orele de utilizare pot fi diferite în funcţie de condiţiile de utilizare.
**Temperatură de încărcare:** 5 °C - 35 °C

### Receptor
**Tip:** Închise, hibride
**Unitate de acţionare:** Hibride
**Răspuns în frecvenţă:** 3 Hz - 40.000 Hz (JEITA) (la conectarea prin cablul de căşti cu unitatea pornită)
**Impedanţă:**
22 Ω (1 kHz) (la conectarea prin cablul de căşti cu unitatea pornită)
24 Ω (1 kHz) (la conectarea prin cablul de căşti cu unitatea oprită)
**Sensibilitate:**
101 dB/mW (la conectarea prin cablul de căşti cu unitatea pornită)
97 dB/mW (la conectarea prin cablul de căşti cu unitatea oprită)

### Microfon
**Tip:** condensator electret
**Directivitate:** omnidirecţional
**Domeniu de frecvenţe efectiv:** 50 Hz - 8.000 Hz

### Cerinţele sistemului pentru încărcarea bateriei cu ajutorul USB
(începând cu august 2017)
Computer care are preinstalat oricare dintre sistemele de operare şi port USB:

**Sisteme de operare**
(când se foloseşte Windows)
Windows® 10 Home / Windows® 10 Pro
Windows® 8.1 / Windows® 8.1 Pro
Windows® 8 / Windows® 8 Pro
Windows® 7
Home Basic / Home Premium / Professional / Ultimate

(când se foloseşte Mac)
macOS (versiunea 10.9 sau o versiune ulterioară)

Designul şi specificaţiile pot fi modificate fără notificare prealabilă.

## Slovenščina

Za namestitev naprave niso primerni ozki prostori, kot so knjižne police ali vgrajene omarice.

Baterij (alkalnih ali vgrajenih baterij) ne izpostavljajte močni toploti, kot na primer soncu, ognju ali podobnim virom toplote za dlje časa.

Baterij ali sekundarnih celic ne razstavljajte, ne odpirajte in ne režite.
V primeru puščajoče celice naj tekočina ne pride v stik s kožo ali očmi. Če je prišlo do stika, umijte poškodovano mesto z obilno količino vode in poiščite zdravniško pomoč.
Sekundarne celice in baterije morate pred uporabo napolniti. Navodila za pravilno polnjenje najdete v navodilih proizvajalca ali v priročniku za opremo.
Po daljšem shranjevanju bo celice ali baterije morda treba nekajkrat napolniti in izprazniti, da znova dosežejo največjo učinkovitost.
Upoštevajte navodila za pravilno odlaganje.

**Obvestilo strankam: naslednji podatki so veljavni samo za opremo, prodano v državah, ki upoštevajo smernice EU**
Ta izdelek je bil izdelan s strani ali v imenu Sony Corporation, 1-7-1 Konan Minato-ku Tokyo, 108-0075 Japonska. Poizvedbe, povezane z skladnostjo izdelkov, ki temelji na zakonodaji Evropske unije, se naslovi na pooblaščenega zastopnika, Sony Belgium, bijkantoor van Sony Europe Limited, Da Vincilaan 7-D1, 1935 Zaventem, Belgija. Za vse storitve ali garancijske zadeve prosimo, da se obrnete na naslove navedene v ločenih servisnih ali garancijskih dokumentih.

CE

Sony Corporation potrjuje, da je ta oprema skladna z Direktivo 2014/53/EU.
Celotno besedilo izjave EU o skladnosti je na voljo na naslednjem spletnem naslovu:
http://www.compliance.sony.de/

**Odstranitev odpadnih baterij in električne in elektronske opreme (veljavno v Evropski uniji in ostalih evropskih državah s sistemom ločenega zbiranja odpadkov)**
Ta simbol na izdelku, bateriji ali na embalaži pomeni, naj se z izdelkom in baterijo ne ravna enako kot z gospodinjskimi odpadki. Pri nekaterih baterijah se ta simbol uporablja v kombinaciji z oznako za kemijski element. Oznaka za živo srebro (Hg) ali svinec (Pb) je dodana v primeru, da baterija vsebuje več kot 0,0005% živega srebra ali več kot 0,004% svinca.
S tem, ko izdelke in baterije pravilno odvržete, pripomorete k preprečevanju potencialnih negativnih posledic za okolje in naše zdravje, ki bi ga povzročilo nepravilno odvrženje. Z recikliranjem materialov bomo ohranili naravne vire.
V primeru izdelkov, ki zaradi varnosti, zmogljivosti ali shranjevanja podatkov potrebujejo stalno povezavo z vgrajeno baterijo, naj to baterijo zamenja le usposobljeno servisno osebje. Da se zagotovi ustrezno ravnanje z baterijo in električno in elektronsko opremo, oddajte izrabljene izdelke na zbirni točki za recikliranje električne in elektronske opreme. Za vse ostale baterije vas prosimo, da preberete poglavje o varni odstranitvi baterij iz izdelka. Baterijo predajte na zbirni točki za recikliranje odpadnih baterij.
O podrobnostih glede recikliranja tega izdelka ali baterije lahko povprašate na upravni enoti, službi oddajanja gospodinjskih odpadkov ali v trgovini, kjer ste izdelek ali baterijo kupili.

Veljavnost oznake CE je omejena le na države, kjer je zakonsko obvezujoča, v glavnem v državah EGP (Evropskega gospodarskega področja).

Ime in logotip LDAC™ sta blagovni znamki družbe Sony Corporation.

Besedna znamka Bluetooth® in logotipi so registrirane blagovne znamke, ki so v lasti družbe Bluetooth SIG, Inc., in vsaka uporaba teh znamk s strani družbe Sony Corporation je licencirana.

Oznaka N-Mark je blagovna znamka ali registrirana blagovna znamka združenja NFC Forum, Inc. v ZDA in drugih državah.

Windows je registrirana blagovna znamka ali blagovna znamka družbe Microsoft Corporation v Združenih državah in/ali drugih državah.

Apple, iPhone, iPod, iPod touch, macOS in Mac so blagovne znamke družbe Apple Inc., registrirane v Združenih državah Amerike in drugih državah.

Oznaka »Made for Apple« pomeni, da je bila dodatna oprema posebej zasnovana za uporabo z izdelki Apple, ki so navedeni v oznaki, razvijalec pa potrjuje, da oprema izpolnjuje zahteve standardov delovanja, ki jih je določila družba Apple. Družba Apple ne odgovarja za delovanje te naprave ali njene skladnosti z varnostnimi in zakonsko predpisanimi standardi.

Qualcomm® je blagovna znamka družbe Qualcomm Incorporated, registrirana v Združenih državah ter drugih državah in za njeno uporabo je bilo pridobljeno ustrezno dovoljenje. Qualcomm aptX™ audio je blagovna znamka družbe Qualcomm Technologies International, Ltd., registrirana v Združenih državah ter drugih državah in za njeno uporabo je bilo pridobljeno ustrezno dovoljenje.

Android je blagovna znamka Google LLC.

Ostale blagovne znamke in blagovna imena so v lasti njihovih lastnikov.

## Previdnostni ukrepi

**O komunikaciji z uporabo tehnologije BLUETOOTH**
- Brezžična tehnologija BLUETOOTH deluje na razdalji približno 10 m. Največja komunikacijska razdalja je odvisna od morebitnih ovir (človek, kovinski deli, zid ipd.) med napravama in elektromagnetnim okoljem.
- V enoti je vgrajena antena, kot prikazuje črtkana črta (slika A). Občutljivost komunikacije s pomočjo tehnologije BLUETOOTH lahko izboljšate tako, da vgrajeno anteno obrnete proti povezani napravi BLUETOOTH. Če so med anteno povezane naprave in vgrajeno anteno te enote ovire, lahko pride do šuma ali izpada zvoka ali pa je komunikacija onemogočena.
- V naslednjih primerih je lahko komunikacija s pomočjo tehnologije BLUETOOTH onemogočena ali pride do šuma oziroma izpada zvoka.
  - Med enoto in napravo BLUETOOTH stoji človek.
    To lahko odpravite tako, da napravo BLUETOOTH postavite tako, da bo usmerjena proti anteni enote.
  - Med enoto in napravo BLUETOOTH se nahajajo ovire, kot so kovina ali stena.
  - V bližini enote se nahaja naprava, ki uporablja frekvenco 2,4 GHz, kot npr. naprava Wi-Fi, brezžični telefon ali mikrovalovna pečica.
- Ker naprave BLUETOOTH in Wi-Fi (IEEE802.11b/g/n) uporabljajo enako frekvenco (2,4 GHz), lahko v primeru, ko enoto uporabljate blizu naprave Wi-Fi, pride do motnje mikrovalov, ki povzročijo šum ali izpad zvoka oz. onemogočijo komunikacijo. V takšnem primeru izvedite postopek, ki je opisan v nadaljevanju.
  - Enoto uporabljajte najmanj 10 m stran od naprave Wi-Fi.
  - Če enoto uporabljate na manj kot 10 m od naprave Wi-Fi, izklopite napravo Wi-Fi.
  - Enoto in napravo BLUETOOTH namestite čim bližje skupaj.
- Mikrovalovi, ki jih oddaja naprava BLUETOOTH, lahko vplivajo na delovanje elektronskih medicinskih naprav. To enoto in druge naprave BLUETOOTH izklopite v primerih, ki so navedeni v nadaljevanju, saj lahko povzročijo nesrečo:
  - v prisotnosti vnetljivega plina, v bolnicah ali na bencinskih črpalkah,
  - v bližini vrat s samodejnim odpiranjem ali v bližini protipožarnega alarma.
- Pri uporabi enote na letalu upoštevajte navodila osebja ali se o pogojih uporabe enote pozanimajte pri letalski družbi. Če ne uporabljate priloženega kabla slušalk, lahko radijski valovi vplivajo na instrumente, zaradi česar lahko pride do nesreče zaradi nepravilnega delovanja. Na letalu vedno uporabljajte samo priloženi kabel slušalk.
- Zaradi lastnosti brezžične tehnologije bo zvok, ki bo predvajan na tej enoti, zakasnjen glede na zvok, ki je predvajan na napravi, iz katere je zvočni signal sprejet. Zato bo pri ogledu filma ali igranju video igre zvok zamujal glede na sliko.
- Ta enota podpira varnostne funkcije, ki ustrezajo standardu BLUETOOTH glede varne povezave z uporabo tehnologije BLUETOOTH. Od nastavitev pa je odvisno, ali bo ta zaščita zadostna. Pri povezovanju s pomočjo brezžične tehnologije BLUETOOTH bodite vedno pazljivi.
- Za uhajanje informacij pri komunikaciji s pomočjo tehnologije BLUETOOTH ne prevzamemo nikakršne odgovornosti.
- Povezave z nekaterimi napravami BLUETOOTH ni mogoče zagotoviti.
  - Naprava s tehnologijo BLUETOOTH mora ustrezati standardu BLUETOOTH, ki ga je določilo podjetje Bluetooth SIG, Inc., in izpolnjevati zahteve glede pristnosti.
  - Tudi če povezana naprava ustreza zgoraj omenjenemu standardu BLUETOOTH, se lahko zgodi, da z nekaterimi napravami ne bo mogoče vzpostaviti povezave oz. naprave zaradi določenih funkcij in specifikacij naprave morda ne bodo pravilno delovale.
  - Odvisno od naprave in okolja komuniciranja se lahko med prostoročnim telefoniranjem pojavi šum.
- Od naprave, s katero želite vzpostaviti povezavo, je odvisno, kako dolgo bo trajalo vzpostavljanje povezave.

**Če med predvajanjem pogosto prihaja do prekinitve zvoka**
- Stanje lahko izboljšate z nastavitvijo načina kakovosti zvoka na »prednost ima stabilna povezava«. Za podrobnosti glejte Vodnik za pomoč.
- Stanje lahko izboljšate s spreminjanjem nastavitev kakovosti predvajanja ali na napravi, ki oddaja signal, način predvajanja prek brezžične naprave nastavite na SBC. Za podrobnosti glejte navodila za uporabo, ki so priložena napravi, ki oddaja signal.
- Če uporabljate pametni telefon, lahko stanje izboljšate z zaustavitvijo nepotrebnih aplikacij ali vnovičnim zagonom pametnega telefona.

**O uporabi klicnih aplikacij za pametne telefone in računalnike**
- Ta enota podpira samo običajne dohodne klice. Klicne aplikacije za pametne telefone in računalnike niso podprte.

**O polnjenju enote**
- Enoto je mogoče polniti samo s priključkom USB. Za polnjenje je potreben osebni računalnik z vrati USB.
- Vklop enote, uporaba funkcije BLUETOOTH in uporaba funkcije za izničevanje šuma med polnjenjem niso mogoči.
- Če enote dlje časa ne uporabljate, se lahko baterija hitro izprazni. Po nekaj zaporednih polnjenjih in praznjenjih se bo vzdržljivost baterije zopet izboljšala.
- Če enote dlje časa ne uporabljate, jo vsakih pol leta napolnite, da preprečite prekomerno praznjenje.
- Če se čas delovanja enote bistveno skrajša, morate baterijo za polnjenje zamenjati z novo. Za nadomestno baterijo se obrnite na najbližjega prodajalca izdelkov Sony.

**Opomba o statični elektriki**
- Zaradi nakopičene statične elektrike v telesu lahko v ušesih začutite rahlo ščemenje. Ta učinek lahko zmanjšate z nošenjem oblek iz naravnih materialov.

**Če enota ne deluje pravilno**
- Ponastavite enoto (slika B).
  Med polnjenjem hkrati pritisnite gumba ⏻ in NC/AMBIENT. Enota se bo ponastavila. Podatki o združevanju z napravami pri tem ne bodo izbrisani.
- Če težave kljub postopku ponastavitve ne odpravite, inicializirajte enoto, kot je opisano spodaj.
  Iz vrat micro-USB izklopite kabel micro-USB, izklopite enoto, nato hkrati pritisnite ter zadržite gumba ⏻ in ►II/✆ za več kot 7 sekund. Indikatorska lučka (modra) 4-krat utripne in enota se ponastavi na tovarniške nastavitve. Izbrišejo se tudi vsi podatki o združevanju z napravami.
- Po izvedeni inicializaciji se enota morda ne bo uspela povezati s telefonom iPhone ali računalnikom. V takšnem primeru v telefonu iPhone ali računalniku izbrišite podatke o združevanju z enoto in ju nato združite znova.

**Kaj je izničevanje šuma?**
- Vezje za izničevanje šuma dejansko zazna zunanji šum z vgrajenimi mikrofoni in nato pošlje enak, vendar nasproten, izničevalni signal v enoto.
  - Učinek izničevanja šuma morda ne bo izrazit v zelo tihem okolju ali pa bo nekaj šuma vseeno prisotnega.
  - Delovanje dušenja okoliškega hrupa je odvisno od tega, kako nosite slušalke. Lahko pride tudi do piskanja (zavijanja). V takšnih primerih slušalke odstranite z ušes in si jih nadenite znova.
  - Funkcija izničevanja šuma v glavnem deluje za šum v nizkem frekvenčnem pasu. Količina šuma bo zmanjšana, popolno izničenje pa ni mogoče.
  - Ko enoto uporabljate na vlaku ali v avtomobilu, lahko vseeno pride do šuma glede na pogoje v prometu.
  - Mobilni telefoni lahko povzročajo motnje in šum. V takšnih primerih enoto postavite dlje od mobilnega telefona.
  - Mikrofonov na slušalkah (①) ne zakrivajte z rokami. Dušenje okoliškega hrupa ali Način okoljskega zvoka morda ne bosta delovala pravilno ali pa lahko pride do piskanja (zavijanja). V takšnih primerih roke odstranite z mikrofonov na slušalkah (slika C).

**Drugo**
- Če želite enoto uporabiti kot ožičene slušalke, uporabite samo priloženi namenski kabel slušalke. Preverite, ali je namenski kabel slušalke trdno vklopljen.
- Slušalk ne odlagajte na mestih, kjer bi bile izpostavljene vlagi, prahu, sajam, pari ali neposredni sočni svetlobi. Prav tako jih ne puščajte v avtomobilu. To bi lahko povzročilo okvaro slušalk.
- Glede na pogoje radijskih frekvenc in kraj uporabe opreme uporaba naprave BLUETOOTH z mobilnimi telefoni morda ne bo mogoča.
- Visoka raven glasnosti lahko škoduje vašemu sluhu.
- Zaradi varnosti v prometu slušalk ne uporabljajte med vožnjo z avtom ali kolesom.
- Enote ne uporabljajte na mestih, kjer bi zaradi preglasitve okoljskih zvokov lahko prišlo do nevarnosti, na primer na železniških prehodih, železniških postajah in gradbiščih.
- Enote ne izpostavljajte težkim obremenitvam, saj se lahko med daljšo shrambo trajno spremeni njena oblika.
- Enote ne izpostavljajte močnim udarcem.
- Enoto čistite z mehko in suho krpo.
- Enote ne izpostavljajte vodi. Enota ni vodoodporna.
  Upoštevajte spodnje previdnostne ukrepe.
  - Bodite pazljivi, da vam enota ne pade v umivalnik ali kakšno drugo posodo, ki je napolnjena z vodo.
  - Enote ne uporabljajte na vlažnih mestih ali v slabem vremenu, na primer v dežju ali snegu.
  - Enote ne smete zmočiti.
    Če se enote dotaknete z mokrimi rokami ali jo nosite v vlažnih oblačilih, lahko zaradi tega pride do okvare enote.
- Če po uporabi enote občutite nelagodje, takoj prenehajte z uporabo.
- Ušesne čepke morate dobro pritrditi na slušalke. Če ušesni čepek slučajno odpade in ostane v ušesu, to lahko povzroči poškodbo.
- Ker lahko otroci pogoltnejo majhne delce, kot so ušesni čepki, jih hranite zunaj dosega otrok.
- Če imate kakršna koli vprašanja ali težave s to enoto, ki niso opisane v teh navodilih, se obrnite na najbližjega prodajalca izdelkov Sony.

**O ušesnih čepkih s trojno udobnostjo**
- Priloženi ušesni čepki s trojno udobnostjo omogočajo tesno prileganje za učinkovito izolacijo šuma okolja.
  - Dolgotrajna uporaba ušesnih čepkov s tesnim prileganjem lahko utrudi vaša ušesa. Če občutite nelagodje, prenehajte z uporabo.
  - Ne vlecite samo za penasti silikonski del ušesnih čepkov. Če penasti silikonski del ločite od ušesnih čepkov, ušesni čepki ne bodo delovali.
  - Dela iz silikonske pene ne izpostavljajte dolgotrajnim obremenitvam, saj lahko te povzročijo deformacijo.
  - Različne velikosti lukenj na penastem silikonskem delu ne vplivajo na kakovost zvoka.
  - Pri nošenju ušesnih čepkov lahko v ušesih zaslišite prasketanje. To ni okvara.
  - Penasti materiali se pri dolgotrajni uporabi in shrambi poslabšajo. Če takšno poslabšanje otežuje pravilno delovanje, jih zamenjajte z novimi materiali.

Nadomestne ušesne čepke lahko naročite pri najbližjem prodajalcu izdelkov Sony.

## Združljivi modeli iPhone/iPod

Enoto lahko uporabljate le z naslednjimi modeli. Pred uporabo posodobite programsko opremo naprave iPhone oz. iPod z najnovejšo različico.
- iPhone 7
- iPhone 7 Plus
- iPhone SE
- iPhone 6s
- iPhone 6s Plus
- iPhone 6
- iPhone 6 Plus
- iPhone 5s
- iPhone 5c
- iPhone 5
- iPod touch (6. generacija)

(od avgusta 2017)

## Specifikacije

### Splošno
**Komunikacijski sistem:** BLUETOOTH različica 4.1
**Izhod:** BLUETOOTH zmogljivostni razred 2
**Največje območje sprejema:** vidno polje do pribl. 10 m[1]
**Frekvenčno območje:** pasovna širina 2,4 GHz (2,4000 GHz–2,4835 GHz)
**Delovna frekvenca:** BLUETOOTH 2.400 MHz –2.483,5 MHz
NFC 13,56 MHz
**Največja izhodna moč:**
BLUETOOTH < 20,0 dBm
NFC < 60 dBμA/m pri 10 m
**Združljivi profili BLUETOOTH[2]:**
A2DP (Advanced Audio Distribution Profile)
AVRCP (Audio Video Remote Control Profile)
HFP (Hands-free Profile)
HSP (Headset Profile)
**Podprti kodek[3]:** SBC[4], AAC[5], LDAC, aptX, aptX HD
**Podprti sistem za zaščito vsebin:** SCMS-T
**Domet signala (A2DP):**
20 Hz–20.000 Hz (frekvenca vzorčenja 44,1 kHz)
20 Hz–40.000 Hz (frekvenca vzorčenja LDAC 96 kHz, 990 kb/s)
**Paket vsebuje:**
Brezžične stereo slušalke z izničevanjem šuma (1)
Kabel Micro-USB (pribl. 50 cm) (1)
Namenski kabel slušalke (pribl. 1 m) (1)
Prenosna torbica (1)
Hibridni silikonski čepki (velikosti SS/S/M/L, vsake po 2 kosa)
Ušesni čepki s trojno udobnostjo (velikosti S/M/L, vsake po 2 kosa)
Vmesnik za vtiče za uporabo na letalu[6] (1)
Referenčni priročnik (ta list) (1)
Navodila za uporabo (1)
Drugi dokumenti (1 komplet)

1) Dejansko področje sprejema je odvisno od številnih dejavnikov, kot so ovire med napravama, magnetno polje v bližini mikrovalovne pečice, statična elektrika, občutljivost sprejema, delovanje antene, operacijski sistem, programska oprema itd.
2) Standardni profili BLUETOOTH označujejo namen komunikacije z uporabo tehnologije BLUETOOTH med napravama.
3) Kodek: oblika za stiskanje in pretvarjanje zvočnega signala
4) Kodek frekvenčnih podpasov
5) Napredno kodiranje zvoka
6) Vmesnik morda ne bo podprt, kar je odvisno od razpoložljivih razvedrilnih storitev na letalu.

### Brezžične stereo slušalke z izničevanjem šuma
**Napajanje:**
Enosmerna napetost 3,7 V: vgrajena litij-ionska baterija za ponovno polnjenje
Enosmerna napetost 5 V: pri polnjenju s priključkom USB
**Masa:** pribl. 71 g (glavna enota pribl. 61 g)
**Temperatura delovanja:** od 0 °C do 40 °C
**Nazivna moč:** 1,5 W
**Čas uporabe:**
pri priklopu prek naprave BLUETOOTH
Čas predvajanja glasbe:
največ 10 ur (vklopljeno izničevanje šuma), največ 13 ur (izklopljeno izničevanje šuma)
Čas komunikacije:
največ 10 ur (vklopljeno izničevanje šuma), največ 12 ur (izklopljeno izničevanje šuma)
Čas v stanju pripravljenosti:
največ 17 ur (vklopljeno izničevanje šuma), največ 100 ur (izklopljeno izničevanje šuma)
Pri povezavi prek kabla slušalk z vklopljenim izničevanjem šuma:
Največ 14 ur
Opomba: Čas uporabe je lahko krajši zaradi kodeka ali pogojev uporabe.
**Čas polnjenja:**
pribl. 3,5 ur
(Po 15 minutah polnjenja je mogoče glasbo predvajati približno 70 minut.)
Opomba: čas polnjenja je odvisen od pogojev uporabe.
**Temperatura pri polnjenju:** od 5 °C do 35 °C

### Sprejemnik
**Vrsta:** Zaprte, hibridne
**Pogonske enote:** Hibridne
**Frekvenčni odziv:** 3 Hz–40.000 Hz (JEITA) (pri povezavi prek kabla slušalk, ko je enota vklopljena)
**Impedanca:**
22 Ω (1 kHz) (pri povezavi prek kabla slušalk, ko je enota vklopljena)
24 Ω (1 kHz) (pri povezavi prek kabla slušalk, ko je enota izklopljena)
**Občutljivost:**
101 dB/mW (pri povezavi prek kabla slušalk, ko je enota vklopljena)
97 dB/mW (pri povezavi prek kabla slušalk, ko je enota izklopljena)

### Mikrofon
**Vrsta:** elektretski kondenzator
**Usmerjenost:** neusmerjeno
**Učinkovito frekvenčno območje:** 50 Hz–8.000 Hz

### Sistemske zahteve za polnjenje baterije prek povezave USB
(od avgusta 2017)
Osebni računalnik z vhodom USB in nameščenim enim od spodnjih operacijskih sistemov:

**Operacijski sistemi**
(če uporabljate operacijski sistem Windows)
Windows® 10 Home / Windows® 10 Pro
Windows® 8.1 / Windows® 8.1 Pro
Windows® 8 / Windows® 8 Pro
Windows® 7
Home Basic / Home Premium / Professional / Ultimate

(če uporabljate operacijski sistem Mac)
macOS (različica 10.9 ali novejši)

Oblikovanje in specifikacije se lahko spremenijo brez predhodnega obvestila.

## Ελληνικά

Μην τοποθετείτε τη συσκευή σε περιορισμένο χώρο, όπως βιβλιοθήκη ή ντουλάπι.

Μην εκθέτετε τις μπαταρίες (πακέτο μπαταρίας ή ξεχωριστές μπαταρίες) σε υπερβολική θερμότητα όπως άμεσο ηλιακό φως, φωτιά ή παρόμοιες πηγές για μεγάλο χρονικό διάστημα.

Μην αποσυναρμολογείτε, μην ανοίγετε και μην τεμαχίζετε τους επαναφορτιζόμενους συσσωρευτές ή τις μπαταρίες.
Σε περίπτωση διαρροής από την μπαταρία, μην αφήσετε το υγρό να έρθει σε επαφή με το δέρμα ή τα μάτια. Εάν συμβεί αυτό, πλύνετε την περιοχή με άφθονο νερό και συμβουλευτείτε ένα γιατρό.
Οι επαναφορτιζόμενοι συσσωρευτές και οι μπαταρίες πρέπει να φορτιστούν πριν από τη χρήση. Να συμβουλεύεστε πάντα τις οδηγίες του κατασκευαστή ή το εγχειρίδιο του προϊόντος για τη σωστή διαδικασία φόρτισης.
Μετά από εκτεταμένες περιόδους φύλαξης, ενδέχεται να χρειαστεί να φορτίσετε και να αποφορτίσετε τους συσσωρευτές ή τις μπαταρίες πολλές φορές, προκειμένου να επιτευχθεί η μέγιστη απόδοση.
Απορρίψτε σωστά.

**Σημείωση για τους πελάτες: οι παρακάτω πληροφορίες αφορούν μόνο εξοπλισμό που πωλείται σε χώρες όπου ισχύουν οι οδηγίες της Ε.Ε.**
Αυτό το προϊόν έχει κατασκευαστεί από ή για λογαριασμό της Sony Corporation, 1-7-1 Konan Minato-ku Τόκυο, 108-0075 Ιαπωνία. Ερωτήσεις σχετικά με την συμμόρφωση του προϊόντος ως προς τη νομοθεσία της Ευρωπαϊκής Ένωσης θα πρέπει να απευθύνονται στον εξουσιοδοτημένο εκπρόσωπο Sony Belgium, bijkantoor van Sony Europe Limited, Da Vincilaan 7-D1, 1935 Zaventem, Βέλγιο. Για οποιοδήποτε θέμα υποστήριξης ή εγγύησης του προϊόντος, παρακαλώ ανατρέξατε στις διευθύνσεις που παρέχονται στα ειδικά έγγραφα υποστήριξης ή εγγύησης.

CE

Με την παρούσα Sony Corporation δηλώνει ότι, αυτή η συσκευή πληροί τους όρους της οδηγίας 2014/53/ΕΕ.
Το πλήρες κείμενο της δήλωσης συμμόρφωσης ΕΕ διατίθεται στην ακόλουθη ιστοσελίδα στο διαδίκτυο:
http://www.compliance.sony.de/

**Απόρριψη παλαιών ηλεκτρικών & ηλεκτρονικών συσκευών και Εναλλακτική διαχείριση φορητών ηλεκτρικών στηλών και συσσωρευτών (Ισχύει στην Ευρωπαϊκή Ένωση και άλλες Ευρωπαϊκές χώρες με ξεχωριστά συστήματα αποκομιδής)**
Το σύμβολο επάνω στο προϊόν, επάνω στη μπαταρία ή στη συσκευασία, δείχνει ότι το προϊόν και η μπαταρία δεν πρέπει να αντιμετωπίζεται όπως τα οικιακά απορρίμματα. Σε ορισμένες μπαταρίες το σύμβολο αυτό μπορεί να χρησιμοποιηθεί σε συνδυασμό με ένα χημικό σύμβολο. Τα χημικά σύμβολα για τον υδράργυρο (Hg) ή τον μόλυβδο (Pb) προστίθενται αν η μπαταρία περιέχει περισσότερο από 0,0005% υδραργύρου ή 0,004% μολύβδου. Εξασφαλίζοντας ότι το προϊόν και οι μπαταρίες απορρίπτονται σωστά, βοηθάτε στο να αποτραπούν όποιες αρνητικές επιπτώσεις στην ανθρώπινη υγεία και στο περιβάλλον, που θα προέκυπταν από την μη κατάλληλη διαχείριση των αποβλήτων. Η ανακύκλωση των υλικών βοηθά στην εξοικονόμηση φυσικών πόρων.
Στην περίπτωση προϊόντων που για λόγους ασφαλείας, επιδόσεων, η ακεραιότητας δεδομένων απαιτούν την μόνιμη σύνδεση με μια ενσωματωμένη μπαταρία, αυτή η μπαταρία θα πρέπει να αντικαθίσταται μόνο από εξουσιοδοτημένο τεχνικό προσωπικό. Για να εξασφαλίσετε την σωστή μεταχείριση της μπαταρίας, παραδώστε το προϊόν στο τέλος της διάρκειας ζωής του στο κατάλληλο σημείο συλλογής ηλεκτρικού και ηλεκτρονικού εξοπλισμού για ανακύκλωση.
Στην περίπτωση όλων των άλλων μπαταριών, παρακαλούμε δείτε το τμήμα που περιγράφει πώς να αφαιρέσετε με ασφάλεια τη μπαταρία από το προϊόν. Παραδώστε την μπαταρία στο κατάλληλο σημείο συλλογής των χρησιμοποιημένων μπαταριών για ανακύκλωση. Για περισσότερες πληροφορίες σχετικά με την ανακύκλωση αυτού του προϊόντος ή της μπαταρίας, παρακαλούμε επικοινωνήστε με τις δημοτικές αρχές της περιοχής σας, με τον αρμόδιο φορέα ανακύκλωσης ή το κατάστημα όπου αγοράσατε το προϊόν.

Η ισχύς της σήμανσης CE περιορίζεται μόνο σε εκείνες τις χώρες όπου επιβάλλεται δια νόμου, κυρίως στις χώρες του Ευρωπαϊκού Οικονομικού Χώρου (ΕΟΧ).

Η ονομασία και το λογότυπο LDAC™ είναι ένα εμπορικό σήμα κατατεθέν της Sony Corporation.

Το λεκτικό σήμα Bluetooth® και τα λογότυπα είναι σήματα κατατεθέντα που ανήκουν στην Bluetooth SIG, Inc. και οποιαδήποτε χρήση τέτοιων διακριτικών σημάτων από τη Sony Corporation τελεί υπό άδεια.

Το σήμα N-Mark είναι εμπορικό σήμα ή σήμα κατατεθέν της NFC Forum, Inc. στις Ηνωμένες Πολιτείες και σε άλλες χώρες.

Η επωνυμία Windows είναι σήμα κατατεθέν ή εμπορικό σήμα της Microsoft Corporation στις Ηνωμένες Πολιτείες της Αμερικής ή/και σε άλλες χώρες.

Οι επωνυμίες Apple, iPhone, iPod, iPod touch, macOS και Mac είναι εμπορικά σήματα της Apple Inc. κατατεθέντα στις ΗΠΑ και σε άλλες χώρες.

Η χρήση του σήματος Made for Apple υποδεικνύει ότι ένα εξάρτημα έχει σχεδιαστεί ειδικά για σύνδεση με τα προϊόντα Apple που ορίζονται στο σήμα και ότι έχει πιστοποιηθεί από τον κατασκευαστή ότι πληροί τα πρότυπα επιδόσεων της Apple. Η Apple δεν φέρει καμία ευθύνη για τη λειτουργία αυτής της συσκευής ή για τη συμμόρφωσή της με τα πρότυπα ασφαλείας και τα κανονιστικά πρότυπα.

Ο όρος Qualcomm® είναι εμπορικό σήμα της Qualcomm Incorporated, κατατεθέν στις Ηνωμένες Πολιτείες και άλλες χώρες και η χρήση του τελεί υπό άδεια. Ο όρος Qualcomm aptX™ audio είναι εμπορικό σήμα της Qualcomm Technologies International, Ltd., κατατεθέν στις Ηνωμένες Πολιτείες και άλλες χώρες και η χρήση του τελεί υπό άδεια.

Το Android είναι ένα σήμα κατατεθέν της Google LLC.

Τα άλλα εμπορικά σήματα και οι εμπορικές ονομασίες ανήκουν στους αντίστοιχους κατόχους τους.

## Προφυλάξεις

**Σχετικά με την επικοινωνία BLUETOOTH**
- Η ασύρματη τεχνολογία BLUETOOTH λειτουργεί σε εμβέλεια περίπου 10 μέτρων. Η μέγιστη εμβέλεια επικοινωνίας ενδέχεται να διαφέρει, ανάλογα με τα εμπόδια που παρεμβάλλονται (ανθρώπινο σώμα, μεταλλικά αντικείμενα, τοίχοι κ.λπ.) ή το ηλεκτρομαγνητικό περιβάλλον.
- Η κεραία είναι ενσωματωμένη στη μονάδα, στο σημείο που υποδεικνύει η διακεκομμένη γραμμή (Εικ. A). Η ευαισθησία της επικοινωνίας BLUETOOTH θα βελτιωθεί, αν στρέψετε την ενσωματωμένη κεραία προς τη συνδεδεμένη συσκευή BLUETOOTH. Όταν παρεμβάλλονται εμπόδια ανάμεσα στην κεραία της συνδεδεμένης συσκευής και στην ενσωματωμένη κεραία αυτής της μονάδας, ενδέχεται να προκληθεί θόρυβος ή διακοπή του ήχου ή η επικοινωνία μπορεί να απενεργοποιηθεί.
- Η επικοινωνία BLUETOOTH μπορεί να απενεργοποιηθεί ή μπορεί να προκληθεί θόρυβος ή διακοπή του ήχου υπό τις ακόλουθες συνθήκες.
  - Υπάρχει ανθρώπινο σώμα ανάμεσα στη μονάδα και τη συσκευή BLUETOOTH. Αυτή η κατάσταση μπορεί να βελτιωθεί, αν τοποθετήσετε τη συσκευή BLUETOOTH έτσι ώστε να είναι στραμμένη προς την κεραία της μονάδας.
  - Παρεμβάλλεται κάποιο εμπόδιο, π.χ. μεταλλικό αντικείμενο ή τοίχος, ανάμεσα στη μονάδα και τη συσκευή BLUETOOTH.
  - Χρησιμοποιείται κοντά σε αυτήν τη μονάδα μια συσκευή που χρησιμοποιεί τη συχνότητα 2,4 GHz, π.χ. μια συσκευή Wi-Fi, ένα ασύρματο τηλέφωνο ή ένας φούρνος μικροκυμάτων.
- Επειδή οι συσκευές BLUETOOTH και οι συσκευές Wi-Fi (IEEE802.11b/g/n) χρησιμοποιούν την ίδια συχνότητα (2,4 GHz), ενδέχεται να προκληθούν παρεμβολές μικροκυμάτων και κατ' επέκταση θόρυβος ή διακοπή του ήχου ή η επικοινωνία μπορεί να απενεργοποιηθεί, αν χρησιμοποιήσετε τη μονάδα κοντά σε μια συσκευή Wi-Fi. Σε αυτήν την περίπτωση, κάντε τα εξής.
  - Χρησιμοποιήστε αυτήν τη μονάδα τουλάχιστον 10 μέτρα μακριά από τη συσκευή Wi-Fi.
  - Αν χρησιμοποιήσετε αυτήν τη μονάδα σε απόσταση μικρότερη των 10 μέτρων από μια συσκευή Wi-Fi, απενεργοποιήστε τη συσκευή Wi-Fi.
  - Τοποθετήστε αυτήν τη μονάδα και τη συσκευή BLUETOOTH όσο το δυνατόν πιο κοντά μεταξύ τους.
- Τα μικροκύματα που εκπέμπονται από μια συσκευή BLUETOOTH ενδέχεται να επηρεάσουν τη λειτουργία των ηλεκτρονικών ιατρικών συσκευών. Απενεργοποιήστε αυτήν τη μονάδα και άλλες συσκευές BLUETOOTH στις παρακάτω τοποθεσίες, καθώς υπάρχει κίνδυνος πρόκλησης ατυχήματος:
  - όπου υπάρχουν εύφλεκτα αέρια, π.χ. σε νοσοκομεία ή βενζινάδικα
  - κοντά σε αυτόματες θύρες ή σε συναγερμό πυρκαγιάς.
- Κατά τη χρήση της μονάδας σε αεροσκάφος, ακολουθήστε τις οδηγίες του πληρώματος καμπίνας ή ρωτήστε την αεροπορική εταιρεία με την οποία ταξιδεύετε σχετικά με τις προϋποθέσεις χρήσης της μονάδας. Αν δεν χρησιμοποιήσετε το καλώδιο ακουστικών που παρέχεται, η εκπομπή ραδιοκυμάτων ενδέχεται να επηρεάσει τα όργανα, προκαλώντας κίνδυνο ατυχήματος λόγω δυσλειτουργίας. Χρησιμοποιήστε οπωσδήποτε το καλώδιο ακουστικών που παρέχεται όταν ταξιδεύετε με αεροσκάφος.
- Λόγω των χαρακτηριστικών της ασύρματης τεχνολογίας, ο ήχος που αναπαράγεται από αυτή τη μονάδα έχει καθυστέρηση σε σχέση με τον ήχο και τη μουσική που αναπαράγεται από τη συσκευή αποστολής. Ως εκ τούτου, μπορεί να μην υπάρχει συγχρονισμός μεταξύ εικόνας και ήχου όταν προβάλλετε μια ταινία ή παίζετε ένα παιχνίδι.
- Η μονάδα αυτή υποστηρίζει δυνατότητες ασφαλείας, οι οποίες συμμορφώνονται προς το πρότυπο BLUETOOTH για την παροχή ασφαλούς σύνδεσης κατά τη χρήση της ασύρματης τεχνολογίας BLUETOOTH, αλλά η ασφάλεια ενδέχεται να μην είναι επαρκής, ανάλογα με την περίπτωση. Να είστε προσεκτικοί κατά την επικοινωνία μέσω της ασύρματης τεχνολογίας BLUETOOTH.
- Δεν αναλαμβάνουμε καμία ευθύνη για διαρροή πληροφοριών κατά την επικοινωνία μέσω BLUETOOTH.
- Δεν παρέχεται εγγύηση σύνδεσης με όλες τις συσκευές BLUETOOTH.
  - Μια συσκευή με λειτουργία BLUETOOTH θα πρέπει να συμμορφώνεται με το πρότυπο BLUETOOTH όπως αυτό καθορίζεται από την Bluetooth SIG, Inc. και να είναι πιστοποιημένη.
  - Ακόμα και αν η συνδεδεμένη συσκευή συμμορφώνεται με το παραπάνω πρότυπο BLUETOOTH, ορισμένες συσκευές ενδέχεται να μην συνδέονται ή να μην λειτουργούν σωστά, ανάλογα με τις δυνατότητες ή τα τεχνικά χαρακτηριστικά της συσκευής.
  - Κατά τη διάρκεια συνομιλίας με το hands free του τηλεφώνου, μπορεί να παρουσιαστεί θόρυβος, ανάλογα με τη συσκευή ή το περιβάλλον επικοινωνίας.
- Ανάλογα με τη συσκευή που θα συνδεθεί, ενδέχεται να χρειαστεί κάποιος χρόνος μέχρι να ξεκινήσει η επικοινωνία.

**Αν ο ήχος διακόπτεται συχνά κατά την αναπαραγωγή**
- Η κατάσταση μπορεί να βελτιωθεί αν ρυθμίσετε τη λειτουργία ποιότητας ήχου σε "προτεραιότητα σε σταθερή σύνδεση". Για λεπτομέρειες, ανατρέξτε στον Οδηγό βοήθειας.
- Η κατάσταση μπορεί να βελτιωθεί, αν αλλάξετε τις ρυθμίσεις ποιότητας ασύρματης αναπαραγωγής ή αν καθορίσετε τη λειτουργία ασύρματης αναπαραγωγής στο SBC στη συσκευή μετάδοσης. Για λεπτομέρειες, ανατρέξτε στις οδηγίες λειτουργίας που παρέχονται με τη συσκευή μετάδοσης.
- Αν χρησιμοποιείτε smartphone, η κατάσταση μπορεί να βελτιωθεί αν απενεργοποιήσετε τις εφαρμογές που δεν χρειάζεστε ή αν επανεκκινήσετε το smartphone.

**Πληροφορίες για τη χρήση εφαρμογών πραγματοποίησης κλήσεων για smartphone και υπολογιστές**
- Αυτή η μονάδα υποστηρίζει μόνο κανονικές εισερχόμενες κλήσεις. Δεν υποστηρίζονται εφαρμογές πραγματοποίησης κλήσεων για smartphone και υπολογιστές.

**Σχετικά με τη φόρτιση της μονάδας**
- Η φόρτιση αυτής της μονάδας είναι δυνατή μόνο μέσω USB. Για τη φόρτιση απαιτείται υπολογιστής με θύρα USB.
- Κατά τη φόρτιση, δεν είναι δυνατή η ενεργοποίηση αυτής της μονάδας, ούτε η χρήση των λειτουργιών BLUETOOTH και ακύρωσης θορύβου.
- Αν δεν χρησιμοποιήσετε τη μονάδα για μεγάλο χρονικό διάστημα, η επαναφορτιζόμενη μπαταρία μπορεί να μην διατηρήσει επαρκές φορτίο. Η μπαταρία θα μπορέσει να διατηρήσει σωστά φορτίο μετά από επανειλημμένους κύκλους αποφόρτισης και φόρτισης.
- Αν αποθηκεύσετε τη μονάδα για μεγάλο χρονικό διάστημα, φορτίζετε την μπαταρία μία φορά κάθε έξι μήνες για να αποφευχθεί η υπερβολική αποφόρτιση.
- Αν ο χρόνος κατά τον οποίο μπορείτε να χρησιμοποιήσετε τη μονάδα μειωθεί υπερβολικά, η επαναφορτιζόμενη μπαταρία θα πρέπει να αντικατασταθεί με καινούργια. Απευθυνθείτε στον πλησιέστερο αντιπρόσωπο της Sony για μια μπαταρία αντικατάστασης.

**Σημείωση σχετικά με τον στατικό ηλεκτρισμό**
- Ο στατικός ηλεκτρισμός που συσσωρεύεται στο σώμα ενδέχεται να προκαλέσει ελαφρό μυρμήγκιασμα στα αυτιά σας. Για να ελαχιστοποιήσετε το φαινόμενο, φοράτε ρούχα από φυσικά υλικά.

**Αν η μονάδα δεν λειτουργεί σωστά**
- Επαναφέρετε τη μονάδα (Εικ. B).
  Πατήστε τα κουμπιά ⏻ και NC/AMBIENT ταυτόχρονα κατά τη φόρτιση. Θα γίνει επαναφορά της μονάδας. Οι πληροφορίες ζεύξης δεν διαγράφονται.
- Αν το πρόβλημα παραμείνει ακόμα και μετά την παραπάνω διαδικασία επαναφοράς, αρχικοποιήστε τη μονάδα ως εξής.
  Αποσυνδέστε το καλώδιο micro USB από τη θύρα micro USB, απενεργοποιήστε τη μονάδα και, στη συνέχεια, πατήστε παρατεταμένα τα κουμπιά ⏻ και ►II/✆ ταυτόχρονα για τουλάχιστον 7 δευτερόλεπτα. Η ένδειξη (μπλε) θα αναβοσβήσει 4 φορές και, στη συνέχεια, θα γίνει επαναφορά της μονάδας στις εργοστασιακές ρυθμίσεις. Όλες οι πληροφορίες ζεύξης θα διαγραφούν.
- Μετά την αρχικοποίηση, η μονάδα ενδέχεται να μην μπορεί να συνδεθεί στο iPhone ή τον υπολογιστή. Σε αυτήν την περίπτωση, διαγράψτε τις πληροφορίες ζεύξης της μονάδας από το iPhone ή τον υπολογιστή και, στη συνέχεια, πραγματοποιήστε ξανά τη ζεύξη.

**Τι είναι η ακύρωση θορύβου;**
- Το κύκλωμα ακύρωσης θορύβου ανιχνεύει τον εξωτερικό θόρυβο με τα ενσωματωμένα μικρόφωνα και στέλνει ένα ισοδύναμο, αλλά αντίθετο, σήμα ακύρωσης στη μονάδα.
  - Το αποτέλεσμα της ακύρωσης θορύβου μπορεί να μην είναι ικανοποιητικό σε ένα περιβάλλον με πολλή ησυχία, ή μπορεί να ακούγεται κάποιος θόρυβος.
  - Ανάλογα με το πώς φοράτε τη μονάδα, το αποτέλεσμα της ακύρωσης θορύβου μπορεί να διαφέρει ή μπορεί να παράγεται ένας διαπεραστικός ήχος (μικροφωνισμός). Σε αυτές τις περιπτώσεις, βγάλτε τη μονάδα και φορέστε την ξανά.
  - Η λειτουργία ακύρωσης θορύβου λειτουργεί κυρίως σε συνάρτηση με θορύβους στη ζώνη χαμηλών συχνοτήτων. Αν και ο θόρυβος μειώνεται, δεν ακυρώνεται εντελώς.
  - Όταν χρησιμοποιείτε τη μονάδα σε ένα τρένο ή αυτοκίνητο, μπορεί να παράγεται θόρυβος ανάλογα με τις συνθήκες που επικρατούν στο δρόμο.
  - Τα κινητά τηλέφωνα μπορεί να προκαλέσουν παρεμβολές και θόρυβο. Αν συμβεί αυτό, απομακρύνετε τη μονάδα από το κινητό τηλέφωνο.
  - Μην καλύπτετε τα μικρόφωνα της μονάδας (①) με τα χέρια σας. Η λειτουργία ακύρωσης θορύβου ή η Λειτουργία ήχου περιβάλλοντος ενδέχεται να μην είναι αποτελεσματικές ή να παράγεται ένας διαπεραστικός ήχος (μικροφωνισμός). Σε αυτές τις περιπτώσεις, απομακρύνετε τα χέρια σας από τα μικρόφωνα της μονάδας (Εικ. C).

**Άλλα**
- Όταν χρησιμοποιείτε τη μονάδα ως ενσύρματα ακουστικά, να χρησιμοποιείτε μόνο το ειδικό καλώδιο ακουστικών που παρέχεται. Να βεβαιώνεστε ότι το ειδικό καλώδιο ακουστικών είναι συνδεδεμένο καλά.
- Μην τοποθετείτε αυτήν τη μονάδα σε μέρη που εκτίθενται σε υγρασία, σκόνη, αιθάλη ή ατμό ή που υπόκεινται σε άμεσο ηλιακό φως. Μην αφήνετε τη μονάδα μέσα σε ένα αυτοκίνητο για μεγάλο χρονικό διάστημα. Ενδέχεται να προκληθεί δυσλειτουργία.
- Η χρήση της συσκευής BLUETOOTH μπορεί να μην είναι δυνατή σε κάποια κινητά τηλέφωνα, ανάλογα με τις συνθήκες ραδιοκυμάτων και την τοποθεσία όπου χρησιμοποιείται ο εξοπλισμός.
- Η ακρόαση σε υψηλή ένταση ενδέχεται να επηρεάσει την ακοή σας.
- Για λόγους οδικής ασφάλειας, μην τα χρησιμοποιείτε κατά την οδήγηση οχήματος ή ποδηλάτου.
- Μην χρησιμοποιείτε τη μονάδα σε μέρη όπου ελλοχεύει κίνδυνος αν δεν μπορείτε να ακούσετε τους ήχους του περιβάλλοντός σας, π.χ. σε σιδηροδρομικές διασταυρώσεις ή πλατφόρμες και οικοδομές.
- Μην ασκείτε βάρος ή πίεση σε αυτήν τη μονάδα, καθώς μπορεί να προκληθεί παραμόρφωση της μονάδας κατά τη διάρκεια μακροχρόνιας αποθήκευσης.
- Μην υποβάλλετε τη μονάδα σε υπερβολικούς κραδασμούς.
- Καθαρίζετε τη μονάδα με ένα απαλό και στεγνό πανί.
- Μην εκθέτετε τη μονάδα σε νερό. Η μονάδα δεν είναι αδιάβροχη.
  Μην ξεχνάτε να τηρείτε τις παρακάτω προφυλάξεις.
  - Προσέξτε να μην σας πέσει η μονάδα σε νεροχύτη ή σε δοχείο γεμάτο με νερό.
  - Μην χρησιμοποιείτε τη μονάδα σε περιοχές με υψηλή υγρασία ή κακοκαιρία, όπως, για παράδειγμα, στη βροχή ή στο χιόνι.
  - Μην βρέχετε τη μονάδα.
    Αν αγγίξετε τη μονάδα με βρεγμένα χέρια ή την τοποθετείτε πάνω σε υγρά ρούχα, η μονάδα ενδέχεται να βραχεί και να προκληθεί δυσλειτουργία.
- Αν νιώσετε αδιαθεσία μετά τη χρήση της μονάδας, σταματήστε αμέσως τη χρήση της.
- Τοποθετήστε τα προστατευτικά "μαξιλαράκια" σταθερά. Αν ένα προστατευτικό "μαξιλαράκι" αποσπαστεί κατά λάθος και παραμείνει στο αυτί σας, μπορεί να προκληθεί τραυματισμός.
- Καθώς τα παιδιά ενδέχεται να καταπιούν μικρά εξαρτήματα όπως τα προστατευτικά "μαξιλαράκια", κρατήστε τη μονάδα μακριά από παιδιά.
- Αν έχετε ερωτήσεις ή προβλήματα που σχετίζονται με αυτήν τη μονάδα και δεν καλύπτονται σε αυτό το εγχειρίδιο, απευθυνθείτε στον πλησιέστερο αντιπρόσωπο της Sony.

**Σχετικά με τα προστατευτικά "μαξιλαράκια" τριπλής άνεσης**
- Τα παρεχόμενα προστατευτικά "μαξιλαράκια" τριπλής άνεσης προσφέρουν απόλυτη εφαρμογή για την αποτελεσματική απομόνωση των θορύβων του περιβάλλοντος.
  - Η παρατεταμένη χρήση των προστατευτικών "μαξιλαριών" απόλυτης εφαρμογής μπορεί να κουράσει τα αυτιά σας. Αν νιώσετε ενόχληση, διακόψτε τη χρήση τους.
  - Μην τραβάτε μόνο το τμήμα της αφρώδους σιλικόνης που διαθέτουν τα προστατευτικά "μαξιλαράκια". Αν το τμήμα της αφρώδους σιλικόνης διαχωριστεί από τα προστατευτικά "μαξιλαράκια", τα προστατευτικά "μαξιλαράκια" δεν θα λειτουργούν.
  - Μην υποβάλλετε το τμήμα της αφρώδους σιλικόνης σε πίεση για μεγάλο χρονικό διάστημα, καθώς μπορεί να προκληθεί παραμόρφωση.
  - Οι τρύπες ποικίλου μεγέθους στο τμήμα αφρώδους σιλικόνης δεν επιδρούν στην ποιότητα του ήχου.
  - Ενδέχεται να ακούσετε έναν ήχο θραύσης όταν φοράτε τα προστατευτικά "μαξιλαράκια". Δεν πρόκειται για δυσλειτουργία.
  - Τα αφρώδη υλικά αλλοιώνονται με το πέρασμα του χρόνου και τη φύλαξη. Αντικαταστήστε τα με νέα υλικά αν η αλλοίωση εμποδίζει την αρχική λειτουργία.

Μπορείτε να παραγγείλετε προαιρετικά ανταλλακτικά προστατευτικά "μαξιλαράκια" από τον πλησιέστερο αντιπρόσωπο της Sony.

## Συμβατά μοντέλα iPhone/iPod

Μπορείτε να χρησιμοποιήσετε τη μονάδα μόνο με τα ακόλουθα μοντέλα. Ενημερώστε το iPhone ή το iPod στο πιο πρόσφατο λογισμικό πριν από τη χρήση.
- iPhone 7
- iPhone 7 Plus
- iPhone SE
- iPhone 6s
- iPhone 6s Plus
- iPhone 6
- iPhone 6 Plus
- iPhone 5s
- iPhone 5c
- iPhone 5
- iPod touch (6ης γενιάς)

(Από τον Αύγουστο του 2017)

## Τεχνικά χαρακτηριστικά

### Γενικά
**Σύστημα επικοινωνίας:** Προδιαγραφή BLUETOOTH έκδοση 4.1
**Έξοδος:** Προδιαγραφή BLUETOOTH κατηγορίας ισχύος 2
**Μέγιστη εμβέλεια επικοινωνίας:** σε ευθεία περίπου 10 m[1]
**Ζώνη συχνοτήτων:** Ζώνη 2,4 GHz (2,4000 GHz - 2,4835 GHz)
**Συχνότητα λειτουργίας:** BLUETOOTH 2.400 MHz - 2.483,5 MHz
NFC 13,56 MHz
**Μέγιστη ισχύς εξόδου:**
BLUETOOTH < 20,0 dBm
NFC < 60 dBμA/m στα 10 m
**Συμβατά προφίλ BLUETOOTH[2]:**
A2DP (Advanced Audio Distribution Profile)
AVRCP (Audio Video Remote Control Profile)
HFP (Hands-free Profile)
HSP (Headset Profile)
**Υποστηριζόμενος κωδικοποιητής[3]:** SBC[4], AAC[5], LDAC, aptX, aptX HD
**Υποστηριζόμενη μέθοδος προστασίας περιεχομένου:** SCMS-T
**Εμβέλεια μετάδοσης (A2DP):**
20 Hz - 20.000 Hz (Συχνότητα δειγματοληψίας 44,1 kHz)
20 Hz - 40.000 Hz (Συχνότητα δειγματοληψίας LDAC 96 kHz, 990 kbps)
**Αντικείμενα που περιλαμβάνονται:**
Ασύρματα στερεοφωνικά ακουστικά ακύρωσης θορύβου (1)
Καλώδιο micro USB (περίπου 50 cm) (1)
Ειδικό καλώδιο ακουστικών (περίπου 1,0 m) (1)
Τσαντάκι μεταφοράς (1)
Ελαστικά προστατευτικά "μαξιλαράκια" υβριδικής σιλικόνης (SS/S/M/L, 2 για κάθε μέγεθος)
Προστατευτικά "μαξιλαράκια" τριπλής άνεσης (S/M/L, 2 για κάθε μέγεθος)
Προσαρμοστικό βύσματος για αεροσκάφη[6] (1)
Οδηγός αναφοράς (αυτό το φύλλο) (1)
Οδηγίες λειτουργίας (1)
Άλλα έγγραφα (1 πακέτο)

1) Η πραγματική εμβέλεια διαφέρει και εξαρτάται από παράγοντες όπως τα εμπόδια που παρεμβάλλονται ανάμεσα στις συσκευές, τα μαγνητικά πεδία γύρω από έναν φούρνο μικροκυμάτων, τον στατικό ηλεκτρισμό, την ευαισθησία λήψης, την απόδοση της κεραίας, το λειτουργικό σύστημα, το λογισμικό κ.λπ.
2) Τα προφίλ των προτύπων BLUETOOTH υποδεικνύουν το σκοπό της επικοινωνίας BLUETOOTH ανάμεσα στις συσκευές.
3) Κωδικοποιητής: μορφή συμπίεσης και μετατροπής του ηχητικού σήματος
4) Subband Codec (Κωδικοποιητής υποζώνης)
5) Προηγμένη κωδικοποίηση ήχου
6) Ενδέχεται να μην υποστηρίζεται, ανάλογα με τις υπηρεσίες ψυχαγωγίας κατά τη διάρκεια της πτήσης.

### Ασύρματα στερεοφωνικά ακουστικά ακύρωσης θορύβου
**Πηγή τροφοδοσίας:**
DC 3,7 V: ενσωματωμένη επαναφορτιζόμενη μπαταρία ιόντων λιθίου
DC 5 V: κατά τη φόρτιση μέσω USB
**Μάζα:** περίπου 71 g (κύρια μονάδα περίπου 61 g)
**Θερμοκρασία λειτουργίας:** 0 °C έως 40 °C
**Ονομαστική κατανάλωση ισχύος:** 1,5 W
**Ώρες χρήσης:**
Κατά τη σύνδεση μέσω της συσκευής BLUETOOTH
Χρόνος αναπαραγωγής μουσικής:
Μέγ. 10 ώρες (ακύρωση θορύβου ενεργοποιημένη), μέγ. 13 ώρες (ακύρωση θορύβου απενεργοποιημένη)
Χρόνος επικοινωνίας:
Μέγ. 10 ώρες (ακύρωση θορύβου ενεργοποιημένη), μέγ. 12 ώρες (ακύρωση θορύβου απενεργοποιημένη)
Χρόνος αναμονής:
Μέγ. 17 ώρες (ακύρωση θορύβου ενεργοποιημένη), μέγ. 100 ώρες (ακύρωση θορύβου απενεργοποιημένη)
Όταν είναι συνδεδεμένο το καλώδιο ακουστικών με την ακύρωση θορύβου ενεργοποιημένη:
Μέγ. 14 ώρες
Σημείωση: Οι χρόνοι χρήσης μπορεί να είναι μικρότεροι ανάλογα με τον κωδικοποιητή και τις συνθήκες χρήσης.
**Χρόνος φόρτισης:**
Περίπου 3,5 ώρες
(Είναι δυνατή η αναπαραγωγή μουσικής επί 70 λεπτά μετά από φόρτιση 15 λεπτών.)
Σημείωση: Οι χρόνοι φόρτισης μπορεί να διαφέρουν ανάλογα με τις συνθήκες χρήσης.
**Θερμοκρασία φόρτισης:** 5 °C έως 35 °C

### Δέκτης
**Τύπος:** Κλειστού τύπου, υβριδικά
**Μονάδα οδήγησης:** Υβριδικά
**Απόκριση συχνότητας:** 3 Hz - 40.000 Hz (JEITA) (όταν χρησιμοποιείται το καλώδιο ακουστικών με τη μονάδα ενεργοποιημένη)
**Αντίσταση:**
22 Ω (1 kHz) (όταν χρησιμοποιείται το καλώδιο ακουστικών με τη μονάδα ενεργοποιημένη)
24 Ω (1 kHz) (όταν χρησιμοποιείται το καλώδιο ακουστικών με τη μονάδα απενεργοποιημένη)
**Ευαισθησία:**
101 dB/mW (όταν χρησιμοποιείται το καλώδιο ακουστικών με τη μονάδα ενεργοποιημένη)
97 dB/mW (όταν χρησιμοποιείται το καλώδιο ακουστικών με τη μονάδα απενεργοποιημένη)

### Μικρόφωνο
**Τύπος:** ηλεκτρικός συμπυκνωτής
**Κατευθυντικότητα:** πολυκατευθυντικό
**Εύρος πραγματικής συχνότητας:** 50 Hz - 8.000 Hz

### Απαιτήσεις συστήματος για τη φόρτιση της μπαταρίας με τη χρήση USB
(Από τον Αύγουστο του 2017)
Προσωπικός υπολογιστής με προεγκατεστημένο ένα από τα παρακάτω λειτουργικά συστήματα και θύρα USB:

**Λειτουργικά συστήματα**
(κατά τη χρήση Windows)
Windows® 10 Home / Windows® 10 Pro
Windows® 8.1 / Windows® 8.1 Pro
Windows® 8 / Windows® 8 Pro
Windows® 7
Home Basic / Home Premium / Professional / Ultimate

(κατά τη χρήση Mac)
macOS (έκδοση 10.9 ή νεότερη)

Ο σχεδιασμός και τα τεχνικά χαρακτηριστικά υπόκεινται σε αλλαγή χωρίς προειδοποίηση.

### Ευρωπαϊκή Εγγύηση SONY
Αγαπητέ πελάτη,
Σας ευχαριστούμε που αγοράσατε αυτό το προϊόν της Sony. Ελπίζουμε να μείνετε ικανοποιημένοι από τη χρήση του. Στην απίθανη περίπτωση που το προϊόν σας χρειαστεί σέρβις (επισκευή) κατά τη διάρκεια της εγγύησης, παρακαλείστε να επικοινωνήστε με το κατάστημα αγοράς ή μ' ένα μέλος του δικτύου εξουσιοδοτημένων σέρβις μας **(ASN)** της Ευρωπαϊκής Οικονομικής Ζώνης **(ΕΟΖ)** ή και άλλων χωρών που αναφέρονται σ' αυτή την εγγύηση ή στα συνοδευοντα αυτήν φυλλάδια **(Περιοχή Κάλυψης της Εγγύησης)**. Μπορείτε να βρείτε λεπτομέρειες για τα μέλη του δικτύου μας **ASN**, στους τηλεφωνικούς καταλόγους, στους καταλόγους προϊόντων μας και στις ιστοσελίδες μας. Για να αποφύγετε κάθε περιττή ταλαιπωρία, σας συνιστούμε να διαβάσετε προσεκτικά το εγχειρίδιο χρήσης προτού να έρθετε σε επαφή με τον προμηθευτή σας ή το δίκτυο εξουσιοδοτημένων σέρβις μας.

**Η Εγγύησή Σας**
Η παρούσα εγγύηση ισχύει για το προϊόν της Sony που αγοράσατε, εφ' όσον κάτι τέτοιο αναφέρεται στα φυλλάδια που συνόδευαν το προϊόν σας, υπό την προϋπόθεση ότι αγοράστηκε εντός της Περιοχής Κάλυψης της Εγγύησης.

Με την παρούσα, η Sony εγγυάται ότι το προϊόν είναι απαλλαγμένο από κάθε ελάττωμα σχετιζόμενο με τα υλικά ή την κατασκευή, για μια περίοδο **ΕΝΟΣ ΕΤΟΥΣ** από την ημερομηνία της αρχικής αγοράς. Η αρμόδια για να προσφέρει και εκπληρώσει την παρούσα εγγύηση, εταιρεία Sony, είναι αυτή που αναφέρεται σ' αυτήν την Εγγύηση ή στο συνοδεύον αυτής φυλλάδιο στη χώρα όπου επιδιώκεται η επισκευή κατά τη διάρκεια της εγγύησης.

Εάν, εντός της περιόδου εγγύησης, αποδειχθεί ελαττωματικό το προϊόν (κατά την ημερομηνία της αρχικής αγοράς) λόγω ακατάλληλων υλικών ή κατασκευής, η Sony ή ένα μέλος του δικτύου Εξουσιοδοτημένων Σέρβις **ASN** της Περιοχής Κάλυψης της Εγγύησης θα επισκευάσει ή θα αντικαταστήσει (κατ' επιλογή της Sony) χωρίς επιβάρυνση για εργατικά ή ανταλλακτικά, το προϊόν ή τα ελαττωματικά εξαρτήματα του, εντός εύλογου χρόνου, βάσει των όρων και συνθηκών που εκτίθενται παρακάτω. Η Sony και τα μέλη του δικτύου Εξουσιοδοτημένων Σέρβις **ASN** μπορούν να αντικαταστήσουν ελαττωματικά προϊόντα ή εξαρτήματα με νέα ή ανακυκλωμένα προϊόντα ή εξαρτήματα. Όλα τα προϊόντα και εξαρτήματα που έχουν αντικατασταθεί γίνονται ιδιοκτησία της Sony.

**Όροι**
**1.** Επισκευές δυνάμει της παρούσας εγγύησης θα παρέχονται μόνο εάν προσκομισθεί το πρωτότυπο τιμολόγιο ή η απόδειξη πώλησης (με την ένδειξη της ημερομηνίας αγοράς, του μοντέλου του προϊόντος και της επωνυμίας του εμπόρου) μαζί με το ελαττωματικό προϊόν εντός της περιόδου εγγύησης. Η Sony και τα μέλη του δικτύου Εξουσιοδοτημένων Σέρβις **ASN** μπορούν να αρνηθούν τη δωρεάν επισκευή κατά την περίοδο εγγυήσεως εάν δεν προσκομισθούν τα προαναφερόμενα έγγραφα ή εάν δεν προκύπτουν από αυτά η ημερομηνία αγοράς, το προϊόν ή το μοντέλο του προϊόντος ή η επωνυμία του εμπόρου. Η παρούσα εγγύηση δεν ισχύει εάν ο τύπος του μοντέλου ή ο σειριακός αριθμός του προϊόντος έχει αλλοιωθεί, διαγραφεί, αφαιρεθεί ή καταστεί δυσανάγνωστος.

**2.** Για να αποφευχθεί βλάβη ή απώλεια / διαγραφή σε αφαιρούμενα ή αποσπώμενα μέσα ή εξαρτήματα αποθήκευσης δεδομένων, οφείλετε να τα αφαιρέσετε πριν παραδώσετε το προϊόν σας για επισκευή κατά την περίοδο εγγύησης.

**3.** Η παρούσα εγγύηση δεν καλύπτει τα έξοδα και τους κινδύνους μεταφοράς που συνδέονται με τη μεταφορά του προϊόντος σας προς και από τη Sony ή μέλος του δικτύου **ASN**.

**4.** Η παρούσα εγγύηση δεν καλύπτει τα εξής:
- Περιοδική συντήρηση και επισκευή ή αντικατάσταση εξαρτημάτων ως αποτέλεσμα φυσιολογικής φθοράς.
- Αναλώσιμα (συστατικά μέρη για τα οποία προβλέπεται περιοδική αντικατάσταση κατά τη διάρκεια ζωής ενός προϊόντος όπως μη επαναφορτιζόμενες μπαταρίες, φυσίγγια εκτύπωσης, γραφίδες, λάμπες, καλώδια κλπ.),
- Ζημιά ή ελαττώματα που προκλήθηκαν λόγω χρήσης, λειτουργίας ή χειρισμού ασύμβατων με την κανονική ατομική ή οικιακή χρήση,
- Ζημιές ή αλλαγές στο προϊόν που προκλήθηκαν από:
  - Κακή χρήση, συμπεριλαμβανομένου:
  - του χειρισμού που επιφέρει φυσική, αισθητική ή επιφανειακή ζημιά ή αλλαγές στο προϊόν ή βλάβη σε οθόνες υγρών κρυστάλλων
  - μη κανονική ή μη σύμφωνη με τις οδηγίες της Sony εγκατάσταση ή χρήση του προϊόντος
  - μη συντήρηση του προϊόντος σύμφωνα με τις οδηγίες σωστής συντήρησης της Sony
  - εγκατάσταση ή χρήση του προϊόντος με τρόπο μη σύμφωνο με τις τεχνικές προδιαγραφές και τα πρότυπα ασφαλείας που ισχύουν στη χώρα όπου έχει εγκατασταθεί και χρησιμοποιείται το προϊόν.
- Μολύνσεις από ιούς ή χρήση του προϊόντος με λογισμικό που δεν παρέχεται με το προϊόν ή λανθασμένη εγκατάσταση του λογισμικού.
- Την κατάσταση ή τα ελαττώματα των συστημάτων με τα οποία χρησιμοποιείται ή στα οποία ενσωματώνεται το προϊόν εκτός από άλλα προϊόντα της Sony ειδικά σχεδιασμένα για να χρησιμοποιούνται με το εν λόγω προϊόν.
- Χρήση του προϊόντος με εξαρτήματα, περιφερειακό εξοπλισμό και άλλα προϊόντα των οποίων ο τύπος, η κατάσταση και το πρότυπο δεν συνιστώνται από τη Sony.
- Επισκευή ή επιχειρηθείσα επισκευή από άτομα που δεν είναι μέλη της Sony ή του δικτύου **ASN**.
- Ρυθμίσεις ή προσαρμογές χωρίς την προηγούμενη γραπτή συγκατάθεση της Sony, στις οποίες συμπεριλαμβάνονται:
  - η αναβάθμιση του προϊόντος πέρα από τις προδιαγραφές ή τα χαρακτηριστικά που περιγράφονται στο εγχειρίδιο χρήσης ή
  - οι τροποποιήσεις του προϊόντος με σκοπό να συμμορφωθεί προς εθνικές ή τοπικές τεχνικές προδιαγραφές και πρότυπα ασφαλείας που ισχύουν σε χώρες για τις οποίες το προϊόν δεν είχε σχεδιαστεί και κατασκευαστεί ειδικά.
- Αμέλεια.
- Ατυχήματα, πυρκαγιά, υγρά, χημικές και άλλες ουσίες, πλημμύρα, δονήσεις, υπερβολική θερμότητα, ακατάλληλο εξαερισμό, υπέρταση, υπερβολική ή εσφαλμένη τροφοδοσία ή τάση εισόδου, ακτινοβολία, ηλεκτροστατικές εκκενώσεις συμπεριλαμβανομένου του κεραυνού, άλλων εξωτερικών δυνάμεων και επιδράσεων.

**5.** Η παρούσα εγγύηση καλύπτει μόνο τα υλικά μέρη του προϊόντος. Δεν καλύπτει το λογισμικό (είτε της Sony, είτε τρίτων κατασκευαστών) για το οποίο παρέχεται ή πρόκειται να ισχύσει μια άδεια χρήσης από τον τελικό χρήστη ή χωριστές δηλώσεις εγγύησης ή εξαιρέσεις από την εγγύηση.

**Εξαιρέσεις και περιορισμοί**
Με εξαίρεση των όσων αναφέρονται ανωτέρω, η Sony δεν παρέχει καμία εγγύηση (ρητή, σιωπηρή, εκ του νόμου ή άλλη) όσον αφορά την ποιότητα, την επίδοση, την ακρίβεια, την αξιοπιστία, την καταλληλότητα του προϊόντος ή του λογισμικού που παρέχεται ή συνοδεύει το προϊόν, για συγκεκριμένο σκοπό. Εάν η ισχύουσα νομοθεσία απαγορεύει πλήρως ή μερικώς την παρούσα εξαίρεση, η Sony εξαιρεί ή περιορίζει την εγγύησή της μόνο στη μέγιστη έκταση που επιτρέπει η ισχύουσα νομοθεσία. Οποιαδήποτε εγγύηση η οποία δεν εξαιρείται πλήρως (στο μέτρο που το επιτρέπει ο ισχύων νόμος) θα περιορίζεται στη διάρκεια ισχύος της παρούσας εγγύησης.

Η μοναδική υποχρέωση της Sony σύμφωνα με την παρούσα εγγύηση είναι η επισκευή ή η αντικατάσταση προϊόντων που υπόκεινται στους όρους και συνθήκες της εγγύησης. Η Sony δεν ευθύνεται για οποιαδήποτε απώλεια ή ζημιά που σχετίζεται με τα προϊόντα, το σέρβις, την παρούσα εγγύηση, συμπεριλαμβανομένων των οικονομικών και άυλων απωλειών, του τιμήματος που καταβλήθηκε για την αγορά του προϊόντος, της απώλειας κερδών, εισοδήματος, δεδομένων, απόλαυσης ή χρήσης του προϊόντος ή οποιωνδήποτε συνδεδεμένων προϊόντων
– της άμεσης, παρεμπίπτουσας ή επακόλουθης απώλειας ή ζημίας ακόμη και αν αυτή η απώλεια ή ζημία αφορά σε:
- Μειωμένη λειτουργία ή μη λειτουργία του προϊόντος ή συνδεδεμένων προϊόντων λόγω ελαττωμάτων ή μη διαθεσιμότητας κατά την περίοδο που αυτό βρίσκεται στη Sony ή σε μέλος του δικτύου **ASN**, η οποία προκάλεσε διακοπή διαθεσιμότητας του προϊόντος, απώλεια χρόνου χρήστη ή διακοπή της εργασίας.
- Παροχή ανακριβών πληροφοριών που ζητήθηκαν από το προϊόν ή από συνδεδεμένα προϊόντα.
- Ζημιά ή απώλεια λογισμικών προγραμμάτων ή αφαιρούμενων μέσων αποθήκευσης δεδομένων ή
- Μολύνσεις από ιούς ή άλλες αιτίες.

Τα ανωτέρω ισχύουν για απώλειες και ζημιές, που υπόκεινται σε οιεσδήποτε γενικές αρχές δικαίου, συμπεριλαμβανομένης της αμέλειας ή άλλων αδικοπραξιών, αθέτησης σύμβασης, ρητής ή σιωπηρής εγγύησης, και απόλυτης ευθύνης (ακόμα και για θέματα για τα οποία η Sony ή μέλος του δικτύου **ASN** έχει ειδοποιηθεί για τη δυνατότητα πρόκλησης τέτοιων ζημιών).

Στο μέτρο που η ισχύουσα νομοθεσία απαγορεύει ή περιορίζει αυτές τις εξαιρέσεις ευθύνης, η Sony εξαιρεί ή περιορίζει την ευθύνη της μόνο στη μέγιστη έκταση που της επιτρέπει η ισχύουσα νομοθεσία. Για παράδειγμα, μερικά κράτη απαγορεύουν την εξαίρεση ή τον περιορισμό ζημιών που οφείλονται σε αμέλεια, σε βαριά αμέλεια, σε εκ προθέσεως παράπτωμα, σε δόλο και παρόμοιες πράξεις. Σε καμία περίπτωση, η ευθύνη της Sony κατά την παρούσα εγγύηση, δεν υπερβαίνει την τιμή που καταβλήθηκε για την αγορά του προϊόντος, ωστόσο αν η ισχύουσα νομοθεσία επιτρέπει μόνο περιορισμούς ευθυνών υψηλότερου βαθμού, θα ισχύουν οι τελευταίοι.

**Τα επιφυλασσόμενα νόμιμα δικαιώματά σας**
Ο καταναλωτής έχει έναντι της Sony τα δικαιώματα που απορρέουν από την παρούσα εγγύηση, σύμφωνα με τους όρους που περιέχονται σε αυτήν, χωρίς να παραβλάπτονται τα δικαιώματά του που πηγάζουν από την ισχύουσα εθνική νομοθεσία σχετικά με την πώληση καταναλωτικών προϊόντων. Η παρούσα εγγύηση δεν θίγει τα νόμιμα δικαιώματα που ενδεχομένως να έχετε, ούτε εκείνα που δεν μπορούν να εξαιρεθούν ή να περιοριστούν, ούτε δικαιώματά σας εναντίον των προσώπων από τα οποία αγοράσατε το προϊόν. Η διεκδίκηση οποιωνδήποτε δικαιωμάτων σας εναπόκειται αποκλειστικά σε εσάς.

**Sony Hellas A.E.E.**
Βασ. Σοφίας 1
151 24 Μαρούσι

**Τμήμα Εξυπηρέτησης Πελατών Sony**
Τηλ. 801 11 92000
e-mail : cic-greece@eu.sony.com
Version 01.2009