SONY

Wireless Noise Cancelling Stereo Headset

Информация за продукта	BG
Referenční příručka	CZ
Guia de referência	PT
Referenčná príručka	SK
Ghid de referință	RO
Referenčni priročnik	SI
Οδηγός αναφοράς	GR

* 4 7 2 9 8 2 0 5 2 * (1)

WH-CH700N

A

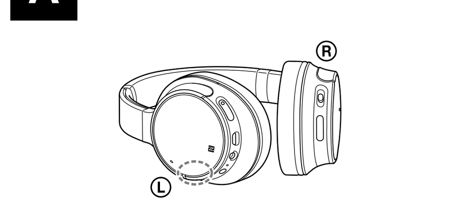

B

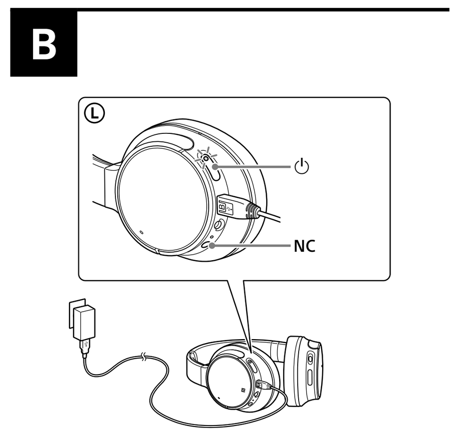

C

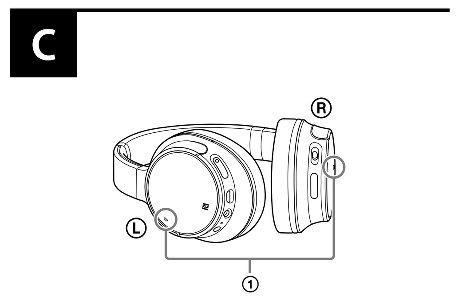

D

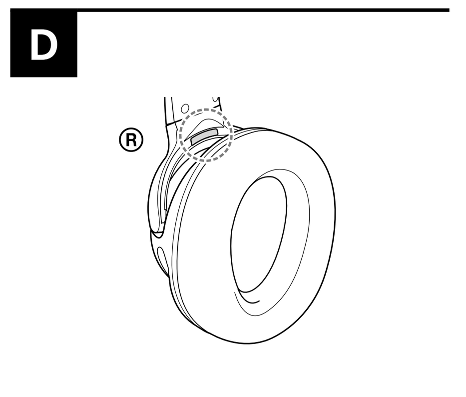

За продукти, които от гледна точка на безопасност, правилен начин на действие или съхранение на данни изискват батерията да бъде постоянно свързана (вградена), тази батерия трябва да бъде подменяна само от квалифициран сервизен персонал. За да сте сигурни, че вградената батерия ще бъде третирана правилно, предайте старите продукти в събирателен пункт за рециклиране на електрически и електронни уреди. За всички останали батерии моля прочетете в упътването как да извадите по безопасен начин батерията от продукта. Предайте я в събирателния пункт за рециклиране на използвани батерии. За подробна информация относно рециклирането на този продукт или батерия можете да се обърнете към местната градска управа, фирмата за събиране на битови отпадъци или магазина, откъдето сте закупили

...

Цялостният текст на ЕС декларацията за съответствие може да се намери на следния интернет адрес:
http://www.compliance.sony.de/

Третиране на използвани батерии и стари електрически и електронни уреди (приложимо в Европейския Съюз и други европейски държави със системи за разделно събиране на отпадъците)
Този символ върху устройството, батерията или върху опаковката показва, че продуктът и батерията не трябва да се третират като домакински отпадък. При някои батерии този символ се използва в комбинация с означение на химически елемент. Означението на химическия елемент живак (Hg) или олово (Pb) се добавя ако батерията съдържа повече от 0,0005% живак или 0,004% олово. Като предадете тези продукти и батерии на правилното място Вие ще помогнете за предотвратяване на негативните последствия за околната среда и човешкото здраве, които биха възникнали при изхвърлянето им на неподходящо място. Рециклирането на материалите ще спомогне да се съхранят природните ресурси.

Ако звукът прекъсва често по време на възпроизвеждане
- Ситуацията може да се подобри чрез настройка на режима за качество на звука на "приоритет върху стабилността на връзката". За подробности вижте Помощното ръководство.
- Можете да подобрите положението, като промените настройките за качество на безжично възпроизвеждане или като коригирате режима на безжично възпроизвеждане на SBC на предавателното устройство. За подробности направете справка с инструкциите за експлоатация, доставени с предавателното устройство.
- Ако използвате смартфон, можете да подобрите нещата, като затворите ненужни приложения или рестартирате смартфона.

Относно използването на приложения за повикване за смартфони и компютри
- Това устройство поддържа само нормални входящи повиквания. Не се поддържат приложения за повикване за смартфони и компютри.

Относно зареждането на уреда
- Този уред може да се зарежда само чрез USB. За зареждане е необходим персонален компютър с USB порт.

Português

Não instale o aparelho num espaço fechado, como uma estante ou um armário embutido.

Não exponha a bateria (bateria ou pilhas instaladas) a calor excessivo, como luz solar directa, fogo ou situações semelhantes, durante muito tempo.
Não desmonte, abra nem destrua pilhas secundárias ou baterias. Se ocorrerem fugas das pilhas, não permita que o líquido entre em contacto com a pele ou os olhos. Em caso de contacto, lave a área afetada com água em abundância e consulte um médico.
As pilhas secundárias e baterias devem ser carregadas antes da utilização. Para obter instruções de carregamento adequadas, consulte sempre as instruções do fabricante ou o manual do equipamento.
Após longos períodos de armazenamento, poderá ser necessário carregar e descarregar as pilhas ou baterias várias vezes para obter o máximo desempenho.
Elimine de forma adequada.

Nota para os clientes: as seguintes informações aplicam-se apenas ao equipamento comercializado nos países que aplicam as Directivas da UE
Este produto foi fabricado por ou em nome da Sony Corporation.
Importador na UE: Sony Europe Limited.
Questões ao importador na UE ou relacionadas com a conformidade do produto na Europa devem ser enviadas ao representante autorizado do fabricante, Sony Belgium, bijkantoor van Sony Europe Limited, Da Vincilaan 7-D1, 1935 Zaventem, Bélgica.

CE

O(a) abaixo assinado(a) Sony Corporation declara que o presente equipamento está em conformidade com a Diretiva 2014/53/UE.
O texto integral da declaração de conformidade está disponível no seguinte endereço de Internet:
http://www.compliance.sony.de/

Tratamento de pilhas e equipamentos elétricos e eletrónicos no final da sua vida útil (Aplicável na União Europeia e em países Europeus com sistemas de recolha seletiva de resíduos)
Este símbolo, colocado no produto na pilha ou na sua embalagem, indica que estes produtos e pilhas não devem ser tratados como resíduos urbanos indiferenciados. Em determinadas pilhas este símbolo pode ser usado em combinação com um símbolo químico. Os símbolos químicos para o mercúrio (Hg) ou chumbo (Pb) são adicionados se a pilha contiver mais de 0,0005% em mercúrio ou 0,004% em chumbo. Devem antes ser colocados num ponto de recolha destinado a resíduos de pilhas e acumuladores.
Assegurando-se que estes produtos e pilhas são corretamente depositadas, irá prevenir potenciais consequências negativas para o ambiente bem como para a saúde, que de outra forma poderiam ocorrer pelo mau manuseamento destes resíduos. A reciclagem dos materiais contribuirá para a conservação dos recursos naturais. Se por motivos de segurança, desempenho ou proteção de dados, os produtos a necessitarem de uma ligação permanente a uma pilha integrada, esta só deve ser substituída por profissionais qualificados. Acabado o período de vida útil dos produtos, coloque-os no ponto de recolha de produtos elétricos/eletrónicos de forma a garantir o tratamento adequado da bateria integrada.
Para as restantes pilhas, por favor, consulte as instruções do equipamento sobre a remoção da mesma. Deposite a bateria num ponto de recolha destinado a resíduos de pilhas e baterias. Para informações mais detalhadas sobre a reciclagem deste produto, por favor contacte o município onde reside, os serviços de recolha de resíduos da sua área ou a loja onde adquiriu o produto ou a pilha.

A validade das marcas da CE está limitada aos países em que for imposta por lei, sobretudo nos países do EEE (Espaço Económico Europeu).

Os logótipos e a marca nominativa Bluetooth® são marcas comerciais registadas da Bluetooth SIG, Inc. e qualquer utilização destas marcas pela Sony Corporation está sujeita a licença.

A marca N é uma marca comercial ou uma marca comercial registada da NFC Forum, Inc. nos Estados Unidos e noutros países.

Windows é uma marca comercial registada da Microsoft Corporation nos Estados Unidos e/ou noutros países.

Apple, iPhone, iPod, iPod touch, macOS e Mac são marcas comerciais da Apple Inc., registadas nos EUA e outros países.

O uso do selo Made for Apple significa que o acessório foi desenhado para conectar especificamente para o(s) produto(s) Apple identificado(s) no selo e foi certificado pelo desenvolvedor para atender aos padrões de desempenho da Apple. A Apple não é responsável pela operação deste dispositivo ou por sua conformidade com normas de segurança ou de regulamentação.

Qualcomm® aptX™ audio é um produto da Qualcomm Technologies International, Ltd.
Qualcomm é uma marca comercial da Qualcomm Incorporated, registada nos Estados Unidos e noutros países, utilizada com permissão. aptX é uma marca comercial da Qualcomm Technologies International, Ltd., registada nos Estados Unidos e noutros países, utilizada com permissão.

Android é uma marca comercial da Google LLC.

As outras marcas comerciais e nomes de marcas comerciais são propriedade dos respetivos proprietários.

Precauções

Sobre comunicações BLUETOOTH®
- A tecnologia sem fios Bluetooth funciona num alcance de cerca de 10 m. O alcance de comunicação máximo pode variar consoante os obstáculos (corpo humano, metal, paredes, etc.) ou o ambiente eletromagnético.
- As comunicações Bluetooth poderão ser desativadas, ou poderá ocorrer ruído ou falha do áudio, nas seguintes condições.
  - Está alguém entre a unidade e o dispositivo Bluetooth. Esta situação poderá melhorar colocando o dispositivo Bluetooth de frente para a unidade.
  - Há um obstáculo como, por exemplo, metal ou uma parede, entre a unidade e o dispositivo Bluetooth.
  - Um dispositivo Wi-Fi ou um forno de micro-ondas está a ser utilizado, ou as micro-ondas são emitidas perto da unidade.
  - A antena está incorporada na unidade conforme ilustrado pela linha tracejada (Fig. A).
    A sensibilidade das comunicações Bluetooth irá melhorar se forem retirados todos os obstáculos existentes entre o dispositivo Bluetooth ligado e a antena desta unidade.
- Uma vez que os dispositivos Bluetooth e Wi-Fi (IEEE802.11b/g/n) utilizam a mesma frequência (2,4 GHz), pode ocorrer interferência de micro-ondas resultando em ruído, falha na saída de som ou desativação das comunicações se esta unidade for utilizada perto de um dispositivo Wi-Fi. Nesse caso, faça o seguinte.
  - Utilize esta unidade a uma distância de, pelo menos, 10 m do dispositivo Wi-Fi.
  - Se esta unidade for utilizada a menos de 10 m de um dispositivo Wi-Fi, desligue o dispositivo Wi-Fi.
  - Instale esta unidade e o dispositivo Bluetooth tão próximos quanto possível um do outro.
- As micro-ondas emitidas por um dispositivo Bluetooth podem afetar o funcionamento de dispositivos médicos eletrónicos. Desligue esta unidade e outros dispositivos Bluetooth nos seguintes locais, uma vez que podem provocar acidentes:
  - onde existir gás inflamável, num hospital ou bomba de gasolina
  - perto de portas automáticas ou de alarmes de incêndio.
- Devido às características da tecnologia sem fios, o som reproduzido nesta unidade é atrasado relativamente ao som e à música reproduzidos no dispositivo de envio. Por isso, a imagem e o som podem estar desalinhados quando da visualização de um filme ou durante um jogo.
- Este produto emite ondas de rádio quando utilizado no modo sem fios.
  Quando utilizado no modo sem fios num avião, siga as indicações da tripulação relativamente à utilização de produtos no modo sem fios.
- Esta unidade suporta capacidades de segurança que estão em conformidade com a norma Bluetooth para fornecer uma ligação segura quando a tecnologia sem fios Bluetooth é utilizada, mas a segurança pode não ser suficiente dependendo da definição. Tenha cuidado quando comunicar utilizando a tecnologia sem fios Bluetooth.
- Não assumimos quaisquer responsabilidades pela fuga de informações durante a comunicação Bluetooth.
- Não é possível garantir a ligação a todos os dispositivos Bluetooth.
  - É necessário que um dispositivo com função Bluetooth esteja em conformidade com a norma Bluetooth especificada pela Bluetooth SIG, Inc. e seja autenticado.
  - Mesmo que o dispositivo ligado esteja em conformidade com a norma Bluetooth acima mencionada, alguns dispositivos podem não se ligar ou não funcionar corretamente, dependendo das funções ou especificações do dispositivo.
  - Dependendo do dispositivo ou do ambiente de comunicação, pode haver ruído enquanto estiver a falar ao telefone utilizando o sistema mãos-livres.
- Dependendo do dispositivo a ser ligado, o início da comunicação pode demorar algum tempo.

Se o som saltar durante a reprodução
- A situação pode ser melhorada definindo o modo de qualidade de som para "prioridade à ligação estável". Para mais informações, consulte o Guia de Ajuda.
- A situação pode ser melhorada alterando as definições da qualidade de reprodução sem fios ou configurando o modo de reprodução sem fios para SBC no dispositivo transmissor. Para obter mais informações, consulte o manual de instruções fornecido com o dispositivo transmissor.
- Se estiver a utilizar um smartphone, pode melhorar a situação se encerrar as aplicações de que não precise ou reiniciar o smartphone.

Sobre a utilização de aplicações de chamadas para smartphones e computadores
- Esta unidade apenas suporta chamadas recebidas normais. Não são suportadas aplicações de chamadas para smartphones e computadores.

Sobre o carregamento da unidade
- Esta unidade apenas pode ser carregada utilizando USB. É necessário um computador pessoal com porta USB para o carregamento.
- Quando estiver a carregar, a unidade não pode ser ligada e as funções Bluetooth e de cancelamento de ruído não podem ser utilizadas.
- Pode utilizar a unidade ligando o cabo para auscultadores fornecido, mesmo durante o carregamento da unidade.
- Se não utilizar a unidade durante um longo período de tempo, a bateria recarregável poderá não ser capaz de manter uma carga suficiente. A bateria será capaz de manter adequadamente a carga após carregar e descarregar repetidamente várias vezes.
- Se guardar a unidade durante um longo período de tempo, carregue a bateria uma vez por semestre para evitar a descarga excessiva.
- Se o período de tempo durante o qual pode utilizar a unidade se tornar extremamente curto, a bateria recarregável deve ser substituída por uma nova. Contacte o agente Sony mais próximo para proceder à substituição da bateria.

Nota sobre eletricidade estática
- A eletricidade estática acumulada no corpo pode provocar uma ligeira sensação de picar nos ouvidos. Para minimizar o efeito, use vestuário fabricado com materiais naturais.

Se a unidade não funcionar corretamente
- Reinicie a unidade (Fig. B).
  Carregue nos botões ⏻ e NC simultaneamente durante o carregamento. A unidade será reiniciada. As informações de emparelhamento não são eliminadas.
- Se o problema persistir mesmo depois de realizar a operação de reinicialização acima indicada, inicialize a unidade da seguinte forma. Desligue o cabo micro USB da porta micro USB, desligue a unidade e, em seguida, prima sem soltar os botões ⏻ e ►II em simultâneo durante mais de 7 segundos. O indicador (azul) pisca 4 vezes e a unidade é reposta para as definições de fábrica. Todas as informações de emparelhamento são eliminadas.
- Depois de inicializar a unidade, pode não ser possível ligar a mesma ao seu iPhone ou computador. Neste caso, elimine as informações de emparelhamento da unidade do iPhone ou do computador e, em seguida, efetue novamente o emparelhamento.

O que é o cancelamento de ruído?
- O circuito de cancelamento de ruído deteta o ruído exterior com microfones integrados e envia um sinal de cancelamento igual mas oposto à unidade.
  - O efeito do cancelamento de ruído pode não ser evidente num ambiente muito silencioso, ou pode ser ouvido algum ruído.
  - O efeito do cancelamento de ruído pode variar, dependendo da forma como usar a unidade.
  - A função de cancelamento de ruído funciona fundamentalmente para ruído na banda de baixa frequência. Embora o ruído seja reduzido, não é totalmente eliminado.
  - Quando utiliza a unidade num comboio ou num automóvel, pode ocorrer ruído, dependendo das condições da via.
  - Os telemóveis podem provocar interferência e ruído. Se tal acontecer, coloque a unidade mais longe do telemóvel.
  - Não tape os microfones dos auscultadores (①) com as suas mãos. A função de cancelamento de ruído pode não funcionar corretamente (Fig. C).

Nota sobre a utilização da unidade
- Devido ao facto de os auscultadores estarem numa caixa de alta densidade, forçá-los contra os ouvidos pode resultar em lesões nos tímpanos.
  Pressionar os auscultadores contra os ouvidos pode produzir estalidos na caixa acústica. Isto não significa uma avaria.

Outros
- Quando utilizar a unidade como auscultadores com fios, utilize apenas o cabo para auscultadores fornecido. Certifique-se de que o cabo para auscultadores é corretamente inserido.
- Não coloque esta unidade num local exposto a humidade, pó, fuligem ou vapor, não a deixe num automóvel nem a exponha a luz solar direta.
- Dependendo das condições das ondas de rádio e do local onde estiver a utilizar o equipamento, pode não ser possível utilizar o dispositivo Bluetooth em telemóveis.
- O volume elevado pode afectar a sua audição.
- Para uma maior segurança na condução, não utilize os auscultadores enquanto conduz ou quando andar de bicicleta.
- Não utilize a unidade em locais onde a utilização da mesma possa provocar situações de perigo, se não for possível ouvir o som ambiente, como por exemplo, passagens de nível, plataformas ferroviárias e estaleiros de construção.
- Não coloque peso nem exerça pressão sobre a unidade, pois pode provocar a deformação da mesma durante um longo período de armazenamento.
- Não submeta a unidade a impactos excessivos.
- Limpe a unidade com um pano macio e seco.
- Não exponha a unidade a água. A unidade não é à prova de água.
  Siga sempre as precauções abaixo apresentadas.
  - Tenha cuidado para não deixar cair a unidade num lavatório ou noutro recipiente com água.
  - Não utilize a unidade em locais húmidos ou com mau tempo, como, por exemplo, debaixo de chuva ou na neve.
  - Não molhe a unidade.
    Se tocar na unidade com as mãos molhadas, ou se a colocar dentro de uma peça de roupa húmida, esta poderá ficar molhada e tal pode provocar uma avaria.
- Se sentir desconforto após a utilização da unidade, pare imediatamente de a utilizar.
- As almofadas de auriculares podem sofrer deterioração devido a longos períodos de utilização ou sem utilização.
- Se tiver dúvidas ou problemas relativos a esta unidade que não sejam referidos neste manual, consulte o agente Sony mais próximo.

É possível encomendar almofadas de auriculares de substituição opcionais junto do agente Sony mais próximo.

Localização da etiqueta do número de série
Consulte a Fig. D.

Modelos de iPhone/iPod compatíveis

Pode utilizar a unidade apenas com os seguintes modelos. Antes de utilizar, atualize o seu iPhone ou iPod para o software mais recente.
- iPhone 7
- iPhone 7 Plus
- iPhone SE
- iPhone 6s
- iPhone 6s Plus
- iPhone 6
- iPhone 6 Plus
- iPhone 5s
- iPhone 5c
- iPhone 5
- iPod touch (6.ª geração)

(A partir de dezembro de 2017)

Especificações

Geral

Sistema de comunicação: Especificação Bluetooth versão 4.1
Saída: Especificação Bluetooth, Classe de potência 2
Alcance de comunicação máximo: Campo de visão de aprox. 10 m[1)]
Banda de frequências: Banda de 2,4 GHz (2,4000 GHz - 2,4835 GHz)
Frequência de funcionamento:
Bluetooth 2.400 MHz - 2.483,5 MHz
NFC 13,56 MHz
Potência máxima de saída:
Bluetooth < 4 dBm
Perfis Bluetooth compatíveis[2)]:
A2DP (Advanced Audio Distribution Profile)
AVRCP (Audio Video Remote Control Profile)
HFP (Hands-free Profile)
HSP (Headset Profile)
Codec suportado[3)]: SBC[4)], AAC[5)], aptX, aptX HD
Método de proteção de conteúdos suportado: SCMS-T
Intervalo de transmissão (A2DP):
20 Hz - 20.000 Hz (frequência de amostragem de 44,1 kHz)
Itens incluídos:
Auscultadores estéreo de cancelamento do ruído sem fios (1)
Cabo micro USB (aprox. 50 cm) (1)
Cabo para auscultadores (aprox. 1,2 m) (1)
Guia de referência (esta folha) (1)
Manual de Instruções (1)
Outros documentos (1 conjunto)

1) O alcance real varia consoante alguns fatores, tais como, obstáculos entre dispositivos, campos magnéticos junto de um forno micro-ondas, eletricidade estática, sensibilidade de receção, desempenho da antena, sistema operativo, aplicações de software, etc.
2) Os perfis da norma Bluetooth indicam o objetivo das comunicações Bluetooth entre dispositivos.
3) Codec: formato de compressão e conversão do sinal de áudio
4) Sub-banda Codec
5) Codificação de áudio avançada

Auscultadores estéreo de cancelamento do ruído sem fios

Fonte de alimentação:
CC 3,65 V: Bateria recarregável de iões de lítio incorporada
CC 5 V: Quando carregar utilizando USB
Massa: aprox. 240 g
Temperatura de funcionamento: 0 °C a 40 °C
Consumo de energia nominal: 1,2 W
Horas de utilização:
Se ligar através do dispositivo Bluetooth
Tempo de reprodução de música:
Máx. 35 horas (NC ON),
Máx. 40 horas (NC OFF)
Tempo de comunicação:
Máx. 35 horas (NC ON),
Máx. 40 horas (NC OFF)
Tempo em espera:
Máx. 35 horas (NC ON),
Máx. 200 horas (NC OFF)
Ao ligar através do cabo para auscultadores com NC ON:
Máx. 50 horas
Nota: Os tempos de utilização podem ser inferiores dependendo do Codec e das condições de utilização.
Tempo de carregamento:
Aprox. 7 horas
(É possível cerca de 60 minutos de reprodução de música após 10 minutos de carga.)
Nota: Os tempos de carregamento podem ser diferentes, dependendo das condições de utilização.
Temperatura de carregamento: 5 °C a 35 °C

Recetor

Tipo: fechado, dinâmico
Unidade acionadora: 40 mm
Resposta em frequência:
7 Hz - 20.000 Hz (JEITA) (ao ligar através do cabo para auscultadores com a unidade ligada)
Impedância:
22 Ω (1 kHz) (ao ligar através do cabo para auscultadores com a unidade ligada)
48 Ω (1 kHz) (ao ligar através do cabo para auscultadores com a unidade desligada)
Sensibilidade:
97 dB/mW (ao ligar através do cabo para auscultadores com a unidade ligada)
98 dB/mW (ao ligar através do cabo para auscultadores com a unidade desligada)

Microfone

Tipo: condensador de eletrete
Diretividade: omnidirecional
Gama de frequências efetiva: 50 Hz - 8.000 Hz

Requisitos do sistema para carregamento da bateria através de USB

Transformador de CA USB
Um transformador de CA USB comercialmente disponível, capaz de fornecer mais de 0,5 A (500 mA)

Computador pessoal
(A partir de dezembro de 2017)
Computador pessoal com um dos seguintes sistemas operativos pré-instalados e porta USB:

Sistemas operativos
(se utilizar o Windows)
Windows® 10 Home / Windows® 10 Pro
Windows® 8.1 / Windows® 8.1 Pro
Windows® 8 / Windows® 8 Pro
Windows® 7
Home Basic / Home Premium / Professional / Ultimate

(se utilizar o Mac)
macOS (versão 10.9 ou posterior)

Design e especificações sujeitos a alterações sem aviso prévio.

©2018 Sony Corporation
Printed in Malaysia

http://www.sony.net/

4-729-820-**52**(1)

A

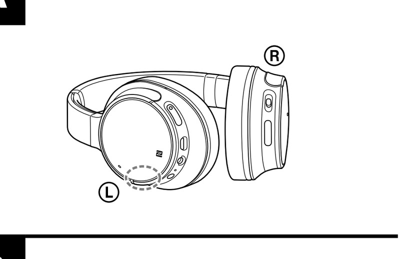

B

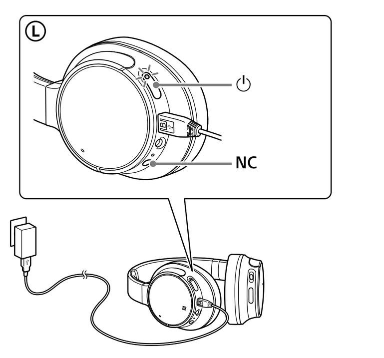

C

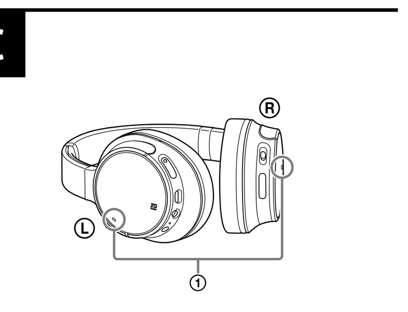

D

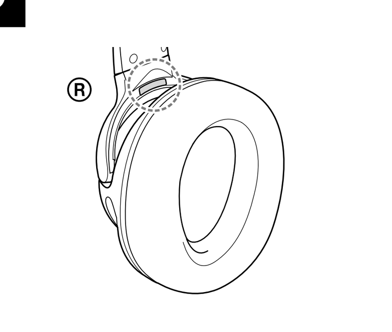

Română

Nu instalați aparatul în spații închise, cum ar fi o bibliotecă sau un cabinet încorporat.

Nu expuneți bateriile (pachetul de baterii sau bateriile instalate) la căldură excesivă, cum ar fi lumina solară, incendii sau altele asemănătoare o perioadă îndelungată.
Nu demontați, deschideți sau rupeți celule sau bateriile secundare. Dacă apare o scurgere la o baterie, nu permiteți lichidului să intre în contact cu pielea sau ochii. În cazul în care acest lucru s-a întâmplat deja, spălați zona afectată cu cantități mari de apă și consultați un medic.
Celulele și bateriile secundare trebuie să fie încărcate înainte de utilizare.
Consultați întotdeauna instrucțiunile producătorului sau manualul echipamentului pentru a afla instrucțiunile de încărcare corespunzătoare.
După o perioadă de depozitare îndelungată, este posibil să fie necesară încărcarea și descărcarea celulelor sau a bateriilor de mai multe ori până când vor atinge performanțele maxime.
Eliminați în mod corespunzător.

Aviz pentru clienți: următoarele informații se aplică numai echipamentelor vândute în țările care respectă directivele UE
Acest produs a fost fabricat de către sau în numele Sony Corporation.
Importator UE: Sony Europe Limited.
Întrebări către importatorul UE sau referitoare la conformitatea produsului în Europa se trimit către reprezentantul autorizat al producătorului, Sony Belgium, bijkantoor van Sony Europe Limited, Da Vincilaan 7-D1, 1935 Zaventem, Belgia.

CE

Prin prezenta, Sony Corporation declară că acest echipament este în conformitate cu Directiva 2014/53/UE.
Textul integral al declarației UE de conformitate este disponibil la următoarea adresă internet:
http://www.compliance.sony.de/

Dezafectarea bateriilor uzate și a echipamentelor electrice și electronice vechi (se aplică pentru țările membre ale Uniunii Europene și pentru alte țări europene cu sisteme de colectare separată)
Acest simbol marcat pe produs, pe baterie sau pe ambalaj indică faptul că produsul și bateria nu trebuie considerate reziduuri menajere. Pe anumite tipuri de baterii, acestui simbol i se pot asocia simbolurile anumitor substanțe chimice. Simbolurile pentru mercur (Hg) sau plumb (Pb) sunt adăugate dacă bateria conține mai mult de 0,0005% mercur sau 0,004% plumb. Asigurându-vă că aceste produse și baterii sunt dezafectate corect, veți ajuta la prevenirea consecințelor negative pentru mediu și pentru sănătatea umană, care, în caz contrar, pot fi afectate de către manipularea și dezafectarea incorectă. Reciclarea acestor materiale va ajuta la conservarea resurselor naturale.
În cazul produselor care pentru siguranța, performanța sau integritatea datelor necesită o conexiune permanentă cu bateria încorporată, aceasta trebuie înlocuită numai de către personalul specializat din centrele de service. Pentru a vă asigura că bateriile și echipamentele electrice și electronicevor fi dezafectate corespunzător, predați aceste produse la sfârșitul duratei de funcționare la centrele de colectare pentru deșeuri electrice și electronice. Pentru celelalte tipuri de baterii, vă rugăm să consultați secțiunea în care este explicat modul neprimejdios de îndepărtare a bateriei din produs. Predați bateria uzată la un centru de colectare și reciclare a bateriilor.
Pentru mai multe detalii referitoare la reciclarea acestui produs sau a bateriei, vă rugăm să contactați primăria, serviciul de preluare a deșeurilor sau magazinul de unde ați achiziționat produsul sau bateria.

Valabilitatea marcajului CE este restricționată la acele țări unde este aplicat legal, în special în țările SEE (Spațiul Economic European).

Marca verbală și siglele Bluetooth® sunt mărci comerciale înregistrate și aparțin Bluetooth SIG, Inc., iar utilizarea acestor mărci de către Sony Corporation se face sub licență.

Marca N este o marcă comercială sau marcă comercială înregistrată a NFC Forum, Inc. în Statele Unite ale Americii și în alte țări.

Windows este o marcă comercială sau o marcă comercială înregistrată a Microsoft Corporation în Statele Unite ale Americii și/sau în alte țări.

Apple, iPhone, iPod, iPod touch, macOS și Mac sunt mărci comerciale ale Apple Inc., înregistrate în S.U.A. și în alte țări.

Utilizarea simbolului Made for Apple înseamnă că un accesoriu a fost conceput pentru a fi conectat anume la produsul/produsele Apple identificate în simbol și a fost certificat de dezvoltator pentru a respecta standardele de performanță Apple. Apple nu este responsabil pentru utilizarea acestui dispozitiv sau pentru conformitatea acestuia la standardele de securitate și de reglementare.

Qualcomm® aptX™ audio este un produs Qualcomm Technologies International, Ltd.
Qualcomm este o marcă comercială a Qualcomm Incorporated, înregistrată în Statele Unite ale Americii și în alte țări, utilizată cu acord prealabil. aptX este o marcă comercială a Qualcomm Technologies International, Ltd., înregistrată în Statele Unite ale Americii și în alte țări, utilizată cu acord prealabil.

Android este o marcă comercială a Google LLC.

Alte mărci comerciale și nume comerciale sunt cele ale respectivilor lor deținători.

Măsuri de precauție

Despre comunicațiile BLUETOOTH®
- Tehnologia wireless Bluetooth operează pe o rază de aproximativ 10 metri. Raza maximă de comunicare poate diferi în funcție de obstacole (corp uman, metal, perete etc.) sau de mediul electromagnetic.
- Este posibil să fie dezactivate comunicațiile Bluetooth sau este posibil să apară zgomot sau pierderi ale sunetului în următoarele condiții.
  - Se află o persoană între unitate și dispozitivul Bluetooth. Această situație poate fi îmbunătățită prin așezarea dispozitivului Bluetooth cu fața la antena unității.
  - Există un obstacol cum ar fi un obiect din metal sau un perete între unitate și dispozitivul Bluetooth.
  - Un dispozitiv Wi-Fi sau un cuptor cu microunde este în funcțiune în apropierea sistemului, ori în apropierea unității sunt emise microunde.
  - Antena este încorporată în această unitate așa cum este ilustrat prin linia punctată (Fig. A).
    Sensibilitatea comunicațiilor Bluetooth se va îmbunătăți prin înlăturarea obstacolelor situate între dispozitivul Bluetooth conectat și antena acestei unități.
- Deoarece dispozitivele Bluetooth și Wi-Fi (IEEE802.11b/g/n) folosesc aceeași frecvență (2,4 GHz), este posibilă apariția interferențelor cu microunde care rezultă în apariția de zgomot sau pierderi ale sunetului sau chiar să fie dezactivate comunicațiile dacă această unitate este utilizată lângă un dispozitiv Wi-Fi. În astfel de cazuri, efectuați următoarele.
  - Folosiți această unitate la distanță de cel puțin 10 m față de dispozitivul Wi-Fi.
  - Dacă această unitate este folosită la distanță mai mică de 10 m de un dispozitiv Wi-Fi, opriți dispozitivul Wi-Fi.
  - Instalați această unitate și dispozitivul Bluetooth cât mai aproape unul de celălalt posibil.
- Microundele emise de la un dispozitiv Bluetooth pot afecta funcționarea dispozitivelor medicale electronice. Opriți această unitate și alte dispozitive Bluetooth din următoarele locații, deoarece se poate produce un accident:
  - în locurile în care este prezent gaz inflamabil, într-un spital sau o benzinărie
  - în apropierea ușilor automate sau a unei alarme de incendiu.
- Datorită caracteristicii tehnologiei wireless, sunetul redat pe această unitate este întârziat față de sunetul și muzica redate de dispozitivul care transmite. De aceea, este posibil ca sunetul și imaginea să nu fie sincronizate atunci când urmăriți un film sau jucați un joc.
- Când este utilizat în modul wireless, acest produs emite unde radio.
  Când este utilizat în modul wireless la bordul unui avion, respectați instrucțiunile echipajului de bord cu privire la utilizarea permisă a produselor în modul wireless.
- Această unitate suportă capabilități de securitate care respectă standardul Bluetooth pentru a asigura o conexiune sigură când se folosește tehnologia wireless Bluetooth, dar nivelul de securitate ar putea fi insuficient, în funcție de setare. Aveți grijă când stabiliți o comunicare folosind tehnologia wireless Bluetooth.
- Nu ne asumăm responsabilitatea pentru scurgerile de informații în timpul comunicațiilor Bluetooth.
- Conexiunea cu toate dispozitivele Bluetooth nu poate fi garantată.
  - Un dispozitiv prevăzut cu funcția Bluetooth este necesar pentru conformarea cu standardul Bluetooth specificat de către Bluetooth SIG, Inc. și autentificare.
  - Chiar dacă dispozitivul conectat se conformează cu standardul Bluetooth menționat mai sus, este posibil ca anumite dispozitive să nu se conecteze sau să funcționeze incorect, în funcție de caracteristicile sau specificațiile dispozitivului.
  - În timp ce vorbiți la telefonul hands free, poate să apară zgomotul, în funcție de dispozitiv sau mediul de comunicare.
- În funcție de dispozitivul care va fi conectat, poate fi necesar un timp pentru începerea comunicațiilor.

Dacă sunetul prezintă frecvent salturi în timpul redării
- Situația poate fi îmbunătățită prin setarea modului calității sunetului pe „prioritate acordată conexiunii stabile". Pentru detalii, consultați ghidul de ajutor.
- Situația poate fi îmbunătățită prin schimbarea setărilor de calitate pentru redarea wireless sau prin comutarea modului de redare wireless la SBC de pe dispozitivul de transmitere. Pentru detalii, consultați instrucțiunile de utilizare incluse furnizate împreună cu dispozitivul de transmitere.
- Dacă utilizați un smartphone, situația poate fi îmbunătățită prin închiderea aplicațiilor inutile sau prin repornirea smartphone-ului.

Despre utilizarea aplicațiilor de apelare pentru smartphone-uri și computere
- Această unitate acceptă doar apeluri recepționate normale. Utilizarea aplicațiilor de apelare pentru smartphone-uri și computere nu este acceptată.

Despre încărcarea unității
- Această unitate poate fi încărcată doar prin USB. Este necesar un computer personal cu port USB pentru încărcare.
- În timpul încărcării, unitatea nu poate fi pornită și funcțiile Bluetooth și reducerea zgomotului nu pot fi utilizate.
- Puteți utiliza unitatea prin conectarea cablului de căști inclus, chiar și în timpul încărcării unității.
- Dacă nu folosiți unitatea o perioadă îndelungată, este posibil ca bateria reîncărcabilă să nu rămână suficient de încărcată. Bateria va rămâne încărcată corespunzător după descărcarea și încărcarea repetată de mai multe ori.
- Dacă depozitați unitatea o perioadă îndelungată, încărcați bateria odată la șase luni pentru a preveni descărcarea completă.
- Dacă durata pe care puteți folosi unitatea a devenit extrem de scurtă, bateria reîncărcabilă trebuie înlocuită cu una nouă. Contactați cel mai apropiat dealer Sony pentru înlocuirea bateriei.

Notă privind electricitatea statică
- Este posibil să auziți ușor țiuit din cauza electricității statice acumulată în corp.
  Pentru a minimiza efectul, purtați îmbrăcăminte creată din materiale naturale.

Dacă unitatea nu funcționează corect
- Reinițializați unitatea (Fig. B).
  Apăsați butoanele ⏻ și NC simultan în timpul încărcării. Unitatea va fi reinițializată. Informația de asociere nu este ștearsă.
- Dacă problema persistă chiar și după operațiunea de reinițializare de mai sus, inițializați unitatea după cum urmează. Deconectați cablul micro-USB de la portul micro-USB, opriți unitatea și apoi țineți apăsat simultan butoanele ⏻ și ►II pentru mai mult de 7 secunde. Indicatorul (albastru) clipește de 4 ori, iar unitatea este reinițializată la setările din fabrică. Toate informațiile referitoare la asociere sunt șterse.
- După inițializarea unității, este posibil ca aceasta să nu se conecteze la iPhone sau computer. În acest caz, ștergeți informația de asociere cu unitatea de pe iPhone sau computer și efectuați asocierea din nou.

Ce este reducerea zgomotului?
- Circuitul de reducere a zgomotului identifică zgomotul extern cu ajutorul microfoanelor încorporate și transmite unității un semnal contrar de valoare egală.
  - Este posibil ca efectul de reducere a zgomotului să nu fie foarte pronunțat într-un mediu foarte silențios sau este posibil să se audă zgomote.
  - Efectul de reducere a zgomotului poate varia în funcție de modul de utilizare a unității.
  - Funcția de reducere a zgomotului acționează în principal în banda de joasă frecvență. Deși zgomotul este redus, acesta nu este eliminat total.
  - Când utilizați unitatea în tren sau într-un automobil, este posibil să apară zgomot ca urmare a condițiilor de drum.
  - Telefoanele mobile pot provoca interferențe și zgomot. În astfel de cazuri, îndepărtați unitatea de telefonul mobil.
  - Nu acoperiți microfoanele căștilor (①) cu mâinile. În caz contrar, este posibil că reducerea zgomotului să nu funcționeze corect (Fig. C).

Despre purtarea unității
- Deoarece căștile sunt proiectate cu o carcasă cu densitate ridicată, forțarea lor în urechi poate provoca afecțiuni ale timpanului.
  Apăsarea căștilor pe urechi poate produce un sunet al diafragmei de tip clic. Aceasta nu reprezintă o funcționare defectuoasă.

Altele
- Atunci când utilizați unitatea drept căști cu fir, utilizați exclusiv cablul de căști inclus. Asigurați-vă că ați introdus complet cablul de căști.
- Nu așezați această unitate într-un loc expus la umiditate, praf, funingine sau abur, nu o țineți în mașină și nu o expuneți la lumina directă a soarelui.
- Utilizarea dispozitivului Bluetooth poate să nu funcționeze la telefoanele mobile, în funcție de condițiile undelor radio și a locației în care se folosește echipamentul.
- Ascultarea la căști la volum ridicat vă poate afecta auzul.
- Pentru siguranța traficului rutier, nu utilizați căștile în timp ce conduceți autoturismul sau mergeți pe bicicletă.
- Nu utilizați unitatea în locuri în care s-ar putea crea situații periculoase din cauza imposibilității de a auzi zgomotul ambiental, precum la trecerea de cale ferată, platformele stațiilor de tren sau pe șantiere.
- Nu aplicați greutate sau presiune pe această unitate, deoarece unitatea se poate deforma datorită depozitării pe durate lungi.
- Nu expuneți unitatea la șocuri în exces.
- Curățați unitatea cu o lavetă moale, uscată.
- Nu expuneți unitatea la acțiunea apei. Unitatea nu este impermeabilă.
  Nu uitați să respectați măsurile de precauție de mai jos.
  - Aveți grijă să nu scăpați unitatea într-o chiuvetă sau în alt recipient umplut cu apă.
  - Nu utilizați unitatea în locații cu umezeală sau în condiții meteorologice nefavorabile, de exemplu în condiții de ploaie sau ninsoare.
  - Nu udați unitatea.
    Dacă atingeți unitatea cu mâinile ude sau o introduceți într-un articol de îmbrăcăminte umed, este posibil ca unitatea să se umezească, ceea ce poate provoca funcționarea defectuoasă a acesteia.
- Dacă simțiți disconfort după utilizarea unității, încetați utilizarea unității imediat.
- Pernițele se pot deteriora datorită depozitării sau utilizării pe termen lung.
- Dacă aveți întrebări sau probleme referitoare la această unitate și care nu sunt acoperite în acest manual, vă rugăm să consultați cel mai apropiat dealer Sony.

Pernițele de schimb opționale pot fi comandate de la cel mai apropiat dealer Sony.

Locul etichetei cu numărul de serie
Consultați Fig. D.

Modele iPhone/iPod compatibile

Puteți utiliza unitatea doar cu următoarele modele. Actualizați iPhone sau iPod dumneavoastră la cea mai recentă versiune software înainte de utilizare.
- iPhone 7
- iPhone 7 Plus
- iPhone SE
- iPhone 6s
- iPhone 6s Plus
- iPhone 6
- iPhone 6 Plus
- iPhone 5s
- iPhone 5c
- iPhone 5
- iPod touch (generația a 6-a)

(Începând cu decembrie 2017)

Specificații

Generalități

Sistem de comunicații: Specificație Bluetooth versiunea 4.1
Ieșire: Specificație Bluetooth Clasa de putere 2
Rază maximă de comunicare: Rază vizuală de aprox. 10 m[1)]
Bandă de frecvență: bandă de 2,4 GHz (2,4000 GHz - 2,4835 GHz)
Frecvență de funcționare:
Bluetooth 2.400 MHz - 2.483,5 MHz
NFC 13,56 MHz
Putere de ieșire maximă:
Bluetooth < 4 dBm
Profiluri Bluetooth compatibile[2)]:
A2DP (Advanced Audio Distribution Profile)
AVRCP (Audio Video Remote Control Profile)
HFP (Hands-free Profile)
HSP (Headset Profile)
Codec acceptat[3)]: SBC[4)], AAC[5)], aptX, aptX HD
Metodă de protecție pentru conținutul acceptat: SCMS-T
Gamă de transmisie (A2DP):
20 Hz - 20.000 Hz (Frecvență de eșantionare 44,1 kHz)
Articole incluse:
Set de căști stereo fără fir cu reducerea zgomotului (1)
Cablu micro-USB (aprox. 50 cm) (1)
Cablu căști (aprox. 1,2 m) (1)
Ghid de referință (această foaie) (1)
Instrucțiuni de utilizare (1)
Alte documente (1 set)

1) Gama reală va fi diferită în funcție de factori, cum ar fi obstacole între dispozitive, câmpuri magnetice în jurul unui cuptor cu microunde, electricitate statică, sensibilitate a recepției, performanța antenei, sistemul de operare, aplicațiile software etc.
2) Profilurile standard Bluetooth indică scopul comunicațiilor Bluetooth între dispozitive.
3) Codec: Format de compresie și conversie a semnalului audio
4) Codec subbandă
5) Codare audio avansată

Set de căști stereo fără fir cu reducerea zgomotului

Sursă de alimentare:
CC 3,65 V: Baterie cu ioni de litiu reîncărcabilă încorporată
CC 5 V: La încărcarea prin USB
Masă: Aprox. 240 g
Temperatură de funcționare: 0 °C - 40 °C
Consum nominal de putere: 1,2 W
Ore de utilizare:
La conectarea prin dispozitivul Bluetooth
Durată redare muzică:
Max. 35 de ore (NC PORNIT),
Max. 40 de ore (NC OPRIT)
Durată comunicare:
Max. 35 de ore (NC PORNIT),
Max. 40 de ore (NC OPRIT)
Durată așteptare:
Max. 35 de ore (NC PORNIT),
Max. 200 de ore (NC OPRIT)
La conectarea prin cablul de căști cu NC PORNIT:
Max. 50 de ore
Notă: Orele de utilizare pot fi reduse în funcție de Codec și condițiile de utilizare.
Timpul de încărcare:
Aprox. 7 ore
(Sunt posibile circa 60 minute de redare continuă a muzicii după 10 minute de încărcare.)
Notă: Timpul de încărcare și orele de utilizare pot fi diferite în funcție de condițiile de utilizare.
Temperatură de încărcare: 5 °C - 35 °C

Receptor

Tip: închise, dinamice
Unitate de acționare: 40 mm
Răspuns în frecvență:
7 Hz - 20.000 Hz (JEITA) (la conectarea prin cablul de căști cu unitatea pornită)
Impedanță:
22 Ω (1 kHz) (la conectarea prin cablul de căști cu unitatea pornită)
48 Ω (1 kHz) (la conectarea prin cablul de căști cu unitatea oprită)
Sensibilitate:
97 dB/mW (la conectarea prin cablul de căști cu unitatea pornită)
98 dB/mW (la conectarea prin cablul de căști cu unitatea oprită)

Microfon

Tip: condensator electret
Directivitate: omnidirecțional
Domeniu de frecvențe efectiv: 50 Hz - 8.000 Hz

Cerințele sistemului pentru încărcarea bateriei cu ajutorul USB

Adaptor de c.a. pe USB
Un adaptor de c.a. pe USB disponibil la vânzare capabil să alimenteze mai mult de 0,5 A (500 mA)

Computer personal
(Începând cu decembrie 2017)
Computer care are preinstalat oricare dintre sistemele de operare și port USB:

Sisteme de operare
(când se folosește Windows)
Windows® 10 Home / Windows® 10 Pro
Windows® 8.1 / Windows® 8.1 Pro
Windows® 8 / Windows® 8 Pro
Windows® 7
Home Basic / Home Premium / Professional / Ultimate

(când se folosește Mac)
macOS (versiunea 10.9 sau o versiune ulterioară)

Designul și specificațiile pot fi modificate fără notificare prealabilă.

Slovenščina

Za namestitev naprave niso primerni ozki prostori, kot so knjižne police ali vgrajene omarice.

Baterij (alkalnih ali vgrajenih baterij) ne izpostavljajte močni toploti, kot na primer soncu, ognju ali podobnim virom toplote za dlje časa.
Baterij ali sekundarnih celic ne razstavljajte, ne odpirajte in ne režite. V primeru puščanja baterije pazite, da tekočina ne pride v stik s kožo ali očmi. Če je prišlo do stika, umijte poškodovano mesto z obilno količino vode in poiščite zdravniško pomoč.
Sekundarne celice in baterije morate pred uporabo napolniti.
Navodila za pravilno polnjenje najdete v navodilih proizvajalca ali v priročniku za opremo.
Po daljšem shranjevanju bo celice ali baterije morda treba nekajkrat napolniti in izprazniti, da znova dosežejo največjo učinkovitost.
Upoštevajte navodila za pravilno odlaganje.

Obvestilo strankam: naslednji podatki so veljavni samo za opremo, prodano v državah, ki upoštevajo smernice EU
Ta izdelek je bil izdelan s strani ali v imenu Sony Corporation.
Uvoznik za Evropo: Sony Europe Limited.
Poizvedbe, povezane z skladnostjo izdelkov, ki temeljijo na zakonodaji Evropske unije, se naslovi na pooblaščenega zastopnika, Sony Belgium, bijkantoor van Sony Europe Limited, Da Vincilaan 7-D1, 1935 Zaventem, Belgija.

CE

Sony Corporation potrjuje, da je ta oprema skladna z Direktivo 2014/53/EU.
Celotno besedilo izjave EU o skladnosti je na voljo na naslednjem spletnem naslovu:
http://www.compliance.sony.de/

Odstranitev odpadnih baterij in električne in elektronske opreme (veljavno v Evropski uniji in ostalih evropskih državah s sistemom ločenega zbiranja odpadkov)
Ta simbol na izdelku, bateriji ali na embalaži pomeni, naj se z izdelkom in baterijo ne ravna enako kot z gospodinjskimi odpadki.
Pri nekaterih baterijah se ta simbol uporablja v kombinaciji z oznako za kemijski element. Oznaka za živo srebro (Hg) ali svinec (Pb) je dodana v primeru, da baterija vsebuje več kot 0,0005% živega srebra ali več kot 0,004% svinca.
S tem, ko izdelke in baterije pravilno odvržete, pripomorete k preprečevanju potencialnih negativnih posledic za okolje in naše zdravje, ki bi jih lahko povzročilo nepravilno odstranjevanje. Z reciklianjem materialov bomo ohranili naravne vire.
V primeru izdelkov, ki zaradi varnosti, zmogljivosti ali shranjevanja podatkov potrebujejo stalno povezavo z vgrajeno baterijo, naj to baterijo zamenja le usposobljeno servisno osebje. Da se zagotovi ustrezno ravnanje z baterijo in električno in elektronsko opremo, oddajte izrabljene izdelke na zbirni točki za recikliranje električne in elektronske opreme.
Za vse ostale baterije vas prosimo, da preberete poglavje o varni odstranitvi baterij iz izdelka. Baterijo predajte na zbirni točki za recikliranje odpadnih baterij.
O podrobnostih glede recikliranja tega izdelka ali baterije lahko povprašate na upravni enoti, službi odlaganja gospodinjskih odpadkov ali v trgovini, kjer ste izdelek ali baterijo kupili.

Veljavnost oznake CE je omejena le na države, kjer je zakonsko obvezujoča, v glavnem v državah EGP (Evropska gospodarska področja).

Besedna znamka Bluetooth® in logotipi so registrirane blagovne znamke, ki so v lasti družbe Bluetooth SIG, Inc., in vsaka uporaba teh znamk s strani družbe Sony Corporation je licencirana.

Oznaka N-Mark je blagovna znamka ali registrirana blagovna znamka združenja NFC Forum, Inc. v ZDA in drugih državah.

Windows je registrirana blagovna znamka ali blagovna znamka družbe Microsoft Corporation v Združenih državah in/ali drugih državah.

Apple, iPhone, iPod, iPod touch, macOS in Mac so blagovne znamke družbe Apple Inc., registrirane v Združenih državah Amerike in drugih državah.

Oznaka »Made for Apple« pomeni, da je bila dodatna oprema posebej zasnovana za uporabo z izdelki Apple, ki so navedeni v oznaki, razvijalec pa potrjuje, da oprema izpolnjuje zahteve standardov delovanja, ki jih je določila družba Apple. Družba Apple ne odgovarja za delovanje te naprave ali njene skladnosti z varnostnimi in zakonskimi predpisanimi standardi.

Qualcomm® aptX™ audio je izdelek družbe Qualcomm Technologies International, Ltd.
Qualcomm je blagovna znamka družbe Qualcomm Incorporated, registrirana v Združenih državah ter drugih državah in za njeno uporabo je bilo pridobljeno ustrezno dovoljenje. aptX je blagovna znamka družbe Qualcomm Technologies International, Ltd., registrirana v Združenih državah ter drugih državah in za njeno uporabo je bilo pridobljeno ustrezno dovoljenje.

Android je blagovna znamka Google LLC.

Ostale blagovne znamke in blagovna imena so v lasti njihovih lastnikov.

Previdnostni ukrepi

O komunikaciji z uporabo tehnologije BLUETOOTH®
- Brezžična tehnologija Bluetooth deluje na razdalji približno 10 m. Največja komunikacijska razdalja je odvisna od morebitnih ovir (človek, kovinski deli, zid ipd.) med napravama in elektromagnetnim okoljem.
- V naslednjih primerih je lahko komunikacija s pomočjo tehnologije Bluetooth onemogočena ali pride do šuma oziroma izpada zvoka.
  - Med enoto in napravo Bluetooth stoji človek.
    To lahko odpravite tako, da napravo Bluetooth postavite tako, da bo usmerjena proti anteni enote.
  - Med enoto in napravo Bluetooth se nahajajo ovire, kot so kovina ali stena.
  - V bližini enote je v uporabi naprava Wi-Fi ali mikrovalovna pečica oz. je prisotno mikrovalovno sevanje.
  - V enoti je vgrajena antena, kot prikazuje črtkana črta (slika A).
    Občutljivost komunikacije s pomočjo tehnologije Bluetooth lahko izboljšate tako, da vgrajeno anteno obrnete proti povezani napravi Bluetooth.
- Ker naprave Bluetooth in Wi-Fi (IEEE802.11b/g/n) uporabljajo enako frekvenco (2,4 GHz), lahko v primeru, ko enoto uporabljate blizu naprave Wi-Fi, pride do motnje mikrovalov, ki povzročijo šum ali izpad zvoka oz. onemogočijo komunikacijo. V takšnem primeru izvedite postopek, ki je opisan v nadaljevanju.
  - Enoto uporabljajte najmanj 10 m stran od naprave Wi-Fi.
  - Če enoto uporabljate na manj kot 10 m od naprave Wi-Fi, izklopite napravo Wi-Fi.
  - Enoto in napravo Bluetooth namestite čim bližje skupaj.
- Mikrovalovi, ki jih oddaja naprava Bluetooth, lahko vplivajo na delovanje elektronskih medicinskih naprav. To enoto in druge naprave Bluetooth izklopite v primerih, ki so navedeni v nadaljevanju, saj lahko povzročijo nesrečo:
  - v prisotnosti vnetljivega plina, v bolnicah ali na bencinskih črpalkah,
  - v bližini vrat s samodejnim odpiranjem ali v bližini protipožarnega alarma.
- Zaradi lastnosti brezžične tehnologije bo zvok, ki bo predvajan na tej enoti, zakasnjen glede na zvok, ki je predvajan na napravi, iz katere je zvočni signal sprejet. Zato bo pri ogledu filma ali igranju video igre zvok zamujal glede na sliko.
- Ta izdelek oddaja radijske valove, ko ga uporabljate v brezžičnem načinu.
  Pri uporabi v brezžičnem načinu na letalu upoštevajte navodila posadke glede dovoljene uporabe izdelkov v brezžičnem načinu.
- Ta enota podpira varnostne funkcije, ki ustrezajo standardu Bluetooth glede varne povezave z uporabo tehnologije Bluetooth. Od nastavitev pa je odvisno, ali bo ta zaščita zadostna. Pri povezovanju s pomočjo brezžične tehnologije Bluetooth bodite vedno pazljivi.
- Za uhajanje informacij pri komunikaciji s pomočjo tehnologije Bluetooth ne prevzemamo nikakršne odgovornosti.
- Povezave z nekaterimi napravami Bluetooth ni mogoče zagotoviti.
  - Naprava s tehnologijo Bluetooth mora ustrezati standardu Bluetooth, ki ga je določilo podjetje Bluetooth SIG, Inc., in izpolnjevati zahteve glede pristnosti.
  - Tudi če povezana naprava ustreza zgoraj omenjenemu standardu Bluetooth, se lahko zgodi, da z nekaterimi napravami ne bo mogoče vzpostaviti povezave oz. naprave zaradi določenih funkcij in specifikacij naprave morda ne bodo pravilno delovale.
  - Odvisno od naprave in okolja komuniciranja se lahko med prostoročnim telefoniranjem pojavi šum.
- Od naprave, s katero želite vzpostaviti povezavo, je odvisno, kako dolgo bo trajalo vzpostavljanje povezave.

Če med predvajanjem pogosto prihaja do prekinitve zvoka
- Stanje lahko izboljšate z nastavitvijo načina kakovosti zvoka na »prednost ima stabilna povezava«. Za podrobnosti glejte Vodnik za pomoč.
- Stanje lahko izboljšate s spreminjanjem nastavitev kakovosti predvajanja ali na napravi, ki oddaja signal, način predvajanja prek brezžične naprave nastavite na SBC. Za podrobnosti glejte navodila za uporabo, ki so priložena napravi, ki oddaja signal.
- Če uporabljate pametni telefon, lahko stanje izboljšate z zaustavitvijo nepotrebnih aplikacij ali vnovičnim zagonom pametnega telefona.

O uporabi klicnih aplikacij za pametne telefone in računalnike
- Ta enota podpira samo običajne dohodne klice. Klicne aplikacije za pametne telefone in računalnike niso podprte.

O polnjenju enote
- Enoto je mogoče polniti samo s priključkom USB. Za polnjenje je potreben osebni računalnik z vrati USB.
- Enote med polnjenjem ni mogoče vklopiti, funkcij Bluetooth in izničevanja šuma pa ni mogoče uporabljati.
- Enoto lahko uporabljate s priloženim kablom slušalk tudi med polnjenjem enote.
- Če enote dlje časa ne uporabljate, se lahko baterija hitro izprazni. Po nekaj zaporednih polnjenjih in praznjenjih se bo vzdržljivost baterije zopet izboljšala.
- Če enote dlje časa ne uporabljate, jo vsakih pol leta napolnite, da preprečite prekomerno praznjenje.
- Če se čas delovanja enote bistveno skrajša, morate baterijo za polnjenje zamenjati z novo. Za nadomestno baterijo se obrnite na najbližjega prodajalca izdelkov Sony.

Opozorilo glede statične elektrike
- Zaradi statične elektrike v telesu lahko v ušesih občutite rahlo ščemenje. Ta učinek lahko zmanjšate z nošenjem oblačil iz naravnih materialov.

Opomba o statični elektriki
- Ponastavite enoto (slika B).
  Med polnjenjem hkrati pritisnite gumba ⏻ in NC. Enota se bo ponastavila. Podatki o združevanju z napravami pri tem ne bodo izbrisani.
- Če težave kljub postopku ponastavitve ne odpravite, inicializirajte enoto, kot je opisano spodaj. Iz vrat micro-USB izklopite kabel micro-USB, izklopite enoto, nato hkrati pritisnite ter zadržite gumba⏻ in ►II za več kot 7 sekund. Indikatorska lučka (modra) 4-krat utripne in enota se ponastavi na tovarniške nastavitve. Izbrišejo se tudi vsi podatki o združevanju z napravami.
- Po izvedeni inicializaciji se enota morda ne bo uspela povezati s telefonom iPhone ali računalnikom. V takšnem primeru v telefonu iPhone ali računalniku izbrišite podatke o združevanju z enoto in ju nato združite znova.

Kaj je izničevanje šuma?
- Vezje za izničevanje šuma dejansko zazna zunanji šum z vgrajenimi mikrofoni in nato pošlje enak, vendar nasproten, izničevalni signal v enoto.
  - Učinek izničevanja šuma morda ne bo izrazit v zelo tihem okolju ali pa bo nekaj šuma vseeno.
  - Učinek izničevanja šuma se lahko razlikuje glede na način nošenja enote.
  - Funkcija izničevanja šuma v glavnem deluje za šum v nizkem frekvenčnem pasu. Količina šuma bo zmanjšana, popolno izničenje pa ni mogoče.
  - Ko enoto uporabljate na vlaku ali v avtomobilu, lahko vseeno pride do šuma glede na pogoje v prometu.
  - Mobilni telefoni lahko povzročajo motnje in šum. V takšnih primerih enoto postavite dlje od mobilnega telefona.
  - Mikrofonov (①) na slušalkah ne zakrivajte z rokami. Zaradi tega lahko pride do nepravilnega delovanja funkcije izničevanja šuma (slika C).

O nošenju enote
- Ker so slušalke izdelane iz materiala visoke gostote, lahko pri tiščanju k ušesom pride do poškodbe ušesnega bobniča.
  Če slušalke pritisnete k ušesom, lahko to proizvede zvok klikanja membrane. To ni okvara.

Drugo
- Če želite enoto uporabiti kot ožičene slušalke, uporabite samo priloženi kabel slušalk. Preverite, ali je kabel slušalk trdno vklopljen.
- Slušalk ne odlagajte na mestih, kjer bi bile izpostavljene vlagi, prahu, sajam, pari ali v avtu ali na mestih, ki so izpostavljena neposredni sončni svetlobi.
- Glede na pogoje radijskih frekvenc in kraj uporabe oprema uporaba naprave Bluetooth z mobilnimi telefoni morda ne bo mogoča.
- Visoka raven glasnosti lahko škoduje vašemu sluhu.
- Zaradi varnosti v prometu slušalk ne uporabljajte med vožnjo z avtom ali kolesom.
- Enote ne uporabljajte na mestih, kjer bi zaradi preglasitve okoljskih zvokov lahko prišlo do nevarnosti, na primer na železniških prehodih, železniških postajah in gradbiščih.
- Enote ne izpostavljajte težkim obremenitvam, saj se lahko med daljšo shrambo trajno spremeni njena oblika.
- Enote ne izpostavljajte močnim udarcem.
- Enoto čistite z mehko in suho krpo.
- Enote ne izpostavljajte vodi. Enota ni vodoodporna.
  Upoštevajte spodnje previdnostne ukrepe.
  - Bodite pazljivi, da vam enota ne pade v umivalnik ali kakšno drugo posodo, ki je napolnjena z vodo.
  - Enote ne uporabljajte na vlažnih mestih ali v slabem vremenu, na primer v dežju ali snegu.
  - Enote ne smete zmočiti.
    Če se enote dotaknete z mokrimi rokami ali jo nosite v vlažnih oblačilih, lahko zaradi tega pride do okvare enote.
- Če po uporabi enote občutite nelagodje, takoj prenehajte z uporabo.
- Ušesne blazinice se lahko med dolgotrajno shrambo ali uporabo poslabšajo.
- Če imate kakršna koli vprašanja ali težave s to enoto, ki niso opisane v teh navodilih, se obrnite na najbližjega prodajalca izdelkov Sony.

Nadomestne ušesne blazinice lahko naročite pri najbližjem prodajalcu izdelkov Sony.

Položaj oznake s serijsko številko
Glejte sliko D.

Združljivi modeli iPhone/iPod

Enoto lahko uporabljate le z naslednjimi modeli. Pred uporabo posodobite programsko opremo naprave iPhone oz. iPod z najnovejšo različico.
- iPhone 7
- iPhone 7 Plus
- iPhone SE
- iPhone 6s
- iPhone 6s Plus
- iPhone 6
- iPhone 6 Plus
- iPhone 5s
- iPhone 5c
- iPhone 5
- iPod touch (6. generacija)

(od decembra 2017)

Specifikacije

Splošno

Komunikacijski sistem: Bluetooth različica 4.1
Izhod: Bluetooth zmogljivostni razred 2
Največje območje sprejema: vidno polje do pribl. 10 m[1)]
Frekvenčni pas: pasovna širina 2,4 GHz (2,4000 GHz–2,4835 GHz)
Delovna frekvenca:
Bluetooth 2.400 MHz–2.483,5 MHz
NFC 13,56 MHz
Največja izhodna moč:
Bluetooth < 4 dBm
Združljivi profili Bluetooth[2)]:
A2DP (Advanced Audio Distribution Profile)
AVRCP (Audio Video Remote Control Profile)
HFP (Hands-free Profile)
HSP (Headset Profile)
Podprti kodeki[3)]: SBC[4)], AAC[5)], aptX, aptX HD
Podprti sistem za zaščito vsebin: SCMS-T
Domet signala (A2DP):
20 Hz–20.000 Hz (frekvenca vzorčenja 44,1 kHz)
Paket vsebuje:
Brezžične stereo slušalke z izničevanjem šuma (1)
Kabel Micro-USB (pribl. 50 cm) (1)
Kabel slušalk (pribl. 1,2 m) (1)
Referenčni priročnik (ta list) (1)
Navodila za uporabo (1)
Drugi dokumenti (1 komplet)

1) Dejansko področje sprejema je odvisno od številnih dejavnikov, kot so ovire med napravama, magnetno polje v bližini mikrovalovne pečice, statična elektrika, občutljivost sprejema, delovanje antene, operacijski sistem, programska oprema itd.
2) Standardni profili Bluetooth označujejo namen komunikacije z uporabo tehnologije Bluetooth med napravama.
3) Kodek: oblika za stiskanje in pretvarjanje zvočnega signala
4) Kodek frekvenčnih podpasov
5) Napredno kodiranje zvoka

Brezžične stereo slušalke z izničevanjem šuma

Napajanje:
Enosmerna napetost 3,65 V: vgrajena litij-ionska baterija za ponovno polnjenje
Enosmerna napetost 5 V: pri polnjenju s priključkom USB
Masa: pribl. 240 g
Temperatura delovanja: od 0 °C do 40 °C
Nazivna moč: 1,2 W
Čas uporabe:
pri priklopu prek naprave Bluetooth
Čas predvajanja glasbe:
največ 35 ur (vklopljeno izničevanje šuma),
največ 40 ur (izklopljeno izničevanje šuma)
Čas komunikacije:
največ 35 ur (vklopljeno izničevanje šuma),
največ 40 ur (izklopljeno izničevanje šuma)
Čas v stanju pripravljenosti:
največ 35 ur (vklopljeno izničevanje šuma),
največ 200 ur (izklopljeno izničevanje šuma)
Pri povezavi prek kabla slušalk z vklopljenim izničevanjem šuma:
Največ 50 ur
Opomba: Čas uporabe je lahko krajši zaradi kodeka ali pogojev uporabe.
Čas polnjenja:
pribl. 7 ur
(10 minut polnjenja omogoča približno 60 minut neprekinjenega predvajanja glasbe.)
Opomba: čas polnjenja je odvisen od pogojev uporabe.
Temperatura pri polnjenju: od 5 °C do 35 °C

Sprejemnik

Vrsta: zaprte, dinamične
Pogonske enote: 40 mm
Frekvenčni odziv:
7 Hz–20.000 Hz (JEITA) (pri povezavi prek kabla slušalk, ko je enota vklopljena)
Impedanca:
22 Ω (1 kHz) (pri povezavi prek kabla slušalk, ko je enota vklopljena)
48 Ω (1 kHz) (pri povezavi prek kabla slušalk, ko je enota izklopljena)
Občutljivost:
97 dB/mW (pri povezavi prek kabla slušalk, ko je enota vklopljena)
98 dB/mW (pri povezavi prek kabla slušalk, ko je enota izklopljena)

Mikrofon

Vrsta: elektretni kondenzator
Usmerjenost: neusmerjeno
Učinkovito frekvenčno območje: 50 Hz–8.000 Hz

Sistemske zahteve za polnjenje baterije prek povezave USB

Napajalnik USB
Uporabite kabel USB AC za napajanje z zmožnostjo zagotavljanja tokov nad 0,5 A (500 mA), ki je na voljo v prosti prodaji

Osebni računalnik
(od decembra 2017)
Osebni računalnik z vhodom USB in nameščenim enim od spodnjih operacijskih sistemov:

Operacijski sistemi
(če uporabljate operacijski sistem Windows)
Windows® 10 Home / Windows® 10 Pro
Windows® 8.1 / Windows® 8.1 Pro
Windows® 8 / Windows® 8 Pro
Windows® 7
Home Basic / Home Premium / Professional / Ultimate

(če uporabljate operacijski sistem Mac)
macOS (različica 10.9 ali novejši)

Oblikovanje in specifikacije se lahko spremenijo brez predhodnega obvestila.

Ελληνικά

Μην τοποθετείτε τη συσκευή σε περιορισμένο χώρο, όπως βιβλιοθήκη ή ντουλάπι.

Μην εκθέτετε τις μπαταρίες (πακέτο μπαταρίας ή εγκατεστημένες μπαταρίες) σε υπερβολική θερμότητα όπως άμεσο ηλιακό φως, φωτιά ή παρόμοιες πηγές για μεγάλο χρονικό διάστημα.
Μην αποσυναρμολογείτε, μην ανοίγετε και μην τεμαχίζετε τους επαναφορτιζόμενους συσσωρευτές ή τις μπαταρίες.
Σε περίπτωση διαρροής από την μπαταρία, μην αφήσετε το υγρό να έρθει σε επαφή με το δέρμα ή τα μάτια. Εάν συμβεί αυτό, πλύνετε την περιοχή με άφθονο νερό και συμβουλευτείτε ένα γιατρό.
Οι επαναφορτιζόμενοι συσσωρευτές και οι μπαταρίες πρέπει να φορτιστούν πριν από τη χρήση. Να συμβουλεύεστε πάντα τις οδηγίες του κατασκευαστή ή το εγχειρίδιο του προϊόντος για τη σωστή διαδικασία φόρτισης.
Μετά από εκτεταμένες περιόδους φύλαξης, ενδέχεται να χρειαστεί να φορτίσετε και να αποφορτίσετε τους συσσωρευτές ή τις μπαταρίες πολλές φορές, προκειμένου να επιτευχθεί η μέγιστη απόδοση.
Απορρίψτε σωστά.

Σημείωση για τους πελάτες: οι παρακάτω πληροφορίες αφορούν μόνο εξοπλισμό που πωλείται σε χώρες όπου ισχύουν οι οδηγίες της Ε.Ε.
Αυτό το προϊόν έχει κατασκευαστεί από ή για λογαριασμό της Sony Corporation.
Εισαγωγέας στην Ευρώπη : Sony Europe Limited.
Ερωτήσεις προς τον εισαγωγέα ή σχετικά με την συμμόρφωση του προϊόντος με τις νομοθεσία της Ευρωπαϊκής Ένωσης θα πρέπει να απευθύνονται στον εξουσιοδοτημένο εκπρόσωπο, Sony Belgium, bijkantoor van Sony Europe Limited, Da Vincilaan 7-D1, 1935 Zaventem, Βέλγιο.

CE

Με την παρούσα, η Sony Corporation δηλώνει ότι, αυτή η συσκευή πληροί τους όρους της οδηγίας 2014/53/ΕΕ.
Το πλήρες κείμενο της δήλωσης συμμόρφωσης ΕΕ διατίθεται στην ακόλουθη ιστοσελίδα στο διαδίκτυο:
http://www.compliance.sony.de/

Απόρριψη παλαιών ηλεκτρικών & ηλεκτρονικών συσκευών και Εναλλακτική διαχείριση φορητών ηλεκτρικών στηλών και συσσωρευτών (Ισχύει στην Ευρωπαϊκή Ένωση και άλλες Ευρωπαϊκές χώρες με ξεχωριστά συστήματα αποκομιδής)
Το σύμβολο επάνω στο προϊόν, επάνω στη μπαταρία ή στη συσκευασία, δείχνει ότι το προϊόν και η μπαταρία δεν πρέπει να αντιμετωπίζεται όπως τα οικιακά απορρίμματα. Σε ορισμένες μπαταρίες το σύμβολο αυτό μπορεί να χρησιμοποιηθεί σε συνδυασμό με ένα χημικό σύμβολο. Τα χημικά σύμβολα για τον υδράργυρο (Hg) ή τον μόλυβδο (Pb) προστίθενται αν η μπαταρία περιέχει περισσότερο από 0,0005% υδραργύρου ή 0,004% μολύβδου. Εξασφαλίζοντας ότι το προϊόν και οι μπαταρίες απορρίπτονται σωστά, βοηθάτε στο να αποτραπούν πιθανές αρνητικές επιπτώσεις στην ανθρώπινη υγεία και στο περιβάλλον, που θα μπορούσαν να προκληθούν από την ακατάλληλη διαχείριση των αποβλήτων. Η ανακύκλωση των υλικών βοηθά στην εξοικονόμηση φυσικών πόρων.
Στην περίπτωση προϊόντων που για λόγους ασφαλείας, επιδόσεων, ή ακεραιότητας δεδομένων απαιτούν τη μόνιμη σύνδεση με μια ενσωματωμένη μπαταρία, αυτή η μπαταρία θα πρέπει να αντικαθίσταται μόνο από εξουσιοδοτημένο τεχνικό προσωπικό. Για να εξασφαλίσετε την σωστή μεταχείριση της μπαταρίας, παραδώστε το προϊόν στο τέλος της διάρκειας ζωής του στο κατάλληλο σημείο συλλογής ηλεκτρικού και ηλεκτρονικού εξοπλισμού για ανακύκλωση.
Στην περίπτωση όλων των άλλων μπαταριών, παρακαλούμε δείτε το τμήμα που περιγράφει πώς να αφαιρέσετε με ασφάλεια τη μπαταρία από το προϊόν. Παραδώστε την μπαταρία στο κατάλληλο σημείο συλλογής των χρησιμοποιημένων μπαταριών για ανακύκλωση. Για περισσότερες πληροφορίες σχετικά με την ανακύκλωση αυτού του προϊόντος ή της μπαταρίας, παρακαλούμε επικοινωνήστε με τις δημοτικές αρχές της περιοχής σας, με τον αρμόδιο φορέα ανακύκλωσης ή το κατάστημα όπου αγοράσατε το προϊόν.

Η ισχύς της σήμανσης CE περιορίζεται μόνο σε εκείνες τις χώρες όπου επιβάλλεται δια νόμου, κυρίως στις χώρες του Ευρωπαϊκού Οικονομικού Χώρου (ΕΟΧ).

Το λεκτικό σήμα Bluetooth® και τα λογότυπα είναι σήματα κατατεθέντα που ανήκουν στην Bluetooth SIG, Inc. και οποιαδήποτε χρήση τέτοιων διακριτικών σημάτων από τη Sony Corporation τελεί υπό άδεια.

Το σήμα N-Mark είναι εμπορικό σήμα ή σήμα κατατεθέν της NFC Forum, Inc. στις Ηνωμένες Πολιτείες και σε άλλες χώρες.

Η επωνυμία Windows είναι σήμα κατατεθέν ή εμπορικό σήμα της Microsoft Corporation στις Ηνωμένες Πολιτείες της Αμερικής ή/και σε άλλες χώρες.

Οι επωνυμίες Apple, iPhone, iPod, iPod touch, macOS και Mac είναι εμπορικά σήματα της Apple Inc. κατατεθέντα στις ΗΠΑ και σε άλλες χώρες.

Η χρήση του σήματος Made for Apple υποδεικνύει ότι ένα εξάρτημα έχει σχεδιαστεί ειδικά για σύνδεση με τα προϊόντα Apple που ορίζονται στο σήμα και ότι έχει πιστοποιηθεί από τον κατασκευαστή ότι πληροί τα πρότυπα επιδόσεων της Apple. Η Apple δεν φέρει καμία ευθύνη για τη λειτουργία αυτής της συσκευής ή για τη συμμόρφωσή της με τα πρότυπα ασφαλείας και τα κανονιστικά πρότυπα.

Το Qualcomm® aptX™ audio είναι προϊόν της Qualcomm Technologies International, Ltd.
Ο όρος Qualcomm είναι εμπορικό σήμα της Qualcomm Incorporated, κατατεθέν στις Ηνωμένες Πολιτείες και άλλες χώρες και η χρήση του τελεί υπό άδεια. Ο όρος aptX είναι εμπορικό σήμα της Qualcomm Technologies International, Ltd., κατατεθέν στις Ηνωμένες Πολιτείες και άλλες χώρες και η χρήση του τελεί υπό άδεια.

Το Android είναι ένα σήμα κατατεθέν της Google LLC.

Τα άλλα εμπορικά σήματα και οι εμπορικές ονομασίες ανήκουν στους αντίστοιχους κατόχους τους.

Προφυλάξεις

Σχετικά με την επικοινωνία BLUETOOTH®
- Η ασύρματη τεχνολογία Bluetooth λειτουργεί σε εμβέλεια περίπου 10 μέτρων. Η μέγιστη εμβέλεια επικοινωνίας ενδέχεται να διαφέρει, ανάλογα με τα εμπόδια που παρεμβάλλονται (ανθρώπινο σώμα, μεταλλικά αντικείμενα, τοίχοι κ.λπ.) ή το ηλεκτρομαγνητικό περιβάλλον.
- Η επικοινωνία Bluetooth ενδέχεται να απενεργοποιηθεί ή ενδέχεται να προκύψει θόρυβος ή διακοπή του ήχου στις ακόλουθες συνθήκες.
  - Υπάρχει ανθρώπινο σώμα μεταξύ της μονάδας και της συσκευής Bluetooth.
    Αυτή η κατάσταση μπορεί να βελτιωθεί τοποθετώντας τη συσκευή Bluetooth απέναντι από την κεραία της μονάδας.
  - Υπάρχει εμπόδιο, όπως μέταλλο ή τοίχος, μεταξύ της μονάδας και της συσκευής Bluetooth.
  - Χρησιμοποιείται συσκευή Wi-Fi ή φούρνος μικροκυμάτων, ή εκπέμπονται μικροκύματα κοντά στη μονάδα.
  - Η κεραία είναι ενσωματωμένη στη μονάδα όπως απεικονίζεται στη διακεκομμένη γραμμή (Εικ. A).
    Η ευαισθησία της επικοινωνίας Bluetooth βελτιώνεται με την αφαίρεση τυχόν εμποδίων μεταξύ της συνδεδεμένης συσκευής Bluetooth και της κεραίας αυτής της μονάδας.
- Επειδή οι συσκευές Bluetooth και οι συσκευές Wi-Fi (IEEE802.11b/g/n) χρησιμοποιούν την ίδια συχνότητα (2,4 GHz), ενδέχεται να προκληθούν παρεμβολές μικροκυμάτων και κατ' επέκταση θόρυβος ή διακοπή του ήχου ή η επικοινωνία μπορεί να απενεργοποιηθεί, αν χρησιμοποιηθεί η μονάδα κοντά σε μια συσκευή Wi-Fi. Σε αυτήν την περίπτωση, κάντε τα εξής.
  - Χρησιμοποιήστε αυτήν τη μονάδα τουλάχιστον 10 μέτρα μακριά από τη συσκευή Wi-Fi.
  - Αν χρησιμοποιήσετε αυτήν τη μονάδα σε απόσταση μικρότερη των 10 μέτρων από μια συσκευή Wi-Fi, απενεργοποιήστε τη συσκευή Wi-Fi.
  - Τοποθετήστε αυτήν τη μονάδα και τη συσκευή Bluetooth όσο το δυνατόν πιο κοντά μεταξύ τους.
- Τα μικροκύματα που εκπέμπονται από μια συσκευή Bluetooth ενδέχεται να επηρεάσουν τη λειτουργία των ηλεκτρονικών ιατρικών συσκευών. Απενεργοποιήστε αυτήν τη μονάδα και άλλες συσκευές Bluetooth στις παρακάτω τοποθεσίες, καθώς υπάρχει κίνδυνος πρόκλησης ατυχήματος:
  - όπου υπάρχουν εύφλεκτα αέρια, π.χ. σε νοσοκομεία ή βενζινάδικα
  - κοντά σε αυτόματες θύρες ή σε συναγερμό πυρκαγιάς.
- Λόγω των χαρακτηριστικών της ασύρματης τεχνολογίας, ο ήχος που αναπαράγεται από αυτή τη μονάδα έχει καθυστέρηση σε σχέση με τον ήχο και τη μουσική που αναπαράγεται από τη συσκευή αποστολής. Ως εκ τούτου, μπορεί να μην υπάρχει συγχρονισμός μεταξύ εικόνας και ήχου όταν προβάλλετε μια ταινία ή παίζετε ένα παιχνίδι.
- Αυτό το προϊόν εκπέμπει ραδιοκύματα όταν χρησιμοποιείται σε ασύρματη λειτουργία.
  Όταν χρησιμοποιείτε τη συσκευή σε ασύρματη λειτουργία σε αεροσκάφος, ακολουθήστε τις οδηγίες του πληρώματος αναφορικά με την επιτρεπτή χρήση προϊόντων σε ασύρματη λειτουργία.
- Η μονάδα αυτή υποστηρίζει δυνατότητες ασφαλείας, οι οποίες συμμορφώνονται προς το πρότυπο Bluetooth για την παροχή ασφαλούς σύνδεσης κατά τη χρήση της ασύρματης τεχνολογίας Bluetooth, αλλά η ασφάλεια ενδέχεται να μην είναι επαρκής, ανάλογα με την περίσταση. Να είστε προσεκτικοί κατά την επικοινωνία μέσω της ασύρματης τεχνολογίας Bluetooth.
- Δεν αναλαμβάνουμε καμία ευθύνη για διαρροή πληροφοριών κατά την επικοινωνία μέσω Bluetooth.
- Δεν παρέχεται εγγύηση σύνδεσης με όλες τις συσκευές Bluetooth.
  - Μια συσκευή με λειτουργία Bluetooth θα πρέπει να συμμορφώνεται με το πρότυπο Bluetooth όπως αυτό καθορίζεται από την Bluetooth SIG, Inc. και να είναι πιστοποιημένη.
  - Ακόμα και αν η συνδεδεμένη συσκευή συμμορφώνεται με το παραπάνω πρότυπο Bluetooth, ορισμένες συσκευές ενδέχεται να μην συνδέονται ή να μην λειτουργούν σωστά, ανάλογα με τις δυνατότητες ή τα τεχνικά χαρακτηριστικά της συσκευής.
  - Κατά τη διάρκεια συνομιλίας με το hands free του τηλεφώνου, μπορεί να παρουσιαστεί θόρυβος, ανάλογα με τη συσκευή ή το περιβάλλον επικοινωνίας.
- Ανάλογα με τη συσκευή που θα συνδεθεί, ενδέχεται να χρειαστεί κάποιος χρόνος μέχρι να ξεκινήσει η επικοινωνία.

Αν ο ήχος διακόπτεται συχνά κατά την αναπαραγωγή
- Η κατάσταση μπορεί να βελτιωθεί αν ρυθμίσετε τη λειτουργία ποιότητας ήχου σε "προτεραιότητα σε σταθερή σύνδεση". Για λεπτομέρειες, ανατρέξτε στον Οδηγό βοήθειας.
- Η κατάσταση μπορεί να βελτιωθεί, αν αλλάξετε τις ρυθμίσεις ποιότητας ασύρματης αναπαραγωγής ή αν καθορίσετε τη λειτουργία ασύρματης αναπαραγωγής στο SBC στη συσκευή μετάδοσης. Για λεπτομέρειες, ανατρέξτε στις οδηγίες λειτουργίας που παρέχονται με τη συσκευή μετάδοσης.
- Αν χρησιμοποιείτε smartphone, η κατάσταση μπορεί να βελτιωθεί αν απενεργοποιήσετε τις εφαρμογές που δεν χρειάζεστε ή αν επανεκκινήσετε το smartphone.

Πληροφορίες για τη χρήση εφαρμογών πραγματοποίησης κλήσεων για smartphone και υπολογιστές
- Αυτή η μονάδα υποστηρίζει μόνο κανονικές εισερχόμενες κλήσεις. Δεν υποστηρίζονται εφαρμογές πραγματοποίησης κλήσεων για smartphone και υπολογιστές.

Σχετικά με τη φόρτιση της μονάδας
- Η φόρτιση αυτής της μονάδας είναι δυνατή μόνο μέσω USB. Για τη φόρτιση απαιτείται υπολογιστής με θύρα USB.
- Κατά τη φόρτιση, δεν είναι δυνατή η ενεργοποίηση της μονάδας και η χρήση των λειτουργιών Bluetooth και εξουδετέρωσης θορύβου.
- Μπορείτε να χρησιμοποιήσετε τη μονάδα συνδέοντας το καλώδιο ακουστικών που παρέχεται, ακόμα και ενώ η μονάδα φορτίζεται.
- Αν δεν χρησιμοποιήσετε τη μονάδα για μεγάλο χρονικό διάστημα, η επαναφορτιζόμενη μπαταρία μπορεί να μην διατηρήσει επαρκές φορτίο. Η μπαταρία θα μπορέσει να διατηρήσει σωστά φορτίο μετά από επανειλημμένους κύκλους αποφόρτισης και φόρτισης.
- Αν αποθηκεύετε τη μονάδα για μεγάλο χρονικό διάστημα, φορτίζετε την μπαταρία μία φορά κάθε έξι μήνες για να αποφευχθεί η υπερβολική αποφόρτιση.
- Αν ο χρόνος κατά τον οποίο μπορείτε να χρησιμοποιήσετε τη μονάδα μειωθεί υπερβολικά, η επαναφορτιζόμενη μπαταρία θα πρέπει να αντικατασταθεί με καινούργια. Απευθυνθείτε στον πλησιέστερο αντιπρόσωπο της Sony για μια μπαταρία αντικατάστασης.

Σημείωση σχετικά με τον στατικό ηλεκτρισμό
- Ο στατικός ηλεκτρισμός που έχει συσσωρευτεί στο σώμα ενδέχεται να προκαλέσει ελαφρύ μυρμήγκιασμα στα αυτιά σας. Για να ελαχιστοποιήσετε το φαινόμενο, φοράτε ρούχα από φυσικά υλικά.

Αν η μονάδα δεν λειτουργεί σωστά
- Επαναφέρετε τη μονάδα (Εικ. B).
  Πατήστε τα κουμπιά ⏻ και NC ταυτόχρονα κατά τη φόρτιση. Θα γίνει επαναφορά της μονάδας. Οι πληροφορίες ζεύξης δεν διαγράφονται.
- Αν το πρόβλημα παραμείνει ακόμα και μετά την παραπάνω διαδικασία επαναφοράς, αρχικοποιήστε τη μονάδα ως εξής. Αποσυνδέστε το καλώδιο micro USB από τη θύρα micro USB, απενεργοποιήστε τη μονάδα και, στη συνέχεια, πατήστε παρατεταμένα τα κουμπιά ⏻ και ►II ταυτόχρονα για τουλάχιστον 7 δευτερόλεπτα. Η ένδειξη (μπλε) θα αναβοσβήσει 4 φορές και, στη συνέχεια, θα γίνει επαναφορά της μονάδας στις εργοστασιακές ρυθμίσεις. Όλες οι πληροφορίες ζεύξης θα διαγραφούν.
- Μετά την αρχικοποίηση, η μονάδα ενδέχεται να μην μπορεί να συνδεθεί στο iPhone ή τον υπολογιστή. Σε αυτήν την περίπτωση, διαγράψτε τις πληροφορίες ζεύξης της μονάδας από το iPhone ή τον υπολογιστή και, στη συνέχεια, πραγματοποιήστε ξανά τη ζεύξη.

Τι είναι η ακύρωση θορύβου;
- Το κύκλωμα ακύρωσης θορύβου ανιχνεύει τον εξωτερικό θόρυβο με τα ενσωματωμένα μικρόφωνα και στέλνει ένα ισοδύναμο, αλλά αντίθετο, σήμα ακύρωσης στη μονάδα.
  - Το αποτέλεσμα της ακύρωσης θορύβου μπορεί να μην είναι ικανοποιητικό σε ένα περιβάλλον με πολλή ησυχία, ή μπορεί να ακούγεται κάποιος θόρυβος.
  - Το αποτέλεσμα της ακύρωσης θορύβου μπορεί να διαφέρει ανάλογα με το πώς φοράτε τη μονάδα.
  - Η λειτουργία ακύρωσης θορύβου λειτουργεί κυρίως σε συνάρτηση με θορύβους στη ζώνη χαμηλών συχνοτήτων. Αν και ο θόρυβος μειώνεται, δεν ακυρώνεται εντελώς.
  - Όταν χρησιμοποιείτε τη μονάδα σε ένα τρένο ή αυτοκίνητο, μπορεί να παράγεται θόρυβος ανάλογα με τις συνθήκες που επικρατούν στο δρόμο.
  - Τα κινητά τηλέφωνα μπορεί να προκαλέσουν παρεμβολές και θόρυβο. Αν συμβεί αυτό, απομακρύνετε τη μονάδα από το κινητό τηλέφωνο.
  - Μην καλύπτετε τα μικρόφωνα των ακουστικών (①) με τα χέρια σας. Η λειτουργία ακύρωσης θορύβου μπορεί να μην λειτουργήσει σωστά (Εικ. C).

Σχετικά με τον τρόπο φορέματος της μονάδας
- Καθώς τα ακουστικά έχουν περίβλημα υψηλής πυκνότητας, αν τα πιέσετε έναντι των αφτιών σας ενδέχεται να προκληθεί βλάβη στο τύμπανο.
  Όταν πιέζετε τα ακουστικά έναντι των αφτιών σας ενδέχεται να ακουστεί ένας ήχος διαφράγματος "κλικ". Αυτό δεν συνιστά δυσλειτουργία.

Άλλα
- Όταν χρησιμοποιείτε τη μονάδα ως ενσύρματα ακουστικά, να χρησιμοποιείτε μόνο το καλώδιο ακουστικών που παρέχεται. Να βεβαιώνεστε ότι το καλώδιο ακουστικών είναι συνδεδεμένο καλά.
- Μην τοποθετείτε αυτήν τη μονάδα σε μέρη που εκτίθεται σε υγρασία, σκόνη, αιθάλη ή ατμό ή σε αυτοκίνητο ή σε σημείο που υπόκειται σε άμεσο ηλιακό φως.
- Η χρήση της συσκευής Bluetooth μπορεί να μην είναι δυνατή σε κάποια κινητά τηλέφωνα, ανάλογα με τις συνθήκες ραδιοκυμάτων και την τοποθεσία όπου χρησιμοποιείται ο εξοπλισμός.
- Η ακρόαση σε υψηλή ένταση ενδέχεται να επηρεάσει την ακοή σας.
- Για λόγους οδικής ασφάλειας, μην τα χρησιμοποιείτε κατά την οδήγηση οχήματος ή ποδηλάτου.
- Μην χρησιμοποιείτε τη μονάδα σε μέρη όπου ελλοχεύει κίνδυνος αν δεν μπορείτε να ακούσετε τους ήχους του περιβάλλοντος σας, π.χ. σε σιδηροδρομικές διασταυρώσεις ή πλατφόρμες και οικοδομές.
- Μην ασκείτε βάρος ή πίεση σε αυτήν τη μονάδα, καθώς μπορεί να προκληθεί παραμόρφωση της μονάδας κατά τη διάρκεια μακροχρόνιας αποθήκευσης.
- Μην υποβάλλετε τη μονάδα σε υπερβολικούς κραδασμούς.
- Καθαρίζετε τη μονάδα με ένα απαλό και στεγνό πανί.
- Μην εκθέτετε τη μονάδα σε νερό. Η μονάδα δεν είναι αδιάβροχη.
  Μην ξεχνάτε να τηρείτε τις παρακάτω προφυλάξεις.
  - Προσέξτε να μην σας πέσει η μονάδα σε νεροχύτη ή σε δοχείο γεμάτο με νερό.
  - Μην χρησιμοποιείτε τη μονάδα σε περιοχές με υψηλή υγρασία ή κακοκαιρία, όπως, για παράδειγμα, στη βροχή ή στο χιόνι.
  - Μην βρέχετε τη μονάδα.
    Αν αγγίξετε τη μονάδα με βρεγμένα χέρια ή την τοποθετείτε πάνω σε υγρά ρούχα, η μονάδα ενδέχεται να βραχεί και να προκληθεί δυσλειτουργία.
- Αν νιώσετε αδιαθεσία μετά τη χρήση της μονάδας, σταματήστε αμέσως τη χρήση της.
- Τα προστατευτικά "μαξιλαράκια" ενδέχεται να φθαρούν εξαιτίας της μακροχρόνιας αποθήκευσης ή χρήσης.
- Αν έχετε ερωτήσεις ή προβλήματα που σχετίζονται με αυτήν τη μονάδα και δεν καλύπτονται σε αυτό το εγχειρίδιο, απευθυνθείτε στον πλησιέστερο αντιπρόσωπο της Sony.

Μπορείτε να παραγγείλετε προαιρετικά ανταλλακτικά προστατευτικά "μαξιλαράκια" από τον πλησιέστερο αντιπρόσωπο της Sony.

Θέση της ετικέτας σειριακού αριθμού
Βλ. Εικ. D.

Συμβατά μοντέλα iPhone/iPod

Μπορείτε να χρησιμοποιήσετε τη μονάδα μόνο με τα ακόλουθα μοντέλα. Ενημερώστε το iPhone ή το iPod στο πιο πρόσφατο λογισμικό πριν από τη χρήση.
- iPhone 7
- iPhone 7 Plus
- iPhone SE
- iPhone 6s
- iPhone 6s Plus
- iPhone 6
- iPhone 6 Plus
- iPhone 5s
- iPhone 5c
- iPhone 5
- iPod touch (6ης γενιάς)

(Από τον Δεκέμβριο του 2017)

Τεχνικά χαρακτηριστικά

Γενικά

Σύστημα επικοινωνίας: Προδιαγραφή Bluetooth έκδοση 4.1
Έξοδος: Προδιαγραφή Bluetooth κατηγορίας ισχύος 2
Μέγιστη εμβέλεια επικοινωνίας: σε ευθεία περίπου 10 m[1)]
Ζώνη συχνοτήτων: Ζώνη 2,4 GHz (2,4000 GHz - 2,4835 GHz)
Συχνότητα λειτουργίας:
Bluetooth 2.400 MHz - 2.483,5 MHz
NFC 13,56 MHz
Μέγιστη ισχύς εξόδου:
Bluetooth < 4 dBm
Συμβατά προφίλ Bluetooth[2)]:
A2DP (Advanced Audio Distribution Profile)
AVRCP (Audio Video Remote Control Profile)
HFP (Hands-free Profile)
HSP (Headset Profile)
Υποστηριζόμενος κωδικοποιητής[3)]: SBC[4)], AAC[5)], aptX, aptX HD
Υποστηριζόμενος μέθοδος προστασίας περιεχομένου: SCMS-T
Εμβέλεια μετάδοσης (A2DP):
20 Hz - 20.000 Hz (Συχνότητα δειγματοληψίας 44,1 kHz)
Αντικείμενα που περιλαμβάνονται:
Ασύρματα στερεοφωνικά ακουστικά εξουδετέρωσης θορύβου (1)
Καλώδιο micro USB (περίπου 50 cm) (1)
Καλώδιο ακουστικών (περίπου 1,2 m) (1)
Οδηγός αναφοράς (αυτό το φύλλο) (1)
Οδηγίες λειτουργίας (1)
Άλλα έγγραφα (1 πακέτο)

1) Η πραγματική εμβέλεια διαφέρει και εξαρτάται από παράγοντες όπως τα εμπόδια που παρεμβάλλονται ανάμεσα στις συσκευές, τα μαγνητικά πεδία γύρω από έναν φούρνο μικροκυμάτων, τον στατικό ηλεκτρισμό, την ευαισθησία λήψης, την απόδοση της κεραίας, το λειτουργικό σύστημα, το λογισμικό κ.λπ.
2) Τα προφίλ του προτύπου Bluetooth υποδεικνύουν το σκοπό της επικοινωνίας Bluetooth ανάμεσα στις συσκευές.
3) Κωδικοποιητής: μορφή συμπίεσης και μετατροπής του ηχητικού σήματος
4) Subband Codec (Κωδικοποιητής υποζώνης)
5) Προηγμένη κωδικοποίηση ήχου

Ασύρματα στερεοφωνικά ακουστικά εξουδετέρωσης θορύβου

Πηγή τροφοδοσίας:
DC 3,65 V: ενσωματωμένη επαναφορτιζόμενη μπαταρία ιόντων λιθίου
DC 5 V: κατά τη φόρτιση μέσω USB
Μάζα: περίπου 240 g
Θερμοκρασία λειτουργίας: 0 °C έως 40 °C
Ονομαστική κατανάλωση ισχύος: 1,2 W
Ώρες χρήσης:
Κατά τη σύνδεση μέσω της συσκευής Bluetooth
Χρόνος αναπαραγωγής μουσικής:
Μέγ. 35 ώρες (ακύρωση θορύβου ενεργοποιημένη),
Μέγ. 40 ώρες (ακύρωση θορύβου απενεργοποιημένη)
Χρόνος επικοινωνίας:
Μέγ. 35 ώρες (ακύρωση θορύβου ενεργοποιημένη),
Μέγ. 40 ώρες (ακύρωση θορύβου απενεργοποιημένη)
Χρόνος αναμονής:
Μέγ. 35 ώρες (ακύρωση θορύβου ενεργοποιημένη),
Μέγ. 200 ώρες (ακύρωση θορύβου απενεργοποιημένη)
Όταν είναι συνδεδεμένο το καλώδιο ακουστικών με την ακύρωση θορύβου ενεργοποιημένη:
Μέγ. 50 ώρες
Σημείωση: Οι ώρες χρήσης μπορεί να είναι μικρότερες ανάλογα με τον κωδικοποιητή και τις συνθήκες χρήσης.
Χρόνος φόρτισης:
Περίπου 7 ώρες
(Περίπου 60 λεπτά συνεχόμενης αναπαραγωγής μουσικής είναι δυνατά μετά από 10 λεπτά φόρτισης.)
Σημείωση: Οι χρόνοι φόρτισης μπορεί να διαφέρουν ανάλογα με τις συνθήκες χρήσης.
Θερμοκρασία φόρτισης: 5 °C έως 35 °C

Δέκτης

Τύπος: κλειστού τύπου, δυναμικά
Μονάδα οδήγησης: 40 mm
Απόκριση συχνότητας:
7 Hz - 20.000 Hz (JEITA) (όταν χρησιμοποιείται το καλώδιο ακουστικών με τη μονάδα ενεργοποιημένη)
Αντίσταση:
22 Ω (1 kHz) (όταν χρησιμοποιείται το καλώδιο ακουστικών με τη μονάδα ενεργοποιημένη)
48 Ω (1 kHz) (όταν χρησιμοποιείται το καλώδιο ακουστικών με τη μονάδα απενεργοποιημένη)
Ευαισθησία:
97 dB/mW (όταν χρησιμοποιείται το καλώδιο ακουστικών με τη μονάδα ενεργοποιημένη)
98 dB/mW (όταν χρησιμοποιείται το καλώδιο ακουστικών με τη μονάδα απενεργοποιημένη)

Μικρόφωνο

Τύπος: ηλεκτρικός συμπυκνωτής
Κατευθυντικότητα: πολυκατευθυντικό
Εύρος πραγματικής συχνότητας: 50 Hz - 8.000 Hz

Απαιτήσεις συστήματος για τη φόρτιση της μπαταρίας με τη χρήση USB

Μετασχηματιστής εναλλασσόμενου ρεύματος USB
Χρήση διαθέσιμου στην αγορά μετασχηματιστή εναλλασσόμενου ρεύματος USB με δυνατότητα τροφοδοσίας 0,5 A (500 mA)

Προσωπικός Υπολογιστής
(Από τον Δεκέμβριο του 2017)
Προσωπικός υπολογιστής με προεγκατεστημένο ένα από τα παρακάτω λειτουργικά συστήματα και θύρα USB:

Λειτουργικά συστήματα
(κατά τη χρήση Windows)
Windows® 10 Home / Windows® 10 Pro
Windows® 8.1 / Windows® 8.1 Pro
Windows® 8 / Windows® 8 Pro
Windows® 7
Home Basic / Home Premium / Professional / Ultimate

(κατά τη χρήση Mac)
macOS (έκδοση 10.9 ή νεότερη)

Ο σχεδιασμός και τα τεχνικά χαρακτηριστικά υπόκεινται σε αλλαγή χωρίς προειδοποίηση.

Ευρωπαϊκή Εγγύηση SONY

Αγαπητέ πελάτη,
Σας ευχαριστούμε που αγοράσατε αυτό το προϊόν της Sony. Ελπίζουμε να μείνετε ικανοποιημένοι από τη χρήση του. Στην απίθανη περίπτωση που το προϊόν σας χρειαστεί σέρβις (επισκευή) κατά τη διάρκεια της εγγύησης, παρακαλείστε να επικοινωνήσετε με το κατάστημα αγοράς ή μ' ένα μέλος του δικτύου εξουσιοδοτημένων σέρβις μας (**ASN**) της Ευρωπαϊκής Οικονομικής Ζώνης (**ΕΟΖ**) ή και άλλων χωρών που αναφέρονται σ' αυτή την εγγύηση ή στα συνοδεύοντα αυτήν φυλλάδια (**Περιοχή Κάλυψης της Εγγύησης**). Μπορείτε να βρείτε λεπτομέρειες για τα μέλη του δικτύου μας **ASN**, όπως τηλεφωνικούς καταλόγους, στους καταλόγους προϊόντων μας και στις ιστοσελίδες μας. Για να αποφύγετε κάθε περιττή ταλαιπωρία, σας συνιστούμε να διαβάσετε προσεκτικά το εγχειρίδιο χρήσης προτού να έρθετε σε επαφή με τον προμηθευτή σας ή το δίκτυο εξουσιοδοτημένων σέρβις μας.

Η Εγγύησή Σας
Η παρούσα εγγύηση ισχύει για το προϊόν της Sony που αγοράσατε, εφ' όσον κάτι τέτοιο αναφέρεται στα φυλλάδια που συνοδεύουν το προϊόν σας, υπό την προϋπόθεση ότι αγοράστηκε εντός της Περιοχής Κάλυψης της Εγγύησης.

Με την παρούσα, η Sony εγγυάται ότι το προϊόν είναι απαλλαγμένο από κάθε ελάττωμα σχετιζόμενο με τα υλικά ή την κατασκευή, για μια περίοδο **ΕΝΟΣ ΕΤΟΥΣ** από την ημερομηνία της αρχικής αγοράς. Η αρμόδια για να προσφέρει και εκπληρώσει την παρούσα εγγύηση, εταιρεία Sony, είναι αυτή που αναφέρεται σ' αυτήν την Εγγύηση ή στο συνοδεύον αυτής φυλλάδιο στη χώρα όπου επιδιώκεται η επισκευή κατά τη διάρκεια της εγγύησης.

Εάν, εντός της περιόδου εγγύησης, αποδειχθεί ελαττωματικό το προϊόν (κατά την ημερομηνία της αρχικής αγοράς) λόγω ακατάλληλων υλικών ή κατασκευής, η Sony ή ένα μέλος του δικτύου Εξουσιοδοτημένων Σέρβις **ASN** της Περιοχής Κάλυψης της Εγγύησης θα επισκευάσει ή θα αντικαταστήσει (κατ' επιλογή της Sony) χωρίς επιβάρυνση για εργατικά ή ανταλλακτικά, το προϊόν ή τα ελαττωματικά εξαρτήματά του, εντός εύλογου χρόνου, βάσει των όρων και συνθηκών που εκτίθενται παρακάτω. Η Sony και τα μέλη του δικτύου Εξουσιοδοτημένων Σέρβις **ASN** μπορούν να αντικαταστήσουν ελαττωματικά προϊόντα ή εξαρτήματα με νέα ή ανακυκλωμένα προϊόντα ή εξαρτήματα. Όλα τα προϊόντα και εξαρτήματα που έχουν αντικατασταθεί γίνονται ιδιοκτησία της Sony.

Όροι
1. Επισκευές δυνάμει της παρούσας εγγύησης θα παρέχονται μόνο εάν προσκομισθεί το πρωτότυπο τιμολόγιο ή η απόδειξη πώλησης (με την ένδειξη της ημερομηνίας αγοράς, του μοντέλου του προϊόντος και της επωνυμίας του εμπόρου) μαζί με το ελαττωματικό προϊόν εντός της περιόδου εγγύησης. Η Sony και τα μέλη του δικτύου Εξουσιοδοτημένων Σέρβις **ASN** μπορούν να αρνηθούν τη δωρεάν επισκευή κατά την περίοδο εγγύησης εάν δεν προσκομισθούν τα προαναφερόμενα έγγραφα ή εάν δεν προκύπτουν από αυτά η ημερομηνία αγοράς, το προϊόν ή το μοντέλο του προϊόντος ή η επωνυμία του εμπόρου. Η παρούσα εγγύηση δεν ισχύει εάν ο τύπος του μοντέλου ή ο σειριακός αριθμός του προϊόντος έχει αλλοιωθεί, διαγραφεί, αφαιρεθεί ή καταστεί δυσανάγνωστος.

2. Για να αποφευχθεί βλάβη ή απώλεια / διαγραφή σε αφαιρούμενα ή αποσπώμενα μέσα ή εξαρτήματα αποθήκευσης δεδομένων, οφείλετε να τα αφαιρέσετε πριν παραδώσετε το προϊόν σας για επισκευή κατά την περίοδο εγγύησης.

3. Η παρούσα εγγύηση δεν καλύπτει τα έξοδα και τους κινδύνους μεταφοράς που συνδέονται με τη μεταφορά του προϊόντος σας προς και από τη Sony ή μέλος του δικτύου **ASN**.

4. Η παρούσα εγγύηση δεν καλύπτει τα εξής:
- Περιοδική συντήρηση και επισκευή ή αντικατάσταση εξαρτημάτων ως αποτέλεσμα φυσιολογικής φθοράς.
- Αναλώσιμα (συστατικά μέρη για τα οποία προβλέπεται περιοδική αντικατάσταση κατά τη διάρκεια ζωής ενός προϊόντος όπως μη επαναφορτιζόμενες μπαταρίες, φυσίγγια εκτύπωσης, γραφίδες, λάμπες, καλώδια κλπ.),
- Ζημιά ή ελαττώματα που προκλήθηκαν λόγω χρήσης, λειτουργίας ή χειρισμού ασύμβατων με την κανονική ατομική ή οικιακή χρήση,
- Ζημιές ή αλλαγές στο προϊόν που προκλήθηκαν από:
  - Κακή χρήση, συμπεριλαμβανομένου:
  - του χειρισμού που επιφέρει φυσική, αισθητική ή επιφανειακή ζημιά ή αλλαγές στο προϊόν ή βλάβη σε οθόνες υγρών κρυστάλλων
  - μη κανονική ή μη σύμφωνη με τις οδηγίες της Sony εγκατάσταση ή χρήση του προϊόντος
  - μη συντήρηση του προϊόντος σύμφωνα με τις οδηγίες σωστής συντήρησης της Sony
  - εγκατάσταση ή χρήση του προϊόντος με τρόπο μη σύμφωνο με τις τεχνικές προδιαγραφές και τα πρότυπα ασφαλείας που ισχύουν στη χώρα όπου έχει εγκατασταθεί και χρησιμοποιείται το προϊόν.
- Μολύνσεις από ιούς ή χρήση του προϊόντος με λογισμικό που δεν παρέχεται με το προϊόν ή λανθασμένη εγκατάσταση του λογισμικού.
- Την κατάσταση ή τα ελαττώματα των συστημάτων με τα οποία χρησιμοποιείται ή στα οποία ενσωματώνεται το προϊόν εκτός από άλλα προϊόντα της Sony ειδικά σχεδιασμένα για να χρησιμοποιούνται με το εν λόγω προϊόν.
- Χρήση του προϊόντος με εξαρτήματα, περιφερειακό εξοπλισμό και άλλα προϊόντα των οποίων ο τύπος, η κατάσταση και το πρότυπο δεν συνιστώνται από τη Sony.
- Επισκευή ή επιχειρηθείσα επισκευή από άτομα που δεν είναι μέλη της Sony ή του δικτύου **ASN**.
- Ρυθμίσεις ή προσαρμογές χωρίς την προηγούμενη γραπτή συγκατάθεση της Sony, στις οποίες συμπεριλαμβάνονται:
  - η αναβάθμιση του προϊόντος πέρα από τις προδιαγραφές ή τα χαρακτηριστικά που περιγράφονται στο εγχειρίδιο χρήσης ή
  - οι τροποποιήσεις του προϊόντος με σκοπό να συμμορφωθεί προς εθνικές ή τοπικές τεχνικές προδιαγραφές και πρότυπα ασφαλείας που ισχύουν σε χώρες για τις οποίες το προϊόν δεν είχε σχεδιαστεί και κατασκευαστεί ειδικά.
- Αμέλεια.
- Ατυχήματα, πυρκαγιά, υγρά, χημικές και άλλες ουσίες, πλημμύρα, δονήσεις, υπερβολική θερμότητα, ακατάλληλο εξαερισμό, υπέρταση, υπερβολική ή εσφαλμένη τροφοδοσία ή τάση εισόδου, ακτινοβολία, ηλεκτροστατικές εκκενώσεις συμπεριλαμβανομένου του κεραυνού, άλλων εξωτερικών δυνάμεων και επιδράσεων.

5. Η παρούσα εγγύηση καλύπτει μόνο τα υλικά μέρη του προϊόντος. Δεν καλύπτει το λογισμικό (είτε της Sony, είτε τρίτων κατασκευαστών) για το οποίο παρέχεται ή πρόκειται να ισχύει μια άδεια χρήσης από τον τελικό χρήστη ή χωριστές δηλώσεις εγγύησης ή εξαιρέσεις από την εγγύηση.

Εξαιρέσεις και περιορισμοί
Με εξαίρεση των όσων αναφέρονται ανωτέρω, η Sony δεν παρέχει καμία εγγύηση (ρητή, σιωπηρή, εκ του νόμου ή άλλη) όσον αφορά την ποιότητα, την επίδοση, την ακρίβεια, την αξιοπιστία, την καταλληλότητα του προϊόντος ή του λογισμικού που παρέχεται ή συνοδεύει το προϊόν, για συγκεκριμένο σκοπό. Εάν η ισχύουσα νομοθεσία απαγορεύει πλήρως ή μερικώς την παρούσα εξαίρεση, η Sony εξαιρεί ή περιορίζει την εγγύησή της μόνο στη μέγιστη έκταση που επιτρέπει η ισχύουσα νομοθεσία. Οποιαδήποτε εγγύηση η οποία δεν εξαιρείται πλήρως (στο μέτρο που το επιτρέπει ο ισχύων νόμος) θα περιορίζεται στη διάρκεια ισχύς της παρούσας εγγύησης.

Η μοναδική υποχρέωση της Sony σύμφωνα με την παρούσα εγγύηση είναι η επισκευή ή η αντικατάσταση προϊόντων που υπόκεινται στους όρους και συνθήκες της εγγύησης. Η Sony δεν ευθύνεται για οποιαδήποτε απώλεια ή ζημιά που σχετίζεται με τα προϊόντα, το σέρβις, την παρούσα εγγύηση, συμπεριλαμβανομένων των οικονομικών και άυλων απωλειών, του τιμήματος που καταβλήθηκε για την αγορά του προϊόντος, της απώλειας κερδών, εισοδήματος, δεδομένων, απόλαυσης ή χρήσης του προϊόντος ή οποιωνδήποτε συνδεδεμένων προϊόντων – της άμεσης, παρεμπίπτουσας ή επακόλουθης απώλειας ή ζημίας ακόμη και αν αυτή η απώλεια ή ζημία αφορά σε:
- Μειωμένη λειτουργία ή μη λειτουργία του προϊόντος ή συνδεδεμένων προϊόντων λόγω ελαττωμάτων ή μη διαθεσιμότητας κατά την περίοδο που αυτό βρίσκεται στη Sony ή σε μέλος του δικτύου **ASN**, η οποία προκάλεσε διακοπή διαθεσιμότητας του προϊόντος, απώλεια χρόνου χρήστη ή διακοπή της εργασίας.
- Παροχή ανακριβών πληροφοριών που ζητήθηκαν από το προϊόν ή από συνδεδεμένα προϊόντα.
- Ζημιά ή απώλεια λογισμικών προγραμμάτων ή αφαιρούμενων μέσων αποθήκευσης δεδομένων ή
- Μολύνσεις από ιούς ή άλλες αιτίες.

Τα ανωτέρω ισχύουν για απώλειες και ζημιές, που υπόκεινται σε οιοσδήποτε νομικές αρχές δικαίου, συμπεριλαμβανομένης της αμέλειας ή άλλων αδικοπραξιών, αθέτησης σύμβασης, ρητής ή σιωπηρής εγγύησης, και απόλυτης ευθύνης (ακόμη και για θέματα για τα οποία η Sony ή μέλος του δικτύου **ASN** έχει ειδοποιηθεί για τη δυνατότητα πρόκλησης τέτοιων ζημιών).

Στο μέτρο που η ισχύουσα νομοθεσία απαγορεύει ή περιορίζει αυτές τις εξαιρέσεις ευθύνης, η Sony εξαιρεί ή περιορίζει την ευθύνη της μόνο στη μέγιστη έκταση που της επιτρέπει η ισχύουσα νομοθεσία. Για παράδειγμα, μερικά κράτη απαγορεύουν την εξαίρεση ή τον περιορισμό ζημιών που οφείλονται σε αμέλεια, σε βαριά αμέλεια, σε εκ προθέσεως παράπτωμα, σε δόλο και παρόμοιες πράξεις. Σε καμία περίπτωση, η ευθύνη της Sony κατά την παρούσα εγγύηση, δεν υπερβαίνει την τιμή που καταβλήθηκε για την αγορά του προϊόντος, ωστόσο αν η ισχύουσα νομοθεσία επιτρέπει μόνο περιορισμούς ευθυνών υψηλότερου βαθμού, θα ισχύουν οι τελευταίοι.

Τα επιφυλασσόμενα νόμιμα δικαιώματά σας
Ο καταναλωτής έχει έναντι της Sony τα δικαιώματα που απορρέουν από την παρούσα εγγύηση, σύμφωνα με τους όρους που περιέχονται σε αυτήν, χωρίς να παραβλάπτονται τα δικαιώματά του που πηγάζουν από την ισχύουσα εθνική νομοθεσία σχετικά με την πώληση καταναλωτικών προϊόντων. Η παρούσα εγγύηση δεν θίγει τα νόμιμα δικαιώματα που ενδεχομένως να έχετε, ούτε εκείνα που δεν μπορούν να εξαιρεθούν ή να περιοριστούν, ούτε δικαιώματά σας εναντίον των προσώπων από τα οποία αγοράσατε το προϊόν. Η διεκδίκηση οποιωνδήποτε δικαιωμάτων σας εναπόκειται αποκλειστικά σε εσάς.

Sony Hellas A.E.E.
Βασ. Σοφίας 1
151 24 Μαρούσι

Τμήμα Εξυπηρέτησης Πελατών Sony
Τηλ. 801 11 92000
e-mail : cic-greece@eu.sony.com
Version 01.2009