SONY

4-739-216-**54**(1)

Информация за продукта BG
Referenční příručka CZ
Guia de referência PT
Referenčná príručka SK
Ghid de referință RO
Referenčni priročnik SI
Οδηγός αναφοράς GR

Wireless Noise Cancelling Stereo Headset

http://rd1.sony.net/help/mdr/wic600n/h_zz/

©2018 Sony Corporation
Printed in Malaysia
http://www.sony.net/

* 4 7 3 9 2 1 6 5 4 * (1)

WI-C600N

A

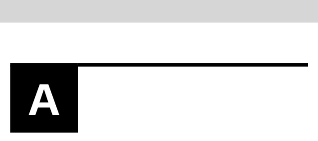

B

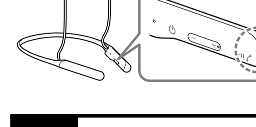

C

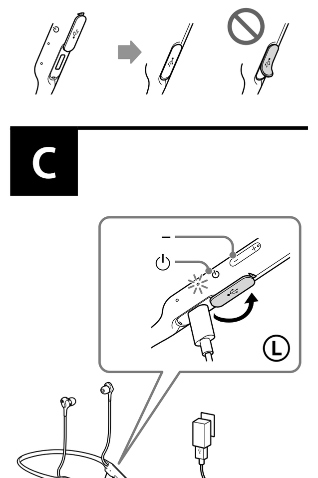

D

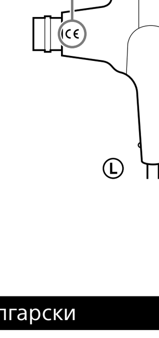

Български

Безжични шумопотискащи стерео слушалки

Не поставяйте уреда в затворено пространство, като например етажерка за книги или вграден шкаф.

Не излагайте батериите (комплекта батерии или поставените батерии) за дълго време на прекомерна топлина, като например слънчева светлина, огън и т.н.

Не подлагайте батериите на условия на екстремно ниска температура, които могат да доведат до прегряване и термична нестабилност.
Не разглобявайте, отваряйте или нарязвайте презареждащата се батерия или батериите.
Не излагайте презареждаща се батерия или батериите на топлина или огън. Избягвайте съхранението под пряка слънчева светлина.
В случай на изтичане от батерията не позволявайте на течността да влезе в контакт с кожата или очите. В случай на контакт измийте засегната област с обилно количество вода и потърсете медицинска помощ.
Презареждащата се батерия и батериите трябва да се зареждат преди употреба. Винаги се позовавайте на инструкциите на производителя или на ръководството към оборудването относно инструкциите за правилно зареждане.
След дълги периоди на съхранение може да е необходимо презареждащата се батерия или батериите да се заредят и разредят няколко пъти, за да се достигне максимална производителност.
Изхвърляйте в съответствие с приложимите разпоредби.

Това оборудване е изпитано и е установено, че съответства на ограниченията, определени в Директивата за EMC, при използване на свързващ кабел с дължина под 3 метра.

Известие за потребителите: информацията по-долу е приложима само за оборудване, продавано в държави, прилагащи директивите на ЕС

Този продукт е произведен от или от името на Sony Corporation.
Вносител в ЕС: Sony Europe B.V.
Запитвания до вносителя или запитвания свързани със съответствието на продуктите съгласно законодателството на Европейския съюз, следва да се отправят към упълномощения представител на производителя Sony Belgium, bijkantoor van Sony Europe B.V., Da Vincilaan 7-D1, 1930 Zaventem, Белгия.

С настоящото, Sony Corporation декларира, че това оборудване е в съответствие с Директива 2014/53/EU. Цялостният текст на ЕС декларацията за съответствие може да се намери на следния интернет адрес:
http://www.compliance.sony.de/

CE

Изхвърляне на използвани батерии и стари електрически и електронни уреди (приложимо в Европейския съюз и други държави със системи за разделно събиране на отпадъците)
Този символ върху продукта, батерията или върху опаковката показва, че продуктът и батерията не трябва да се третират като битов отпадък. При някои батерии този символ се използва в комбинация с означение на химически елемент. Означението на химическия елемент олово (Pb) се добавя, ако батерията съдържа повече от 0,004% олово. Като предадете тези продукти и батерии на правилното място, Вие ще помогнете за предотвратяване на негативните последствия за околната среда и човешкото здраве, които биха възникнали при неправилното изхвърляне. Рециклирането на материалите ще спомогне да се съхранят природните ресурси. За продукти, които от гледна точка на безопасност, правилен начин на действие или цялостна данни изискват батерията да бъде постоянно свързана (вградена), тази батерия трябва да бъде подменяна само от квалифициран сервизен персонал. За да сте сигурни, че вградената батерия ще бъде третирана правилно, предайте старите продукти в събирателен пункт за рециклиране на електрически и електронни уреди. За всички останали батерии, моля, прочетете в упътването как да извадите по безопасен начин батерията от продукта. Предайте я в събирателния пункт за рециклиране на използвани батерии. За подробна информация относно рециклирането на този продукт или батерия можете да се обърнете към местната градска управа, службата за събиране на битови отпадъци или магазина, откъдето сте закупили продукта или батерията.

Валидността на маркировката CE е ограничена само до държавите, в които се прилага законово, главно в страните от ЕИП (Европейското икономическо пространство) и Швейцария.

Високото ниво на звука може да увреди слуха ви.

Не използвайте уреда, докато ходите, шофирате или карате велосипед. Това може да предизвика пътнотранспортни произшествия.

Не използвайте на опасно място, освен ако не се чува околният звук.

Поставете наушниците здраво. В противен случай може да се откачат и да останат в ушите ви, което може да доведе до нараняване или заболяване.

Има опасност от поглъщането на дребни части. След употреба съхранявайте на място, което е извън досега на малки деца.

Уредът не е водоустойчив. Ако в уреда навлязат чужди предмети или вода, това може да предизвика пожар или токов удар. Ако в уреда навлязат чужди предмети или вода, незабавно спрете употребата му и се консултирайте с най-близкия търговски представител на Sony. По-специално, не забравяйте да следвате предпазните мерки, описани по-долу.
– Употреба около мивка и др.
Внимавайте уредът да не падне в мивката или в съда, пълен с вода.
– Употреба при дъжд и сняг или във влажни условия
– Употреба, докато сте потни
Ако докоснете уреда с мокри ръце или го поставите в джоба на влажна дреха, той може да се намокри.

За подробности относно ефекта на контакта с човешкото тяло от мобилния телефон или други безжични устройства, свързани към уреда, вижте ръководството за употреба на безжичното устройство.

Този продукт съдържа магнити, които може да предизвикат смущения при пейсмейкъри, дефибрилатори и програмируеми шънтови клапи или други медицински устройства. Не поставяйте продукта в близост до такива медицински устройства, както и до лицето, което използва което и да било от тези медицински устройства. Ако имате каквито и да било притеснения в тази връзка, се консултирайте с Вашия лекар, преди да използвате продукта.

Този продукт съдържа магнити. Поставянето на магнитни карти в близост до продукта може да окаже влияние върху магнитното поле на картата и да я направи неизползваема.

Бележка за статичното електричество
Статичното електричество, натрупано в тялото, може да причини леко изтръпване в ушите ви. За да намалите ефекта, носете дрехи от естествени материали, които потискат генерирането на статично електричество.

Предупреждения

Относно BLUETOOTH® комуникациите
- Безжичната Bluetooth технология работи в диапазон от около 10 m. Максималното разстояние за комуникация може да варира в зависимост от наличието на препятствия (хора, метални предмети, стени и др.) или от електромагнитната околна среда.
- Bluetooth комуникациите може да не са възможни или да възникне шум или спиране на звука при следните условия:
  – Когато има човек между уреда и Bluetooth устройството. Това може да се подобри, като поставите Bluetooth устройството така, че да е с лице към антената на уреда.
  – Когато има препятствие, като например метален предмет или стена, между уреда и Bluetooth устройството.
  – Когато се използва Wi-Fi устройство или микровълнова фурна или когато в близост до уреда се излъчват микровълни.
  – За разлика от използването в закрити пространства, при използване на открито е ограничено отразяването на сигнала в стени, подове и тавани, поради което силата на звука намалява по-осезаемо в сравнение със закритите помещения.
  – Антената е вградена в уреда, както е показано от пунктираната линия на илюстрацията (фиг. A).
  Чувствителността на Bluetooth комуникациите може да бъде подобрена, като се премахнат всички препятствия между свързаното Bluetooth устройство и антената на уреда.
- Bluetooth и Wi-Fi (IEEE802.11b/g/n) устройствата използват една и съща честота (2,4 GHz). Когато използвате уреда в близост до Wi-Fi устройство, може да възникне електромагнитно смущение, което може да причини шум, спиране на звука или невъзможност за свързване. Ако това се случи, пробвайте да предприемете следните мерки:
  – Установете връзка между уреда и Bluetooth устройството, когато са на поне 10 m разстояние от Wi-Fi устройството.
  – Изключете Wi-Fi устройството, когато използвате уреда на 10 m от него.
  – Поставете уреда и Bluetooth устройството възможно най-близо едно до друго.
- Микровълните, които се излъчват от Bluetooth устройство, може да навредят на работата на електронните медицински устройства. Изключвайте този уред и други Bluetooth устройства на следните места, тъй като те могат да предизвикат злополука:
  – в болници, в близост до седалки с предимство във влакове, на места с наличие на възпламеним газ, в близост до автоматични врати или пожарни аларми.
- Аудио възпроизвеждането на този уред може да се забави спрямо това на предаващото устройство поради характеристиките на безжичната Bluetooth технология. В резултат на това е възможно звукът да не е в синхрон с картината, когато гледате филми или играете игри.
- Този продукт излъчва радиовълни, когато се използва в безжичен режим. Ако се използва в безжичен режим в самолет, да се спазват указанията на екипажа относно допустимата употреба на продукти в безжичен режим.
- Уредът поддържа функции за сигурност, които отговарят на стандарта на Bluetooth, като средство за гарантиране на сигурността по време на комуникация посредством безжичната Bluetooth технология. Въпреки това, в зависимост от конфигурираните настройки и от други фактори, е възможно тази сигурност да не е достатъчна. Внимавайте, когато комуникирате чрез безжичната Bluetooth технология.
- Sony не поема никаква отговорност за щети или загуби в резултат на изтичане на информация по време на използване на Bluetooth комуникации.
- Свързването с всички Bluetooth устройства не може да бъде гарантирано.
  – Bluetooth устройствата, свързани с уреда, трябва да отговарят на стандарта Bluetooth, предписан от Bluetooth SIG, Inc., и да бъдат сертифицирани като съвместими.
  – Дори когато свързано устройство отговаря на стандарта Bluetooth, е възможно да има случаи, когато характеристиките или спецификациите на Bluetooth устройството може да направят невъзможно свързването или да доведат до различни методи за контрол, показване или работа.
  – Когато използвате уреда, за да говорите по телефона без ръце, може да се появи шум в зависимост от свързаното устройство или околната комуникационна среда.
- В зависимост от свързаното устройство стартирането на комуникациите може да отнеме известно време.

Ако звукът често прескача по време на възпроизвеждане
- Ситуацията може да се подобри чрез задаване на режима за качество на звука на "приоритет върху стабилността на връзката". За подробности вижте Помощното ръководство.
- Ситуацията може да се подобри чрез промяна на настройките за качество на безжичното възпроизвеждане или коригиране на режима за безжично възпроизвеждане на SBC на предаващото устройство. За подробности вижте инструкциите за работа, предоставени с предаващото устройство.
- Когато слушате музика от смартфон, ситуацията може да се подобри чрез затваряне на ненужните приложения или рестартиране на смартфона.

Относно използването на приложения за повикване за смартфони и компютри
- Този уред поддържа само нормални входящи обаждания. Приложенията за повикване за смартфони и компютри не се поддържат.

Относно зареждането на уреда
- Този уред може да се зарежда само чрез USB. За зареждане се изискват компютър с USB порт или USB AC адаптер.
- Използвайте само предоставения USB Type-C кабел.
- По време на зареждане уредът не може да бъде включван и функциите за Bluetooth и за потискане на шума не могат да се използват.
- Ако уредът не се използва дълго време, акумулаторната батерия може да се изтощи бързо. Батерията ще може да се зареди качествено след няколко цикъла на пълно изтощаване и зареждане. Когато не използвате уреда дълго време, зареждайте батерията веднъж на всеки шест месеца, за да предотвратите нейното прекомерно изтощаване.
- Ако акумулаторната батерия се изтощава прекалено бързо, трябва да бъде сменена с нова. Свържете се с най-близкия търговец на Sony за смяна на батерията.
- Уверете се, че сте затворили плътно USB Type-C порта след зареждане. Навлизането на пот или вода може да предизвика повреди (фиг. B).

Ако уредът не работи правилно
- Следвайте процедурата по-долу, за да нулирате уреда (фиг. C).
  Натиснете едновременно бутоните ⏻ и –, докато уредът се зарежда. Уредът се нулира. Когато уредът бъде нулиран, информацията за сдвояване в уреда не се изтрива.
- Ако проблемът продължи дори след нулиране на уреда, изпълнете процедурата по-долу, за да инициализирате уреда.
  Отстранете USB Type-C кабела и изключете уреда. Натиснете и задръжте едновременно бутоните ⏻ и ►II за поне 7 секунди. Индикаторът (син) премигва 4 пъти, уредът се инициализира и се нулира до фабричните настройки. Когато уредът бъде инициализиран, цялата информация за сдвояване се изтрива.
- След като уредът бъде инициализиран, е възможно да не се свърже към Вашия iPhone или компютър. Ако това се случи, изтрийте информацията за сдвояването на уреда от Вашия iPhone или компютър и след това ги сдвоете отново.

Относно функцията за потискане на шума
- С вградените си микрофони функцията за потискане на шума долавя външния околен шум (например шума в купето на автомобил или звука на климатика в стаята) и произвежда еднакъв, но потискащ сигнал, който го изолира.
  – Шумопотискащият ефект може да не е ясно изразен в много тиха среда или може да се чува известен шум.
  – Функцията за потискане на шума действа основно при шум с нискочестотен обхват. Въпреки че шумът намалява, той не изчезва напълно.
  – Когато използвате уреда във влак или кола, може да се получи шум в зависимост от пътните условия.
  – Мобилните телефони също могат да причинят интерференция и шум. В такъв случай преместете уреда по-далеч от мобилния телефон.
  – Шумопотискащият ефект може да варира в зависимост от това как носите уреда. Ако това се случи, свалете уреда и го сложете отново.
  – Не покривайте микрофоните на уреда с ръце или с други предмети. Това може да попречи на правилната работа на функцията за потискане на шума или на режима Обкръжаващ звук или да предизвика звуков (виещ) сигнал. Ако това се случи, махнете ръцете си или другите предмети от микрофоните на уреда (фиг. D).

Бележки относно носенето на уреда
- След употреба махнете слушалките бавно.
- Тъй като наушниците плътно прилягат в ушите, принудително им притискане към ушите или бързото им издърпване може да доведе до увреждане на тъпанчетата. Когато поставяте наушниците в ушите си, мембраната може да произведе щракащ звук. Това не е неизправност.

Други бележки
- Не подлагайте уреда на прекомерни удари.
- Bluetooth функцията може да не работи с мобилен телефон в зависимост от условията на сигнала и заобикалящата среда.
- Ако усетите дискомфорт, докато използвате уреда, незабавно спрете да го използвате.
- Наушниците може да се повредят или влошат при дълготрайна употреба и съхранение.
- Ако наушниците се изцапат, отстранете ги от уреда и внимателно ги измийте на ръка, използвайки неутрален почистващ препарат. След почистване внимателно подсушете всяка останала влага.

Почистване на уреда
- Когато външната част на уреда е мръсна, почистете го със суха, мека кърпа. Ако уредът е особено замърсен, натопете кърпа в разреден разтвор на неутрален почистващ препарат и го изцедете добре, преди да избършете. Не използвайте разтворители като разредители, бензоли или алкохоли, тъй като те могат да повредят повърхността.
- Ако имате въпроси или проблеми, касаещи този уред, които не са споменати в това ръководство, консултирайте се с най-близкия търговец на Sony.

> Части за подмяна: Дълги хибридни силиконови наушници
> Консултирайте се най-близкия търговец на Sony за информация относно частите за подмяна.

Спецификации

Безжични шумопотискащи стерео слушалки

Източник на захранване:
Постоянен ток 3,7 V: вградена литиево-йонна акумулаторна батерия
Постоянен ток 5 V: когато зареждате посредством USB
Работна температура:
От 0 °C до 40 °C
Номинална консумация:
1,0 W
Време на използване:
Когато свързвате посредством устройство с Bluetooth
Време за възпроизвеждане на музика: макс. 6,5 часа (NC ON, на режим Обкръжаващ звук), макс. 7,5 часа (NC OFF)
Време на комуникация: макс. 7,5 часа (NC ON, на режим Обкръжаващ звук), макс. 8,5 часа (NC OFF)
Време на режим в готовност: макс. 22 часа (шумопотискане вкл. (NC ON), на режим Обкръжаващ звук), макс. 200 часа (шумопотискане изкл. (NC OFF)
Бележка: възможно е работните часове да са по-кратки в зависимост от кодека и условията на употреба.
Време за зареждане:
Прибл. 2,5 часа
(възможни са около 60 минути време за възпроизвеждане на музика след 15-минутно зареждане.)
Бележка: възможно е зареждането и времето на използване да варират в зависимост от условията на употреба.
Температура на зареждане:
От 5 °C до 35 °C
Маса:
Прибл. 34 г
(главен модул, прибл. 27 g)

Приемник
Тип:
Затворени, динамични
Мембрана:
6 мм

Микрофон
Тип:
Електрет кондензатор
Посока:
Многопосочен
Ефективен честотен диапазон:
50 Hz – 8 000 Hz
Включени артикули:
Безжични шумопотискащи стерео слушалки (1)
USB Type-C™ кабел (USB-A към USB-C™) (прибл. 20 см) (1)
Дълги хибридни силиконови наушници (SS (1 линия) (2), S (2 линии) (2), M (3 линии) (фабрично прикрепени към продукта) (2), L (4 линии) (2))

Спецификации за комуникация

Комуникационна система:
Bluetooth спецификация версия 4.2
Изход:
Bluetooth спецификация клас на мощност 2
Максимален комуникационен обхват:
Зрителна линия прибл. 10 м[1)]
Честотна лента:
2,4 GHz лента (2,4000 GHz – 2,4835 GHz)
Оперативна честота:
Bluetooth: 2 400 MHz – 2 483,5 MHz
NFC: 13,56 MHz
Максимална изходна мощност:
Bluetooth: < 4 dBm
Съвместими Bluetooth профили[2)]:
A2DP (профил за разширено аудио разпространение)
AVRCP (профил за дистанционно управление за аудио/видео)
HFP (профил за свободни ръце)
HSP (профил за слушалки)
Поддържан кодек[3)]:
SBC[4)]
AAC[5)]
Qualcomm® aptX™ audio
Поддържан метод на защита на съдържанието:
SCMS-T
Диапазон на предаване (A2DP):
20 Hz – 20 000 Hz (Честота на дискретизация 44,1 kHz)

1) Действителният диапазон варира в зависимост от фактори като препятствия между устройствата, магнитни полета около микровълнова фурна, статично електричество, чувствителност на приемане, производителност на антената, операционна система, софтуерно приложение и др.
2) Профилите за Bluetooth стандарта посочват целта на Bluetooth комуникациите между устройствата.
3) Кодек: формат на преобразуване и компресия на аудио сигнал
4) Кодек за подобхват
5) Разширено аудио кодиране

Дизайнът и спецификациите подлежат на промяна без предизвестие.

Системни изисквания за зареждане на батерията посредством USB

USB променливотоков адаптер
Наличен в търговската мрежа USB AC адаптер, способен да доставя изходен ток от 0,5 A (500 mA) или повече

Персонален компютър
(Към юли 2018)
Персонален компютър с предварително инсталирана операционна система от допулосочените и USB порт:
Операционни системи:
При използване на Windows
Windows® 10 Home/Windows® 10 Pro
Windows® 8.1/Windows® 8.1 Pro
Windows® 8/Windows® 8 Pro
Windows® 7
Home Basic/Home Premium/Professional/Ultimate

При използване на Mac
macOS (версия 10.10 или по-нова)

Съвместими модели iPhone/iPod

iPhone X
iPhone 8
iPhone 8 Plus
iPhone 7
iPhone 7 Plus
iPhone SE
iPhone 6s
iPhone 6s Plus
iPhone 6
iPhone 6 Plus
iPhone 5s
iPod touch (6-та генерация)
(Към юли 2018)

Търговски марки

- Windows е регистрирана търговска марка или търговска марка на Microsoft Corporation в САЩ и/или други държави.
- Apple, iPhone, iPod, iPod touch, macOS и Mac са търговски марки на Apple Inc., регистрирани в САЩ и други държави.
- Използването на знака Made for Apple означава, че даден аксесоар е проектиран с цел конкретно свързване с продукта(ите) на Apple, посочени на знака, и че е сертифициран от разработчика с цел да отговаря на стандартите за функциониране на Apple. Apple не носи отговорност за работата на това устройство или неговото съответствие със стандартите за безопасност или регулаторните такива.
- Android е търговска марка на Google LLC.
- Словесният знак Bluetooth® и логограмите са регистрирани търговски марки, собственост на Bluetooth SIG, Inc., като всяко използване на такива марки от Sony Corporation се извършва по силата на лиценз.
- Знакът N е търговска марка или регистрирана търговска марка на NFC Forum, Inc. в САЩ и други държави.
- Qualcomm aptX е продукт на Qualcomm Technologies International, Ltd. Qualcomm е търговска марка на Qualcomm Incorporated, регистрирана в САЩ и други държави и използвана с разрешение. aptX е търговска марка на Qualcomm Technologies International, Ltd., регистрирана в САЩ и други държави и използвана с разрешение.
- USB Type-C™ и USB-C™ са търговски марки на USB Implementers Forum.
- Другите търговски марки и търговски имена принадлежат на съответните им собственици.

Česky

Bezdrátová stereofonní sluchátka s potlačením hluku

Neinstalujte spotřebič do stísněných prostor, jako je knihovna nebo vestavěná skříň.

Nevystavujte baterie (modul akumulátoru nebo vložené baterie) nadměrnému horku, například slunečnímu světlu, ohni nebo podobně, po dlouhou dobu.

Nevystavujte baterie extrémně nízkým teplotám, za kterých by mohlo dojít k přehřátí a tepelnému lavinovému jevu.
Sekundární články ani baterie nerozebírejte, neotvírejte ani nedrťte.
Nevystavujte články ani baterie horku či ohni. Neskladujte na přímém slunečním světle.
V případě úniku kapaliny z článku nedopusťte, aby se kapalina dostala do kontaktu s pokožkou nebo s očima. Pokud k takovému kontaktu došlo, omyjte si zasažené místo velkým množstvím vody a vyhledejte lékařskou pomoc.
Sekundární články a baterie je třeba před použitím nabít. Pokyny k řádnému nabíjení naleznete v pokynech výrobce nebo v návodu k vybavení.
Po dlouhodobém skladování je možné, že bude nutné články nebo baterie několikrát nabít a vybít, než dosáhnou maximálního výkonu.
Zajistěte náležitou likvidaci.

Toto zařízení bylo testováno a bylo shledáno, že při použití připojovacího kabelu kratšího než 3 metry zařízení splňuje omezení stanovená v předpisech o elektromagnetické kompatibilitě.

Poznámka pro zákazníky: následující informace se vztahují pouze na vybavení prodávané v zemích, ve kterých platí směrnice EU

Tento výrobek byl vyroben buď přímo nebo v zastoupení společností Sony Corporation.
Dovozce do EU: Sony Europe B.V.
Žádosti týkající se dovozce do EU nebo technických požadavků na výrobky danými směrnicemi Evropské unie je třeba adresovat na zplnomocněného zástupce, kterým je Sony Belgium, bijkantoor van Sony Europe B.V., Da Vincilaan 7-D1, 1930 Zaventem, Belgie.

Sony Corporation tímto prohlašuje, že toto zařízení je v souladu se směrnicí 2014/53/EU.
Úplné znění EU prohlášení o shodě je k dispozici na této internetové adrese:
http://www.compliance.sony.de/

CE

Likvidace nepotřebných baterií a elektrického nebo elektronického zařízení (platí v Evropské unii a dalších státech uplatňujících oddělený systém sběru)
Tento symbol umístěný na výrobku, baterii nebo obalu upozorňuje, že s výrobkem a baterií by se nemělo nakládat jako s běžným domácím odpadem. Symbol, který se nachází na určitých typech baterií, může být kombinován s chemickou značkou. Chemická značka pro olovo (Pb) je přidána, pokud baterie obsahuje více než 0,004 % olova. Správným nakládáním s těmito nepotřebnými výrobky a bateriemi pomůžete zabránit možným negativním dopadům na životní prostředí a lidské zdraví, k nimž by mohlo docházet v případech nevhodného zacházení. Recyklace materiálů pomůže ochránit přírodní zdroje. V případě, že výrobek z důvodů bezpečnosti, funkce nebo uchování dat vyžaduje trvalé spojení s vloženou baterií, je třeba, aby takovouto baterii vyměnil pouze kvalifikovaný personál. K tomu, aby s baterií bylo správně naloženo, předejte výrobky, kterým končí životnost, na příslušné místo určené ke sběru elektrických a elektronických zařízení za účelem jejich recyklace. V případě, že jde o ostatní baterie, nahlédněte do části návodu, která popisuje bezpečné vyjmutí baterie z výrobku. Nepotřebnou baterii odevzdejte k recyklaci na příslušné sběrné místo. Pro podrobnější informace o recyklaci tohoto výrobku či baterie kontaktujte místní obecní úřad, podnik pro likvidaci domovních odpadů nebo prodejnu, ve které jste výrobek nebo baterii zakoupili.

Platnost označení CE je omezena pouze na země, kde je zákonem vynucována, zejména na země EHP (Evropského hospodářského prostoru) a Švýcarsko.

Vysoká hlasitost může ovlivnit váš sluch.

Nepoužívejte jednotku během chůze, řízení nebo jízdy na kole. Mohlo by tak dojít k dopravní nehodě.

Nepoužívejte zařízení na nebezpečném místě, pokud neslyšíte okolní zvuky.

Návleky instalujte pevně. V opačném případě by se mohly odpojit a mohly by vám zůstat v uchu, což by mohlo mít za následek poranění nebo nemoc.

Hrozí nebezpečí spolknutí malých částí. Po použití zařízení uložte na místo mimo dosah malých dětí.

Jednotka není vodotěsná. Pokud do jednotky pronikne voda nebo cizí předměty, může to mít za následek požár nebo úraz elektrickým proudem. Pokud do jednotky pronikne voda nebo cizí předměty, přestaňte ji okamžitě používat a poraďte se s nejbližším prodejcem Sony. Řiďte se zejména následujícími bezpečnostními opatřeními.
– Používání v blízkosti umyvadla apod.
Dávejte pozor, aby vám jednotka neupadla do umyvadla nebo do nádoby naplněné vodou.
– Používání v dešti nebo sněhu či na vlhkých místech
– Používání, když jste zpocení
Pokud se jednotky dotknete mokrýma rukama nebo když jednotku vložíte do kapsy vlhkého oblečení, může se jednotka namočit.

Podrobnosti o vlivu kontaktu mobilního telefonu nebo jiných bezdrátových zařízení připojených k této jednotce s lidským tělem nalezete v návodu k použití daného bezdrátového zařízení.

Tento výrobek obsahuje magnety, které mohou rušit kardiostimulátory, defibrilátory a programovatelné přepínací ventily nebo jiné lékařské přístroje. Neumisťujte tento výrobek do blízkosti těchto lékařských přístrojů ani osob, které tyto lékařské přístroje používají. V případě pochybností se před používáním výrobku poraďte s lékařem.

Tento výrobek obsahuje magnety. Umístění magnetické karty do blízkosti výrobku může změnit magnetické vlastnosti karty a způsobit její nefunkčnost.

Poznámka ke statické elektřině
Statická elektřina nahromaděná v těle může způsobit jemné brnění v uších. Abyste tento efekt omezili, používejte oblečení z přírodních materiálů, které potlačuje tvorbu statické energie.

Bezpečnostní opatření

Komunikace BLUETOOTH®
- Bezdrátová technologie Bluetooth má dosah přibližně 10 m. Maximální vzdálenost pro komunikaci se může lišit v závislosti na přítomnosti překážek (osob, kovových předmětů, stěn apod.) nebo na elektromagnetickém prostředí.
- Za následujících podmínek nemusí být komunikace Bluetooth možná nebo může docházet ke vzniku šumu a k výpadkům zvuku:
  – Když se mezi jednotkou a zařízením Bluetooth nachází osoba. Tuto situaci je možné zlepšit umístěním zařízení Bluetooth tak, aby směřovalo k anténě jednotky.
  – Když se mezi jednotkou a zařízením Bluetooth nachází překážka, například kovový předmět nebo stěna.
  – Když je v blízkosti jednotky v provozu zařízení Wi-Fi nebo mikrovlnná trouba nebo když v její blízkosti dochází k vysílání mikrovlnných vln.
  – V porovnání s použitím v místnosti se při použití venku signál prakticky neodráží od stěn, podlahy a stropu, což má za následek častější výpadky zvuku než při použití v místnosti.
  – Anténa je zabudována do jednotky, jak je naznačeno tečkovanou čárou na obrázku (obr. A). Citlivost komunikace Bluetooth lze vylepšit odstraněním překážek mezi připojeným zařízením Bluetooth a anténou této jednotky.
- Zařízení Bluetooth a Wi-Fi (IEEE802.11b/g/n) využívají tutéž frekvenci (2,4 GHz). Při použití jednotky v blízkosti zařízení Wi-Fi může docházet k elektromagnetickému rušení, které může mít za následek šum, výpadky zvuku nebo nemožnost připojení. Pokud k tomu dojde, zkuste provést následující nápravná opatření:
  – Navažte připojení mezi jednotkou a zařízením Bluetooth, když se nacházejí alespoň 10 m od zařízení Wi-Fi.
  – Vypněte zařízení Wi-Fi při použití jednotky ve vzdálenosti menší než 10 m od zařízení Wi-Fi.
  – Umístěte jednotku a zařízení Bluetooth co nejblíže k sobě.
- Mikrovlny vysílané ze zařízení Bluetooth mohou ovlivnit činnost elektronických lékařských zařízení. Na následujících místech vypněte tuto jednotku a ostatní zařízení Bluetooth, protože by mohlo dojít k nehodě:
  – v nemocnicích, ve vlaku v blízkosti vyhrazených sedadel, na místech s přítomností hořlavého plynu a v blízkosti automatických dveří či požárních alarmů.
- Zvuk přehrávaný na této jednotce může být oproti vysílajícímu zařízení opožděn z důvodu vlastností bezdrátové technologie Bluetooth. Následkem toho nemusí být zvuk při sledování filmů nebo hraní her synchronizován s obrazem.
- Tento výrobek při používání v bezdrátovém režimu vysílá rádiové vlny.
  Při používání výrobku v bezdrátovém režimu na palubě letadla se řiďte pokyny posádky ohledně přípustného používání zařízení v bezdrátovém režimu.
- Tato jednotka podporuje bezpečnostní funkce, které jsou v souladu se standardem Bluetooth, pro zajištění bezpečnosti při komunikaci pomocí bezdrátové technologie Bluetooth. V závislosti na nakonfigurovaných nastaveních a dalších faktorech však nemusí být toto zabezpečení dostatečné. Při komunikaci pomocí bezdrátové technologie Bluetooth buďte opatrní.
- Společnost Sony nenese zodpovědnost za škody ani ztráty způsobené únikem informací, ke kterému dojde při používání komunikace Bluetooth.
- Připojení se všemi zařízeními Bluetooth nemůže být zaručeno.
  – Zařízení Bluetooth připojená k jednotce musí splňovat standard Bluetooth předepsaný organizací Bluetooth SIG, Inc., a musí být certifikována jako vyhovující.
  – I když připojené zařízení odpovídá standardu Bluetooth, mohou nastat případy, kdy není možné připojit zařízení Bluetooth kvůli jeho vlastnostem nebo specifikacím nebo kdy se kvůli nim liší způsob ovládání, zobrazení nebo používání.
  – Při hands-free telefonování pomocí jednotky se může v závislosti na připojeném zařízení nebo prostředí komunikace ozývat šum.
- V závislosti na připojovaném zařízení může zahájení komunikace nějakou dobu trvat.

Pokud zvuk během přehrávání často přeskakuje
- Situace se může zlepšit, pokud nastavíte režim kvality zvuku na „priorita stabilního připojení". Podrobnosti naleznete v Uživatelské příručce.
- Situace se může zlepšit, pokud změníte nastavení kvality bezdrátového přehrávání nebo opravíte režim bezdrátového přehrávání na vysílajícím zařízení na SBC. Podrobnosti naleznete v návodu k použití dodaném s vysílajícím zařízením.
- Při poslechu hudby z chytrého telefonu se může situace zlepšit, když zavřete nepotřebné aplikace nebo restartujete chytrý telefon.

Využívání aplikací pro volání určených pro chytré telefony a počítače
- Tato jednotka podporuje pouze běžné příchozí hovory. Aplikace pro volání určené pro chytré telefony a počítače nejsou podporovány.

Nabíjení jednotky
- Tuto jednotku je možné nabíjet pouze pomocí USB. K nabíjení je zapotřebí počítač s portem USB nebo se síťovým adaptérem USB.
- Použijte dodaný kabel USB Type-C.
- Při nabíjení není možné zapnout jednotku, používat funkci Bluetooth ani funkce potlačení hluku.
- Pokud jednotku nebudete po dlouhou dobu používat, může se nabíjecí akumulátor rychle vybít. Akumulátor bude opět možné plně nabít, když jej několikrát vybijete a nabijete. Abyste při dlouhodobém skladování jednotky zabránili nadměrnému vybití akumulátoru, nabijte jej jednou za šest měsíců.
- Pokud se nabíjecí akumulátor vybíjí extrémně rychle, vyměňte jej za nový. S žádostí o výměnu akumulátoru se obraťte na nejbližšího prodejce Sony.
- Po dokončení nabíjení nezapomeňte řádně zavřít kryt portu USB Type-C. Pot nebo voda mohou způsobit poškození (obr. B).

Pokud jednotka nefunguje správně
- Resetujte jednotku níže uvedeným postupem (obr. C).
  Zatímco se jednotka nabíjí, stiskněte současně tlačítka ⏻ a –. Jednotka se resetuje. Resetováním jednotky nedojde k vymazání informací o párování.
- Pokud problém přetrvává i po resetování jednotky, inicializujte jednotku níže uvedeným postupem.
  Odpojte kabel USB Type-C a vypněte jednotku. Stiskněte současně tlačítka ⏻ a ►II a podržte je stisknutá po dobu alespoň 7 sekund. Kontrolka (modrá) zabliká 4krát, jednotka se inicializuje a obnoví se tovární nastavení. Když se jednotka inicializuje, budou vymazány všechny informace o párování.
- Po inicializaci jednotky je možné, že nebudete moci připojit iPhone nebo počítač. Pokud k tomu dojde, vymažte ze zařízení iPhone nebo z počítače informace o párování s jednotkou a potom zařízení znovu spárujte.

Funkce potlačení hluku
- Funkce potlačení hluku rozpoznává okolní hluk (například hluk uvnitř vozidla nebo zvuk klimatizace v místnosti) pomocí integrovaných mikrofonů a vytváří stejný, ale obrácený zvuk, který okolní zvuk vyruší.
  – Účinek funkce potlačení hluku nemusí být výrazný ve velice tichém prostředí, případně se může ozývat nějaký hluk.
  – Funkce potlačení hluku funguje převážně na hluk o nízkém kmitočtu. I když dojde k omezení hluku, není hluk zcela odstraněn.
  – Když budete jednotku používat ve vlaku nebo v autě, může se ozývat hluk v závislosti na podmínkách na ulici.
  – Mobilní telefony mohou vytvářet rušení a hluk. Pokud k tomu dojde, umístěte jednotku dále od mobilního telefonu.
  – Účinek potlačení hluku se může lišit v závislosti na způsobu nošení jednotky. Pokud k tomu dojde, sundejte si jednotku a znovu si ji nasaďte.
  – Nezakrývejte mikrofony jednotky rukama ani jinými předměty. Funkce potlačení hluku nebo režim okolního zvuku by tak nemusely správně fungovat nebo by se mohlo ozývat pípání (kvílení). Pokud k tomu dojde, dejte ruce nebo jiný předmět z mikrofonů jednotky (obr. D).

Poznámky k nošení jednotky
- Po použití vyjímejte sluchátka pomalu.
- Protože návleky sedí pevně v uších, jejich natlačení silou do uší nebo rychlé sejmutí může způsobit poškození bubínku.
  Při vkládání návleků do uší může membrána reproduktoru cvakat. Nejedná se o závadu.

Další poznámky
- Nevystavujte jednotku nadměrným nárazům.
- Funkce Bluetooth nemusí fungovat s mobilním telefonem v závislosti na podmínkách signálu a okolním prostředí.
- Pokud při používání jednotky začnete pociťovat nepříjemné pocity, okamžitě ji přestaňte používat.
- Dlouhodobé používání nebo skladování může způsobit poškození nebo zhoršení kvality návleků.
- Pokud se návleky zašpiní, sejměte je z jednotky a jemně je ručně omyjte pomocí neutrálního mycího prostředku. Po čištění důkladně otřete veškerou vlhkost.

Čištění jednotky
- Když je vnější povrch jednotky zašpiněný, otřete jej dočista měkkým suchým hadříkem. Pokud je jednotka výrazně znečištěná, namočte hadřík do mírného roztoku neutrálního mycího prostředku a před otíráním jej důkladně vyždímejte. Nepoužívejte rozpouštědla, jako je ředidlo, benzen nebo alkohol, mohlo by dojít k poškození povrchu.
- Pokud budete mít dotazy nebo problémy týkající se této jednotky, které nejsou v tomto návodu popsány, obraťte se na nejbližšího prodejce Sony.

> Náhradní díly: Dlouhé návleky sluchátek z hybridní silikonové gumy
> Informace o náhradních dílech si vyžádejte u nejbližšího prodejce Sony.

Technické údaje

Bezdrátová stereofonní sluchátka s potlačením hluku

Zdroj napájení:
DC 3,7 V: vestavěná lithium-iontová dobíjecí baterie
DC 5 V: při nabíjení pomocí USB
Provozní teplota:
0 °C až 40 °C
Jmenovitý příkon:
1,0 W
Doba použití (h):
Při připojení přes zařízení Bluetooth
Doba pro přehrávání hudby: max. 6,5 hodin (funkce NC zapnuta, režim okolního zvuku), max. 7,5 hodin (funkce NC vypnuta)
Doba komunikace: max. 7,5 hodin (funkce NC zapnuta, režim okolního zvuku), max. 8,5 hodin (funkce NC vypnuta)
Doba v pohotovostním režimu: max. 22 hodin (funkce NC zapnuta, režim okolního zvuku), max. 200 hodin (funkce NC vypnuta)
Poznámka: Doba použití může být v závislosti na kodeku a způsobu použití kratší.
Doba nabíjení:
Přibl. 2,5 hodin
(Po 15 minutách nabíjení je možné přehrávat hudbu asi 60 minut.)
Poznámka: Doba nabíjení a použití se mohou lišit v závislosti na způsobu použití.
Teplota nabíjení:
5 °C až 35 °C
Hmotnost:
Přibl. 34 g
(hlavní jednotka přibl. 27 g)

Přijímač
Typ:
zavřená, dynamická
Měnič:
6 mm

Mikrofon
Typ:
Elektretový kondenzátorový
Směrovost:
Všesměrový
Efektivní frekvenční rozsah:
50 Hz – 8 000 Hz
Balení obsahuje následující položky:
Bezdrátová stereofonní sluchátka s potlačením hluku (1)
Kabel USB Type-C™ (USB-A na USB-C™) (přibl. 20 cm) (1)
Dlouhé návleky sluchátek z hybridní silikonové gumy (SS (1 linka) (2), S (2 linky) (2), M (3 linky) (nasazené na jednotku v továrně) (2), L (4 linky) (2))

Technické údaje komunikace

Komunikační systém:
Bluetooth verze 4.2
Výkon:
Výkonová třída Bluetooth 2
Maximální komunikační rozsah:
Bez překážek, přibl. 10 m[1)]
Frekvenční pásmo:
Pásmo 2,4 GHz (2,4000 GHz – 2,4835 GHz)
Provozní frekvence:
Bluetooth: 2 400 MHz – 2 483,5 MHz
NFC: 13,56 MHz
Maximální výstupní výkon:
Bluetooth: < 4 dBm
Kompatibilní profily Bluetooth[2)]:
A2DP (Advanced Audio Distribution Profile)
AVRCP (Audio Video Remote Control Profile)
HFP (Hands-free Profile)
HSP (Headset Profile)
Podporovaný kodek[3)]:
SBC[4)]
AAC[5)]
Qualcomm® aptX™ audio
Podporovaná metoda ochrany obsahu:
SCMS-T
Přenosový rozsah (A2DP):
20 Hz – 20 000 Hz (vzorkovací frekvence 44,1 kHz)

1) Skutečný rozsah se bude lišit v závislosti na překážkách mezi zařízeními, magnetických polích v okolí mikrovlnné trouby, statické elektřině, citlivosti příjmu, výkonu antény, operačním systému, softwarové aplikaci atd.
2) Standardní profily Bluetooth naznačují účel komunikace přes Bluetooth mezi zařízeními.
3) Kodek: formát komprese a převodu zvukového signálu
4) Kodek SBC (Subband Codec)
5) Formát AAC (Advanced Audio Coding)

Provedení a technické údaje se mohou bez upozornění změnit.

Systémové požadavky pro nabíjení baterie pomocí USB

Napájecí adaptér USB
Běžně prodávaný síťový adaptér USB schopný dodávat výstupní proud 0,5 A (500 mA) nebo více

Osobní počítač
(od července 2018)
Osobní počítač, ve kterém je nainstalován kterýkoli z následujících operačních systémů a který má port USB:
Operační systémy:
Při použití systému Windows
Windows® 10 Home / Windows® 10 Pro
Windows® 8.1 / Windows® 8.1 Pro
Windows® 8 / Windows® 8 Pro
Windows® 7
Home Basic / Home Premium / Professional / Ultimate

Při použití systému Mac
macOS (verze 10.10 nebo novější)

Kompatibilní modely iPhone/iPod

iPhone X
iPhone 8
iPhone 8 Plus
iPhone 7
iPhone 7 Plus
iPhone SE
iPhone 6s
iPhone 6s Plus
iPhone 6
iPhone 6 Plus
iPhone 5s
iPod touch (6. generace)
(od července 2018)

Ochranné známky

- Windows je registrovaná ochranná známka nebo ochranná známka společnosti Microsoft Corporation ve Spojených státech a/nebo v dalších zemích.
- Apple, iPhone, iPod, iPod touch, macOS a Mac jsou ochranné známky společnosti Apple Inc. registrované v USA a dalších státech.
- Použití známky Made for Apple znamená, že příslušenství je určeno k připojení k výrobkům značky Apple označeným ve známce a že vývojář certifikací zaručuje splnění výkonnostních standardů značky Apple. Společnost Apple není odpovědná za provoz tohoto zařízení ani za splnění bezpečnostních a zákonných standardů tímto zařízením.
- Android je ochranná známka společnosti Google LLC.
- Slovní značka a loga Bluetooth® jsou registrované ochranné známky vlastněné organizací Bluetooth SIG, Inc., a veškeré využití takových značek společností Sony Corporation probíhá na základě licence.
- N-Mark je registrovaná ochranná známka nebo ochranná známka společnosti NFC Forum, Inc., ve Spojených státech a v dalších zemích.
- Qualcomm aptX je produkt společnosti Qualcomm Technologies International, Ltd. Qualcomm je ochranná známka společnosti Qualcomm Incorporated registrovaná ve Spojených státech a v dalších zemích a použitá na základě svolení. aptX je ochranná známka společnosti Qualcomm Technologies International, Ltd. registrovaná ve Spojených státech a v dalších zemích a použitá na základě svolení.
- USB Type-C™ a USB-C™ jsou ochranné známky skupiny USB Implementers Forum.
- Ostatní ochranné známky a obchodní názvy jsou majetkem příslušných vlastníků.

Português

Auscultadores estéreo de cancelamento do ruído sem fios

Não instale o aparelho num local confinado como, por exemplo, uma estante ou um armário embutido.

Não exponha as baterias (bateria ou baterias instaladas) a calor excessivo como, por exemplo, luz solar, fogo ou outra fonte de calor durante um longo período de tempo.

Não sujeite as baterias a temperaturas extremamente baixas que possam resultar em sobreaquecimento e aquecimento cíclico em cadeia.
Não desmonte, abra nem destrua pilhas secundárias ou baterias.
Não exponha as pilhas ou as baterias ao calor ou ao fogo. Evite armazenar sob luz solar direta.
Se ocorrerem fugas das pilhas, não permita que o líquido entre em contacto com a pele ou os olhos. Em caso de contacto, lave a área afetada com água em abundância e consulte um médico.
As pilhas secundárias e baterias devem ser carregadas antes da utilização. Consulte sempre as instruções do fabricante ou o manual do equipamento para obter as instruções de carregamento adequadas.
Após longos períodos de armazenamento, poderá ser necessário carregar e descarregar as pilhas ou baterias várias vezes para obter o máximo desempenho.
Elimine de forma adequada.

Este equipamento foi testado e demonstrou que cumpre os limites definidos nos regulamentos de Compatibilidade Eletromagnética (CEM) quando utilizado com um cabo de ligação com comprimento inferior a 3 metros.

Aviso para clientes: as informações seguintes só se aplicam a equipamentos vendidos em países sujeitos às diretivas da UE

Este produto foi fabricado por ou em nome da Sony Corporation.
Importador na UE: Sony Europe B.V.
Questões ao importador na UE ou relacionadas com a conformidade do produto na Europa devem ser enviadas ao representante autorizado do fabricante, Sony Belgium, bijkantoor van Sony Europe B.V., Da Vincilaan 7-D1, 1930 Zaventem, Bélgica.

O(a) abaixo assinado(a) Sony Corporation declara que o presente equipamento está em conformidade com a Diretiva 2014/53/UE.
O texto integral da declaração de conformidade está disponível no seguinte endereço de Internet:
http://www.compliance.sony.de/

CE

Tratamento de pilhas, baterias e equipamentos elétricos e eletrónicos no final da sua vida útil (aplicável na União Europeia e em países com sistemas de recolha seletiva de resíduos)
Este símbolo, colocado no produto, na pilha ou bateria ou na embalagem, indica que o produto e a pilha ou bateria não devem ser tratados como resíduos urbanos indiferenciados. Em determinadas pilhas e baterias, este símbolo pode ser utilizado em combinação com um símbolo químico. O símbolo químico para chumbo (Pb) é adicionado se a pilha ou bateria contiver mais de 0,004% de chumbo. Ao garantir uma eliminação adequada destes produtos e destas pilhas ou baterias, irá ajudar a evitar potenciais consequências negativas para o meio ambiente e para a saúde pública que poderiam ser provocadas por um tratamento incorreto destes resíduos. A reciclagem dos materiais contribuirá para a conservação dos recursos naturais. Se, por motivos de segurança, desempenho ou proteção de dados, os produtos necessitarem de uma ligação permanente a uma pilha ou bateria integrada, esta só deve ser substituída por profissionais qualificados. Acabado o período de vida útil dos produtos, coloque-os num ponto de recolha de produtos elétricos/eletrónicos de forma a garantir o tratamento adequado dos produtos e da pilha ou bateria integrada. Para todas as outras pilhas ou baterias, consulte as instruções do produto sobre a remoção da mesma. Deposite a pilha ou bateria num ponto de recolha destinado à reciclagem de resíduos de pilhas e baterias. Para informações mais detalhadas sobre a reciclagem deste produto ou desta pilha ou bateria, contacte o município onde reside, os serviços de recolha de resíduos da sua área ou a loja onde adquiriu o produto ou a pilha ou bateria.

A validade das marcas CE está limitada aos países em que for imposta por lei, sobretudo nos países do EEE (Espaço Económico Europeu) e Suíça.

O volume elevado pode afetar a sua audição.

Não utilize a unidade enquanto estiver a caminhar, a conduzir ou a andar de bicicleta. Se o fizer, pode causar acidentes na estrada.

Não utilize num local perigoso, exceto se conseguir ouvir o som circundante.

Instale os auriculares firmemente. Caso contrário, eles podem-se soltar e ficar dentro dos seus ouvidos, provocando lesões ou doenças.

Há o risco de as peças pequenas poderem ser engolidas. Depois de utilizar, guarde num local fora do alcance de crianças pequenas.

A unidade não é à prova de água. Se água ou objetos estranhos entrarem na unidade, pode ocorrer um incêndio ou choque elétrico. Se água ou um objeto estranho entrar na unidade, pare de imediato a sua utilização e contacte o agente Sony mais próximo. Em particular, siga sempre as precauções abaixo apresentadas.
– Utilização junto de um lavatório, etc.
Tenha cuidado para que a unidade não caia num lavatório ou num recipiente cheio de água.
– Utilização à chuva ou na neve ou em locais húmidos
– Utilização enquanto estiver transpirado
Se tocar na unidade com as mãos molhadas ou se colocar a unidade no bolso de uma peça de roupa molhada, a unidade pode ficar molhada.

Para obter mais informações sobre o efeito do contacto do corpo humano com o telemóvel ou outros dispositivos sem fios ligados à unidade, consulte o manual de instruções do dispositivo sem fios.

Este produto tem ímanes que podem interferir com pacemakers, desfibriladores, válvulas de shunt programáveis ou outros dispositivos médicos. Não coloque este produto perto destes dispositivos médicos nem da pessoa que os utiliza. Se tiver alguma dúvida, consulte o seu médico antes de utilizar este produto.

Este produto tem ímanes. A colocação de cartões com ímanes nas proximidades do produto pode afetar o magnetismo do cartão e inutilizá-lo.

Nota sobre eletricidade estática
A eletricidade estática acumulada no corpo pode provocar um ligeiro formigueiro nos ouvidos. Para reduzir o efeito, utilize roupas feitas com materiais naturais que suprimam a geração de eletricidade estática.

Precauções

Notas sobre as comunicações por BLUETOOTH®
- A tecnologia sem fios Bluetooth funciona num alcance de cerca de 10 m. A distância máxima de comunicação poderá variar, dependendo da presença de obstáculos (pessoas, objetos metálicos, paredes, etc.) ou do ambiente eletromagnético.
- As comunicações por Bluetooth poderão não ser possíveis ou poderá ocorrer ruído ou falha do áudio nas seguintes condições:
  – Quando estiver uma pessoa entre a unidade e o dispositivo Bluetooth. Esta situação poderá ser melhorada se colocar o dispositivo Bluetooth de frente para a antena da unidade.
  – Quando existir um obstáculo como, por exemplo, um objeto metálico ou uma parede, entre a unidade e o dispositivo Bluetooth.
  – Quando existir um dispositivo Wi-Fi, forno de micro-ondas ou outro dispositivo a emitir micro-ondas perto da unidade.
  – Comparativamente à utilização em interiores, a utilização em exteriores está pouco sujeita a reflexão do sinal proveniente de paredes, pavimentos e tetos, o que resulta na ocorrência da quebra de áudio mais frequentemente do que na utilização em interiores.
  – A antena está incorporada na unidade conforme ilustrado pela linha tracejada na imagem (Fig. A). A sensibilidade das comunicações por Bluetooth pode ser melhorada se forem removidos todos os obstáculos entre o dispositivo Bluetooth ligado e a antena desta unidade.
- Os dispositivos Bluetooth e Wi-Fi (IEEE802.11b/g/n) utilizam a mesma frequência (2,4 GHz). Ao utilizar a unidade perto de um dispositivo Wi-Fi, poderá ocorrer interferência eletromagnética resultando em ruído, falha do áudio ou impossibilidade de estabelecer ligação. Neste caso, tente efetuar as seguintes ações:
  – Estabeleça uma ligação entre a unidade e o dispositivo Bluetooth quando estiverem a, pelo menos, uma distância de 10 m do dispositivo Wi-Fi.
  – Desligue o dispositivo Wi-Fi quando utilizar a unidade a uma distância até 10 m do dispositivo Wi-Fi.
  – Posicione a unidade e o dispositivo Bluetooth o mais próximo possível um do outro.
- As micro-ondas emitidas por um dispositivo Bluetooth poderão afetar o funcionamento de dispositivos médicos eletrónicos. Desligue esta unidade e outros dispositivos Bluetooth nos locais a seguir apresentados, uma vez que poderão provocar acidentes:
  – Em hospitais, próximo de lugares prioritários em comboios, locais onde haja gás inflamável, perto de portas automáticas ou perto de alarmes de incêndio.
- A reprodução de áudio nesta unidade poderá apresentar algum atraso relativamente à do dispositivo de transmissão. Tal acontece devido às características da tecnologia sem fios Bluetooth. Consequentemente, o som poderá não estar sincronizado com a imagem durante a visualização de filmes ou em jogos.
- Este produto emite ondas de rádio quando utilizado no modo sem fios.
  Quando utilizado no modo sem fios num avião, siga as indicações da tripulação relativamente à utilização de produtos no modo sem fios.
- A unidade suporta funções de segurança que são compatíveis com a norma Bluetooth. Estas funcionam como um meio para garantir a segurança durante a comunicação utilizando a tecnologia sem fios Bluetooth. No entanto, dependendo das definições configuradas e de outros fatores, esta segurança poderá não ser suficiente. Tenha cuidado quando comunicar através da tecnologia sem fios Bluetooth.
- A Sony não assumirá a responsabilidade por quaisquer danos ou perdas resultantes de fugas de informação aquando da utilização de ligações Bluetooth.
- A ligação com todos os dispositivos Bluetooth não pode ser garantida.
  – Os dispositivos Bluetooth ligados à unidade têm de cumprir a norma Bluetooth prescrita pela Bluetooth SIG, Inc. e a sua conformidade tem de estar certificada.
  – Mesmo quando um dispositivo ligado está em conformidade com a norma Bluetooth, poderão existir situações em que as características ou especificações do dispositivo Bluetooth impossibilitam-no de efetuar a ligação ou resultam em métodos de controlo, visualização ou operação diferentes.
  – Ao utilizar a unidade para efetuar chamadas telefónicas no modo mãos-livres, poderá ocorrer ruído dependendo do dispositivo ligado ou do ambiente da comunicação.
- Dependendo do dispositivo a ser ligado, poderá ser necessário algum tempo para iniciar as comunicações.

Se o som falhar frequentemente durante a reprodução
- A situação poderá ser melhorada se definir o modo de qualidade de som para "prioridade à ligação estável". Para obter mais informações, consulte o Guia de ajuda.
- A situação poderá ser melhorada se alterar as definições de qualidade de reprodução sem fios ou se corrigir o modo de reprodução sem fios para SBC no dispositivo transmissor. Para obter mais informações, consulte o manual de instruções fornecido com o dispositivo transmissor.
- Ao ouvir música a partir de um smartphone, a situação poderá ser melhorada se fechar as aplicações desnecessárias ou se reiniciar o smartphone.

Notas sobre a utilização de aplicações de chamadas para smartphones e computadores
- Esta unidade suporta apenas as chamadas recebidas normais. As aplicações de chamadas para smartphones e computadores não são suportadas.

Notas sobre o carregamento da unidade
- Esta unidade só pode ser carregada através de dispositivos USB. Para carregar, é necessário um computador com uma porta USB ou um transformador de CA USB.
- Certifique-se de que utiliza o cabo USB Type-C fornecido.
- Quando estiver a carregar, a unidade não pode ser ligada e as funções Bluetooth e de cancelamento de ruído não podem ser utilizadas.
- Se a unidade não for utilizada durante um longo período de tempo, a bateria recarregável poderá esgotar-se rapidamente. A bateria recuperará a capacidade de carga depois de ser descarregada e carregada várias vezes. Ao armazenar a unidade durante um longo período de tempo, carregue a bateria uma vez a cada 6 meses para evitar a descarga excessiva.
- Se a carga da bateria recarregável se esgotar muito rapidamente, deve ser substituída por uma nova. Contacte o agente Sony mais próximo para obter uma bateria de substituição.
- Certifique-se de que fecha em segurança a tampa da porta USB Type-C depois do carregamento. A transpiração ou a água podem causar danos (Fig. B).

Se a unidade não funcionar corretamente
- Siga o procedimento abaixo para repor a unidade (Fig. C).
  Prima simultaneamente os botões ⏻ e – enquanto a unidade estiver a carregar. A unidade é reposta. Quando a unidade for reposta, as informações de emparelhamento da unidade não são apagadas.
- Se o problema persistir mesmo depois de a unidade ser reposta, efetue o procedimento abaixo para inicializar a unidade.
  Retire o cabo USB Type-C e desligue a unidade. Prima sem soltar e em simultâneo os botões ⏻ e ►II durante, pelo menos, 7 segundos. O indicador (azul) pisca 4 vezes e a unidade é inicializada e reposta para as definições de fábrica. Quando a unidade é inicializada, todas as informações de emparelhamento são apagadas.
- Depois de a unidade ser inicializada, poderá não ligar ao iPhone ou ao computador. Se assim for, apague as informações de emparelhamento da unidade a partir do iPhone ou do computador e, em seguida, efetue novamente o emparelhamento.

Notas sobre a função de cancelamento de ruído
- A função de cancelamento de ruído deteta o ruído ambiente externo (como o ruído no interior de um veículo ou o som do ar condicionado dentro de uma sala) com microfones integrados e produz um som igual-mas-oposto que cancela o ruído ambiente.
  – O efeito de cancelamento de ruído poderá não ser evidente num ambiente muito silencioso ou poderá ouvir-se algum ruído.
  – A função de cancelamento de ruído funciona principalmente para ruído numa banda de baixa frequência. Embora o ruído seja reduzido, não é completamente cancelado.
  – Quando utiliza a unidade num comboio ou automóvel, poderá ocorrer ruído em função das condições ambientais.
  – Os telemóveis poderão causar interferência e ruído. Se assim for, afaste mais a unidade do telemóvel.
  – O efeito de cancelamento de ruído poderá variar dependendo da forma como utilizar a unidade. Neste caso, retire a unidade e volte a colocá-la.
  – Não cubra os microfones da unidade com as mãos ou com outros objetos. Se o fizer, poderá impedir que a função de cancelamento de ruído ou o Modo som ambiente funcionem corretamente, ou poderá ser emitido um som (silvo). Neste caso, retire as mãos ou o outro objeto dos microfones da unidade (Fig. D).

Notas sobre a utilização da unidade
- Após a utilização, retire os auscultadores lentamente.
- Uma vez que os auriculares ficam bastante justos nos ouvidos quando são colocados, exercer pressão forte ou puxá-los rapidamente poderá resultar em lesões nos tímpanos.
  Ao colocar os auriculares nos ouvidos, poderá causar estalidos na caixa acústica. Isto não significa uma avaria.

Notas adicionais
- Não submeta a unidade a impactos excessivos.
- A função Bluetooth poderá não funcionar com um telemóvel, dependendo das condições do sinal e do ambiente circundante.
- Se sentir algum desconforto durante a utilização da unidade, pare imediatamente de a utilizar.
- Os auriculares podem sofrer danos ou deterioração se forem utilizados ou armazenados durante um longo período de tempo.
- Se os auriculares ficarem sujos, retire-os da unidade e lave-os cuidadosamente à mão, utilizando um detergente neutro. Após a limpeza, seque qualquer vestígio de humidade.

Limpar a unidade
- Quando o exterior da unidade estiver sujo, limpe-o com um pano seco e macio. Se a unidade estiver particularmente suja, molhe um pano com uma solução de detergente neutro e torça-o bem antes de limpar. Não utilize solventes como diluente, benzina ou álcool, pois estes produtos podem danificar a superfície.
- Se tiver dúvidas ou problemas relativos a esta unidade que não sejam referidos neste manual, consulte o agente Sony mais próximo.

> Peças de substituição: Auriculares em borracha de silicone híbrido longos
> Consulte o agente Sony mais próximo para obter informações sobre as peças de substituição.

Especificações

Auscultadores estéreo de cancelamento do ruído sem fios

Fonte de alimentação:
3,7 V CC: Bateria recarregável de iões de lítio incorporada
5 V CC: Quando carregados através de USB
Temperatura de funcionamento:
0 °C a 40 °C
Consumo de energia nominal:
1,0 W
Horas de utilização:
Com ligação através do dispositivo Bluetooth
Tempo de reprodução de música: máx. de 6,5 horas (NC ligado, Modo som ambiente), máx. de 7,5 horas (NC desligado)
Tempo de comunicação: máx. de 7,5 horas (NC ligado, Modo som ambiente), máx. de 8,5 horas (NC desligado)
Tempo de suspensão: máx. de 22 horas (NC ligado, Modo som ambiente), máx. de 200 horas (NC desligado)
Nota: o número de horas de utilização pode ser inferior, dependendo do Codec e das condições de utilização.
Tempo de carregamento:
Aprox. 2,5 horas
(Após 15 minutos de carregamento, é possível reproduzir música durante aproximadamente 60 minutos.)
Nota: os tempos de carregamento e utilização dependem das condições de utilização.
Temperatura de carregamento:
5 °C a 35 °C
Massa:
Aprox. 34 g
(unidade principal, aprox. 27 g)

Recetor
Tipo:
Fechado, dinâmico
Unidade acionadora:
6 mm

Microfone
Tipo:
Condensador de eletreto
Diretividade:
Omnidirecional
Gama de frequências efetiva:
50 Hz - 8.000 Hz
Itens incluídos:
Auscultadores estéreo de cancelamento do ruído sem fios (1)
Cabo USB Type-C™ (USB-A para USB-C™) (aprox. 20 cm) (1)
Auriculares em borracha de silicone híbrido longos (SS (1 linha) (2), S (2 linhas) (2), M (3 linhas) (instalados de fábrica na unidade) (2), L (4 linhas) (2))

Especificação da comunicação

Sistema de comunicação:
Versão 4.2 da especificação de Bluetooth
Emissão:
Classe de potência 2 da especificação de Bluetooth
Alcance de comunicação máximo:
Aprox. 10 m em linha de visão[1)]
Banda de frequências:
Banda de 2,4 GHz (2,4000 GHz - 2,4835 GHz)
Frequência de funcionamento:
Bluetooth: 2.400 MHz - 2.483,5 MHz
NFC: 13,56 MHz
Potência de emissão máxima:
Bluetooth: < 4 dBm
Perfis Bluetooth compatíveis[2)]:
A2DP (perfil de distribuição de áudio avançado)
AVRCP (perfil de controlo remoto de áudio e vídeo)
HFP (perfil mãos-livres)
HSP (perfil de auscultadores)
Codec suportado[3)]:
SBC[4)]
AAC[5)]
Qualcomm® aptX™ audio
Método de proteção de conteúdos suportado:
SCMS-T
Intervalo de transmissão (A2DP):
20 Hz - 20.000 Hz (frequência de amostragem de 44,1 kHz)

1) A gama real depende de vários fatores, como obstáculos entre os dispositivos, campos magnéticos em torno de um forno micro-ondas, eletricidade estática, sensibilidade da receção, desempenho da antena, sistema operativo, aplicação de software, etc.
2) Os perfis standard de Bluetooth indicam a finalidade das comunicações entre os dispositivos através de Bluetooth.
3) Codec: formato de conversão e compressão do sinal de áudio
4) Codec de sub-banda
5) Codificação de áudio avançada

O desenho e as especificações estão sujeitos a alteração sem aviso prévio.

Requisitos de sistema para carregar a bateria através de USB

Transformador de CA USB
Um transformador de CA USB comercialmente disponível, capaz de fornecer uma corrente de saída de 0,5 A (500 mA) ou superior

Computador pessoal
(Desde julho de 2018)
Computador pessoal com algum dos seguintes sistemas operativos pré-instalado e uma porta USB:
Sistemas operativos:
Quando utilizar Windows
Windows® 10 Home / Windows® 10 Pro
Windows® 8.1 / Windows® 8.1 Pro
Windows® 8 / Windows® 8 Pro
Windows® 7
Home Basic / Home Premium / Professional / Ultimate

Quando utilizar Mac
macOS (versão 10.10 ou posterior)

Modelos de iPhone/iPod compatíveis

iPhone X
iPhone 8
iPhone 8 Plus
iPhone 7
iPhone 7 Plus
iPhone SE
iPhone 6s
iPhone 6s Plus
iPhone 6
iPhone 6 Plus
iPhone 5s
iPod touch (6.ª geração)
(Desde julho de 2018)

Marcas comerciais

- Windows é uma marca comercial registada ou marca comercial da Microsoft Corporation nos Estados Unidos e/ou noutros países.
- Apple, iPhone, iPod, iPod touch, macOS e Mac são marcas comerciais da Apple Inc., registadas nos EUA e outros países.
- O uso do selo Made for Apple significa que o acessório foi desenhado para conectar especificamente para o(s) produto(s) Apple identificado(s) no selo e foi certificado pelo desenvolvedor para atender aos padrões de desempenho da Apple. A Apple não é responsável pela operação deste dispositivo ou por sua conformidade com normas de segurança ou de regulamentação.
- Android é uma marca comercial da Google LLC.
- A marca e os logótipos Bluetooth® são marcas comerciais registadas pertencentes à Bluetooth SIG, Inc. e qualquer utilização dessas marcas pela Sony Corporation é efetuada sob licença.
- N-Mark é uma marca comercial ou marca comercial registada da NFC Forum, Inc. nos Estados Unidos e noutros países.
- Qualcomm aptX é um produto da Qualcomm Technologies International, Ltd. Qualcomm é uma marca comercial da Qualcomm Incorporated, registada nos Estados Unidos e noutros países, utilizada com a devida autorização. aptX é uma marca comercial da Qualcomm Technologies International, Ltd., registada nos Estados Unidos e noutros países, utilizada com a devida autorização.
- USB Type-C™ e USB-C™ são marcas comerciais do USB Implementers Forum.
- Outras marcas e nomes comerciais pertencem aos respetivos proprietários.

Slovensky

Bezdrôtové stereofónne slúchadlá s funkciou potlačenia hluku

Zariadenie neinštalujte v stiesnených priestoroch, ako je knižnica alebo vstavaná skriňa.

Batérie (vstavanú batériu ani inštalované batérie) nevystavujte dlhodobo nadmernej teplote, napríklad zo slnečného žiarenia, ohňa a podobne.

Batérie nevystavujte veľmi nízkym teplotám, ktoré môžu mať za následok prehriatie a únik v dôsledku tepla.
Sekundárne články ani batérie nerozoberajte, neotvárajte ani nerozrezávajte.
Články ani batérie nevystavujte vysokej teplote ani ohňu. Nenechávajte ich na priamom slnečnom svetle.
Ak niektorý článok vyteká, dajte pozor, aby sa vám unikajúca tekutina nedostala na pokožku alebo do očí. Ak by k tomu došlo, zasiahnutú oblasť opláchnite veľkým množstvom vody a vyhľadajte lekársku pomoc.
Sekundárne články a batérie je pred použitím potrebné nabiť. Pri nabíjaní vždy postupujte presne podľa pokynov na nabíjanie, ktoré nájdete v pokynoch výrobcu alebo v príručke k zariadeniu.
Ak ste články alebo batérie dlhšie nepoužívali, pravdepodobne ich bude potrebné viackrát za sebou nabiť a vybiť, aby sa zaistil ich maximálny výkon.
Pri ich likvidácii dodržiavajte predpísaný postup.

Toto zariadenie sa testovalo a preukázalo sa, že pri používaní s pripájacím káblom kratším ako 3 metre spĺňa limity stanovené v predpisoch týkajúcich sa elektromagnetickej kompatibility.

Upozornenie pre zákazníkov: Nasledujúce informácie sa vzťahujú len na zariadenia predávané v krajinách, v ktorých platia smernice EÚ

Tento produkt vyrába spoločnosť Sony alebo je vyrobený v mene Sony Corporation.
Dovozca pre EÚ: Sony Europe B.V.
Otázky či výrobok vyhovuje požiadavkám podľa legislatívy Európskej únie treba adresovať na autorizovaného zástupcu Sony Belgium, bijkantoor van Sony Europe B.V., Da Vincilaan 7-D1, 1930 Zaventem, Belgicko.

Sony Corporation týmto vyhlasuje, že zariadenie je v súlade so smernicou 2014/53/EÚ.
Úplné vyhlásenie EÚ o zhode je k dispozícii na tejto internetovej adrese:
http://www.compliance.sony.de/

CE

Likvidácia použitých batérií a elektrických a elektronických zariadení (platí v Európskej únii a ostatných krajinách so zavedeným separovaným zberom)
Tento symbol na výrobku, batérii alebo obale znamená, že výrobok a batéria nesmú byť spracovávané ako komunálny odpad. Na niektorých batériách môže byť tento symbol použitý v kombinácii s chemickou značkou. Chemická značka olova (Pb) sa pridáva, ak batéria obsahuje viac ako 0,004 % olova. Zaručením správnej likvidácie týchto výrobkov a batérií pomôžete predchádzať potenciálnym negatívnym vplyvom na životné prostredie a na zdravie človeka, ktoré by mohli byť zapríčinené nevhodným zaobchádzaním s odpadmi z týchto výrobkov a batérií. Recyklovaním materiálov pomôžete zachovať prírodné zdroje. Ak si výrobok z dôvodu bezpečnosti, výkonu alebo integrity údajov vyžaduje trvalé pripojenie zabudovanej batérie, túto batériu môže vymeniť iba kvalifikovaný personál. Aby ste zaručili správne spracovanie batérie a elektrického a elektronického zariadenia, odovzdajte tento výrobok na konci jeho životnosti na vhodnom zbernom mieste na recykláciu elektrických a elektronických zariadení. V prípade všetkých ostatných batérií, postupujte podľa návodu v sekcii o tom, ako bezpečne vybrať batériu z výrobku. Batériu odovzdajte na vhodnom zbernom mieste na recykláciu použitých batérií. Podrobnejšie informácie o recyklácii tohto výrobku alebo batérie vám na požiadanie poskytne miestny úrad, služba likvidácie komunálneho odpadu alebo predajňa, v ktorej ste si tento výrobok alebo batériu zakúpili.

Označenie CE platí iba v krajinách, ktoré to vyžadujú na základe zákonov, predovšetkým v krajinách Európskeho hospodárskeho priestoru (EHP) a Švajčiarsku.

Vysoká hlasitosť môže negatívne ovplyvniť váš sluch.

Zariadenie nepoužívajte počas chôdze, pri riadení motorového vozidla ani bicyklovaní. Mohlo by dôjsť k dopravnej nehode.

Zariadenie nepoužívajte na nebezpečných miestach, pokiaľ nie je počuť okolitý zvuk.

Nástavce slúchadiel pevne nasaďte. V opačnom prípade sa môžu odpojiť a ostať v uchu, čo môže mať za následok zranenie alebo zdravotné ťažkosti.

Hrozí nebezpečenstvo prehltnutia malých častí. Po použití slúchadlá odložte na miesto mimo dosahu malých detí.

Zariadenie nie je vodotesné. Ak sa do zariadenia dostane voda alebo cudzie predmety, môže to mať za následok požiar alebo zásah elektrickým prúdom. Ak sa do zariadenia dostane voda alebo cudzie predmety, ihneď prestaňte zariadenie používať a obráťte sa na najbližšieho predajcu produktov značky Sony. Dodržiavajte najmä nasledujúce preventívne opatrenia.
– Používanie v blízkosti umývadla atď.
Dávajte pozor, aby vám zariadenie nespadlo do umývadla ani do inej nádoby s vodou.
– Používanie v snehu alebo daždi alebo na vlhkom mieste
– Používanie, keď ste spotení
Ak sa zariadenia dotknete mokrými rukami alebo zariadenie vložíte do vrecka vlhkého oblečenia, zariadenie môže navlhnúť.

Podrobnosti o vplyve kontaktu mobilného telefónu alebo iných bezdrôtových zariadení pripojených k tomuto zariadeniu na ľudské telo nájdete v návode na používanie bezdrôtového zariadenia.

Tento výrobok obsahuje magnety, ktoré môžu rušiť činnosť kardiostimulátorov, defibrilátorov a programovateľných ventilov shuntu alebo iných zdravotníckych pomôcok. Výrobok neumiestňujte do blízkosti týchto zdravotníckych pomôcok a osoby, ktorá používa niektorú z týchto zdravotníckych pomôcok. Ak máte akékoľvek obavy, pred použitím tohto výrobku sa poraďte s lekárom.

Tento výrobok obsahuje magnety. Umiestnenie kariet s magnetmi v blízkosti tohto výrobku môže mať vplyv na magnetizmus karty a spôsobiť, že sa stane nepoužiteľnou.

Poznámka k statickej elektrine
Statická elektrina nahromadená v tele môže v ušiach spôsobiť pocit mierneho šteklenia. Ak chcete tento efekt minimalizovať, používajte odev vyrobený z prírodných materiálov, ktorý potláča generovanie statickej elektriny.

Upozornenia

Informácie o pripojení BLUETOOTH®
- Funkčný dosah bezdrôtovej technológie Bluetooth je približne 10 m. Maximálny komunikačný dosah sa môže líšiť v závislosti od prekážok v priestore (ľudia, kovové predmety, steny a pod.) alebo elektromagnetického prostredia.
- V nasledujúcich situáciách nemusí byť komunikácia prostredníctvom Bluetooth možná, alebo sa môže vyskytnúť šum alebo výpadok zvuku:
  – Ak sa medzi týmto zariadením a zariadením Bluetooth nachádza osoba. Túto situáciu možno vyriešiť otočením zariadenia Bluetooth tak, aby smerovalo k anténe tohto zariadenia.
  – Ak sa medzi týmto zariadením a zariadením Bluetooth nachádza prekážka, napríklad kovový predmet alebo stena.
  – Ak je zapnuté zariadenie Wi-Fi alebo mikrovlnná rúra, alebo v blízkosti tohto zariadenia dochádza k mikrovlnnému vyžarovaniu.
  – V porovnaní s používaním v interiéri je používanie vo vonkajšom prostredí mierne ovplyvnené odrazmi signálu od stien, podláh a stropov, kvôli čomu môže dochádzať k častejším výpadkom zvuku v porovnaní s používaním v interiéri.
  – Anténa zariadenia sa nachádza v miestach, ktoré sú na ilustrácii vyznačené bodkovanou čiarou (obr. A). Počas komunikácie zariadení Bluetooth možno zvýšiť citlivosť odstránením prekážok nachádzajúcich sa medzi pripojeným zariadením Bluetooth a anténou tohto zariadenia.
- Zariadenia Bluetooth a Wi-Fi (IEEE802.11b/g/n) využívajú rovnakú frekvenciu (2,4 GHz). Počas používania tohto zariadenia v blízkosti zariadenia Wi-Fi môže dôjsť k elektromagnetickému rušeniu, čo môže mať za následok šum, vypadávanie zvuku alebo nemožnosť vytvoriť spojenie. V takom prípade sa pokúste vyriešiť problém nasledovne:
  – Vytvorte spojenie medzi týmto zariadením a zariadením Bluetooth vo vzdialenosti najmenej 10 m od zariadenia Wi-Fi.
  – Keď používate toto zariadenie vo vzdialenosti menej ako 10 m od zariadenia Wi-Fi, vypnite zariadenie Wi-Fi.
  – Umiestnite toto zariadenie čo najbližšie k zariadeniu Bluetooth.
- Mikrovlnné žiarenie zo zariadenia Bluetooth môže mať vplyv na prevádzku elektronických zdravotníckych prístrojov. Na nasledujúcich miestach vypnite toto zariadenie a ostatné zariadenia Bluetooth, pretože by mohlo dôjsť k nehode:
  – v nemocniciach, v blízkosti miest vyhradených pre invalidov vo vlakoch, na miestach s prítomnosťou horľavých plynov, v blízkosti automatických dverí a v blízkosti požiarnych hlásičov.
- Zvuk prehrávaný prostredníctvom tohto zariadenia môže mať určité oneskorenie voči zvuku z vysielacieho zariadenia z dôvodu vlastností bezdrôtovej technológie Bluetooth. Následkom toho nemusí byť pri sledovaní videí alebo hraní hier zvuk synchronizovaný s obrazom.
- Keď sa tento produkt používa v bezdrôtovom režime, emituje rádiové vlny. Pri používaní bezdrôtového režimu v lietadle dodržiavajte pokyny letovej posádky ohľadom povoleného používania produktov v bezdrôtovom režime.
- Toto zariadenie podporuje bezpečnostné funkcie vyhovujúce norme Bluetooth, ktoré poskytujú zabezpečenie komunikácie pri používaní bezdrôtovej technológie Bluetooth. V závislosti od nastavení a iných faktorov však toto zabezpečenie nemusí byť dostatočné. Pri komunikácii pomocou bezdrôtovej technológie Bluetooth buďte opatrní.
- Spoločnosť Sony neprijíma žiadnu zodpovednosť za škody alebo straty následkom úniku informácií, ku ktorému došlo počas komunikácie prostredníctvom Bluetooth.
- Spojenie so všetkými zariadeniami Bluetooth nemožno zaručiť.
  – Pripojené zariadenia Bluetooth musia vyhovovať norme Bluetooth stanovenej spoločnosťou Bluetooth SIG, Inc. a musia byť certifikované ako vyhovujúce.
  – Aj v prípade, že pripojené zariadenie vyhovuje norme Bluetooth, môžu sa vyskytnúť situácie, pri ktorých sa následkom vlastností alebo technických parametrov zariadenia Bluetooth nebude dať zariadenie pripojiť, alebo môže dôjsť k inému spôsobu ovládania, zobrazenia alebo prevádzky.
  – Pri používaní tohto zariadenia na hands-free telefonovanie sa môže v závislosti od pripojeného zariadenia alebo prostredia komunikácie vyskytnúť šum.
- V závislosti od pripojeného zariadenia môže začatie komunikácie chvíľu trvať.

Ak počas prehrávania často preskakuje zvuk
- Situáciu možno zlepšiť nastavením režimu kvality zvuku na možnosť „priorita na stabilitu pripojenia". Podrobnosti nájdete v Príručke.
- Situáciu možno zlepšiť zmenou nastavení kvality bezdrôtového prehrávania alebo nastavením režimu bezdrôtového prehrávania na vysielacom zariadení na možnosť SBC. Podrobnosti nájdete v návode na používanie dodanom s vysielacím zariadením.
- Pri počúvaní hudby zo smartfónu sa môže situácia zlepšiť zatvorením nepoužívaných aplikácií alebo reštartovaním telefónu.

Používanie aplikácií na telefonovanie v smartfónoch a počítačoch
- Toto zariadenie podporuje iba bežné prichádzajúce hovory. Aplikácie na telefonovanie v smartfónoch a počítačoch nie sú podporované.

Nabíjanie zariadenia
- Zariadenie možno nabíjať iba pomocou rozhrania USB. Na nabíjanie sa vyžaduje počítač alebo sieťový adaptér s portom USB.
- Používajte dodaný kábel USB Type-C.
- Počas nabíjania nemožno zariadenie zapnúť ani používať funkciu Bluetooth a funkciu potlačenia hluku.
- Ak sa zariadenie dlhší čas nepoužívalo, nabíjateľná batéria sa môže rýchlo vybiť. Batéria si udrží správnu kapacitu potom, ako ju niekoľkokrát vybijete a nabijete. Pri uskladnení zariadenia na dlhší čas batériu raz za šesť mesiacov nabite, aby sa zabránilo jej nadmernému vybitiu.
- Ak sa nabíjateľná batéria vybíja mimoriadne rýchlo, je potrebné ju vymeniť za novú. Ak je potrebné vymeniť batériu, kontaktujte najbližšieho predajcu Sony.
- Po dokončení nabíjania nezabudnite riadne zatvoriť kryt portu USB Type-C. Pot a voda môžu spôsobiť poškodenie (obr. B).

Ak zariadenie nefunguje správne
- Zariadenie vynulujte podľa nižšie uvedeného postupu (obr. C).
  Počas nabíjania zariadenia stlačte súčasne tlačidlá ⏻ a –. Zariadenie sa vynuluje. Keď zariadenie vynulujete, informácie o spárovaní zariadenia sa neodstránia.
- Ak problém pretrváva aj po vynulovaní zariadenia, vykonajte postup uvedený nižšie, čím sa zariadenie nastaví do východiskového stavu.
  Odpojte kábel USB Type-C a vypnite zariadenie. Súčasne stlačte a podržte najmenej 7 sekúnd tlačidlá ⏻ a ►II. Indikátor (modrý) štyrikrát zabliká, zariadenie sa inicializuje a obnoví do výrobných nastavení. Keď zariadenie inicializujete, všetky informácie o spárovaní sa odstránia.
- Po inicializovaní sa zariadenie nemusí pripojiť k vášmu zariadeniu iPhone alebo počítaču. V takom prípade zo zariadenia iPhone alebo počítača odstráňte informácie o spárovaní a znovu zariadenia spárujte.

Informácie o funkcii potlačenia hluku
- Funkcia potlačenia hluku deteguje prostredníctvom vstavaných mikrofónov okolitý hluk (napríklad hluk vo vozidle alebo hluk klimatizácie v miestnosti) a generuje rovnaký ale protikladný zvuk, ktorý potlačí okolitý hluk.
  – Efekt potlačenia hluku nemusí byť počuteľný vo veľmi tichom prostredí, alebo nemusí potlačiť všetok hluk.
  – Funkcia potlačenia hluku funguje predovšetkým v oblasti nižších frekvencií. Hoci miera hluku sa zníži, hluk sa neodstráni úplne.
  – Keď použijete zariadenie vo vlaku alebo aute, v závislosti od okolitých podmienok sa môže vyskytnúť určitý šum.
  – Mobilné telefóny môžu spôsobiť rušenie alebo šum. V takom prípade používajte zariadenie vo väčšej vzdialenosti od mobilného telefónu.
  – Účinnosť potlačenia hluku môže závisieť aj od toho, ako zariadenie nosíte. V takom prípade si zariadenie zložte a znovu nasaďte.
  – Nezakrývajte mikrofóny zariadenia rukami a inými predmetmi. V opačnom prípade nemusí funkcia potlačenia hluku alebo režim okolitého zvuku pracovať správne, alebo sa môže vyskytnúť spätná väzba (pískanie). Ak k tomu dôjde, odkryte mikrofóny zariadenia (obr. D).

Poznámky týkajúce sa nosenia zariadenia
- Po použití slúchadlá pomaly zložte.
- Pretože nástavce slúchadiel utesňujú zvukovod ucha, zatlačením slúchadiel do ucha nadmernou silou alebo ich rýchlym vytiahnutím z ucha môže dôjsť k poškodeniu ušného bubienka.
  Pri vkladaní nástavcov slúchadiel do ucha môže membrána reproduktoru vydať zvuk cvaknutia. Nejde o poruchu.

Iné poznámky
- Nevystavujte zariadenie silným nárazom.
- V závislosti od stavu signálu a okolitého prostredia nemusí funkcia Bluetooth s mobilným telefónom fungovať.
- Ak pri používaní zariadenia pociťujete nepohodlie, ihneď ho prestaňte používať.
- Nástavce slúchadiel sa môžu dlhodobým používaním a skladovaním poškodiť alebo stratiť svoje vlastnosti.
- V prípade, že dôjde k znečisteniu nástavcov slúchadiel, zložte ich zo zariadenia a opatrne ich umyte rukou s použitím neutrálneho saponátu. Po umytí z nich utrite všetku vlhkosť.

Čistenie zariadenia
- Keď sa vonkajší povrch zariadenia znečistí, utrite ho suchou mäkkou handričkou. Ak je zariadenie mimoriadne znečistené, namočte handričku do roztoku neutrálneho saponátu, dôkladne ju vyžmýkajte a zariadenie utrite. Nepoužívajte rozpúšťadlá ako riedidlo, benzín alebo alkohol, pretože by mohli poškodiť povrch zariadenia.
- Ak máte nejaké otázky alebo problémy týkajúce sa tohto zariadenia, ktoré nie sú uvedené v tejto príručke, poraďte sa s najbližším predajcom Sony.

> Náhradné diely: Dlhé nástavce slúchadiel z hybridnej silikónovej gumy
> Informácie o náhradných dieloch získate u najbližšieho predajcu Sony.

Technické údaje

Bezdrôtové stereofónne slúchadlá s funkciou potlačenia hluku

Zdroj napájania:
DC 3,7 V: Integrovaná lítium-iónová nabíjateľná batéria
DC 5 V: Pri nabíjaní prostredníctvom rozhrania USB
Prevádzková teplota:
0 °C až 40 °C
Menovitá spotreba energie:
1,0 W
Doba prevádzky:
Pri pripojení prostredníctvom zariadenia Bluetooth
Doba prehrávania hudby: Max. 6,5 hodín (zapnutá funkcia NC, režim okolitého zvuku), Max. 7,5 hodín (vypnutá funkcia NC)
Čas komunikácie: Max. 7,5 hodín (zapnutá funkcia NC, režim okolitého zvuku), Max. 8,5 hodín (vypnutá funkcia NC)
Čas v pohotovostnom režime: Max. 22 hodín (zapnutá funkcia NC, režim okolitého zvuku), Max. 200 hodín (vypnutá funkcia NC)
Poznámka: Doba prevádzky môže byť kratšia v závislosti od kodeku a podmienok používania.
Čas nabíjania:
Pribl. 2,5 hodín
(Po 15-minútovom nabíjaní je možné prehrávať hudbu pribl. 60 minút.)
Poznámka: Čas nabíjania a doba prevádzky sa môže líšiť v závislosti od podmienok používania.
Teplota nabíjania:
5 °C až 35 °C
Hmotnosť:
Pribl. 34 g
(hlavná jednotka približne 27 g)

Prijímač
Typ:
Zatvorené, dynamické
Budiče slúchadiel:
6 mm

Mikrofón
Typ:
Elektrétový kondenzátor
Smerovosť:
Všesmerný
Efektívny frekvenčný rozsah:
50 Hz – 8 000 Hz
Obsah balenia:
Bezdrôtové stereofónne slúchadlá s funkciou potlačenia hluku (1)
Kábel USB Type-C™ (USB-A na USB-C™) (pribl. 20 cm) (1)
Dlhé nástavce slúchadiel z hybridnej silikónovej gumy (SS (1 prúžka) (2), S (2 prúžky) (2), M (3 prúžky) (pripojené k slúchadlám z výroby) (2), L (4 prúžky) (2))

Špecifikácie komunikácie

Komunikačný systém:
Špecifikácie Bluetooth, verzia 4.2
Výstup:
Špecifikácie Bluetooth, energetická trieda 2
Maximálny komunikačný rozsah:
Pribl. 10 m[1)] pri priamej viditeľnosti
Frekvenčné pásmo:
Pásmo 2,4 GHz (2,4000 GHz – 2,4835 GHz)
Prevádzková frekvencia:
Bluetooth: 2 400 MHz – 2 483,5 MHz
NFC: 13,56 MHz
Maximálny výstupný výkon:
Bluetooth: < 4 dBm
Kompatibilné profily Bluetooth[2)]:
A2DP (Advanced Audio Distribution Profile)
AVRCP (Audio Video Remote Control Profile)
HFP (Hands-free Profile)
HSP (Headset Profile)
Podporovaný kodek[3)]:
SBC[4)]
AAC[5)]
Qualcomm® aptX™ audio
Podporovaný spôsob ochrany obsahu:
SCMS-T
Rozsah prenosu (A2DP):
20 Hz – 20 000 Hz (vzorkovacia frekvencia 44,1 kHz)

1) Skutočný rozsah sa bude líšiť v závislosti od takých faktorov, ako sú prekážky medzi zariadeniami, magnetické polia v okolí mikrovlnnej rúry, statická elektrina, citlivosť príjmu, výkon antény, operačný systém, softvérové aplikácie a pod.
2) Štandardné profily Bluetooth signalizujú účel Bluetooth komunikácie medzi zariadeniami.
3) Kodek: kompresia zvukového signálu a formát konverzie
4) Kodek čiastkového pásma
5) Rozšírené kódovanie zvuku

Dizajn a technické údaje sa môžu zmeniť bez predchádzajúceho upozornenia.

Systémové požiadavky na nabíjanie batérie prostredníctvom rozhrania USB

Napájací adaptér USB
Komerčne dostupný sieťový adaptér USB schopný poskytovať výstupný prúd 0,5 A (500 mA) alebo viac.

Osobný počítač
(Počnúc júlom 2018)
Osobný počítač s predinštalovaným jedným z nasledujúcich operačných systémov a portom USB:
Operačné systémy:
Pri používaní systému Windows
Windows® 10 Home/Windows® 10 Pro
Windows® 8.1/Windows® 8.1 Pro
Windows® 8/Windows® 8 Pro
Windows® 7
Home Basic/Home Premium/Professional/Ultimate

Pri používaní systému Mac
macOS (verzia 10.10 alebo novšia)

Kompatibilné modely iPhone/iPod

iPhone X
iPhone 8
iPhone 8 Plus
iPhone 7
iPhone 7 Plus
iPhone SE
iPhone 6s
iPhone 6s Plus
iPhone 6
iPhone 6 Plus
iPhone 5s
iPod touch (6. generácia)
(Počnúc júlom 2018)

Ochranné známky

- Windows je registrovaná ochranná známka alebo ochranná známka spoločnosti Microsoft Corporation v Spojených štátoch a/alebo iných krajinách.
- Apple, iPhone, iPod, iPod Touch, macOS a Mac sú ochranné známky spoločnosti Apple Inc. registrované v USA a ďalších krajinách.
- Použitie štítka „Vyrobené pre Apple" znamená, že príslušenstvo bolo navrhnuté na pripojenie špeciálne k produktom značky Apple uvedeným na štítku a vývojár ho certifikoval tak, aby spĺňalo výkonnostné normy spoločnosti Apple. Spoločnosť Apple nie je zodpovedná za prevádzku tohto zariadenia ani za to, či spĺňa bezpečnostné a regulačné normy.
- Android je ochranná známka spoločnosti Google LLC.
- Slovné označenie a logá Bluetooth® sú registrované ochranné známky, ktorých vlastníkom je spoločnosť Bluetooth SIG, Inc. a akékoľvek použitie týchto značiek spoločnosťou Sony Corporation je na základe licencie.
- Značka N-Mark je ochranná známka alebo registrovaná ochranná známka spoločnosti NFC Forum, Inc. v Spojených štátoch a iných krajinách.
- Qualcomm aptX je produkt spoločnosti Qualcomm Technologies International, Ltd. Qualcomm je ochranná známka spoločnosti Qualcomm Incorporated zaregistrovaná v USA a iných krajinách a používaná na základe povolenia. aptX je ochranná známka spoločnosti Qualcomm Technologies International, Ltd., zaregistrovaná v USA a iných krajinách a používaná na základe povolenia.
- USB Type-C™ a USB-C™ sú ochranné známky organizácie USB Implementers Forum.
- Ostatné ochranné známky a obchodné názvy sú známky a názvy príslušných vlastníkov.

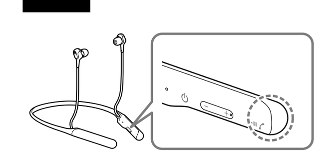

A

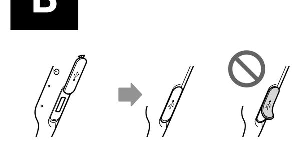

B

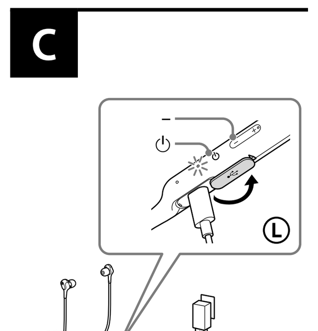

C

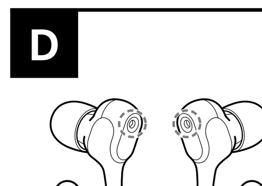

D

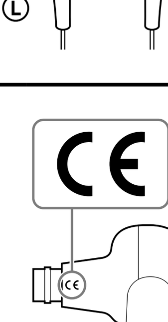

Română

Căști stereo fără fir cu reducerea zgomotului

Nu instalați aparatul în spații închise, cum ar fi o bibliotecă sau un dulap încastrat.

Nu expuneți bateriile (pachetul de baterii sau bateriile instalate) la căldură excesivă, cum ar fi lumina solară, incendii sau altele asemănătoare o perioadă îndelungată.

Nu expuneți bateriile la temperaturi extrem de scăzute, întrucât acest lucru poate duce la supraîncălzire sau ambalare termică.
Nu demontați, deschideți sau rupeți celule sau bateriile secundare.
Nu expuneți celulele sau bateriile la căldură sau foc. Evitați depozitarea în lumina directă a soarelui.
Dacă apare o scurgere la o baterie, nu permiteți lichidului să intre în contact cu pielea sau ochii. În cazul în care acest lucru s-a întâmplat deja, spălați zona afectată cu cantități mari de apă și consultați un medic.
Celulele și bateriile secundare trebuie să fie încărcate înainte de utilizare. Consultați întotdeauna instrucțiunile producătorului sau manualul echipamentului pentru a afla instrucțiunile de încărcare corespunzătoare.
După o perioadă de depozitare îndelungată, este posibil să fie necesară încărcarea și descărcarea celulelor sau a bateriilor de mai multe ori până când vor atinge performanțele maxime.
Casați în mod corespunzător.

Acest echipament a fost testat și s-a constatat că este conform cu limitele impuse de reglementările EMC utilizând un cablu de conectare mai mic de 3 metri.

Aviz pentru clienți: următoarele informații se aplică numai echipamentelor vândute în țările care respectă directivele UE

Acest produs a fost fabricat de către sau în numele Sony Corporation.
Importator UE: Sony Europe B.V.
Întrebări către importatorul UE sau referitoare la conformitatea produsului în Europa se trimit către reprezentantul autorizat al producătorului, Sony Belgium, bijkantoor van Sony Europe B.V., Da Vincilaan 7-D1, 1930 Zaventem, Belgia.

Prin prezenta, Sony Corporation declară că acest echipament este în conformitate cu Directiva 2014/53/UE.
Textul integral al declarației UE de conformitate este disponibil la următoarea adresă internet:
http://www.compliance.sony.de/

CE

Dezafectarea bateriilor uzate și a echipamentelor electrice și electronice vechi (se aplică pentru țările membre ale Uniunii Europene și pentru alte țări cu sisteme de colectare separată)
Acest simbol aplicat pe produs, pe baterie sau pe ambalaj indică faptul că produsul și bateria nu trebuie considerate reziduuri menajere. Pe anumite tipuri de baterii, acestui simbol i se pot asocia simbolurile anumitor substanțe chimice. Simbolul pentru plumb (Pb) este adăugat dacă bateria conține mai mult de 0,004% plumb. Asigurându-vă de faptul că aceste produse și baterii sunt dezafectate în mod corect, veți ajuta la prevenirea consecințelor negative pentru mediu și pentru sănătatea umană, care pot fi afectate de către manipularea și dezafectarea incorectă. Reciclarea acestor materiale va ajuta la conservarea resurselor naturale. În cazul produselor care, din motive legate de siguranță, performanță sau integritate a datelor, necesită o conexiune permanentă cu bateria încorporată, aceasta trebuie înlocuită numai de către personalul specializat din centrele de service. Pentru a vă asigura de faptul că bateriile și echipamentele electrice și electronice vor fi dezafectate în mod corespunzător, predați aceste produse la sfârșitul duratei de funcționare la centrele adecvate de colectare pentru deșeuri electrice și electronice. Pentru celelalte tipuri de baterii, vă rugăm să consultați secțiunea în care este explicat modul de îndepărtare a bateriei din produs în condiții de siguranță. Predați bateria uzată la un centru adecvat de colectare și reciclare a bateriilor. Pentru mai multe informații detaliate referitoare la reciclarea acestui produs sau a bateriei, vă rugăm să contactați primăria dvs. sau magazinul de unde ați achiziționat produsul sau bateria.

Validitatea marcajului CE este restricționată doar la acele țări unde este aplicat în mod legal, în special în țările SEE (Spațiul Economic European) și Elveția.

Ascultarea la căști la volum ridicat vă poate afecta auzul.

Nu folosiți unitatea în timp ce mergeți pe jos, conduceți sau vă deplasați cu bicicleta. Utilizarea în aceste condiții poate duce la accidente în trafic.

Nu utilizați într-un loc periculos decât dacă puteți auzi sunetele din mediul înconjurător.

Montați auricularele ferm. În caz contrar, acestea se pot detașa și pot rămâne în urechi, ducând la răniri sau boli.

Există pericolul ca părțile mici să fie înghițite. După utilizare, depozitați într-un loc care nu este la îndemâna copiilor mici.

Unitatea nu este impermeabilă. Dacă apa sau alte obiecte străine pătrund în unitate, acestea pot cauza un incendiu sau un șoc electric. Dacă apă sau un obiect străin intră în unitate, opriți imediat utilizarea acesteia și consultați cel mai apropiat dealer Sony. În special, nu uitați să respectați măsurile de precauție de mai jos.
– Utilizarea pe lângă o chiuvetă, etc.
Aveți grijă să nu scăpați unitatea într-o chiuvetă sau în alt recipient umplut cu apă.
– Utilizarea în ploaie, ninsoare sau în locuri umede
– Utilizarea când sunteți transpirat
Dacă atingeți unitatea cu mâinile ude sau o introduceți într-un articol de îmbrăcăminte umed, este posibil ca unitatea să se umezească.

Pentru detalii despre efectul contactului dintre corpul uman și telefonul mobil sau alte dispozitive fără fir conectate la unitate, consultați manualul de instrucțiuni al dispozitivului fără fir.

Acest produs conține magneți care ar putea interfera cu stimulatoarele cardiace, defibrilatoarele și valvele de derivație programabile sau alte dispozitive medicale. Nu așezați acest produs în apropierea acestor dispozitive medicale și a persoanei care utilizează oricare dintre aceste dispozitive medicale. Dacă aveți nelămuriri, consultați medicul înainte de a utiliza acest produs.

Acest produs conține magneți. Amplasarea cardurilor cu magneți în apropierea produsului poate afecta magnetismul cardului, acesta devenind neutilizabil.

Notă privind electricitatea statică
Este posibil să auziți un ușor țiuit din cauza electricității statice acumulată în corp. Pentru a minimiza efectul, purtați îmbrăcăminte realizată din materiale naturale, care suprimă generarea de electricitate statică.

Măsuri de precauție

Despre comunicațiile prin BLUETOOTH®
- Tehnologia wireless BLUETOOTH funcționează pe o rază de aproximativ 10 m. Distanța maximă de comunicații poate varia în funcție de prezența unor obstacole (oameni, obiecte metalice, pereți etc.) sau într-un mediu electromagnetic.
- Comunicațiile prin Bluetooth ar putea să nu funcționeze sau este posibil să se producă zgomot sau pierderi de semnal audio, în următoarele condiții:
  – Atunci când se află o persoană între unitate și dispozitivul Bluetooth. Această situație poate fi îmbunătățită prin amplasarea dispozitivului Bluetooth cu fața la antena unității.
  – Atunci când există un obstacol cum ar fi un obiect din metal sau un perete între unitate și dispozitivul Bluetooth.
  – Atunci când un dispozitiv Wi-Fi sau un cuptor cu microunde este în funcțiune în apropierea sistemului ori în apropierea unității sunt emise microunde.
  – În comparație cu utilizarea în interior, utilizarea în aer liber este influențată de o slabă reflectare a semnalului dinspre pereți, pardoseli și plafoane, ceea ce duce la pierderea semnalului audio, problemă care apare mai frecvent decât la utilizarea în interior.
  – Antena este încorporată în această unitate așa cum este indicat prin linia punctată în ilustrație (Fig. A). Sensibilitatea comunicațiilor Bluetooth poate fi îmbunătățită prin înlăturarea obstacolelor situate între dispozitivul Bluetooth conectat și antena acestei unități.
- Dispozitivele Bluetooth și Wi-Fi (IEEE802.11b/g/n) utilizează aceeași frecvență (2,4 GHz). Când utilizați unitatea în apropierea unui dispozitiv Wi-Fi, pot apărea interferențe electromagnetice care pot produce zgomot, pierderea semnalului audio sau imposibilitatea de conectare. Dacă se întâmplă acest lucru, încercați următoarele acțiuni de remediere:
  – Stabiliți conexiunea între unitate și dispozitivul Bluetooth atunci când se află la cel puțin 10 m distanță de dispozitivul Wi-Fi.
  – Opriți dispozitivul Wi-Fi atunci când utilizați unitatea la o distanță mai mică de 10 m de dispozitivul Wi-Fi.
  – Poziționați unitatea și dispozitivul Bluetooth cât mai aproape unul de celălalt posibil.
- Microundele emise de la un dispozitiv Bluetooth pot afecta funcționarea dispozitivelor medicale electronice. Opriți această unitate și alte dispozitive Bluetooth din următoarele locații, deoarece se poate produce un accident:
  – în spitale, în apropierea scaunelor cu prioritate din trenuri, în locurile în care este prezent gaz inflamabil, în apropierea ușilor automate sau a alarmelor de incendiu.
- Datorită caracteristicii tehnologiei wireless Bluetooth, sunetul redat pe această unitate este întârziat față de sunetul redat de dispozitivul care transmite. În consecință, sunetul este posibil să nu fie sincronizat cu imaginea atunci când vizionați filme sau jucați jocuri.
- Când este utilizat în modul wireless, acest produs emite unde radio.
  Când este utilizat în modul wireless la bordul unui avion, respectați instrucțiunile personalului de bord cu privire la utilizarea permisă a produselor în modul wireless.
- Unitatea permite funcții de securitate compatibile cu standardul Bluetooth ca modalitate de asigurare a securității în timpul comunicațiilor utilizând tehnologia wireless Bluetooth. Cu toate acestea, în funcție de setările configurate și de alți factori, acest nivel de securitate este posibil să nu fie suficient. Aveți grijă când stabiliți o comunicare folosind tehnologia fără fir Bluetooth.
- Sony nu își asumă nicio răspundere pentru daune sau pierderi rezultate din scurgeri de informații care apar în timpul utilizării comunicațiilor prin Bluetooth.
- Conexiunea cu toate dispozitivele Bluetooth nu poate fi garantată.
  – Dispozitivele Bluetooth conectate la unitate trebuie să respecte standardul Bluetooth specificat de Bluetooth SIG, Inc., și trebuie să fie certificate ca și conforme.
  – Chiar și atunci când dispozitivul conectat este conform cu standardul Bluetooth, pot exista cazuri în care caracteristicile sau specificațiile dispozitivului Bluetooth nu permit conectarea acestuia sau au ca rezultat diferențe ale metodelor de control, afișajului sau funcționării.
  – Când utilizați unitatea pentru a vorbi la telefon în regimul „mâini libere", poate să apară zgomotul, în funcție de dispozitivul conectat sau de mediul de comunicare.
- În funcție de dispozitivul care va fi conectat, poate fi necesar un timp pentru începerea comunicațiilor.

Dacă sunetul prezintă frecvent salturi în timpul redării
- Situația poate fi îmbunătățită prin setarea modului calității sunetului la „prioritate acordată conexiunii stabile". Pentru detalii, consultați Ghidul de asistență.
- Situația poate fi îmbunătățită prin schimbarea setărilor de calitate pentru redarea wireless sau prin comutarea modului de redare wireless la SBC de pe dispozitivul de transmitere. Pentru detalii, consultați instrucțiunile de utilizare incluse cu dispozitivul de transmitere.
- Dacă ascultați muzică pe smartphone, situația poate fi îmbunătățită prin închiderea aplicațiilor inutile sau prin repornirea smartphone-ului.

Despre utilizarea aplicațiilor de apelare pentru smartphone-uri și computere
- Această unitate acceptă doar apeluri recepționate normale. Utilizarea aplicațiilor de apelare pentru smartphone-uri și computere nu este acceptată.

Despre încărcarea unității
- Această unitate poate fi încărcată doar prin USB. Este necesar un computer personal cu port USB sau un adaptor de c.a. pe USB pentru încărcare.
- Asigurați-vă că utilizați cablul USB Type-C inclus.
- În timpul încărcării, unitatea nu poate fi pornită și funcțiile Bluetooth și reducerea zgomotului nu pot fi utilizate.
- Dacă nu folosiți unitatea pentru o perioadă lungă de timp, bateria reîncărcabilă se poate descărca rapid. Bateria poate să revină la o funcționare corectă după mai multe cicluri de descărcare și reîncărcare. Dacă depozitați unitatea pentru o perioadă lungă de timp, încărcați bateria o dată la șase luni pentru a preveni descărcarea completă.
- Dacă bateria reîncărcabilă se descarcă extrem de rapid, aceasta trebuie înlocuită cu una nouă. Contactați cel mai apropiat dealer Sony pentru înlocuirea bateriei.
- Asigurați-vă că închideți complet capacul portului USB Type-C după încărcare. Transpirația sau apa pot deteriora produsul (Fig. B).

Dacă unitatea nu funcționează corect
- Urmați procedura de mai jos pentru a reinițializa unitatea (Fig. C).
  Apăsați simultan butoanele ⏻ și – în timp ce unitatea se încarcă. Unitatea este reinițializată. Atunci când unitatea este reinițializată, informațiile de asociere din unitate nu sunt șterse.
- Dacă problema persistă chiar și după operațiunea de reinițializare a unității, realizați procedura de mai jos pentru pornirea unității.
  Deconectați cablul USB Type-C și opriți unitatea. Apăsați continuu butoanele ⏻ și ▶II simultan timp de cel puțin 7 secunde. Indicatorul (albastru) se aprinde intermitent de 4 ori, unitatea pornește și apoi este reinițializată la setările din fabrică. Când unitatea este inițializată, toate informațiile de asociere sunt șterse.
- După inițializarea unității, este posibil ca aceasta să nu se conecteze la iPhone sau computer. În acest caz, ștergeți informația de asociere cu unitatea de pe iPhone sau computer și efectuați asocierea din nou.

Despre funcția de reducere a zgomotului
- Funcția de reducere a zgomotului detectează zgomotul din mediul înconjurător extern (cum ar fi zgomotul din interiorul unui vehicul sau sunetul aerului condiționat în cameră) cu microfoane încorporate și produce un sunet egal, dar opus, care anulează zgomotul din mediul înconjurător.
  – Este posibil ca efectul de reducere a zgomotului să nu fie perceput clar într-un mediu silențios sau se pot auzi unele zgomote.
  – Funcția de reducere a zgomotului este eficientă, în principal, în cazul zgomotului din banda de frecvențe joase. Deși zgomotul este redus, nu este anulat complet.
  – Când utilizați unitatea în tren sau într-un automobil, este posibil să apară zgomot ca urmare a condițiilor de drum.
  – Telefoanele mobile pot cauza interferențe și zgomot. În astfel de cazuri, îndepărtați unitatea de telefonul mobil.
  – Efectul de reducere a zgomotului poate varia în funcție de modul de utilizare a unității. În aceste cazuri, dați jos unitatea și puneți-o la loc din nou.
  – Nu acoperiți microfoanele unității cu mâinile sau cu alte obiecte. Acest lucru ar putea afecta funcționarea corectă a funcției de reducere a zgomotului sau a modului de sunet ambiental sau este posibil să apară un semnal sonor (intens). În aceste cazuri, îndepărtați mâinile sau alte obiecte care acoperă microfoanele unității (Fig. D).

Note privind purtarea unității
- După utilizare, scoateți căștile cu grijă.
- Deoarece auricularele realizează o fixare strânsă peste urechi, apăsarea puternică a acestora urmată de scoaterea lor rapidă poate produce deteriorarea timpanului. Atunci când introduceți auricularele în urechi, diafragma difuzorului poate produce un sunet de tip clic. Aceasta nu reprezintă o funcționare defectuoasă.

Alte note
- Nu expuneți unitatea la șocuri puternice.
- Este posibil ca funcția Bluetooth să nu funcționeze cu un telefon mobil, în funcție de condițiile de semnal și de mediul înconjurător.
- Dacă simțiți disconfort în timpul utilizării unității, încetați utilizarea unității imediat.
- Auricularele se pot defecta sau deteriora după utilizarea și depozitarea pe perioade de timp îndelungate.
- Dacă auricularele sunt murdare, scoateți-le din unitate și spălați-le ușor manual folosind un detergent neutru. După curățare, ștergeți bine toate urmele de umezeală.

Curățarea unității
- Dacă exteriorul unității este murdar, curățați unitatea cu o lavetă moale, uscată. Dacă unitatea este foarte murdară, înmuiați o lavetă într-o soluție diluată de detergent neutru și stoarceți-o bine înainte de a o folosi pentru curățarea unității. Nu utilizați solvenți, de exemplu diluant, benzen sau alcool, deoarece aceștia pot deteriora suprafața.
- Dacă aveți întrebări sau probleme referitoare la această unitate și care nu sunt acoperite în acest manual, vă rugăm să consultați cel mai apropiat dealer Sony.

Piese de schimb: Auriculare lungi din cauciuc siliconic hibrid
Consultați cel mai apropiat dealer Sony pentru informații privind piesele de schimb.

Specificații

Căști stereo fără fir cu reducerea zgomotului

Sursă de alimentare:
CC 3,7 V: baterie cu ioni de litiu reîncărcabilă încorporată
CC 5 V: La încărcarea prin USB
Temperatură de funcționare:
0 °C - 40 °C
Consum nominal de putere:
1,0 W
Ore de utilizare:
La conectarea prin dispozitivul Bluetooth
Durată redare muzică: Max. 6,5 ore (NC PORNIT, Modul de sunet ambiental), Max. 7,5 ore (NC OPRIT)
Durată comunicare: Max. 7,5 ore (NC PORNIT, Modul de sunet ambiental), Max. 8,5 ore (NC OPRIT)
Durată în modul de așteptare: Max. 22 ore (NC PORNIT, Modul de sunet ambiental), Max. 200 ore (NC OPRIT)
Notă: Orele de utilizare pot fi reduse în funcție de Codec și de condițiile de utilizare.
Timpul de încărcare:
Aprox. 2,5 ore
(Este posibilă redarea muzicii timp de aproximativ 60 minute după 15 minute de încărcare.)
Notă: Timpul de încărcare și de utilizare poate fi diferit în funcție de condițiile de utilizare.
Temperatură de încărcare:
5 °C - 35 °C
Masă:
Aprox. 34 g
(unitate principală aprox. 27 g)

Receptor
Tip:
Închise, dinamice
Unitate de acționare:
6 mm

Microfon
Tip:
Condensator electret
Directivitate:
Omnidirecțional
Domeniu de frecvențe efectiv:
50 Hz - 8.000 Hz
Articole incluse:
Căști stereo fără fir cu reducerea zgomotului (1)
Cablu USB Type-C™ (USB-A - USB-C™) (aprox. 20 cm) (1)
Auriculare lungi din cauciuc siliconic hibrid (SS (1 linie) (2), S (2 linii) (2), M (3 linii) (atașate unității din fabrică) (2), L (4 linii) (2))

Specificație privind comunicația

Sistem de comunicații:
Specificație Bluetooth versiune 4.2
Ieșire:
Specificație Bluetooth Clasa de putere 2
Rază maximă de comunicare:
Rază de acțiune aprox. 10 m[1)]
Banda de frecvență:
Bandă de 2,4 GHz (2,4000 GHz – 2,4835 GHz)
Frecvență de funcționare:
Bluetooth: 2.400 MHz - 2.483,5 MHz
NFC: 13,56 MHz
Putere de ieșire maximă:
Bluetooth: < 4 dBm
Profiluri Bluetooth compatibile[2)]:
A2DP (Profil avansat de distribuție audio)
AVRCP (Profil telecomandă audio video)
HFP (Profil regim mâini libere)
HSP (Profilul setului de căști)
Codec acceptat[3)]:
SBC[4)]
AAC[5)]
Qualcomm® aptX™ audio
Metodă de protecție pentru conținutul acceptat:
SCMS-T
Gamă de transmisie (A2DP):
20 Hz - 20.000 Hz (Frecvență de eșantionare 44,1 kHz)

1) Intervalul real va varia în funcție de factori precum obstacolele între dispozitive, câmpurile magnetice din jurul unui cuptor cu microunde, electricitatea statică, sensibilitatea recepției, performanța antenei, sistemul de operare, aplicația de software, etc.
2) Profilurile Bluetooth standard indică scopul comunicațiilor Bluetooth între dispozitive.
3) Codec: Format de compresie și conversie a semnalului audio
4) Codec subbandă
5) Codare audio avansată

Designul și specificațiile pot fi modificate fără notificare prealabilă.

Cerințe de sistem pentru încărcarea bateriei prin USB

Adaptor de c.a. pe USB
Un adaptor de c.a. pe USB disponibil la vânzare capabil să genereze un curent de ieșire de 0,5 A (500 mA) sau mai mult

Computer personal
(Începând cu iulie 2018)
Computer personal cu oricare dintre sistemele de operare preinstalate de mai jos și port USB:
Sisteme de operare:
Când utilizați Windows
Windows® 10 Home / Windows® 10 Pro
Windows® 8.1 / Windows® 8.1 Pro
Windows® 8 / Windows® 8 Pro
Windows® 7
Home Basic / Home Premium / Professional / Ultimate

Când utilizați Mac
macOS (versiunea 10.10 sau o versiune ulterioară)

Modele iPhone/iPod compatibile

iPhone X
iPhone 8
iPhone 8 Plus
iPhone 7
iPhone 7 Plus
iPhone SE
iPhone 6s
iPhone 6s Plus
iPhone 6
iPhone 6 Plus
iPhone 5s
iPod touch (generația 6)
(Începând cu iulie 2018)

Mărci comerciale

- Windows este o marcă comercială sau o marcă comercială înregistrată a Microsoft Corporation în Statele Unite ale Americii și/sau în alte țări.
- Apple, iPhone, iPod, iPod touch, macOS și Mac sunt mărci comerciale ale Apple Inc., înregistrate în S.U.A. și în alte țări.
- Utilizarea simbolului Made for Apple înseamnă că un accesoriu a fost conceput pentru a fi conectat anume la produsul/produsele Apple identificate în simbol și a fost certificat de dezvoltator pentru a respecta standardele de performanță Apple. Apple nu este responsabil pentru utilizarea acestui dispozitiv sau pentru conformitatea acestuia la standardele de securitate și de reglementare.
- Android este o marcă comercială a Google LLC.
- Logotipul și siglele Bluetooth® sunt mărci comerciale înregistrate și aparțin Bluetooth SIG, Inc., iar utilizarea acestor mărci de către Sony Corporation se face sub licență.
- Simbolul N este marcă înregistrată sau marcă comercială înregistrată a NFC Forum, Inc. în Statele Unite ale Americii și în alte țări.
- Qualcomm aptX este un produs Qualcomm Technologies International, Ltd.
  Qualcomm este o marcă comercială a Qualcomm Incorporated, înregistrată în Statele Unite ale Americii și în alte țări, utilizată cu acord prealabil. aptX este o marcă comercială a Qualcomm Technologies International, Ltd., înregistrată în Statele Unite ale Americii și în alte țări, utilizată cu acord prealabil.
- USB Type-C™ și USB-C™ sunt mărci comerciale ale USB Implementers Forum.
- Alte mărci comerciale și nume comerciale sunt cele ale respectivilor lor utilizatori.

Slovenščina

Brezžične stereo slušalke z izničevanjem šuma

Naprave ne nameščajte v zaprt prostor, kot je knjižna ali vgradna omara.

Baterij (paketa baterij ali naprave, v kateri so baterije) ne izpostavljajte dalj časa prekomerni vročini, na primer sončni svetlobi, ognju ipd.

Baterij ne izpostavljajte ekstremno nizkim temperaturnim pogojem, zaradi tega lahko pride do pregrevanja in toplotnega iztekanja.
Sekundarnih celic ali baterij ne razstavljajte, ne odpirajte in ne režite.
Celic ali baterij ne izpostavljajte vročini ali ognju. Ne shranjujte jih na neposredni sončni svetlobi.
Če celica pušča, pazite, da tekočina ne pride v stik s kožo ali očmi. Če je prišlo do stika, poškodovano mesto umijte z veliko količino vode in poiščite zdravniško pomoč.
Sekundarne celice in baterije morate pred uporabo napolniti. Vedno preberite navodila za pravilno polnjenje v proizvajalčevih navodilih ali priročniku za opremo.
Po daljšem shranjevanju bo celice ali baterije morda treba nekajkrat napolniti in izprazniti, da znova dosežejo največjo zmogljivost.
Upoštevajte navodila za pravilno odlaganje.

Ta oprema je bila preskušena in ugotovljeno je bilo, da je skladna z omejitvami v uredbi EMC z uporabo povezovalnega kabla, krajšega od 3 metrov.

Obvestilo za kupce: naslednje informacije veljajo le za opremo, ki se prodaja v državah, v katerih se uporabljajo uredbe EU

Ta izdelek je bil izdelan s strani ali v imenu Sony Corporation.
Uvoznik za Evropo: Sony Europe B.V.
Poizvedbe pri uvozniku v EU ali v zvezi s skladnostjo izdelkov v Evropi, se naslovi na pooblaščenega zastopnika, Sony Belgium, bijkantoor van Sony Europe B.V., Da Vincilaan 7-D1, 1930 Zaventem, Belgija.

Sony Corporation potrjuje, da je ta oprema skladna z Direktivo 2014/53/EU.
Celotno besedilo izjave EU o skladnosti je na voljo na naslednjem spletnem naslovu:
http://www.compliance.sony.de/

CE

Odstranitev odpadnih baterij in električne in elektronske opreme (veljavno v Evropski uniji in drugih državah s sistemom ločenega zbiranja odpadkov)
Ta simbol na izdelku, bateriji ali embalaži pomeni, da z izdelkom in baterijo ne smete ravnati enako kot z gospodinjskimi odpadki. Pri nekaterih baterijah se ta simbol uporablja v kombinaciji z oznako za kemijski element. Oznaka za svinec (Pb) je dodana v primeru, da baterija vsebuje več kot 0,004 % svinca. S pravilnim odlaganjem izdelkov in baterij pripomorete k preprečevanju potencialnih negativnih posledic za okolje in naše zdravje, ki jih povzroči nepravilno odlaganje. Z recikliranjem materialov bomo ohranili naravne vire. Pri izdelkih, ki zaradi varnosti, zmogljivosti ali shranjevanja podatkov potrebujejo stalno povezavo z vgrajeno baterijo, naj to baterijo zamenja le usposobljeno servisno osebje. Za zagotovitev pravilnega ravnanja z baterijo in električno in elektronsko opremo oddajte izrabljene izdelke na ustrezni zbirni točki za recikliranje električne in elektronske opreme. Za vse ostale baterije preberite poglavje o varni odstranitvi baterij iz izdelka. Baterijo predajte na ustrezni zbirni točki za recikliranje odpadnih baterij. Podrobnejše informacije o recikliranju tega izdelka ali baterije dobite na upravni enoti, službi oddajanja gospodinjskih odpadkov ali v trgovini, kjer ste izdelek ali baterijo kupili.

Veljavnost oznake CE je omejena samo na države, v katerih jo zahteva zakonodaja, zlasti v državah Evropskega gospodarskega prostora (EGP) in v Švici.

Poslušanje pri visoki glasnosti lahko vpliva na sluh.

Enote ne uporabljajte med hojo, vožnjo ali kolesarjenjem, saj lahko povzročite prometno nesrečo.

Enote ne uporabljajte na nevarnih mestih, če ne slišite zvoka okolice.

Ušesna čepka trdno vstavite v ušesi. V nasprotnem primeru se lahko snameta in ostaneta v ušesih, kar lahko povzroči poškodbo ali bolezen.

Obstaja nevarnost, da otroci pogoltnejo majhne dele. Enoto po uporabi shranite zunaj dosega majhnih otrok.

Enota ni vodoodporna. Če v enoto pride voda ali tuji predmeti, lahko pride do požara ali električnega udara. Če v enoto pride voda ali tuji predmeti, jo takoj prenehajte uporabljati in se posvetujte z najbližjim prodajalcem izdelkov Sony. Zlasti ne pozabite upoštevati spodnjih previdnostnih ukrepov.
– Uporaba v bližini umivalnika itd.
Pazite, da enota ne pade v umivalnik ali drugo posodo z vodo.
– Uporaba v dežju ali snegu ali v vlažnih prostorih
– Uporaba med potenjem
Če se enote dotaknete z mokrimi rokami ali jo položite v žep vlažnih oblačil, se lahko zmoči.

Podrobnosti o vplivih stika mobilnega telefona ali drugih brezžičnih naprav, ki so povezane z enoto, s človeškim telesom preberite v navodilih za uporabo brezžične naprave.

Ta izdelek vsebuje magnete, ki lahko motijo srčne spodbujevalnike, defibrilatorje in programirljive šantne ventile ali druge medicinske naprave. Tega izdelka ne postavljajte v bližino teh medicinskih naprav in oseb, ki jih uporabljajo. Če imate kakršne koli pomisleke, se pred uporabo tega izdelka posvetujte s svojim zdravnikom.

Ta izdelek vsebuje magnete. Če kartice z magneti položite v bližino izdelka, to lahko vpliva na magnetizem v kartici in jo naredi neuporabno.

Opomba o statični elektriki
Statična elektrika, ki se nabira v telesu, lahko povzroči rahlo ščemenje v ušesih. Za zmanjšanje tega učinka nosite oblačila iz naravnih materialov, ki zmanjšajo nastajanje statične elektrike.

Previdnostni ukrepi

Komunikacija BLUETOOTH®
- Brezžična tehnologija Bluetooth deluje na razdalji približno 10 m. Največji komunikacijski doseg je lahko različen, odvisen je od prisotnosti ovir (ljudi, kovinskih predmetov, sten itd.) ali od elektromagnetnega okolja.
- Komunikacija Bluetooth pri pogojih, ki so navedeni v nadaljevanju, morda ne bo mogoča oziroma bo prihajalo do šuma ali do prekinitev zvoka:
  – Če med enoto in napravo Bluetooth stoji človek. To lahko odpravite tako, da napravo Bluetooth postavite tako, da bo usmerjena proti anteni enote.
  – Če je med enoto in napravo Bluetooth ovira, kot je kovinski predmet ali stena.
  – Če je v bližini enote v uporabi naprava Wi-Fi ali mikrovalovna pečica oziroma je prisotno mikrovalovno sevanje.
  – V primerjavi z uporabo v zaprtih prostorih se pri uporabi na prostem ne pojavlja veliko odboja signala od sten, tal in stropa, zato pogosteje prihaja do prekinitve zvoka.
  – Antena je vgrajena v enoto, kot prikazuje črtkana črta na sliki v nadaljevanju (sl. A). Občutljivost komunikacije Bluetooth je mogoče izboljšati tako, da odstranite morebitne ovire med povezano napravo Bluetooth in anteno enote.
- Naprave Bluetooth in Wi-Fi (IEEE802.11b/g/n) uporabljajo isto frekvenco (2,4 GHz). Če enoto uporabljate v bližini naprave Wi-Fi, lahko prihaja do elektromagnetnih motenj, ki povzročajo šum, prekinitve zvoka ali onemogočajo vzpostavitev povezave. V tem primeru poskusite težave odpraviti na naslednje načine:
  – Povezavo med enoto in napravo Bluetooth vzpostavite na razdalji vsaj 10 m od naprave Wi-Fi.
  – Če enoto uporabljate na razdalji od naprave Wi-Fi, ki je manjša od 10 m, izklopite napravo Wi-Fi.
  – Enoto in napravo Bluetooth postavite čim bližje skupaj.
- Mikrovalovi, ki jih oddaja naprava Bluetooth, lahko vplivajo na delovanje elektronskih medicinskih pripomočkov. To enoto in druge naprave Bluetooth izklopite na naslednjih mestih, saj lahko povzročijo nezgodo:
  – v bolnišnicah, v bližini sedežev za osebe z omejeno mobilnostjo na vlakih, na mestih, kjer so prisotni vnetljivi plini, v bližini samodejnih vrat ali v bližini požarnih alarmov.
- Zaradi značilnosti brezžične tehnologije Bluetooth je predvajanje zvoka v tej napravi lahko zakasnjeno glede na predvajanje zvoka v oddajni napravi. To pomeni, da med gledanjem filmov ali igranjem iger zvok morda ne bo sinhroniziran s sliko.
- Ta izdelek oddaja radijske valove, ko ga uporabljate v brezžičnem načinu.
  Pri uporabi v brezžičnem načinu na letalu upoštevajte navodila posadke glede dovoljene uporabe izdelkov v brezžičnem načinu.
- Enota podpira varnostne funkcije, ki izpolnjujejo zahteve standarda Bluetooth za zagotavljanje varnosti pri komunikaciji z uporabo brezžične tehnologije Bluetooth. Vendar ta varnost morda ne bo zadostovala, kar je odvisno od konfiguriranih nastavitev in drugih dejavnikov. Zato bodite previdni pri komunikaciji z brezžično tehnologijo Bluetooth.
- Družba Sony ne prevzema nobene odgovornosti za škodo ali izgubo, zaradi uhajanja informacij pri uporabi komunikacije Bluetooth.
- Povezave z vsemi napravami Bluetooth ni mogoče zagotoviti.
  – Naprave Bluetooth, ki so povezane z enoto, morajo izpolnjevati zahteve standarda Bluetooth, kot jih določa družba Bluetooth SIG, Inc., in morajo biti potrjene kot skladne.
  – Tudi če povezana naprava izpolnjuje zahteve standarda Bluetooth, se lahko pojavijo primeri, ko zaradi tehničnih navedb o napravi Bluetooth oziroma njenih značilnosti ni mogoče vzpostaviti povezave ali pa prihaja do odstopanj v načinu upravljanja, prikazovanja ali delovanja.
  – Ko enoto uporabljate za prostoročno telefoniranje, se lahko pojavlja šum, kar je odvisno od povezane naprave ali okolja, v katerem komunikacija poteka.
- Pri nekaterih napravah, ki jih povezujete, lahko traja nekaj časa, preden se komunikacija vzpostavi.

Če zvok med predvajanjem pogosto preskakuje
- Stanje lahko izboljšate tako, da način kakovosti zvoka nastavite na »prednost ima stabilna povezava«. Podrobnosti najdete v vodniku za pomoč.
- Stanje lahko izboljšate tako, da spremenite nastavitve za kakovost brezžičnega predvajanja ali da način brezžičnega predvajanja v oddajni napravi nastavite na SBC. Podrobnosti najdete v navodilih za uporabo, ki so priložena oddajni napravi.
- Med poslušanjem glasbe iz pametnega telefona lahko stanje izboljšate z zapiranjem nepotrebnih aplikacij ali z vnovičnim zagonom pametnega telefona.

Uporaba klicnih aplikacij za pametne telefone in računalnike
- Ta enota podpira samo običajne dohodne klice. Klicne aplikacije za pametne telefone in računalnike niso podprte.

Polnjenje enote
- To enoto je mogoče polniti samo prek USB. Za polnjenje potrebujete računalnik z vrati USB ali polnilnik USB za izmenični tok.
- Uporabite priloženi kabel USB Type-C.
- Enote med polnjenjem ni mogoče vklopiti, funkciji Bluetooth in izničevanje šuma pa nista na voljo.
- Če enote dlje časa ne uporabljate, se lahko baterija za ponovno polnjenje hitro izprazni. Ko baterijo nekajkrat izpraznite in napolnite, bo dosegla svojo nazivno kapaciteto. Če enoto za dlje časa pospravite, baterijo napolnite vsakih šest mesecev, da preprečite prekomerno praznjenje.
- Če se baterija za ponovno polnjenje hitro izprazni, jo je treba zamenjati z novo. Za zamenjavo baterije se obrnite na najbližjega prodajalca izdelkov Sony.
- Poskrbite, da boste po končanem polnjenju zaprli pokrovček vrat USB Type-C. Znoj ali voda lahko povzroči poškodbe (sl. B).

Če enota ne deluje pravilno
- Upoštevajte postopek za ponastavitev enote, ki je opisan v nadaljevanju (sl. C).
  Medtem ko se enota polni, istočasno pritisnite gumba ⏻ in –. Enota se bo ponastavila. Ob ponastavitvi enote se informacije o seznanjanju ne izbrišejo.
- Če težave kljub ponastavitvi enote ne odpravite, za inicializiranje enote izvedite postopek, ki je opisan v nadaljevanju.
  Odklopite kabel USB Type-C in izklopite enoto. Istočasno pritisnite gumba ⏻ in ▶II ter ju držite vsaj 7 sekund. Indikatorska lučka (modra) 4-krat utripne, enota se inicializira in nato ponastavi na tovarniške nastavitve. Ob inicializaciji enote se informacije o seznanjanju izbrišejo.
- Po izvedeni inicializaciji se enota morda ne bo uspela povezati s telefonom iPhone ali računalnikom. V tem primeru informacije o seznanjanju enote izbrišite iz telefona iPhone oziroma računalnika in ju znova seznanite.

Funkcija izničevanja šuma
- Funkcija izničevanja šuma z vgrajenimi mikrofoni zaznava šum v okolici (kot je šum v notranjosti vozila ali zvok klimatske naprave v prostoru) in proizvaja enak zvok z nasprotnim učinkom, ki izniči šum v okolici.
  – Učinek izničevanja šuma v zelo tihem okolju morda ne bo prišel toliko do izraza oziroma bo nekaj šuma mogoče slišati.
  – Funkcija izničevanja šuma je učinkovita predvsem proti šumu v nizkofrekvenčnem pasu. Količina hrupa bo zmanjšana, popolno izničenje pa ni mogoče.
  – Ko enoto uporabljate na vlaku ali v avtomobilu, lahko vseeno pride do šuma glede na pogoje v prometu.
  – Mobilni telefoni lahko povzročajo motnje in šum. V takšnih primerih enoto postavite dlje od mobilnega telefona.
  – Učinek izničevanja šuma se lahko razlikuje glede na način nošenja enote. V tem primeru snemite enoto in si jo znova nadenite.
  – Mikrofonov enot ne prekrivajte z rokama ali drugimi predmeti. Na ta način lahko funkciji izničevanja šuma ali načinu okoljskega zvoka preprečite pravilno delovanje, lahko pa se pojavi tudi piskajoč (zavijajoč) zvok. V tem primeru roki oziroma drug predmet odstranite z mikrofonov enote (sl. D).

Opombe o nošenju enote
- Slušalke po uporabi počasi snemite.
- Ker ušesna čepka v ušesih dobro tesnita, si lahko poškodujete bobnič, če ju močno pritisnete navznoter ali če ju hitro potegnete ven.
  Ko ušesna čepka vstavljate v ušesa, lahko membrana zvočnika začne oddajati klikajoč zvok. To ni okvara.

Druge opombe
- Enote ne izpostavljajte močnim udarcem.
- Funkcija Bluetooth morda ne bo delovala z mobilnim telefonom, kar je odvisno od pogojev signala in okolice.
- Slušalke prenehajte uporabljati, če uporaba postane neprijetna.
- Ušesna čepka se lahko zaradi dolgotrajne uporabe in shranjevanja poškodujeta ali se njuna kakovost poslabša.
- Če se ušesna čepka umažeta, ju snemite z enote in z roko nežno umijte; uporabite nevtralen detergent. Po čiščenju temeljito obrišite vsakršno vlago.

Čiščenje enote
- Ko so zunanji deli enote umazani, jih očistite z mehko in suho krpo. Če je enota zelo umazana, krpo namočite v blago raztopino nevtralnega detergenta in jo ožemite, preden začnete brisati. Ne uporabljajte topil, kot je razredčilo, benzen ali alkohol, saj lahko poškodujejo površino.
- Če imate kakršna koli vprašanja ali težave s to enoto, ki v tem priročniku niso obravnavane, se posvetujte z najbližjim prodajalcem izdelkov Sony.

Nadomestni deli: Dolgi hibridni silikonski gumijasti ušesni čepki
Za informacije o nadomestnih delih se posvetujte z najbližjim trgovcem z izdelki Sony.

Specifikacije

Brezžične stereo slušalke z izničevanjem šuma

Napajanje:
Enosmerna napetost 3,7 V: vgrajena litij-ionska polnilna baterija
Enosmerna napetost 5 V: pri polnjenju s priključkom USB
Temperatura delovanja:
0 °C do 40 °C
Nazivna moč:
1,0 W
Čas uporabe:
pri priklopu prek naprave Bluetooth
Čas predvajanja glasbe: največ 6,5 ur (vklopljena funkcija NC, način okoljskega zvoka), največ 7,5 ur (izklopljena funkcija NC)
Čas komunikacije: največ 7,5 ur (vklopljena funkcija NC, način okoljskega zvoka), največ 8,5 ur (izklopljena funkcija NC)
Čas v stanju pripravljenosti: največ 22 ur (vklopljena funkcija NC, način okoljskega zvoka), največ 200 ur (izklopljena funkcija NC)
Opomba: čas uporabe je lahko krajši zaradi kodeka ali pogojev uporabe.
Čas polnjenja:
Pribl. 2,5 ur
(Po 15 minutah polnjenja je glasbo mogoče predvajati približno 60 minut.)
Opomba: čas polnjenja in uporabe je odvisen od pogojev uporabe.
Temperatura pri polnjenju:
5 °C do 35 °C
Masa:
pribl. 34 g
(glavna enota pribl. 27 g)

Sprejemnik
Vrsta:
zaprte, dinamične
Pogonska enota:
6 mm

Mikrofon
Vrsta:
elektretski kondenzator
Usmerjenost:
neusmerjeno
Učinkovito frekvenčno območje:
50 Hz–8.000 Hz
Paket vsebuje:
Brezžične stereo slušalke z izničevanjem šuma (1)
Kabel USB Type-C™ (USB-A v USB-C™) (pribl. 20 cm) (1)
Dolgi hibridni silikonski gumijasti ušesni čepki (SS (1 črti) (2), S (2 črti) (2), M (3 črte) (nameščeni v tovarni) (2), L (4 črte) (2))

Specifikacija komunikacije

Komunikacijski sistem:
Bluetooth različice 4.2
Izhod:
zmogljivostni razred Bluetooth 2
Največje območje sprejema:
Vidno polje pribl. 10 m[1)]
Frekvenčno območje:
pasovna širina 2,4 GHz (2,4000 GHz–2,4835 GHz)
Delovna frekvenca:
Bluetooth: 2.400 MHz–2.483,5 MHz
NFC: 13,56 MHz
Največja izhodna moč:
Bluetooth: < 4 dBm
Združljivi profili Bluetooth[2)]:
A2DP (Advanced Audio Distribution Profile)
AVRCP (Audio Video Remote Control Profile)
HFP (Hands-free Profile)
HSP (Headset Profile)
Podprti kodeki[3)]:
SBC[4)]
AAC[5)]
Qualcomm® aptX™ audio
Podprti sistem za zaščito vsebin:
SCMS-T
Domet signala (A2DP):
20 Hz–20.000 Hz (frekvenca vzorčenja 44,1 kHz)

1) Dejanski domet sprejema je odvisen od številnih dejavnikov, kot so ovire med napravama, magnetno polje v bližini mikrovalovne pečice, statična elektrika, občutljivost sprejema, delovanje antene, operacijski sistem, programska oprema itd.
2) Standardni profili Bluetooth označujejo namen komunikacije z uporabo tehnologije Bluetooth med napravama.
3) Kodek: oblika zapisa za stiskanje in pretvarjanje zvočnega signala
4) Kodek frekvenčnih podpasov
5) Napredno kodiranje zvoka

Oblika in specifikacije se lahko spremenijo brez predhodnega opozorila.

Sistemske zahteve za polnjenje baterije prek povezave USB

Napajalnik USB na izmenični tok
Polnilnik USB za izmenični tok, ki je na voljo v prosti prodaji in je zmožen dovajati izhodni tok 0,5 A (500 mA) ali več.

Osebni računalnik
(julij 2018)
Osebni računalnik z vhodom USB in predhodno nameščenim enim od spodnjih operacijskih sistemov:
Operacijski sistemi:
Če uporabljate računalnik z operacijskim sistemom Windows
Windows® 10 Home/Windows® 10 Pro
Windows® 8.1/Windows® 8.1 Pro
Windows® 8/Windows® 8 Pro
Windows® 7
Home Basic/Home Premium/Professional/Ultimate

Če uporabljate računalnik Mac
macOS (različice 10.10 ali novejši)

Združljivi modeli iPhone/iPod

iPhone X
iPhone 8
iPhone 8 Plus
iPhone 7
iPhone 7 Plus
iPhone SE
iPhone 6s
iPhone 6s Plus
iPhone 6
iPhone 6 Plus
iPhone 5s
iPod touch (6. generacija)
(julij 2018)

Blagovne znamke

- Windows je registrirana blagovna znamka ali blagovna znamka družbe Microsoft Corporation v Združenih državah Amerike in/ali drugih državah.
- Apple, iPhone, iPod, iPod touch, macOS in Mac so blagovne znamke družbe Apple Inc., registrirane v Združenih državah Amerike in drugih državah.
- Oznaka »Made for Apple« pomeni, da je bila dodatna oprema posebej zasnovana za uporabo z izdelki Apple, ki so navedeni v oznaki, razvijalec pa potrjuje, da oprema izpolnjuje zahteve standardov delovanja, ki jih je določila družba Apple. Družba Apple ne odgovarja za delovanje te naprave ali njene skladnosti z varnostnimi in zakonsko predpisanimi standardi.
- Android je blagovna znamka družbe Google LLC.
- Besedna znamka in logotipi Bluetooth® so registrirane blagovne znamke v lasti družbe Bluetooth SIG, Inc., družba Sony Corporation pa vsakršne tovrstne znamke uporablja z licenco.
- Oznaka N je blagovna znamka ali registrirana blagovna znamka družbe NFC Forum, Inc. v Združenih državah Amerike in drugih državah.
- Qualcomm aptX je izdelek družbe Qualcomm Technologies International, Ltd. Qualcomm je blagovna znamka družbe Qualcomm Incorporated, registrirana v Združenih državah Amerike in drugih državah ter uporabljena z dovoljenjem. aptX je blagovna znamka družbe Qualcomm Technologies International, Ltd., registrirana v Združenih državah Amerike in drugih državah ter uporabljena z dovoljenjem.
- USB Type-C™ in USB-C™ sta blagovni znamki združenja USB Implementers Forum.
- Druge blagovne znamke in trgovska imena so last njihovih zadevnih lastnikov.

Ελληνικά

Ασύρματα στερεοφωνικά ακουστικά εξουδετέρωσης θορύβου

Μην εγκαθιστάτε τη συσκευή σε περιορισμένους χώρους, όπως βιβλιοθήκες ή εντοιχισμένα ντουλάπια.

Μην εκθέτετε τις μπαταρίες (εγκατεστημένο πακέτο μπαταρίας ή μπαταρίες) σε υπερβολική θερμότητα, όπως σε άμεσο ηλιακό φως, φωτιά ή κάτι παρόμοιο για πολλή ώρα.

Μην υποβάλετε τις μπαταρίες σε συνθήκες ακραία χαμηλών θερμοκρασιών που ενδέχεται να οδηγήσουν σε υπερθέρμανση και θερμική απώλεια.
Μην αποσυναρμολογείτε, μην ανοίγετε και μην τεμαχίζετε τους επαναφορτιζόμενους συσσωρευτές ή τις μπαταρίες.
Μην εκθέτετε τους συσσωρευτές ή τις μπαταρίες σε θερμότητα ή φωτιά. Αποφύγετε την αποθήκευση σε σημεία που εκτίθενται σε άμεσο ηλιακό φως.
Σε περίπτωση διαρροής από την μπαταρία, μην αφήσετε το υγρό να έρθει σε επαφή με το δέρμα ή τα μάτια. Αν συμβεί αυτό, ξεπλύνετε την περιοχή με άφθονο νερό και συμβουλευτείτε έναν γιατρό.
Οι επαναφορτιζόμενοι συσσωρευτές και οι μπαταρίες πρέπει να φορτιστούν πριν από τη χρήση. Να συμβουλεύεστε πάντα τις οδηγίες του κατασκευαστή ή το εγχειρίδιο του εξοπλισμού για τη σωστή διαδικασία φόρτισης.
Μετά από εκτεταμένες περιόδους αποθήκευσης, ενδέχεται να χρειαστεί να φορτίσετε και να αποφορτίσετε τους συσσωρευτές ή τις μπαταρίες πολλές φορές, προκειμένου να επιτευχθεί η μέγιστη απόδοση.
Απορρίψτε σωστά.

Αυτός ο εξοπλισμός έχει υποβληθεί σε δοκιμές και έχει διαπιστωθεί πως συμμορφώνεται με τα όρια που ορίζονται στην Οδηγία για την ηλεκτρομαγνητική συμβατότητα κατά τη χρήση καλωδίου σύνδεσης με μήκος μικρότερο των 3 μέτρων.

Σημείωση για τους πελάτες: οι ακόλουθες πληροφορίες αφορούν μόνο τον εξοπλισμό που πωλείται σε χώρες όπου ισχύουν οι οδηγίες της ΕΕ

Αυτό το προϊόν έχει κατασκευαστεί από ή για λογαριασμό της Sony Corporation.
Εισαγωγέας στην Ευρώπη: Sony Europe B.V.
Ερωτήσεις προς τον εισαγωγέα ή σχετικά με την συμμόρφωση του προϊόντος ως προς τη νομοθεσία της Ευρωπαϊκής Ένωσης θα πρέπει να απευθύνονται στον εξουσιοδοτημένο εκπρόσωπο, Sony Belgium, bijkantoor van Sony Europe B.V., Da Vincilaan 7-D1, 1930 Zaventem, Βέλγιο.

Με την παρούσα Sony Corporation δηλώνει ότι, αυτή η συσκευή πληροί τους όρους της οδηγίας 2014/53/EU.
Το πλήρες κείμενο της δήλωσης συμμόρφωσης ΕΕ διατίθεται στην ακόλουθη ιστοσελίδα στο διαδίκτυο:
http://www.compliance.sony.de/

CE

Απόρριψη παλιών μπαταριών, ηλεκτρικού και ηλεκτρονικού εξοπλισμού (Ισχύει στην Ευρωπαϊκή Ένωση και άλλες χώρες με ξεχωριστά συστήματα συλλογής)
Το σύμβολο επάνω στην μπαταρία ή στη συσκευασία, δείχνει ότι η μπαταρία που παρέχεται μαζί με αυτό το προϊόν δεν πρέπει να αντιμετωπίζεται όπως τα οικιακά απορρίμματα. Σε ορισμένες μπαταρίες το σύμβολο αυτό μπορεί να χρησιμοποιηθεί σε συνδυασμό με ένα χημικό σύμβολο. Το χημικό σύμβολο για τον μόλυβδο (Pb) προστίθεται αν η μπαταρία περιέχει περισσότερο από 0,004% μολύβδου. Εξασφαλίζοντας ότι αυτά τα προϊόντα και οι μπαταρίες απορρίπτονται σωστά, βοηθάτε στο να αποτραπούν όποιες αρνητικές επιπτώσεις στην ανθρώπινη υγεία και στο περιβάλλον, που θα προέκυπταν από την ακατάλληλη διαχείριση των αποβλήτων. Η ανακύκλωση των υλικών βοηθά στην εξοικονόμηση φυσικών πόρων. Στην περίπτωση προϊόντων που, για λόγους ασφαλείας, απόδοσης ή ακεραιότητας δεδομένων απαιτούν τη μόνιμη σύνδεση με μια ενσωματωμένη μπαταρία, αυτή η μπαταρία θα πρέπει να αντικαθίσταται μόνο από εξουσιοδοτημένο τεχνικό προσωπικό. Για να εξασφαλίσετε την σωστή μεταχείριση της μπαταρίας, του ηλεκτρικού και του ηλεκτρονικού εξοπλισμού, παραδώστε το προϊόν στο τέλος της διάρκειας ζωής του στο κατάλληλο σημείο συλλογής ηλεκτρικού και ηλεκτρονικού εξοπλισμού για ανακύκλωση. Για όλες τις άλλες μπαταρίες, δείτε την ενότητα που περιγράφει πώς να αφαιρέσετε με ασφάλεια την μπαταρία από το προϊόν. Παραδώστε την μπαταρία στο κατάλληλο σημείο συλλογής των παλιών μπαταριών για ανακύκλωση. Για περισσότερες πληροφορίες σχετικά με την ανακύκλωση αυτού του προϊόντος ή της μπαταρίας, επικοινωνήστε με τις δημοτικές αρχές της περιοχής σας, την αρμόδια υπηρεσία ανακύκλωσης ή το κατάστημα από το οποίο αγοράσατε το προϊόν.

Η ισχύς της σήμανσης CE περιορίζεται μόνο σε εκείνες τις χώρες όπου επιβάλλεται δια νόμου, κυρίως στις χώρες του Ευρωπαϊκού Οικονομικού Χώρου (ΕΟΧ) και την Ελβετία.

Η ακρόαση σε υψηλή ένταση ενδέχεται να επηρεάσει την ακοή σας.

Μην χρησιμοποιείτε τη μονάδα ενώ περπατάτε, οδηγείτε ή κάνετε ποδήλατο. Ενδέχεται να προκληθεί τροχαίο ατύχημα.

Μην χρησιμοποιείτε τα ακουστικά σε επικίνδυνα μέρη, αν δεν μπορείτε να ακούσετε τους ήχους του περιβάλλοντος.

Τοποθετήστε καλά και σταθερά τα προστατευτικά "μαξιλαράκια". Διαφορετικά, μπορεί να αποσπαστούν και να παραμείνουν στα αυτιά σας, προκαλώντας τραυματισμό ή κάποια πάθηση.

Υπάρχει κίνδυνος κατάποσης των μικρών εξαρτημάτων. Μετά τη χρήση, φυλάσσετε το προϊόν σε μέρος που δεν μπορούν να προσεγγίσουν μικρά παιδιά.

Η μονάδα δεν είναι αδιάβροχη. Αν εισχωρήσει νερό ή ξένο αντικείμενο στη μονάδα, μπορεί να προκληθεί πυρκαγιά ή ηλεκτροπληξία. Αν εισχωρήσει νερό ή ξένο αντικείμενο στη μονάδα, διακόψτε αμέσως τη χρήση και συμβουλευτείτε τον πλησιέστερο αντιπρόσωπο της Sony. Ειδικότερα, να θυμάστε να τηρείτε τα παρακάτω προληπτικά μέτρα.
– Χρήση κοντά σε νεροχύτη κ.λπ.
Προσέχετε να μην σας πέσει η μονάδα μέσα στον νεροχύτη ή σε δοχείο γεμάτο με νερό.
– Χρήση σε βροχή ή χιόνι, ή σε περιοχές με υγρασία
– Χρήση ενώ είστε ιδρωμένοι
Αν αγγίξετε τη μονάδα με βρεγμένα χέρια ή αν τοποθετήσετε τη μονάδα στην τσέπη ενός βρεγμένου ρούχου, η μονάδα μπορεί να βραχεί.

Για πληροφορίες σχετικά με την επίδραση που έχει η επαφή ενός κινητού τηλεφώνου ή άλλης ασύρματης συσκευής που είναι συνδεδεμένη με τη μονάδα με το ανθρώπινο σώμα, ανατρέξτε στο εγχειρίδιο οδηγιών της ασύρματης συσκευής.

Αυτό το προϊόν έχει μαγνήτες οι οποίοι μπορούν να προκαλέσουν παρεμβολές σε βηματοδότες, απινιδωτές και προγραμματιζόμενες βαλβίδες παροχέτευσης ή άλλα ιατροτεχνολογικά προϊόντα. Μην τοποθετείτε αυτό το προϊόν κοντά στα εν λόγω ιατροτεχνολογικά προϊόντα και στο άτομο που χρησιμοποιεί οποιοδήποτε από αυτά τα ιατροτεχνολογικά προϊόντα. Σε περίπτωση ανησυχίας, συμβουλευτείτε τον γιατρό σας πριν από τη χρήση του προϊόντος.

Αυτό το προϊόν έχει μαγνήτες. Η τοποθέτηση καρτών με μαγνήτες κοντά στο προϊόν ενδέχεται να επηρεάσει τις μαγνητικές ιδιότητες των καρτών και να τις καταστήσει ακατάλληλες για χρήση.

Σημείωση για τον στατικό ηλεκτρισμό
Ο στατικός ηλεκτρισμός που συσσωρεύεται στο σώμα ενδέχεται να προκαλέσει ένα ελαφρό μυρμήγκιασμα στα αυτιά σας. Για να περιορίσετε αυτό το φαινόμενο, φοράτε ρούχα από φυσικά υλικά, τα οποία καταστέλλουν τη δημιουργία στατικού ηλεκτρισμού.

Προφυλάξεις

Πληροφορίες για την επικοινωνία BLUETOOTH®
- Η ασύρματη τεχνολογία Bluetooth λειτουργεί εντός εμβέλειας περίπου 10 μέτρων. Η μέγιστη απόσταση επικοινωνίας μπορεί να διαφέρει, ανάλογα με την ύπαρξη εμποδίων (άνθρωποι, μεταλλικά αντικείμενα, τοίχοι κ.λπ.) ή το ηλεκτρομαγνητικό περιβάλλον.
- Η επικοινωνία Bluetooth ενδέχεται να μην είναι δυνατή ή μπορεί να προκληθεί θόρυβος ή διακοπή του ήχου υπό τις ακόλουθες συνθήκες:
  – Όταν παρεμβάλλεται άνθρωπος ανάμεσα στη μονάδα και τη συσκευή Bluetooth. Η επικοινωνία μπορεί να βελτιωθεί, αν τοποθετήσετε τη συσκευή Bluetooth έτσι ώστε να είναι στραμμένη προς την κεραία της μονάδας.
  – Όταν παρεμβάλλεται κάποιο εμπόδιο, π.χ. μεταλλικό αντικείμενο ή τοίχος, ανάμεσα στη μονάδα και τη συσκευή Bluetooth.
  – Όταν λειτουργεί συσκευή Wi-Fi ή φούρνος μικροκυμάτων ή όταν εκπέμπονται μικροκύματα κοντά στη μονάδα.
  – Σε σύγκριση με τη χρήση σε εσωτερικούς χώρους, κατά τη χρήση σε εξωτερικούς χώρους η αντανάκλαση του σήματος σε τοίχους, δάπεδα και ταβάνια είναι ελάχιστη, με αποτέλεσμα η διακοπή του ήχου να είναι συχνότερη σε σχέση με τους εσωτερικούς χώρους.
  – Η κεραία είναι ενσωματωμένη στη μονάδα, όπως υποδεικνύεται από τη διακεκομμένη γραμμή στην εικόνα (Εικ. A). Η ευαισθησία της επικοινωνίας Bluetooth μπορεί να βελτιωθεί, αν απομακρύνετε τα εμπόδια που μπορεί να υπάρχουν ανάμεσα στη συνδεδεμένη συσκευή Bluetooth και την κεραία αυτής της μονάδας.
- Οι συσκευές Bluetooth και Wi-Fi (IEEE802.11b/g/n) χρησιμοποιούν την ίδια συχνότητα (2,4 GHz). Όταν χρησιμοποιείτε τη μονάδα κοντά σε συσκευή Wi-Fi, ενδέχεται να δημιουργηθούν ηλεκτρομαγνητικές παρεμβολές που, με τη σειρά τους, μπορεί να προκαλέσουν θόρυβο, διακοπή του ήχου ή αδυναμία σύνδεσης. Αν συμβεί αυτό, δοκιμάστε τις ακόλουθες διορθωτικές ενέργειες:
  – Δημιουργήστε σύνδεση ανάμεσα στη μονάδα και τη συσκευή Bluetooth ενώ αυτές βρίσκονται σε απόσταση τουλάχιστον 10 μέτρων από τη συσκευή Wi-Fi.
  – Απενεργοποιήστε τη συσκευή Wi-Fi, αν χρησιμοποιείτε τη μονάδα σε απόσταση εντός 10 μέτρων από τη συσκευή Wi-Fi.
  – Τοποθετήστε τη μονάδα όσο το δυνατόν πιο κοντά στη συσκευή Bluetooth.
- Τα μικροκύματα που εκπέμπονται από μια συσκευή Bluetooth ενδέχεται να επηρεάσουν τη λειτουργία των ηλεκτρονικών ιατροτεχνολογικών συσκευών. Απενεργοποιείτε αυτήν τη μονάδα και άλλες συσκευές Bluetooth στις ακόλουθες τοποθεσίες, καθώς υπάρχει κίνδυνος πρόκλησης ατυχήματος:
  – σε νοσοκομεία, κοντά σε θέσεις προτεραιότητας σε τρένα, σε σημεία όπου υπάρχουν εύφλεκτα αέρια, κοντά σε αυτόματες θύρες ή κοντά σε συναγερμούς πυροπροστασίας.
- Η αναπαραγωγή ήχου σε αυτήν τη μονάδα μπορεί να παρουσιάζει καθυστέρηση σε σχέση με εκείνη στη συσκευή μετάδοσης, λόγω των χαρακτηριστικών της ασύρματης τεχνολογίας Bluetooth. Κατά συνέπεια, ο ήχος μπορεί να μην είναι συγχρονισμένος με την εικόνα όταν προβάλλετε ταινίες ή παίζετε παιχνίδια.
- Αυτό το προϊόν εκπέμπει ραδιοκύματα όταν χρησιμοποιείται σε ασύρματη λειτουργία.
  Όταν χρησιμοποιείτε τη συσκευή σε ασύρματη λειτουργία σε αεροσκάφος, ακολουθήστε τις οδηγίες του πληρώματος αναφορικά με την επιτρεπτή χρήση προϊόντων σε ασύρματη λειτουργία.
- Η μονάδα υποστηρίζει λειτουργίες ασφαλείας που συμμορφώνονται με το πρότυπο Bluetooth, έτσι ώστε η ασφάλεια να είναι εγγυημένη κατά την επικοινωνία μέσω ασύρματης τεχνολογίας Bluetooth. Ωστόσο, ανάλογα με τη ρύθμιση παραμέτρων και άλλους παράγοντες, αυτή η ασφάλεια μπορεί να μην επαρκεί. Να είστε προσεκτικοί κατά την επικοινωνία μέσω ασύρματης τεχνολογίας Bluetooth.
- Η Sony δεν φέρει καμία ευθύνη για τυχόν ζημιά ή απώλεια εξαιτίας διαρροής πληροφοριών που μπορεί να προκύψει κατά την επικοινωνία μέσω Bluetooth.
- Η σύνδεση με όλες τις συσκευές Bluetooth δεν είναι εγγυημένη.
  – Οι συσκευές Bluetooth που συνδέονται με τη μονάδα πρέπει να πληρούν το πρότυπο Bluetooth το οποίο καθορίζεται από την Bluetooth SIG, Inc. και πρέπει να φέρουν σχετική πιστοποίηση.
  – Ακόμα και όταν μια συνδεδεμένη συσκευή συμμορφώνεται με το πρότυπο Bluetooth, ενδέχεται να υπάρξουν περιπτώσεις στις οποίες τα χαρακτηριστικά ή οι προδιαγραφές της συσκευής Bluetooth καθιστούν τη σύνδεσή της αδύνατη ή οδηγούν σε διαφορετικές μεθόδους χειρισμού, προβολής ή λειτουργίας.
  – Όταν χρησιμοποιείτε τη μονάδα για συνομιλία hands-free στο τηλέφωνο, ενδέχεται να παρουσιαστεί θόρυβος ανάλογα με τη συνδεδεμένη συσκευή ή το περιβάλλον επικοινωνίας.
- Ανάλογα με τη συσκευή που θα συνδεθεί, ενδέχεται να χρειαστεί κάποιος χρόνος μέχρι να ξεκινήσει η επικοινωνία.

Αν ο ήχος διακόπτεται συχνά κατά την αναπαραγωγή
- Η κατάσταση μπορεί να βελτιωθεί, αν ρυθμίσετε τη λειτουργία ποιότητας ήχου σε "προτεραιότητα σε σταθερή σύνδεση". Για λεπτομέρειες, ανατρέξτε στον Οδηγό βοήθειας.
- Η κατάσταση μπορεί να βελτιωθεί, αν αλλάξετε τις ρυθμίσεις ποιότητας ασύρματης αναπαραγωγής ή αν ρυθμίσετε τη λειτουργία ασύρματης αναπαραγωγής σε SBC στη συσκευή μετάδοσης. Για λεπτομέρειες, ανατρέξτε στις οδηγίες λειτουργίας που παρέχονται με τη συσκευή μετάδοσης.
- Κατά την ακρόαση μουσικής από ένα smartphone, η επικοινωνία μπορεί να βελτιωθεί, αν κλείσετε τις περιττές εφαρμογές ή επανεκκινήσετε το smartphone.

Πληροφορίες για τη χρήση εφαρμογών πραγματοποίησης κλήσεων για smartphone και υπολογιστές
- Αυτή η μονάδα υποστηρίζει μόνο κανονικές εισερχόμενες κλήσεις. Δεν υποστηρίζονται εφαρμογές πραγματοποίησης κλήσεων για smartphone και υπολογιστές.

Πληροφορίες για τη φόρτιση της μονάδας
- Η φόρτιση αυτής της μονάδας είναι δυνατή μόνο μέσω USB. Για τη φόρτιση απαιτείται υπολογιστής με θύρα USB ή μετασχηματιστής εναλλασσόμενου ρεύματος USB.
- Χρησιμοποιήστε οπωσδήποτε το καλώδιο USB Type-C που παρέχεται.
- Κατά τη φόρτιση, δεν είναι δυνατή η ενεργοποίηση της μονάδας και η χρήση των λειτουργιών Bluetooth και εξουδετέρωσης θορύβου.
- Αν η μονάδα δεν χρησιμοποιηθεί για μεγάλο χρονικό διάστημα, η επαναφορτιζόμενη μπαταρία μπορεί να εξαντληθεί γρήγορα. Αφού αποφορτιστεί και επαναφορτιστεί πολλές φορές, η μπαταρία θα μπορεί να διατηρήσει το σωστό φορτίο. Όταν η μονάδα παραμένει αποθηκευμένη για μεγάλα χρονικά διαστήματα, φορτίζετε την μπαταρία μία φορά κάθε έξι μήνες για να αποφεύγεται η υπερβολική αποφόρτιση.
- Αν η επαναφορτιζόμενη μπαταρία εξαντλείται εξαιρετικά γρήγορα, θα πρέπει να αντικατασταθεί με νέα. Απευθυνθείτε στον πλησιέστερο αντιπρόσωπο της Sony για αντικατάσταση μπαταρίας.
- Μην ξεχνάτε να κλείνετε το κάλυμμα της θύρας USB Type-C καλά μετά τη φόρτιση. Μπορεί να προκληθεί βλάβη από ιδρώτα ή νερό (Εικ. B).

Αν η μονάδα δεν λειτουργεί σωστά
- Ακολουθήστε την παρακάτω διαδικασία, για να επαναφέρετε τη μονάδα (Εικ. C).
  Πατήστε ταυτόχρονα τα κουμπιά ⏻ και – ενώ η μονάδα φορτίζεται. Γίνεται επαναφορά της μονάδας. Όταν γίνεται επαναφορά της μονάδας, οι πληροφορίες ζεύξης στη μονάδα δεν διαγράφονται.
- Αν το πρόβλημα εξακολουθεί να υφίσταται ακόμα και μετά την επαναφορά της μονάδας, ακολουθήστε την παρακάτω διαδικασία για να την αρχικοποιήσετε.
  Αποσυνδέστε το καλώδιο USB Type-C και απενεργοποιήστε τη μονάδα. Πατήστε παρατεταμένα και ταυτόχρονα τα κουμπιά ⏻ και ▶II για τουλάχιστον 7 δευτερόλεπτα. Η ενδεικτική λυχνία (μπλε) θα αναβοσβήσει 4 φορές και θα γίνει αρχικοποίηση και επαναφορά της μονάδας στις εργοστασιακές ρυθμίσεις. Κατά την αρχικοποίηση της μονάδας, όλες οι πληροφορίες ζεύξης διαγράφονται.
- Μετά την αρχικοποίηση, η μονάδα ενδέχεται να μην μπορεί να συνδεθεί στο iPhone ή στον υπολογιστή. Αν συμβεί αυτό, διαγράψτε τις πληροφορίες ζεύξης της μονάδας από το iPhone ή τον υπολογιστή και στη συνέχεια επαναλάβετε τη διαδικασία ζεύξης.

Πληροφορίες για τη λειτουργία εξουδετέρωσης θορύβου
- Η λειτουργία εξουδετέρωσης θορύβου ανιχνεύει τους εξωτερικούς θορύβους του περιβάλλοντος (όπως το θόρυβο στο εσωτερικό ενός οχήματος ή τον ήχο του κλιματιστικού σε ένα δωμάτιο) με ενσωματωμένα μικρόφωνα και παράγει έναν ισοδύναμο αλλά αντίστροφο ήχο που εξουδετερώνει το θόρυβο του περιβάλλοντος.
  – Το αποτέλεσμα της εξουδετέρωσης θορύβου μπορεί να μην είναι ικανοποιητικό σε ένα περιβάλλον με πολλή ησυχία ή μπορεί να ακούγεται κάποιος θόρυβος.
  – Η λειτουργία εξουδετέρωσης θορύβου είναι ως επί το πλείστον αποτελεσματική για θορύβους στη ζώνη χαμηλών συχνοτήτων. Αν και ο θόρυβος μειώνεται, δεν ακυρώνεται εντελώς.
  – Όταν χρησιμοποιείτε τη μονάδα σε τρένο ή αυτοκίνητο, μπορεί να παράγεται θόρυβος ανάλογα με τις συνθήκες που επικρατούν στο δρόμο.
  – Τα κινητά τηλέφωνα μπορούν να προκαλέσουν παρεμβολές και θόρυβο. Αν συμβεί αυτό, απομακρύνετε τη μονάδα από το κινητό τηλέφωνο.
  – Το αποτέλεσμα της εξουδετέρωσης θορύβου μπορεί να διαφέρει ανάλογα με το πώς φοράτε τη μονάδα. Σε αυτήν την περίπτωση, βγάλτε και φορέστε ξανά τη μονάδα.
  – Μην καλύπτετε τα μικρόφωνα της μονάδας με τα χέρια σας ή άλλα αντικείμενα. Σε αυτήν την περίπτωση, η λειτουργία εξουδετέρωσης θορύβου ή η Λειτουργία ήχου περιβάλλοντος μπορεί να μην είναι αποτελεσματικές ή να παράγεται ένας διαπεραστικός ήχος (μικροφωνισμός). Αν συμβεί αυτό, απομακρύνετε τα χέρια σας ή το αντικείμενο από τα μικρόφωνα της μονάδας (Εικ. D).

Σημειώσεις σχετικά με την εφαρμογή της μονάδας
- Μετά από τη χρήση, αφαιρέστε τα ακουστικά αργά.
- Επειδή τα προστατευτικά "μαξιλαράκια" εφαρμόζουν αεροστεγώς στα αυτιά, αν τα πιέσετε με δύναμη μέσα στα αυτιά ή αν τα αφαιρέσετε γρήγορα μπορεί να προκληθεί βλάβη στο τύμπανο.
  Όταν τοποθετείτε τα προστατευτικά "μαξιλαράκια" στα αυτιά, το διάφραγμα του ηχείου μπορεί να παράγει έναν ήχο "κλικ". Δεν πρόκειται για δυσλειτουργία.

Άλλες σημειώσεις
- Μην υποβάλλετε τη μονάδα σε υπερβολικούς κραδασμούς.
- Η λειτουργία Bluetooth μπορεί να μην λειτουργεί με κινητό τηλέφωνο, ανάλογα με τις συνθήκες του σήματος και το περιβάλλον.
- Αν νιώσετε αδιαθεσία κατά τη χρήση της μονάδας, διακόψτε αμέσως τη χρήση.
- Τα προστατευτικά "μαξιλαράκια" μπορεί να καταστραφούν ή να αλλοιωθούν με τη μακροχρόνια χρήση και αποθήκευση.
- Αν τα προστατευτικά "μαξιλαράκια" λερωθούν, αφαιρέστε τα από τη μονάδα και πλύνετέ τα προσεκτικά στο χέρι χρησιμοποιώντας ουδέτερο απορρυπαντικό. Μετά τον καθαρισμό, σκουπίστε σχολαστικά για να απομακρύνετε την υγρασία.

Καθαρισμός της μονάδας
- Αν η μονάδα λερωθεί εξωτερικά, σκουπίστε τη με ένα μαλακό, στεγνό πανί για να την καθαρίσετε. Αν η μονάδα είναι πολύ βρόμικη, βουτήξτε ένα πανί σε αραιό διάλυμα ουδέτερου απορρυπαντικού και στύψτε το καλά προτού τη σκουπίσετε. Μην χρησιμοποιείτε διαλυτικά, όπως αραιωτικό, βενζίνη ή οινόπνευμα, καθώς μπορεί να προκληθεί φθορά στην επιφάνεια.
- Αν έχετε ερωτήσεις ή προβλήματα που σχετίζονται με αυτήν τη μονάδα και δεν καλύπτονται σε αυτό το εγχειρίδιο, απευθυνθείτε στον πλησιέστερο αντιπρόσωπο της Sony.

Ανταλλακτικά εξαρτήματα: Μακριά ελαστικά προστατευτικά "μαξιλαράκια" υβριδικής σιλικόνης
Απευθυνθείτε στον πλησιέστερο αντιπρόσωπο της Sony για πληροφορίες σχετικά με τα ανταλλακτικά εξαρτήματα.

Τεχνικά χαρακτηριστικά

Ασύρματα στερεοφωνικά ακουστικά εξουδετέρωσης θορύβου

Πηγή τροφοδοσίας:
DC 3,7 V: Ενσωματωμένη επαναφορτιζόμενη μπαταρία ιόντων λιθίου
DC 5 V: Κατά τη φόρτιση μέσω USB
Θερμοκρασία λειτουργίας:
0 °C έως 40 °C
Ονομαστική κατανάλωση ισχύος:
1,0 W
Ώρες χρήσης:
Κατά τη σύνδεση μέσω της συσκευής Bluetooth
Χρόνος αναπαραγωγής μουσικής: Μέγ. 6,5 ώρες (λειτουργία NC ενεργοποιημένη, Λειτουργία ήχου περιβάλλοντος)/Μέγ. 7,5 ώρες (λειτουργία NC απενεργοποιημένη)
Χρόνος επικοινωνίας: Μέγ. 7,5 ώρες (λειτουργία NC ενεργοποιημένη, Λειτουργία ήχου περιβάλλοντος)/ Μέγ. 8,5 ώρες (λειτουργία NC απενεργοποιημένη)
Χρόνος αναμονής: Μέγ. 22 ώρες (λειτουργία NC ενεργοποιημένη, Λειτουργία ήχου περιβάλλοντος)/ Μέγ. 200 ώρες (λειτουργία NC απενεργοποιημένη)
Σημείωση: Οι ώρες χρήσης μπορεί να είναι συντομότερες ανάλογα με τον κωδικοποιητή/αποκωδικοποιητή και τις συνθήκες χρήσης.
Χρόνος φόρτισης:
Περίπου 2,5 ώρες
(Είναι δυνατή η αναπαραγωγή μουσικής για περίπου 60 λεπτά μετά από 15 λεπτά φόρτισης.)
Σημείωση: Οι ώρες φόρτισης και χρήσης μπορεί να διαφέρουν ανάλογα με τις συνθήκες χρήσης.
Θερμοκρασία φόρτισης:
5 °C έως 35 °C
Μάζα:
Περίπου 34 g
(κεντρική μονάδα περίπου 27 γρ)

Δέκτης
Τύπος:
Κλειστού τύπου, δυναμικός
Μονάδα οδήγησης:
6 mm

Μικρόφωνο
Τύπος:
Ηλεκτρικός συμπυκνωτής
Κατευθυντικότητα:
Πολυκατευθυντικό
Εύρος πραγματικής συχνότητας:
50 Hz - 8.000 Hz
Αντικείμενα που περιλαμβάνονται:
Ασύρματα στερεοφωνικά ακουστικά εξουδετέρωσης θορύβου (1)
Καλώδιο USB Type-C™ (USB-A σε USB-C™) (περίπου 20 cm) (1)
Μακριά ελαστικά προστατευτικά "μαξιλαράκια" υβριδικής σιλικόνης (SS (1 γραμμή) (2), S (2 γραμμές) (2), M (3 γραμμές) (προσαρτημένα στη μονάδα από το εργοστάσιο) (2), L (4 γραμμές) (2))

Τεχνικά χαρακτηριστικά επικοινωνίας

Σύστημα επικοινωνίας:
Προδιαγραφή Bluetooth έκδοση 4.2
Έξοδος:
Προδιαγραφή Bluetooth κατηγορίας ισχύος 2
Μέγιστη εμβέλεια επικοινωνίας:
Σε ευθεία περίπου 10 m[1)]
Ζώνη συχνοτήτων:
Ζώνη 2,4 GHz (2,4000 GHz - 2,4835 GHz)
Συχνότητα λειτουργίας:
Bluetooth: 2.400 MHz - 2.483,5 MHz
NFC: 13,56 MHz
Μέγιστη ισχύς εξόδου:
Bluetooth: < 4 dBm
Συμβατά προφίλ Bluetooth[2)]:
A2DP (Προηγμένο προφίλ διανομής ήχου)
AVRCP (Προφίλ τηλεχειρισμού ήχου-εικόνας)
HFP (Προφίλ Hands-free))
HSP (Προφίλ ακουστικών)
Υποστηριζόμενος κωδικοποιητής[3)]:
SBC[4)]
AAC[5)]
Qualcomm® aptX™ audio
Υποστηριζόμενη μέθοδος προστασίας περιεχομένου:
SCMS-T
Εμβέλεια μετάδοσης (A2DP):
20 Hz - 20.000 Hz (Συχνότητα δειγματοληψίας 44,1 kHz)

1) Η πραγματική εμβέλεια ενδέχεται να διαφέρει ανάλογα με παράγοντες όπως τυχόν εμπόδια μεταξύ των συσκευών, τα μαγνητικά πεδία κοντά σε φούρνο μικροκυμάτων, τον στατικό ηλεκτρισμό, την ευαισθησία λήψης, την απόδοση της κεραίας, το λειτουργικό σύστημα, το λογισμικό κλπ.
2) Τα προφίλ των προτύπων Bluetooth υποδεικνύουν τον σκοπό της επικοινωνίας Bluetooth ανάμεσα στις συσκευές.
3) Κωδικοποιητής/αποκωδικοποιητής: Μορφή συμπίεσης και μετατροπής του ηχητικού σήματος
4) Κωδικοποιητής/αποκωδικοποιητής υποζώνης
5) Προηγμένη κωδικοποίηση ήχου

Ο σχεδιασμός και τα τεχνικά χαρακτηριστικά υπόκεινται σε αλλαγή χωρίς προειδοποίηση.

Απαιτήσεις συστήματος για τη φόρτιση της μπαταρίας με τη χρήση USB

Μετασχηματιστής εναλλασσόμενου ρεύματος USB
Εμπορικά διαθέσιμος μετασχηματιστής εναλλασσόμενου ρεύματος USB με δυνατότητα παροχής ρεύματος εξόδου 0,5 A (500 mA) και άνω

Προσωπικός υπολογιστής
(Από τον Ιούλιο 2018)
Προσωπικός υπολογιστής με προεγκατεστημένο ένα από τα παρακάτω λειτουργικά συστήματα και θύρα USB:
Λειτουργικά συστήματα:
Κατά τη χρήση Windows
Windows® 10 Home / Windows® 10 Pro
Windows® 8.1 / Windows® 8.1 Pro
Windows® 8 / Windows® 8 Pro
Windows® 7
Home Basic / Home Premium / Professional / Ultimate

Κατά τη χρήση Mac
macOS (έκδοση 10.10 ή νεότερη)

Συμβατά μοντέλα iPhone/iPod

iPhone X
iPhone 8
iPhone 8 Plus
iPhone 7
iPhone 7 Plus
iPhone SE
iPhone 6s
iPhone 6s Plus
iPhone 6
iPhone 6 Plus
iPhone 5s
iPod touch (6ης γενιάς)
(Από τον Ιούλιο 2018)

Εμπορικά σήματα

- Η επωνυμία Windows είναι σήμα κατατεθέν ή εμπορικό σήμα της Microsoft Corporation στις Ηνωμένες Πολιτείες ή/και σε άλλες χώρες.
- Οι επωνυμίες Apple, iPhone, iPod, iPod touch, macOS και Mac είναι εμπορικά σήματα της Apple Inc. κατατεθέντα στις ΗΠΑ και σε άλλες χώρες.
- Η χρήση του σήματος Made for Apple υποδεικνύει ότι ένα εξάρτημα έχει σχεδιαστεί ειδικά για σύνδεση με τα προϊόντα Apple που ορίζονται στο σήμα και ότι έχει πιστοποιηθεί από τον κατασκευαστή ότι πληροί τα πρότυπα επιδόσεων της Apple. Η Apple δεν φέρει καμία ευθύνη για τη λειτουργία αυτής της συσκευής ή για τη συμμόρφωσή της με τα πρότυπα ασφαλείας και τα κανονιστικά πρότυπα.
- Η επωνυμία Android είναι εμπορικό σήμα της Google LLC.
- Το λεκτικό σήμα και τα λογότυπα Bluetooth® είναι σήματα κατατεθέντα που ανήκουν στην Bluetooth SIG, Inc. και η οποιαδήποτε χρήση αυτών των σημάτων από τη Sony Corporation γίνεται κατόπιν άδειας.
- Το σήμα N είναι εμπορικό σήμα ή σήμα κατατεθέν της NFC Forum, Inc. στις Ηνωμένες Πολιτείες και σε άλλες χώρες.
- Το Qualcomm aptX είναι προϊόν της Qualcomm Technologies International, Ltd. Η επωνυμία Qualcomm είναι εμπορικό σήμα της Qualcomm Incorporated, κατατεθέν στις Ηνωμένες Πολιτείες και σε άλλες χώρες, και χρησιμοποιείται κατόπιν άδειας. Η επωνυμία aptX είναι εμπορικό σήμα της Qualcomm Technologies International, Ltd., κατατεθέν στις Ηνωμένες Πολιτείες και σε άλλες χώρες, και χρησιμοποιείται κατόπιν άδειας.
- Οι ονομασίες USB Type-C™ και USB-C™ είναι εμπορικά σήματα του USB Implementers Forum.
- Τα άλλα εμπορικά σήματα και οι εμπορικές ονομασίες ανήκουν στους αντίστοιχους κατόχους τους.

Ευρωπαϊκή Εγγύηση SONY

Αγαπητέ πελάτη,
Σας ευχαριστούμε που αγοράσατε αυτό το προϊόν της Sony. Ελπίζουμε να μείνετε ικανοποιημένοι από τη χρήση του. Στην απίθανη περίπτωση που το προϊόν σας χρειαστεί σέρβις (επισκευή) κατά τη διάρκεια της εγγύησης, παρακαλείστε να επικοινωνήστε με το κατάστημα αγοράς ή μ' ένα μέλος του δικτύου εξουσιοδοτημένων σέρβις μας **(ASN)** της Ευρωπαϊκής Οικονομικής Ζώνης **(ΕΟΖ)** ή και άλλων χωρών που αναφέρονται σ' αυτή την εγγύηση ή στα συνοδεύοντα αυτή την φυλλάδια **(Περιοχή Κάλυψης της Εγγύησης)**. Μπορείτε να βρείτε λεπτομέρειες για τα μέλη του δικτύου μας **ASN**, στους τηλεφωνικούς καταλόγους, στους καταλόγους προϊόντων μας και στις ιστοσελίδες μας. Για να αποφύγετε κάθε περιττή ταλαιπωρία, σας συνιστούμε να διαβάσετε προσεκτικά το εγχειρίδιο χρήσης προτού να έρθετε σε επαφή με τον προμηθευτή σας ή το δίκτυο εξουσιοδοτημένων σέρβις μας.

Η Εγγύησή Σας
Η παρούσα εγγύηση ισχύει για το προϊόν της Sony που αγοράσατε, εφ' όσον κάτι τέτοιο αναφέρεται στα φυλλάδια που συνόδευαν το προϊόν σας, υπό την προϋπόθεση ότι αγοράστηκε εντός της Περιοχής Κάλυψης της Εγγύησης.

Με την παρούσα, η Sony εγγυάται ότι το προϊόν είναι απαλλαγμένο από κάθε ελάττωμα σχετιζόμενο με τα υλικά ή την κατασκευή, για μια περίοδο **ΕΝΟΣ ΕΤΟΥΣ** από την ημερομηνία της αρχικής αγοράς. Η αρμόδια για να προσφέρει και εκπληρώσει την παρούσα εγγύηση, εταιρεία Sony, είναι αυτή που αναφέρεται σ' αυτήν την Εγγύηση ή στο συνοδεύον αυτής φυλλάδιο στη χώρα όπου επιδιώκεται η επισκευή κατά τη διάρκεια της εγγύησης.

Εάν, εντός της περιόδου εγγύησης, αποδειχθεί ελαττωματικό το προϊόν (κατά την ημερομηνία της αρχικής αγοράς) λόγω ακατάλληλων υλικών ή κατασκευής, η Sony ή ένα μέλος του δικτύου Εξουσιοδοτημένων Σέρβις **ASN** της Περιοχής Κάλυψης της Εγγύησης θα επισκευάσει ή θα αντικαταστήσει (κατ' επιλογή της Sony) χωρίς επιβάρυνση για εργατικά ή ανταλλακτικά, το προϊόν ή τα ελαττωματικά εξαρτήματα του, εντός εύλογου χρόνου, βάσει των όρων και συνθηκών που εκτίθενται παρακάτω. Η Sony και τα μέλη του δικτύου Εξουσιοδοτημένων Σέρβις **ASN** μπορούν να αντικαταστήσουν ελαττωματικά προϊόντα ή εξαρτήματα με νέα ή ανακυκλωμένα προϊόντα ή εξαρτήματα. Όλα τα προϊόντα και εξαρτήματα που έχουν αντικατασταθεί γίνονται ιδιοκτησία της Sony.

Όροι
1. Επισκευές δυνάμει της παρούσας εγγύησης θα παρέχονται μόνο εάν προσκομισθεί το πρωτότυπο τιμολόγιο ή η απόδειξη πώλησης (με την ένδειξη της ημερομηνίας αγοράς, του μοντέλου του προϊόντος και της επωνυμίας του εμπόρου) μαζί με το ελαττωματικό προϊόν εντός της περιόδου εγγύησης. Η Sony και τα μέλη του δικτύου Εξουσιοδοτημένων Σέρβις **ASN** μπορούν να αρνηθούν τη δωρεάν επισκευή κατά την περίοδο εγγυήσεως εάν δεν προσκομισθούν τα προαναφερόμενα έγγραφα ή εάν δεν προκύπτουν από αυτά η ημερομηνία αγοράς, το προϊόν ή το μοντέλο του προϊόντος ή η επωνυμία του εμπόρου. Η παρούσα εγγύηση δεν ισχύει εάν ο τύπος του μοντέλου ή ο σειριακός αριθμός του προϊόντος έχει αλλοιωθεί, διαγραφεί, αφαιρεθεί ή καταστεί δυσανάγνωστος.

2. Για να αποφευχθεί βλάβη ή απώλεια / διαγραφή σε αφαιρούμενα ή αποσπώμενα μέσα ή εξαρτήματα αποθήκευσης δεδομένων, οφείλετε να τα αφαιρέσετε πριν παραδώσετε το προϊόν σας για επισκευή κατά την περίοδο εγγύησης.

3. Η παρούσα εγγύηση δεν καλύπτει τα έξοδα και τους κινδύνους μεταφοράς που συνδέονται με τη μεταφορά του προϊόντος σας προς και από τη Sony ή μέλος του δικτύου **ASN**.

4. Η παρούσα εγγύηση δεν καλύπτει τα εξής:
- Περιοδική συντήρηση και επισκευή ή αντικατάσταση εξαρτημάτων ως αποτέλεσμα φυσιολογικής φθοράς.
- Αναλώσιμα (συστατικά μέρη για τα οποία προβλέπεται περιοδική αντικατάσταση κατά τη διάρκεια ζωής ενός προϊόντος όπως μη επαναφορτιζόμενες μπαταρίες, φυσίγγια εκτύπωσης, γραφίδες, λάμπες, καλώδια κλπ.),
- Ζημιά ή ελαττώματα που προκλήθηκαν λόγω χρήσης, λειτουργίας ή χειρισμού ασύμβατων με την κανονική ατομική ή οικιακή χρήση,
- Ζημιές ή αλλαγές στο προϊόν που προκλήθηκαν από:
  – Κακή χρήση, συμπεριλαμβανομένου:
  – του χειρισμού που επιφέρει φυσική, αισθητική ή επιφανειακή ζημιά ή αλλαγές στο προϊόν ή βλάβη σε οθόνες υγρών κρυστάλλων
  – μη κανονική ή μη σύμφωνη με τις οδηγίες της Sony εγκατάσταση ή χρήση του προϊόντος
  – μη συντήρηση του προϊόντος σύμφωνα με τις οδηγίες σωστής συντήρησης της Sony
  – εγκατάσταση ή χρήση του προϊόντος με τρόπο μη σύμφωνο με τις τεχνικές προδιαγραφές και τα πρότυπα ασφαλείας που ισχύουν στη χώρα όπου έχει εγκατασταθεί και χρησιμοποιείται το προϊόν.
- Μολύνσεις από ιούς ή χρήση του προϊόντος με λογισμικό που δεν παρέχεται με το προϊόν ή λανθασμένη εγκατάσταση του λογισμικού.
- Την κατάσταση ή τα ελαττώματα των συστημάτων με τα οποία χρησιμοποιείται ή στα οποία ενσωματώνεται το προϊόν εκτός από άλλα προϊόντα της Sony ειδικά σχεδιασμένα για να χρησιμοποιούνται με το εν λόγω προϊόν.
- Χρήση του προϊόντος με εξαρτήματα, περιφερειακό εξοπλισμό και άλλα προϊόντα των οποίων ο τύπος, η κατάσταση και το πρότυπο δεν συνιστώνται από τη Sony.
- Επισκευή ή επιχειρηθείσα επισκευή από άτομα που δεν είναι μέλη της Sony ή του δικτύου **ASN**.
- Ρυθμίσεις ή προσαρμογές χωρίς την προηγούμενη γραπτή συγκατάθεση της Sony, στις οποίες συμπεριλαμβάνονται:
  – η αναβάθμιση του προϊόντος πέρα από τις προδιαγραφές ή τα χαρακτηριστικά που περιγράφονται στο εγχειρίδιο χρήσης ή
  – οι τροποποιήσεις του προϊόντος με σκοπό να συμμορφωθεί προς εθνικές ή τοπικές τεχνικές προδιαγραφές και πρότυπα ασφαλείας που ισχύουν σε χώρες για τις οποίες το προϊόν δεν είχε σχεδιαστεί και κατασκευαστεί ειδικά.
- Αμέλεια.
- Ατυχήματα, πυρκαγιά, υγρά, χημικές και άλλες ουσίες, πλημμύρα, δονήσεις, υπερβολική θερμότητα, ακατάλληλο εξαερισμό, υπέρταση, υπερβολική ή εσφαλμένη τροφοδοσία ή τάση εισόδου, ακτινοβολία, ηλεκτροστατικές εκκενώσεις συμπεριλαμβανομένου του κεραυνού, άλλων εξωτερικών δυνάμεων και επιδράσεων.

5. Η παρούσα εγγύηση καλύπτει μόνο τα υλικά μέρη του προϊόντος. Δεν καλύπτει το λογισμικό (είτε της Sony, είτε τρίτων κατασκευαστών) για το οποίο παρέχεται ή πρόκειται να ισχύσει μια άδεια χρήσης από τον τελικό χρήστη ή χωριστές δηλώσεις εγγύησης ή εξαιρέσεις από την εγγύηση.

Εξαιρέσεις και περιορισμοί
Με εξαίρεση των όσων αναφέρονται ανωτέρω, η Sony δεν παρέχει καμία εγγύηση (ρητή, σιωπηρή, εκ του νόμου ή άλλη) όσον αφορά την ποιότητα, την επίδοση, την ακρίβεια, την αξιοπιστία, την καταλληλότητα του προϊόντος ή του λογισμικού που παρέχεται ή συνοδεύει το προϊόν, για συγκεκριμένο σκοπό. Εάν η ισχύουσα νομοθεσία απαγορεύει πλήρως ή μερικώς την παρούσα εξαίρεση, η Sony εξαιρεί ή περιορίζει την εγγύησή της μόνο στη μέγιστη έκταση που επιτρέπει η ισχύουσα νομοθεσία. Οποιαδήποτε εγγύηση η οποία δεν εξαιρείται πλήρως (στο μέτρο που το επιτρέπει ο ισχύων νόμος) θα περιορίζεται στη διάρκεια ισχύς της παρούσας εγγύησης.

Η μοναδική υποχρέωση της Sony σύμφωνα με την παρούσα εγγύηση είναι η επισκευή ή η αντικατάσταση προϊόντων που υπόκεινται στους όρους και συνθήκες της εγγύησης. Η Sony δεν ευθύνεται για οποιαδήποτε απώλεια ή ζημιά που σχετίζεται με τα προϊόντα, το σέρβις, την παρούσα εγγύηση, συμπεριλαμβανομένων των οικονομικών και άυλων απωλειών, του τιμήματος που καταβλήθηκε για την αγορά του προϊόντος, της απώλειας κερδών, εισοδήματος, δεδομένων, απόλαυσης ή χρήσης του προϊόντος ή οποιωνδήποτε συνδεδεμένων προϊόντων – της άμεσης, παρεμπίπτουσας ή επακόλουθης απώλειας ή ζημίας ακόμη και αν αυτή η απώλεια ή ζημία αφορά σε:
- Μειωμένη λειτουργία ή μη λειτουργία του προϊόντος ή συνδεδεμένων προϊόντων λόγω ελαττωμάτων ή μη διαθεσιμότητας κατά την περίοδο που αυτό βρίσκεται στη Sony ή σε μέλος του δικτύου **ASN**, η οποία προκάλεσε διακοπή διαθεσιμότητας του προϊόντος, απώλεια χρόνου χρήστη ή διακοπή της εργασίας.
- Παροχή ανακριβών πληροφοριών που ζητήθηκαν από το προϊόν ή από συνδεδεμένα προϊόντα.
- Ζημιά ή απώλεια λογισμικών προγραμμάτων ή αφαιρούμενων μέσων αποθήκευσης δεδομένων ή
- Μολύνσεις από ιούς ή άλλες αιτίες.

Τα ανωτέρω ισχύουν για απώλειες και ζημιές, που υπόκεινται σε οιεσδήποτε γενικές αρχές δικαίου, συμπεριλαμβανομένης της αμέλειας ή άλλων αδικοπραξιών, αθέτησης σύμβασης, ρητής ή σιωπηρής εγγύησης, και απόλυτης ευθύνης (ακόμα και για θέματα για τα οποία η Sony ή μέλος του δικτύου **ASN** έχει ειδοποιηθεί για τη δυνατότητα πρόκλησης τέτοιων ζημιών).

Στο μέτρο που η ισχύουσα νομοθεσία απαγορεύει ή περιορίζει αυτές τις εξαιρέσεις ευθύνης, η Sony εξαιρεί ή περιορίζει την ευθύνη της μόνο στη μέγιστη έκταση που της επιτρέπει η ισχύουσα νομοθεσία. Για παράδειγμα, μερικά κράτη απαγορεύουν την εξαίρεση ή τον περιορισμό ζημιών που οφείλονται σε αμέλεια, σε βαριά αμέλεια, σε εκ προθέσεως παράπτωμα, σε δόλο και παρόμοιες πράξεις. Σε καμία περίπτωση, η ευθύνη της Sony κατά την παρούσα εγγύηση, δεν υπερβαίνει την τιμή που καταβλήθηκε για την αγορά του προϊόντος, ωστόσο αν η ισχύουσα νομοθεσία επιτρέπει μόνο περιορισμούς ευθυνών υψηλότερου βαθμού, θα ισχύουν οι τελευταίοι.

Τα επιφυλασσόμενα νόμιμα δικαιώματά σας
Ο καταναλωτής έχει έναντι της Sony τα δικαιώματα που απορρέουν από την παρούσα εγγύηση, σύμφωνα με τους όρους που περιέχονται σε αυτήν, χωρίς να παραβλάπτονται τα δικαιώματα του που πηγάζουν από την ισχύουσα εθνική νομοθεσία σχετικά με την πώληση καταναλωτικών προϊόντων. Η παρούσα εγγύηση δεν θίγει τα νόμιμα δικαιώματα που ενδεχομένως να έχετε, ούτε εκείνα που δεν μπορούν να εξαιρεθούν ή να περιοριστούν, ούτε δικαιώματά σας εναντίον των προσώπων από τα οποία αγοράσατε το προϊόν. Η διεκδίκηση οποιωνδήποτε δικαιωμάτων σας εναπόκειται αποκλειστικά σε εσάς.

Sony Hellas A.E.E.
Βασ. Σοφίας 1
151 24 Μαρούσι

Τμήμα Εξυπηρέτησης Πελατών Sony
Τηλ. 801 11 92000
e-mail : cic-greece@eu.sony.com
Version 01.2009