SONY

4-747-285-01 (2)

Multifunction USB Hub
Concentrateur USB multifonction
Многофункциональный концентратор USB
Көп функциялы USB хабы

Read Me First/Lisez-moi !/Erst-Info (Bitte lesen!)/Información importante/Da leggere prima di tutto/Leia primeiro/Lees dit eerst/Przeczytaj, zanim zaczniesz/Důležité informace/Olvass el/Prečítajte si najskôr/Önce Beni Oku/Прочтите перед началом эксплуатации/Алдымен осыны оқып шығыңыз/Для ознайомлення в першу чергу/ Muhim ma'lumot/Διαβάστε αυτό πρώτα

For the Customers in Europe / Pour les clients en Europe/ Per gli utenti in Europa

support.sony-europe.com

MRW-S3

4747285010

© 2019 Sony Corporation

Printed in Thailand / Напечатано в Таиланде / Таиландта басып шығарылған

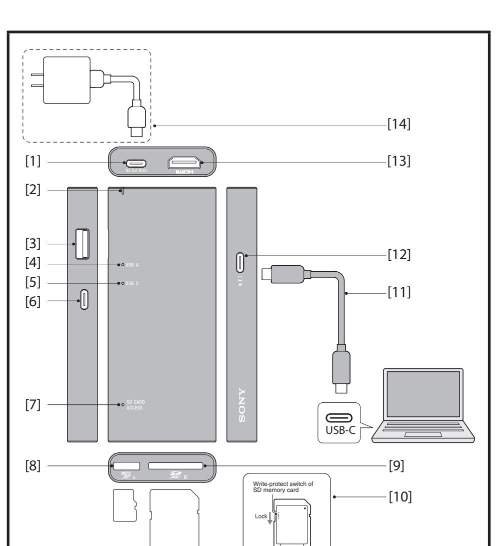

English Multifunction USB Hub

Before operating this reader, please read this manual thoroughly, and retain it for future reference.

WARNING

To reduce fire or shock hazard, do not expose the unit to rain or moisture.
To avoid electrical shock, do not open the cabinet. Refer servicing to qualified personnel only.
Be careful when touching SD/microSD cards, as they may be hot immediately after data is written to or read from them.
While using this unit, the main body of this unit becomes hot. This is not a malfunction.

For the Customers in Europe

Disposal of Old Electrical & Electronic Equipment (Applicable in the European Union and other countries with separate collection systems)

This symbol on the product or on its packaging indicates that this product shall not be treated as household waste. Instead it shall be handed over to the appropriate collection point for the recycling of electrical and electronic equipment. By ensuring this product is disposed of correctly, you will help prevent potential negative consequences for the environment and human health, which could be caused by inappropriate waste handling of this product. The recycling of materials will help to conserve natural resources. For more detailed information about recycling of this product, please contact your local Civic Office, your household waste disposal service or the shop where you purchased the product.

This product has been manufactured by or on behalf of Sony Corporation.
EU Importer: Sony Europe B.V.
Inquiries to the EU Importer or related to product compliance in Europe should be sent to the manufacturer's authorized representative, Sony Belgium, bijkantoor van Sony Europe B.V., Da Vincilaan 7-D1, 1930 Zaventem, Belgium.

For the customers in the U.S.A.

NOT APPLICABLE IN CANADA, INCLUDING IN THE PROVINCE OF QUEBEC (POUR LES CONSOMMATEURS AUX ETATS-UNIS. NON APPLICABLE AU CANADA, Y COMPRIS LA PROVINCE DE QUEBEC)
For questions regarding your product or for the Sony Service Center nearest you: Sony Electronics Inc. Media Services, 11302 Eastpoint Drive Building B, Suite 600 Laredo, TX 78045; mediaservices@am.sony.com or (877) 440-3453
The number below is for the FCC related matters only.

Regulatory Information

Supplier's Declaration of Conformity
Trade Name: SONY
Model : MRW-S3
Responsible Party: Sony Electronics Inc.
Address: 16535 Via Esprillo, San Diego, CA 92127 U.S.A.
Telephone No.: 858-942-2230
This device complies with Part 15 of the FCC Rules. Operation is subject to the following two conditions: (1) This device may not cause harmful interference, and (2) this device must accept any interference received, including interference that may cause undesired operation.

CAUTION

You are cautioned that any changes or modifications not expressly approved in this manual could void your authority to operate this equipment.

Notes:

This equipment has been tested and found to comply with the limits for a Class B digital device, pursuant to Part 15 of the FCC Rules. These limits are designed to provide reasonable protection against harmful interference in a residential installation. This equipment generates, uses, and can radiate radio frequency energy and, if not installed and used in accordance with the instructions, may cause harmful interference to radio communications. However, there is no guarantee that interference will not occur in a particular installation. If this equipment does cause harmful interference to radio or television reception, which can be determined by turning the equipment off and on, the user is encouraged to try to correct the interference by one or more of the following measures:
- Reorient or relocate the receiving antenna.
- Increase the separation between the equipment and receiver.
- Connect the equipment into an outlet on a circuit different from that to which the receiver is connected.
- Consult the dealer or an experienced radio/TV technician for help.

- The telephone number shown above pertains to the declaration of conformity, not the contact for our customer support. See contact information for customer support on the warranty card.

For the Customers in Canada

CAN ICES-3(B)/NMB-3(B)

Compatible memory card

SDXC/microSDXC/SDHC/microSDHC UHS-II memory cards,
SDXC/microSDXC/SDHC/microSDHC UHS-I memory cards,
SDXC/microSDXC/SDHC/microSDHC/SD/microSD memory cards
- Operation is not guaranteed on all types of memory cards.

Operating Environment Requirements

Supported OS: Windows® 10, Windows® 8.1, Windows® 7 (SP1), OS X 10.11 or later
- An OS listed above must be factory-installed.
- Operation is not guaranteed for all devices.

[1] USB PD IN
[2] USB PD IN Indicator
[3] USB-A Port
[4] USB-A Power Level Indicator
[5] USB-C Power Level Indicator
[6] USB-C Port
[7] SD/microSD Memory Card Access Indicator
[8] UHS-II microSD Memory Card Slot
[9] UHS-II SD Memory Card Slot
[10] Write-protect switch of SD Memory Card
[11] USB-C to USB-C Cable (supplied), connecting to PC
[12] USB-C Port "to PC"
[13] HDMI Port: Up to 4K 30p
[14] (Optional) USB PD AC Adapter, up to 100W

Basic Operation

For details, refer to the operating instructions of this unit.

Connecting

1. Connect USB PD (Power Delivery) compatible AC adapter to "USB PD IN" port of this unit.
(see illustration)
2. Connect the supplied USB-C to USB-C cable to "to PC" port of this unit then connect to USB-C port of the PC.
(see illustration)

USB PD compatible AC adapter is optional. Please use higher power supplier (35W or upper, up to 100W) to cover all power consumptions both for connecting USB devices and the host PC.

Although this unit is capable to work without USB PD AC adapter, this unit will be in down mode to USB "2.0" and "UHS-I" SDXC / microSDXC if the host PC or USB PD AC adapter supplies the bus power less than 4.5W.

3. Connect USB devices, HDMI or SD/microSD memory cards to this unit. Before connecting with USB devices, make sure of following indications of USB-A and USB-C bus power level;
   - Lit : USB bus power is ready at maximum level; USB-C: 5V/3A (15W), USB-A: 5V/2.4A (12W)
   - Blinking: Ready at least 5V/900mA (4.5W)
   - Off: Not enough, less than 5V/900mA depending on power supply level from USB PD IN port or host PC.

Removing connected devices and this unit

Please remove memory cards and USB devices following the proper procedure depending on the OS, then remove this unit from host PC. Otherwise data may be damaged or lost.

For the detail on operations and support related information, see the following URL.
www.sony.net/memorycard

Specifications

Interface	USB 3.1 Gen 2
Dimensions (W × H × D) (Approx.)	50.3 mm × 14 mm × 118.7 mm (1.98 in × 0.55 in × 4.67 in)
Mass (Approx.)	95 g (3.2 oz)
Operating environment	
Temperature:	5 °C to 40 °C (41 °F to 104 °F)
Humidity:	95% or less (non-condensing)
Storage environment	
Temperature:	–25 °C to +60 °C (–13 °F to +140 °F)
Humidity:	95% or less (non-condensing)

Design and specifications are subject to change without notice.

Trademarks

- SDXC logo and microSDXC logo are trademarks of SD-3C, LLC.
- Mac, macOS and OS X are registered trademarks and/or trademarks of Apple Inc. in the U.S. and other countries.
- Microsoft and Windows are registered trademarks and/or trademarks of Microsoft Corporation in the United States and/or other countries.
- USB-C™ and USB Type-C™ are trademarks of USB Implementers Forum.
- The terms HDMI™ and HDMI High-Definition Multimedia Interface, and the HDMI Logo are trademarks or registered trademarks of HDMI Licensing Administrator, Inc. in the United States and other countries.
- All other system names and product names mentioned in these operating instructions are the trademarks or registered trademarks of their respective development companies. ™ and ® are not mentioned in each case in this manual.

For customers in Asia Pacific Region

Limited warranty for customer in Asia Pacific region.

If this product proves defective in workmanship or materials when used in accordance with the guidelines and conditions presented in the instruction manual, Sony will replace this product with an equivalent product free of charge within 1 year after purchase date. This warranty is subject to the conditions indicated herein. Sony shall not be liable for loss or damage to data stored on any media howsoever caused.

NOTE: "FOR YOUR PROTECTION"

Please retain your original sales receipt to receive warranty coverage. For more information on Sony Authorized Service Centers, please access the "Service Centres" section in the following website.
www.sony-asia.com/support

For Australia and New Zealand

Our goods come with guarantees that cannot be excluded under the Australian or New Zealand Consumer Law. Under Australian Consumer Law you are entitled to a replacement or refund for a major failure and for compensation for any other reasonably foreseeable loss or damage. You are also entitled to have the goods repaired or replaced if the goods fail to be of acceptable quality and the failure does not amount to a major failure. For New Zealand, the Consumer Guarantees Act applies. For contact information visit www.sony.com.au

Français Concentrateur USB multifonction

Avant de faire fonctionner ce lecteur, lisez attentivement ce mode d'emploi et conservez-le pour toute référence ultérieure.

AVERTISSEMENT

Afin de réduire les risques d'incendie ou de décharge électrique, n'exposez pas cet appareil à la pluie ou à l'humidité.
Pour éviter toute électrocution, ne pas ouvrir le boîtier. Confier l'entretien à un technicien qualifié uniquement.
Soyez prudent lorsque vous touchez les cartes SD/microSD, car elles peuvent être chaudes immédiatement après l'écriture ou la lecture de données.
Lorsque vous utilisez cet appareil, son coffret devient chaud. Ceci est normal.

Pour les clients en Europe

Traitement des appareils électriques et électroniques en fin de vie (applicable dans les pays de l'Union Européenne et dans les autres pays disposant de systèmes de collecte sélective)

Ce symbole, apposé sur le produit ou sur son emballage, indique que ce produit ne doit pas être traité avec les déchets ménagers. En revanche, il doit être rapporté à un point de collecte approprié pour le recyclage des équipements électriques et électroniques. En vous assurant que ce produit est bien mis au rebut de façon appropriée, vous participez activement à la prévention des conséquences négatives que leur mauvais traitement pourrait provoquer sur l'environnement et sur la santé humaine. Le recyclage des matériaux contribue par ailleurs à la préservation des ressources naturelles. Pour toute information complémentaire au sujet du recyclage de ce produit, vous pouvez contacter votre municipalité, votre déchetterie locale ou le point de vente où vous avez acheté le produit.

Ce produit a été fabriqué par ou pour le compte de Sony Corporation.
Importateur dans l'UE : Sony Europe B.V.
Les questions basées sur la législation européenne pour l'importateur ou relatives à la conformité des produits doivent être adressées au mandataire : Sony Belgium, bijkantoor van Sony Europe B.V., Da Vincilaan 7-D1, 1930 Zaventem, Belgique.

Carte mémoire compatible

Cartes mémoire SDXC/microSDXC/SDHC/microSDHC UHS-II,
Cartes mémoire SDXC/microSDXC/SDHC/microSDHC UHS-I,
Cartes mémoire SDXC/microSDXC/SDHC/microSDHC/SD/microSD
- Le bon fonctionnement n'est pas garanti avec tous les types de cartes mémoire.

Exigences de l'environnement d'exploitation

Systèmes d'exploitation pris en charge : Windows® 10, Windows® 8.1, Windows® 7 (SP1), OS X 10.11 ou ultérieur
- Un système d'exploitation indiqué dans la liste ci-dessus doit être installé d'origine.
- Le fonctionnement n'est pas garanti pour tous les périphériques.

[1] USB PD IN
[2] Indicateur USB PD IN
[3] Port USB-A
[4] Indicateur de niveau de puissance USB-A
[5] Indicateur de niveau de puissance USB-C
[6] Port USB-C
[7] Indicateur d'accès à la carte mémoire SD/microSD
[8] Emplacement pour carte mémoire microSD UHS-II
[9] Emplacement pour carte mémoire SD UHS-II
[10] Commutateur de protection en écriture de la carte mémoire SD
[11] Câble USB-C vers USB-C (fourni), raccordement au PC
[12] Port USB-C « vers le PC »
[13] Port HDMI : jusqu'à 4K 30p
[14] (Optionnel) Adaptateur CA USB PD, jusqu'à 100 W

Fonctionnement de base

Pour plus de détails, reportez-vous au mode d'emploi de cet appareil.

Raccordement

1. Raccordez l'adaptateur CA compatible USB PD (Power Delivery - alimentation fournie) au port « USB PD IN » de cet appareil.
(Voir l'illustration)
2. Raccordez le câble USB-C vers USB-C fourni au port « vers le PC » de cet appareil, puis raccordez-le au port USB-C du PC.
(Voir l'illustration)

L'adaptateur CA compatible USB PD est optionnel. Veuillez utiliser une alimentation plus puissante (35 W ou plus, jusqu'à 100 W) pour couvrir toutes les consommations électriques pour le raccordement des périphériques USB et du PC hôte.

Bien que cet appareil soit capable de fonctionner sans adaptateur CA USB PD, cet appareil fonctionnera en mode inférieur, à savoir USB « 2.0 » et « UHS-I » SDXC / microSDXC, si le PC hôte ou l'adaptateur CA USB PD fournit une puissance de bus inférieure à 4,5 W.

3. Raccordez des périphériques USB, HDMI ou des cartes mémoire SD/microSD à cet appareil. Avant de raccorder des périphériques USB, vérifiez les indications de niveau de puissance de bus USB-A et USB-C suivantes ;
   - Allumés : La puissance de bus USB est disponible au niveau maximum ; USB-C : 5 V/3 A (15 W), USB-A : 5 V/2,4 A (12 W)
   - Clignotants : Puissance d'au moins 5 V/900 mA (4,5 W) disponible
   - Éteints : Puissance insuffisante, inférieure à 5 V/900 mA selon le niveau d'alimentation du port USB PD IN ou du PC hôte.

Retrait des périphériques raccordés et de cet appareil

Veuillez retirer les cartes mémoire et les périphériques USB de la façon correcte selon le système d'exploitation utilisé, puis retirer cet appareil du PC hôte. Sinon, des données peuvent être endommagées ou perdues.

Pour plus d'informations sur le fonctionnement et l'assistance, reportez-vous à l'URL suivante.
www.sony.net/memorycard

La conception et les spécifications sont sujettes à modification sans préavis.

Marques commerciales

- Le logo SDXC et le logo microSDXC sont des marques commerciales de SD-3C, LLC.
- Mac, macOS et OS X sont des marques déposées et/ou des marques commerciales de Apple Inc. aux États-Unis et dans d'autres pays.
- Microsoft et Windows sont des marques déposées et/ou des marques commerciales de Microsoft Corporation aux États-Unis et/ou dans d'autres pays.
- USB-C™ et USB Type-C™ sont des marques commerciales de USB Implementers Forum.
- Les termes HDMI™ et High-Definition Multimedia Interface ainsi que le logo HDMI sont des marques commerciales ou des marques déposées de HDMI Licensing Administrator, Inc. aux États-Unis et dans d'autres pays.
- Tous les autres noms de systèmes et de produits mentionnés dans ce mode d'emploi sont des marques commerciales ou des marques déposées de leurs sociétés de développement respectives. Les symboles ™ et ® ne sont pas systématiquement mentionnés dans ce mode d'emploi.

Deutsch Multifunktions-USB-Hub

Lesen Sie vor der Verwendung dieses Lesegeräts bitte sorgfältig diese Bedienungsanleitung und bewahren Sie sie zum späteren Nachschlagen auf.

ACHTUNG

Um Feuergefahr und die Gefahr eines elektrischen Schlags zu verringern, setzen Sie das Gerät weder Regen noch Feuchtigkeit aus.
Um einen elektrischen Schlag zu vermeiden, öffnen Sie das Gehäuse nicht. Überlassen Sie Wartungsarbeiten stets qualifiziertem Fachpersonal.
Seien Sie vorsichtig beim Berühren von SD/microSD-Karten, da diese unmittelbar nach dem Beschreiben mit oder Lesen von Daten erhitzt sein könnten.
Bei Verwendung dieses Geräts kann sich der Hauptkörper des Geräts erhitzen. Dies ist keine Fehlfunktion.

Für Kunden in Europa

Entsorgung von gebrauchten elektrischen und elektronischen Geräten (anzuwenden in den Ländern der Europäischen Union und anderen Ländern mit einem separaten Sammelsystem für diese Geräte)

Das Symbol auf dem Produkt oder seiner Verpackung weist darauf hin, dass dieses Produkt nicht als normaler Haushaltsabfall zu behandeln ist, sondern an einer Annahmestelle für das Recycling von elektrischen und elektronischen Geräten abgegeben werden muss. Durch Ihren Beitrag zum korrekten Entsorgen dieses Produkts schützen Sie die Umwelt und die Gesundheit Ihrer Mitmenschen. Umwelt und Gesundheit werden durch falsches Entsorgen gefährdet. Materialrecycling hilft, den Verbrauch von Rohstoffen zu verringern. Weitere Informationen zum Recycling dieses Produkts erhalten Sie bei Ihrer Gemeindeverwaltung, den kommunalen Entsorgungsbetrieben oder dem Geschäft, in dem Sie das Produkt gekauft haben.

Dieses Produkt wurde von oder für die Sony Corporation hergestellt.
EU Importeur: Sony Europe B.V.
Anfragen an den Importeur oder zur Produktkonformität auf Grundlage der Gesetzgebung in Europa senden Sie bitte an den Bevollmächtigten Sony Belgium, bijkantoor van Sony Europe B.V., Da Vincilaan 7-D1, 1930 Zaventem, Belgien.

Kompatible Speicherkarte

SDXC/microSDXC/SDHC/microSDHC UHS-II-Speicherkarten,
SDXC/microSDXC/SDHC/microSDHC UHS-I-Speicherkarten,
SDXC/microSDXC/SDHC/microSDHC/SD/microSD Speicherkarten
- Es werden nicht alle Typen von Speicherkarten unterstützt.

Betriebsumgebungsanforderungen

Unterstütze Betriebssysteme: Windows® 10, Windows® 8.1, Windows® 7 (SP1), OS X 10.11 oder höher
- Ein oben aufgelistetes Betriebssystem muss vorinstalliert sein.
- Die Funktionalität kann nicht für alle Geräte garantiert werden.

[1] USB PD IN
[2] USB PD IN-Anzeige
[3] USB-A-Anschluss
[4] USB-A Leistungspegelanzeige
[5] USB-C Leistungspegelanzeige
[6] USB-C-Anschluss
[7] SD/microSD-Speicherkarten-Zugriffsanzeige
[8] UHS-II microSD-Speicherkartensteckplatz
[9] UHS-II SD-Speicherkartensteckplatz
[10] Schreibschutzschalter der SD-Speicherkarte
[11] Kabel USB-C auf USB-C (mitgeliefert), Anschluss an PC
[12] USB-C-Anschluss „to PC"
[13] HDMI-Anschluss: Bis zu 4K 30p
[14] (Optional) USB PD AC-Adapter, bis zu 100W

Grundfunktionen

Einzelheiten finden Sie in der Bedienungsanleitung dieses Geräts.

Anschließen

1. Schließen Sie einen mit USB PD (Stromversorgung) kompatiblen AC-Adapter an den Anschluss „USB PD IN" dieses Geräts an.
(siehe Abbildung)
2. Verbinden Sie das mitgelieferte Kabel USB-C auf USB-C mit dem „to PC"-Anschluss dieses Geräts und verbinden Sie es dann mit dem USB-C-Anschluss des PCs.
(siehe Abbildung)

Der USB PD-kompatible AC-Adapter ist optional. Bitte verwenden Sie eine Stromversorgung mit einer höheren Leistung (35W oder mehr, bis zu 100W), um alle Stromverbräuche sowohl für den Anschluss von USB-Geräten als auch für den Host-PC abzudecken.

Obwohl dieses Gerät ohne USB-PD-AC-Adapter funktionieren kann, befindet sich dieses Gerät im Down-Modus für USB „2.0" und „UHS-I" SDXC / microSDXC, wenn der Host-PC oder der USB-PD-AC-Adapter die Bus-Stromversorgung mit weniger als 4,5 W liefert.

3. Schließen Sie USB-Geräte, HDMI oder SD/microSD-Speicherkarten an dieses Gerät an. Achten Sie vor dem Verbinden mit USB-Geräten auf die folgenden Anzeigen zum Spannungspegel des USB-A- und USB-C-Busses;
   - leuchten: Die Stromversorgung des USB-Busses ist bei maximalem Pegel bereit; USB-C: 5V/3A (15W), USB-A: 5V/2,4A (12W)
   - blinken: Bereit mindestens 5V/900mA (4,5W)
   - ausgeschaltet sind: Nicht ausreichend, weniger als 5V/900mA in Abhängigkeit vom Stromversorgungspegel vom USB PD IN-Anschluss oder Host-PC.

Entfernen der angeschlossenen Geräte und dieses Geräts

Bitte entfernen Sie die Speicherkarten und USB-Geräte auf richtige Weise entsprechend dem Betriebssystem und entfernen Sie dann dieses Gerät von dem Host-PC. Andernfalls können Daten beschädigt werden oder verloren gehen.

Einzelheiten über Support und zugehörige Information siehe folgenden URL.
www.sony.net/memorycard

Das Design und die Spezifikationen können ohne vorherige Ankündigung geändert werden.

Handelsmarken

- SDXC-Logo und microSDXC-Logo sind Markenzeichen der SD-3C, LLC.
- Mac, macOS und OS X sind eingetragene Markenzeichen und/oder Markenzeichen von Apple Inc. in den USA und anderen Ländern.
- Microsoft und Windows sind eingetragene Markenzeichen und/oder Markenzeichen der Microsoft Corporation in den USA und/oder anderen Ländern.
- USB-C™ und USB Type-C™ sind Markenzeichen vom USB Implementers Forum.
- Die Begriffe HDMI™ und HDMI High-Definition Multimedia Interface sowie das HDMI-Logo sind Marken oder eingetragene Marken von HDMI Licensing Administrator, Inc. in den Vereinigten Staaten und anderen Ländern.
- Alle anderen in dieser Betriebsanleitung genannten Systemnamen und Produktnamen sind Marken oder eingetragene Marken der jeweiligen Entwicklungsunternehmen. ™ und ® werden in dieser Anleitung nicht in jedem Fall aufgeführt.

Español Concentrador USB multifunción

Nombre del producto: Concentrador USB multifunción
Modelo: MRW-S3
Antes de operar el lector, lea detalladamente este manual y consérvelo para futuras consultas.

POR FAVOR LEA DETALLADAMENTE ESTE MANUAL DE INSTRUCCIONES ANTES DE CONECTAR Y OPERAR ESTE EQUIPO.
RECUERDE QUE UN MAL USO DE SU APARATO PODRÍA ANULAR LA GARANTÍA.

ADVERTENCIA

Para reducir el riesgo de incendio o descarga eléctrica, no exponga la unidad a la lluvia ni a la humedad.
Para evitar descargas eléctricas, no abra la unidad. Solicite servicio técnico únicamente a personal cualificado.
Tenga cuidado al tocar las tarjetas SD/microSD, ya que pueden estar calientes después de la escritura o lectura de datos.
Mientras utilice esta unidad, el cuerpo principal de la misma se calentará. Esto no significa mal funcionamiento.

Para los clientes en Europa

Tratamiento de los equipos eléctricos y electrónicos al final de su vida útil (aplicable en la Unión Europea y otros países con sistemas de tratamiento selectivo de residuos)

Este símbolo en el equipo o en su embalaje indica que el presente producto no puede tratarse como un residuo doméstico normal. Debe entregarse en el correspondiente punto de recogida de equipos eléctricos y electrónicos. Al asegurarse de que este producto se desecha correctamente, ayudará a prevenir las posibles consecuencias negativas para la salud y el medio ambiente que podrían derivarse de la incorrecta manipulación en el momento de deshacerse de este producto. El reciclaje de los materiales ayuda a preservar los recursos naturales. Si desea obtener información detallada sobre el reciclaje de este producto, póngase en contacto con el ayuntamiento, el punto de recogida más cercano o el establecimiento donde ha adquirido el producto.

Este producto ha sido fabricado por, o en nombre de Sony Corporation.
Importador UE: Sony Europe B.V.
Las consultas relacionadas con el Importador a la UE o con la conformidad del producto en Europa deben dirigirse al representante autorizado por el fabricante, Sony Belgium, bijkantoor van Sony Europe B.V., Da Vincilaan 7-D1, 1930 Zaventem, Bélgica.

Tarjeta de memoria compatible

Tarjetas de memoria SDXC/microSDXC/SDHC/microSDHC UHS-II, tarjetas de memoria SDXC/microSDXC/SDHC/microSDHC UHS-I, tarjetas de memoria SDXC/microSDXC/SDHC/microSDHC/SD/microSD
- No se garantiza el funcionamiento con todos los tipos de tarjeta de memoria.

Requisitos del entorno operativo

SO compatibles: Windows® 10, Windows® 8.1, Windows® 7 (SP1), OS X 10.11 o posterior
- Uno de los sistemas operativos enumerados anteriormente debe venir instalado de fábrica.
- No se garantiza el funcionamiento en todos los dispositivos.

[1] USB PD IN
[2] Indicador USB PD IN
[3] Puerto USB-A
[4] Indicador del nivel de alimentación del USB-A
[5] Indicador del nivel de alimentación del USB-C
[6] Puerto USB-C
[7] Indicador de acceso de tarjetas de memoria SD/microSD
[8] Ranura para tarjetas de memoria microSD UHS-II
[9] Ranura para tarjetas de memoria SD UHS-II
[10] Pestaña de protección contra escritura de la tarjeta de memoria SD
[11] Cable USB-C a USB-C (suministrado), conexión al PC
[12] Puerto USB-C "to PC"
[13] Puerto HDMI: Hasta 4K 30p
[14] (Opcional) Adaptador de CA USB PD, hasta 100 W

Operaciones básicas

Para más información, consulte el manual de instrucciones de esta unidad.

Conexión

1. Conecte un adaptador de CA USB PD (Power Delivery) compatible en el puerto "USB PD IN" de esta unidad.
(consulte la ilustración)
2. Conecte el cable USB-C a USB-C suministrado en el puerto "to PC" de esta unidad y, a continuación, conéctelo al puerto USB-C del PC.
(consulte la ilustración)

El adaptador de CA USB PD compatible es opcional. Utilice un suministro de alimentación mayor (35 W o más, hasta 100 W) para cubrir todo el consumo de energía, tanto de los dispositivos USB conectados como del PC host.

Aunque esta unidad puede funcionar sin un adaptador de CA USB PD, la unidad entrará en modo ahorro en USB "2.0" y "UHS-I" SDXC/microSDXC si el PC host o el adaptador de CA USB PD suministra una alimentación menor de 4,5 W al bus.

3. Conecte dispositivos USB, HDMI o tarjetas de memoria SD/microSD a esta unidad. Antes de conectar dispositivos USB, asegúrese de seguir las indicaciones del nivel de alimentación del bus USB-A y USB-C.
   - Encendidos: La alimentación del bus USB está lista al máximo nivel; USB-C: 5 V/3 A (15 W), USB-A: 5 V/2,4 A (12 W)
   - Parpadeando: Lista, al menos 5 V/900 mA (4,5 W)
   - Apagados: Insuficiente, menos de 5 V/900 mA dependiendo del nivel de alimentación suministrado desde el puerto USB PD IN o el PC host.

Extracción de dispositivos conectados y de esta unidad

Extraiga las tarjetas de memoria y los dispositivos USB siguiendo el procedimiento adecuado en función del SO y, a continuación, extraiga esta unidad del PC host. De lo contrario, los datos podrían dañarse o perderse.

Con respecto a los detalles sobre las operaciones y la información relacionada con la asistencia, visite la URL siguiente.
www.sony.net/memorycard

Especificaciones

Interfaz	USB 3.1 Gen 2
Dimensiones (An × Al × Pr) (Aprox.)	50,3 mm × 14 mm × 118,7 mm
Peso (Aprox.)	95 g
Entorno de funcionamiento	
Temperatura:	5 °C a 40 °C
Humedad:	95 % o inferior (sin condensación)
Entorno de almacenamiento	
Temperatura:	–25 °C a +60 °C
Humedad:	95 % o inferior (sin condensación)
Tensión de alimentación	
Entrada:	CC Máx. 20 V/5 A
Salida:	USB-A CC Máx. 5 V/2,4 A USB-A CC Máx. 5 V/3 A

El diseño y las especificaciones están sujetos a modificaciones sin previo aviso.

Marcas comerciales

- Los logotipos SDXC y microSDXC son marcas comerciales de SD-3C, LLC.
- Mac, macOS y OS X son marcas comerciales registradas y/o marcas comerciales de Apple Inc. en los Estados Unidos y en otros países.
- Microsoft y Windows son marcas comerciales registradas y/o marcas comerciales propiedad de Microsoft Corporation en los Estados Unidos y/o en otros países.
- El USB-C™ y USB Tipo-C™ son marcas registradas de USB Implementers Forum.
- Los términos HDMI™ y HDMI High-Definition Multimedia Interface, y el logotipo HDMI son marcas comerciales o marcas registradas de HDMI Licensing Administrator, Inc. en los Estados Unidos y otros países.
- Todos los otros nombres de sistemas y nombres de productos mencionados en este manual de instrucciones son marcas comerciales o marcas comerciales registradas de sus respectivos fabricantes. Los símbolos ™ y ® no se mencionan en todos los casos en este manual.

IMPORTADOR

SONY DE MÉXICO, S.A. DE C.V.
AV. LA FÉ No. 50, COL. LOMAS DE SANTA FÉ, C.P. 01210, CIUDAD DE MÉXICO. TEL. 3067-100

Italiano Hub USB multifunzione

Prima di adoperare questo lettore, leggere attentamente il presente manuale e conservarlo per riferimento futuro.

AVVERTENZA

Per ridurre il pericolo di incendi o scosse elettriche, non esporre l'apparecchio alla pioggia o all'umidità.
Onde evitare scosse elettriche, non aprire l'apparecchio. Rivolgersi esclusivamente a personale qualificato.
Prestare attenzione quando si toccano le schede SD/microSD in quanto si potrebbero riscaldare subito dopo la scrittura o la lettura dei dati.
Quando si utilizza l'unità, il corpo principale si riscalda. Non si tratta di un malfunzionamento.

Per gli utenti in Europa

Trattamento del dispositivo elettrico o elettronico a fine vita (applicabile in tutti i Paesi dell'Unione Europea e in altri Paesi con sistema di raccolta differenziata)

Questo simbolo sul prodotto o sulla confezione indica che il prodotto non deve essere considerato come un normale rifiuto domestico, ma deve invece essere consegnato in un punto di raccolta appropriato per il riciclo di apparecchi elettrici ed elettronici. Assicurandovi che questo prodotto sia smaltito correttamente, contribuirete a prevenire potenziali conseguenze negative per l'ambiente e per la salute che potrebbero altrimenti essere causate da uno smaltimento inadeguato. Il riciclaggio dei materiali aiuta a conservare le risorse naturali. Per informazioni più dettagliate circa il riciclaggio di questo prodotto, potete contattare l'ufficio comunale, il servizio locale di smaltimento rifiuti oppure il negozio dove l'avete acquistato.

Questo prodotto è stato fabbricato da o per conto di Sony Corporation.
Importatore UE: Sony Europe B.V.
Richieste all'importatore UE o relative alla conformità di prodotto in Europa devono essere indirizzate al rappresentante autorizzato del costruttore, Sony Belgium, bijkantoor van Sony Europe B.V., Da Vincilaan 7-D1 1930 Zaventem, in Belgio.

Scheda di memoria compatibile

Schede di memoria SDXC/microSDXC/SDHC/microSDHC UHS-II, schede di memoria SDXC/microSDXC/SDHC/microSDHC UHS-I, schede di memoria SDXC/microSDXC/SDHC/microSDHC/SD/microSD
- Non è garantito il funzionamento con tutti i tipi di scheda di memoria.

Requisiti dell'ambiente operativo

Sistemi operativi supportati: Windows® 10, Windows® 8.1, Windows® 7 (SP1), OS X 10.11 o successivi
- Uno dei sistemi operativi elencati deve essere installato di fabbrica.
- Non è garantito il funzionamento su tutti i dispositivi.

[1] USB PD IN
[2] Indicatore USB PD IN
[3] Porta USB-A
[4] Indicatore livello di potenza USB-A
[5] Indicatore livello di potenza USB-C
[6] Porta USB-C
[7] Indicatore di accesso schede di memoria SD/microSD
[8] Slot per schede di memoria microSD UHS-II
[9] Slot per schede di memoria SD UHS-II
[10] Selettore di protezione da scrittura per scheda di memoria SD
[11] Cavo da USB-C a USB-C (in dotazione), collegamento a PC
[12] Porta USB-C "to PC"
[13] Porta HDMI: Fino a 4K 30p
[14] (Opzionale) Adattatore CA USB PD, fino a 100 W

Funzionamento di base

Per i dettagli, fare riferimento alle istruzioni per l'uso di questa unità.

Collegamento

1. Collegare l'adattatore CA compatibile con tecnologia USB PD (Power Delivery) alla porta "USB PD IN" di questa unità.
(Vedere l'illustrazione)
2. Collegare il cavo da USB-C a USB-C alla porta "to PC" di questa unità, quindi collegarlo alla porta USB-C del PC.
(Vedere l'illustrazione)

L'adattatore CA compatibile con tecnologia USB PD è opzionale. Utilizzare un alimentatore di potenza superiore (almeno 35 W, fino a 100 W) per supportare tutto l'assorbimento elettrico sia per i dispositivi USB collegati sia per il PC host.

Sebbene questa unità possa funzionare senza adattatore CA USB PD, l'unità sarà in modalità inattiva su USB "2.0" e "UHS-I" SDXC/microSDXC se il PC host o l'adattatore CA USB PD fornisce meno potenza di 4,5 W.

3. Collegare i dispositivi USB, HDMI o le schede di memoria SD/microSD alla presente unità. Prima del collegamento di dispositivi USB, verificare le seguenti indicazioni del livello di potenza del bus USB-A e USB-C;
   - Illuminato: La potenza del bus USB è pronta al massimo livello; USB-C: 5 V/3 A (15 W), USB-A: 5 V/2,4 A (12 W)
   - Lampeggiante: Pronto almeno 5 V/900 mA (4,5 W)
   - Spento: Non sufficiente, meno di 5 V/900 mA a seconda del livello di alimentazione potenza dalla porta USB PD IN o PC host.

Rimozione dei dispositivi collegati e di questa unità

Rimuovere le schede di memoria e i dispositivi USB seguendo la procedura adeguata a seconda del sistema operativo, quindi rimuovere la presente unità dal PC host. Diversamente, è possibile che i dati vengano danneggiati o persi.

Per informazioni sul funzionamento e sull'assistenza, visitare l'URL seguente:
www.sony.net/memorycard

Il design e le caratteristiche tecniche sono soggetti a modifiche senza preavviso.

Marchi di fabbrica

- Il logo SDXC e il logo microSDXC sono marchi di fabbrica di SD-3C, LLC.
- Mac, macOS e OS X sono marchi di fabbrica registrati e/o marchi di fabbrica di Apple Inc. negli Stati Uniti e in altri paesi.
- Microsoft e Windows sono marchi di fabbrica registrati e/o marchi di fabbrica di Microsoft Corporation negli Stati Uniti e/o in altri paesi.
- USB-C™ e USB Type-C™ sono marchi di fabbrica di USB Implementers Forum.
- I termini HDMI™ e HDMI High-Definition Multimedia Interface e il logo HDMI sono marchi o marchi registrati di HDMI Licensing Administrator, Inc. negli Stati Uniti e in altri paesi.
- Tutti gli altri nomi di sistemi e nomi di prodotto citati in queste istruzioni per l'uso sono marchi di fabbrica o marchi di fabbrica registrati delle loro rispettive società sviluppatrici. ™ e ® non sono menzionati in tutti i casi in queste istruzioni per l'uso.

Português Hub USB multifunções

Antes de utilizar este leitor, leia atentamente este manual e guarde-o para referência futura.

AVISO

Para reduzir o risco de incêndio ou choque eléctrico, não exponha a unidade à chuva ou à humidade.
Para evitar choques eléctricos, não abra a caixa. A assistência técnica só pode ser prestada por técnicos autorizados.
Tenha cuidado ao tocar nos cartões SD/microSD uma vez que podem estar quentes imediatamente após a gravação ou leitura de dados.
Ao utilizar esta unidade, o corpo principal da mesma fica quente. Não se trata de uma avaria.

Para os clientes na Europa

Tratamento de Equipamentos Elétricos e Eletrónicos no final da sua vida útil (aplicável na União Europeia e em países com sistemas de recolha seletiva de resíduos)

Este símbolo, colocado no produto ou na sua embalagem, indica que este não deve ser tratado como resíduo urbano indiferenciado. Deve sim ser colocado num ponto de recolha destinado a resíduos de equipamentos elétricos e eletrónicos. Ao garantir uma eliminação adequada deste produto, irá ajudar a evitar potenciais consequências negativas para o meio ambiente e para a saúde pública que, de outra forma, poderiam ser provocadas por um tratamento incorreto do produto. A reciclagem dos materiais contribuirá para a conservação dos recursos naturais. Para obter informação mais detalhada sobre a reciclagem deste produto, contacte o município onde reside, os serviços de recolha de resíduos da sua área ou a loja onde adquiriu o produto.

Este produto foi fabricado por ou em nome da Sony Corporation.
Importador na UE: Sony Europe B.V.
Questões ao importador na UE ou relacionadas com a conformidade do produto na Europa devem ser enviadas ao representante autorizado do fabricante, Sony Belgium, bijkantoor van Sony Europe B.V., Da Vincilaan 7-D1, 1930 Zaventem, Bélgica.

Cartão de memória compatível

Cartões de memória SDXC/microSDXC/SDHC/microSDHC UHS-II, cartões de memória SDXC/microSDXC/SDHC/microSDHC UHS-I, cartões de memória SDXC/microSDXC/SDHC/microSDHC/SD/microSD
- Não é garantido o funcionamento com todos os tipos de cartão de memória.

Requisitos do ambiente de trabalho

Sistemas operativos suportados: Windows® 10, Windows® 8.1, Windows® 7 (SP1), OS X 10.11 ou posterior
- Um sistema operativo listado acima tem de ser instalado de fábrica.
- Não é garantido o funcionamento com todos os dispositivos.

[1] USB PD IN
[2] Indicador USB PD IN
[3] Porta USB-A
[4] Indicador de nível de alimentação USB-A
[5] Indicador de nível de alimentação USB-C
[6] Porta USB-C
[7] Indicador de acesso ao cartão de memória SD/microSD
[8] Ranhura para cartão de memória microSD UHS-II
[9] Ranhura para cartão de memória SD UHS-II
[10] Interruptor de proteção contra escrita do cartão de memória SD
[11] Cabo USB-C para USB-C (fornecido), ligado ao PC
[12] Porta USB-C "to PC"
[13] Porta HDMI: Até 4K 30p
[14] (Opcional) Adaptador de CA USB PD, até 100 W

Utilização básica

Para mais informações, consulte o manual de instruções desta unidade

Estabelecer ligações

1. Ligue o adaptador de CA USB compatível com USB PD (Power Delivery) à porta "USB PD IN" desta unidade.
(veja a ilustração)
2. Ligue o cabo USB-C para USB-C fornecido à porta "to PC" desta unidade, depois, ligue à porta USB-C do PC.
(veja a ilustração)

O adaptador CA compatível com USB PD é opcional. Utilize o fornecedor de alimentação superior (35 W ou superior, até 100 W) para cobrir todos os consumos energéticos de ligação de dispositivos USB e PC anfitrião.

Apesar desta unidade ser capaz de funcionar sem adaptador de CA USB PD, esta unidade estará no modo de redução para USB "2.0" e "UHS-I" SDXC/microSDXC se o PC anfitrião ou adaptador de CA USB PD fornece a alimentação de bus inferior a 4,5 W.

3. Ligue dispositivos USB, HDMI ou cartões de memória SD/microSD a esta unidade. Antes de ligar a dispositivos USB, garanta as indicações seguintes de nível de alimentação de bus USB-A e USB-C;
   - Acesos: A alimentação de bus USB está pronta ao nível máximo; USB-C: 5 V/3 A (15 W), USB-A: 5 V/2,4 A (12 W)
   - Intermitentes: Prontos, no mínimo, 5 V/900 mA (4,5 W)
   - Apagados: Não suficiente, menos de 5 V/900 mA dependendo do nível de fornecimento de alimentação da porta USB PD IN ou PC anfitrião.

Remover dispositivos ligados e esta unidade

Remova os cartões de memória e dispositivos USB após o procedimento adequado consoante o sistema operativo, depois, remova esta unidade do PC anfitrião. Senão, os dados podem ficar danificados ou destruídos.

Para mais detalhes sobre operações e dados relacionados com suporte, consulte o seguinte URL.
www.sony.net/memorycard

O desenho e as especificações estão sujeitos a alteração sem aviso prévio.

Marcas comerciais

- Os logótipos SDXC e microSDXC são marcas comerciais da SD-3C, LLC.
- Mac, macOS e OS X são marcas comerciais registadas e/ou marcas comerciais da Apple Inc. nos Estados Unidos e noutros países.
- Microsoft e Windows são marcas comerciais registadas e/ou marcas comerciais da Microsoft Corporation nos Estados Unidos e/ou noutros países.
- USB-C™ e USB Type-C™ são marcas comerciais da USB Implementers Forum.
- Os termos HDMI™ e High-Definition Multimedia Interface e o logotipo HDMI são marcas ou marcas registradas da HDMI Licensing Administrator, Inc. nos Estados Unidos e em outros países.
- Todos os outros nomes de sistemas e nomes de produtos mencionados neste manual de instruções são marcas comerciais ou marcas comerciais registadas das respetivas empresas de desenvolvimento. Não são incluídos os símbolos ™ e ® em todas as ocorrências neste manual.

Nederlands Multifunctionele USB-hub

Lees deze handleiding grondig door voordat u deze lezer begint te gebruiken en houd de handleiding bij voor later gebruik.

WAARSCHUWING

Om het gevaar van brand of elektrische schokken te verkleinen, mag het apparaat niet worden blootgesteld aan regen of vocht.
Open de behuizing niet. Dit kan electrische schokken tot gevolg hebben. Laat het apparaat alleen nakijken door bevoegde servicetechnici.
Wees voorzichtig bij het aanraken van SD/microSD-kaarten, want deze kunnen heet zijn onmiddellijk nadat er gegevens op werden geschreven of van werden gelezen.
Het hoofdonderdeel van dit apparaat kan heet worden bij gebruik van dit apparaat. Dit is geen storing.

Voor de klanten in Europa

Verwijdering van oude elektrische en elektronische apparaten (van toepassing in de Europese Unie en andere landen met gescheiden inzamelingssystemen)

Dit symbool op het product of op de verpakking wijst erop dat het product niet als huishoudelijk afval mag worden behandeld. Het moet echter naar een inzamelingspunt worden gebracht waar elektrische en elektronische apparatuur wordt gerecycled. Als u ervoor zorgt dat dit product op de correcte manier wordt verwerkt, voorkomt u mogelijke negatieve gevolgen voor mens en milieu die zijn gekoppeld aan verkeerde afvalbehandeling. Het recycleren van materialen draagt bij aan het behoud van natuurlijke bronnen. Voor meer details in verband met het recyclen van dit product, kunt u contact opnemen met de gemeentelijke instanties, de organisatie belast met de verwijdering van huishoudelijk afval of de winkel waar u het product hebt gekocht.

Dit product werd vervaardigd door of in opdracht van Sony Corporation.
EU-importeur: Sony Europe B.V.
Vragen aan de EU-importeur of met betrekking tot Europese productconformiteit kunnen worden gericht aan de gemachtigde vertegenwoordiger, Sony Belgium, bijkantoor van Sony Europe B.V., Da Vincilaan 7-D1, 1930 Zaventem, België.

Compatibele geheugenkaart

SDXC/microSDXC/SDHC/microSDHC UHS-II geheugenkaarten, SDXC/microSDXC/SDHC/microSDHC UHS-I geheugenkaarten, SDXC/microSDXC/SDHC/microSDHC/SD/microSD geheugenkaarten
- De werking wordt niet gegarandeerd voor alle types geheugenkaart.

Vereisten besturingssysteem

Ondersteund besturingssysteem: Windows® 10, Windows® 8.1, Windows® 7 (SP1), OS X 10.11 of later
- Een besturingssysteem dat hierboven wordt vermeld, moet door de fabrikant geïnstalleerd zijn.
- De werking wordt niet gegarandeerd voor alle apparaten.

[1] USB PD IN
[2] USB PD IN-indicator
[3] USB-A-poort
[4] USB-A energieniveau-indicator
[5] USB-C energieniveau-indicator
[6] USB-C poort
[7] Indicator SD/microSD-kaarttoegang
[8] UHS-II microSD-kaartsleuf
[9] UHS-II SD-kaartsleuf
[10] Schrijfbeveiligingsschakelaar van SD-kaart
[11] USB-C naar USB-C-kabel (meegeleverd), aansluiting op PC
[12] USB-C poort "to PC"
[13] HDMI-poort: Tot 4K 30p
[14] (Optioneel) USB PD lichtnetadapter, tot 100 W

Basisgebruik

Raadpleeg voor meer informatie de gebruiksaanwijzing van dit toestel.

Aansluiten

1. Sluit USB PD (Power Delivery) compatibele lichtnetadapter aan op "USB PD IN"-poort van dit toestel.
(zie afbeelding)
2. Sluit de meegeleverde USB-C naar USB-C-kabel aan op de "to PC"-poort van dit toestel en sluit dan aan op de USB-C poort van de PC.
(zie afbeelding)

USB PD-compatibele lichtnetadapter is optioneel. Gebruik een voeding met hogere capaciteit (35 W of meer, tot 100 W) om te kunnen voldoen aan al het energieverbruik van zowel de aangesloten USB-apparatuur als de host-PC.

Hoewel dit toestel kan werken zonder USB PD lichtnetadapter, zal dit toestel in beperkte USB "2.0" en "USH-I" SDXC/microSDXC-modus gaan als de host-PC of USB PD lichtnetadapter minder dan 4,5 W levert aan de bus.

3. Sluit USB-apparaten, HDMI- of SD/microSD-kaarten aan op dit toestel. Voordat u USB-apparaten aansluit, moet u controleren of de volgende energieniveaus worden aangegeven voor de USB-A en USB-C-bus;
   - Branden: USB-busvermogen is reeds op maximaal niveau; USB-C: 5 V/3 A (15 W), USB-A: 5 V/2,4 A (12 W)
   - Knipperen: Gereed minstens 5 V/900 mA (4,5 W)
   - Uit: Niet voldoende, minder dan 5 V/900 mA naargelang het energieniveau van de USB PD IN-poort of de host-PC.

Aangesloten apparaten en dit toestel verwijderen

Verwijder geheugenkaarten en USB-apparaten volgens de juiste procedure in functie van het besturingssysteem en verwijder vervolgens dit toestel van de host-PC. Anders kunnen gegevens beschadigd raken of verloren gaan.

Voor meer informatie over werking en ondersteuningsgerelateerde informatie, gaat u naar de volgende URL.
www.sony.net/memorycard

Wijzigingen in ontwerp en technische gegevens voorbehouden zonder voorafgaande kennisgeving.

Handelsmerken

- SDXC-logo en microSDXC-logo zijn handelsmerken van SD-3C, LLC.
- Mac, macOS en OS X zijn gedeponeerde handelsmerken en/of handelsmerken van Apple Inc. in de V.S. en andere landen.
- Microsoft en Windows zijn gedeponeerde handelsmerken en/of handelsmerken van Microsoft Corporation in de Verenigde Staten en/of andere landen.
- USB-C™ en USB Type-C™ zijn handelsmerken van het USB Implementers Forum.
- De begrippen HDMI™, HDMI High-Definition Multimedia Interface en het HDMI-logo zijn handelsmerken of geregistreerde handelsmerken van HDMI Licensing Administrator, Inc. in de Verenigde Staten en andere landen.
- Alle andere systeemnamen en productnamen die in deze gebruiksaanwijzing worden genoemd, zijn handelsmerken of gedeponeerde handelsmerken van hun respectieve ontwikkelingsondernemingen. ™ en ® worden niet altijd vermeld in deze gebruiksaanwijzing.

Polski Koncentrator wielofunkcyjny USB

Przed rozpoczęciem używania tego czytnika należy przeczytać dokładnie niniejszy podręcznik i zatrzymać go do przyszłego wykorzystania.

OSTRZEŻENIE

Aby zmniejszyć ryzyko pożaru lub porażenia prądem, nie wystawiać urządzenia na deszcz i chronić je przed wilgocią.
Aby uniknąć porażenia prądem elektrycznym, nie należy otwierać obudowy. Wszelkie naprawy mogą być wykonywane wyłącznie przez autoryzowany punkt serwisowy.
Dotykając karty SD/microSD, należy zachować ostrożność, ponieważ bezpośrednio po operacji zapisywania i odczytywania danych karta może być gorąca.
Główny korpus dysku nagrzewa się podczas użytkowania. Nie jest to usterka.

Dla Klientów w Europie

Pozbywanie się zużytego sprzętu elektrycznego i elektronicznego (stosowane w krajach Unii Europejskiej i w pozostałych krajach stosujących własne systemy zbiórki)

Ten symbol na produkcie lub jego opakowaniu oznacza, że produkt nie może być traktowany jako odpad komunalny, lecz powinno się go dostarczyć do odpowiedniego punktu zbiórki sprzętu elektrycznego i elektronicznego w celu recyklingu. Odpowiednie zagospodarowanie zużytego produktu zapobiega potencjalnym zagrożeniom dla środowiska i zdrowia ludzi, do których mogłoby dojść w przypadku niewłaściwego obchodzenia się z tymi odpadami. Recykling materiałów pomaga chronić zasoby naturalne. W celu uzyskania bardziej szczegółowych informacji na temat recyklingu tego produktu, należy skontaktować się z lokalną jednostką samorządu terytorialnego, ze służbami zajmującymi się zagospodarowywaniem odpadów lub ze sklepem, w którym zakupiono produkt.

Produkt ten został wyprodukowany przez lub na zlecenie Sony Corporation.
Importer w UE: Sony Europe B.V.
Zapytania do importera w UE i zapytania dotyczące zgodności produktu w Europie należy kierować do autoryzowanego przedstawiciela producenta, Sony Belgium, bijkantoor van Sony Europe B.V., Da Vincilaan 7-D1, 1930 Zaventem, Belgia.

Zgodna karta pamięci

Karty pamięci SDXC/microSDXC/SDHC/microSDHC UHS-II
Karty pamięci SDXC/microSDXC/SDHC/microSDHC UHS-I
Karty pamięci SDXC/microSDXC/SDHC/microSDHC/SD/microSD

- Nie gwarantuje się prawidłowej pracy wszystkich typów kart pamięci.

Wymagane środowisko pracy

Obsługiwane systemy operacyjne: Windows® 10, Windows® 8.1, Windows® 7 (SP1), OS X 10.11 lub nowszy
- System operacyjny wymieniony wyżej musi być zainstalowany fabrycznie.
- Działanie nie jest gwarantowane dla wszystkich urządzeń.

[1] Port USB PD IN
[2] Wskaźnik USB PD IN
[3] Port USB-A
[4] Wskaźnik poziomu zasilania USB-A
[5] Wskaźnik poziomu zasilania USB-C
[6] Port USB-C
[7] Wskaźnik dostępu do karty pamięci SD / microSD
[8] Gniazdo kart pamięci UHS-II microSD
[9] Gniazdo kart pamięci UHS-II SD
[10] Przełącznik ochrony przed zapisem kart SD
[11] Kabel USB-C do USB-C (w zestawie), do podłączania do komputera
[12] Port USB-C „to PC"
[13] Port HDMI: rozdzielczość do 4K 30p
[14] (Opcja) Zasilacz sieciowy USB PD, moc do 100 W

Czynności podstawowe

Szczegółowe informacje można znaleźć w instrukcji obsługi tego urządzenia.

Podłączanie

1. Podłącz zasilacz sieciowy zgodny ze standardem USB PD (Power Delivery) do portu wejściowego „USB PD IN" tego urządzenia.
(Patrz ilustracja)
2. Podłącz dostarczony w zestawie kabel USB-C do USB-C do portu „to PC" tego urządzenia oraz do portu USB-C komputera.
(Patrz ilustracja)

Zasilacz sieciowy zgodny ze standardem USB PD to akcesorium opcjonalne. Aby zaspokoić różnorodne zapotrzebowania energetyczne podczas podłączania urządzeń USB i komputera hosta, należy używać zasilaczy o wyższej mocy (co najmniej 35 W, maks. 100 W).

Mimo że to urządzenie może pracować bez zasilacza sieciowego USB PD, będzie działać wtedy w trybie USB „2.0" oraz „UHS-I" SDXC / microSDXC, jeśli komputer host lub zasilacz sieciowy USB PD podaje na magistralę mniej niż 4,5 W mocy.

3. Podłącz urządzenia USB, HDMI i karty pamięci SD/microSD do tego urządzenia. Przed podłączeniem urządzeń USB upewnij się, że poziomy zasilania magistrali USB-A i USB-C są następujące;
   - Świecą: Napięcie magistrali USB ma maksymalny poziom; USB-C: 5 V /3 A (15 W), USB-A: 5 V / 2,4 A (12 W)
   - Miga: gotowy, co najmniej 5 V / 900 mA (4,5 W)
   - Nie świeci: za mało, poniżej 5 V / 900 mA
   zależnie od poziomu mocy wejściowej z portu USB PD IN lub komputera hosta.

Odłączanie podłączonych urządzeń i tego urządzenia

Przed odłączeniem tego urządzenia od komputera hosta należy wyjąć kartę pamięci oraz odłączyć urządzenia USB, postępując zgodnie z procedurą odpowiednią dla danego systemu operacyjnego. W innym przypadku może dojść do utraty lub uszkodzenia danych.

Szczegółowe informacje o działaniu i wsparciu dla urządzenia można znaleźć na podanej stronie:
www.sony.net/memorycard

Wygląd i dane techniczne mogą ulec zmianie bez uprzedzenia.

Znaki towarowe

- Logo SDXC i logo microSDXC to znaki towarowe firmy SD-3C, LLC.
- Mac, macOS oraz OS X są znakami towarowymi i/lub zastrzeżonymi znakami towarowymi firmy Apple Inc. w Stanach Zjednoczonych i innych krajach.
- Microsoft i Windows są znakami towarowymi i/lub zastrzeżonymi znakami towarowymi firmy Microsoft Corporation, zarejestrowanymi w Stanach Zjednoczonych i/lub innych krajach.
- USB-C™ i USB Type-C™ są znakami towarowymi organizacji USB Implementers Forum.
- Terminy HDMI™, HDMI High Definition Multimedia Interface oraz logo HDMI są znakami towarowymi lub zarejestrowanymi znakami towarowymi HDMI Licensing Administrator, Inc. w Stanach Zjednoczonych i innych krajach.
- Wszystkie inne nazwy systemów i produktów, które pojawiają się w tej instrukcji, są znakami towarowymi lub zastrzeżonymi znakami towarowymi odpowiednich firm. W instrukcji nie użyto znaków ™ i ®.

Česky Multifunkční USB rozbočovač

Před uvedením této čtečky do provozu si prosím pečlivě přečtěte tento návod a uschovejte jej pro pozdější použití.

UPOZORNĚNÍ

Nevystavujte přístroj dešti ani vlhkosti; omezíte tak nebezpečí požáru nebo úrazu elektrickým proudem.
Neotevírejte kryt přístroje. Hrozí nebezpečí úrazu elektrickým proudem. Opravy svěřte výhradně kvalifikovanému servisnímu technikovi.
Při manipulaci s kartami SD/microSD buďte opatrní, protože bezprostředně po zápisu nebo načítání dat mohou být horké.
Při používání této jednotky dojde k zahřátí její skříňky. Nejedná se o závadu.

Pro zákazníky v Evropě
Likvidace nepotřebného elektrického a elektronického zařízení (platné v Evropské unii a dalších státech uplatňujících oddělený systém sběru)
Tento symbol umístěný na výrobku nebo jeho balení upozorňuje, že by s výrobkem nemělo být nakládáno jako s běžným odpadem z domácnosti. Je nutné jej odvézt do sběrného místa pro recyklaci elektrického a elektronického zařízení. Zajištěním správné likvidace tohoto výrobku pomůžete zabránit případným negativním dopadům na životní prostředí a lidské zdraví, které by jinak byly způsobeny nevhodnou likvidací výrobku. Recyklováním materiálů pomůžete ochránit přírodní zdroje. Podrobnější informace o recyklaci tohoto výrobku zjistíte u příslušného místního obecního úřadu, podniku pro likvidaci domovních odpadů nebo v obchodě, ve kterém jste výrobek zakoupili.

Tento výrobek byl vyroben buď přímo nebo v zastoupení společnosti Sony Corporation.
Dovozce do EU: Sony Europe B.V.
Žádosti týkající se dovozce do EU nebo technických požadavků na výrobky danými směrnicemi Evropské unie je třeba adresovat na zplnomocněného zástupce, kterým je Sony Belgium, bijkantoor van Sony Europe B.V., Da Vincilaan 7-D1, 1930 Zaventem, Belgie.

Kompatibilní paměťová karta

Paměťové karty SDXC/microSDXC/SDHC/microSDHC UHS-II, paměťové karty SDXC/microSDXC/SDHC/microSDHC UHS-I, paměťové karty SDXC/microSDXC/SDHC/microSDHC/SD/microSD
- Není zaručena možnost používání se všemi typy paměťových karet.

Požadavky na operační prostředí

Podporované operační systémy: Windows® 10, Windows® 8.1, Windows® 7 (SP1), OS X 10.11 nebo novější
- Výše uvedený operační systém musí být nainstalován z výroby.
- Není zaručeno fungování se všemi zařízeními.

[1] USB PD IN
[2] Indikátor USB PD IN
[3] Port USB-A
[4] Indikátor úrovně napájení USB-A
[5] Indikátor úrovně napájení USB-C
[6] Port USB-C
[7] Indikátor přístupu k paměťové kartě SD/microSD
[8] Slot na paměťovou kartu UHS-II microSD
[9] Slot na paměťovou kartu UHS-II SD
[10] Přepínač ochrany proti zápisu paměťové karty SD
[11] Kabel USB-C na USB-C (dodaný), připojení k počítači
[12] Port USB-C „to PC"
[13] Port HDMI: Až 4K 30p
[14] (Volitelný) USB PD síťový adaptér, až 100 W

Základní postupy

Další podrobnosti najdete v návodu k obsluze dodaném s tímto zařízením.

Připojení

1. Připojte síťový adaptér kompatibilní s technologií USB PD (Power Delivery) k portu „USB PD IN" tohoto zařízení.
(viz obrázek)
2. Připojte dodaný kabel USB-C na USB-C k portu „to PC" tohoto zařízení a potom jej připojte k portu USB-C počítače.
(viz obrázek)

Síťový adaptér kompatibilní s technologií USB PD je volitelný. Použijte výkonnější zdroj napájení (35 W nebo více, až 100 W) pro pokrytí veškeré spotřeby pro připojení zařízení USB a hostitelský počítač.

Ačkoli toto zařízení může pracovat bez USB PD síťového adaptéru, bude ve vypnutém režimu na USB „2.0" a „UHS-I" SDXC/microSDXC, pokud hostitelský počítač nebo USB PD síťový adaptér napájejí sběrnici výkonem méně než 4,5 W.

3. Připojte k tomuto zařízení USB zařízení, HDMI nebo paměťové karty SD/microSD. Před připojením zařízení USB zkontrolujte následující označení úrovně napájení sběrnice USB-A a USB-C;
   - Svítí: Napájení sběrnice USB je připraveno na maximální úrovni; USB-C: 5 V/3 A (15 W), USB-A: 5 V/2,4 A (12 W)
   - Bliká: Připraveno alespoň 5 V/900 mA (4,5 W)
   - Nesvítí: Nedostatek, méně než 5 V/900 mA
   v závislosti na úrovni napájení z portu USB PD IN nebo z hostitelského počítače.

Odpojování připojených zařízení a tohoto zařízení

Vyjměte paměťové karty a odpojte zařízení USB podle správného postupu v závislosti na operačním systému a potom odpojte toto zařízení od hostitelského počítače. Jinak může dojít k poškození či ztrátě dat.

Podrobnější informace o obsluze a podpoře viz následující adresa URL.
www.sony.net/memorycard

Design a specifikace podléhají změnám bez předchozího upozornění.

Ochranné známky

- Logo SDXC a logo microSDXC jsou ochranné známky společnosti SD-3C, LLC.
- Mac, macOS a OS X jsou registrované ochranné známky a/nebo ochranné známky společnosti Apple Inc. ve Spojených státech a v dalších zemích.
- Microsoft a Windows jsou registrované ochranné známky a/nebo ochranné známky společnosti Microsoft Corporation v USA a/nebo dalších zemích.
- USB-C™ a USB Type-C™ jsou ochranné známky společnosti USB Implementers Forum.
- Pojmy HDMI™ a HDMI High-Definition Multimedia Interface a rovněž logo HDMI jsou ochranné známky nebo zapsané ochranné známky společnosti HDMI Licensing Administrator, Inc. ve Spojených státech a dalších zemích.
- Ostatní názvy systémů a produktů zmíněné v tomto návodu na použití mohou být ochrannými známkami nebo registrovanými ochrannými známkami příslušných vývojářských společností. ™ a ® nejsou v této příručce uvedeny v každém případě.

Magyar Többfunkciós USB hub

Az olvasó használata előtt figyelmesen olvassa el ezt a kézikönyvet és tartsa meg jövőbeni hivatkozásként.

FIGYELMEZTETÉS

Tűz és áramütés veszélyének csökkentése érdekében ne tegye ki a készüléket eső vagy nedvesség hatásának.
Az áramütés elkerülése érdekében ne nyissa ki a készülék házát. A készüléket kizárólag szakemberrel javíttassa.
Legyen óvatos az SD/microSD-kártyák megérintésekor, mivel azonnal forróvá válhatnak, amikor adatokat ír rájuk vagy olvas róluk.
A berendezés használata során a fő egység felforrósodhat. Ez nem meghibásodás jele.

Európai vásárlóink figyelmébe
Feleslegessé vált elektromos és elektronikus készülékek hulladékként való eltávolítása. (Használható az Európai Unió és egyéb országok szelektív hulladékgyűjtési rendszereiben.)
Ez, a készüléken vagy annak csomagolásán található szimbólum jelzi, hogy termék nem kezelhető háztartási hulladékként – kérjük, hogy azt elektromos és elektronikai hulladék gyűjtésére kijelölt gyűjtőhelyen adja le. A feleslegessé vált termék helyes kezelésével segít megelőzni a környezet és az emberi egészség károsodását, amely bekövetkezhetne, ha nem követi a hulladékkezelés helyes módját. Az anyagok újrahasznosítása segít a természeti erőforrások megőrzésében. A termék újrahasznosításával kapcsolatos további információkat illetően forduljon a területileg illetékes hivatalhoz, a helyi hulladékgyűjtő szolgáltatóhoz vagy ahhoz az üzlethez, amelyben a terméket vásárolta.

Ezt a terméket a Sony Corporation vagy megbízottja gyártotta.
EU importőr: Sony Europe B.V.
Az EU importőrrel vagy az Európai termékbiztonsággal kapcsolatos kérdéseket a gyártó jogosult képviselőjének kell küldeni, Sony Belgium, bijkantoor van Sony Europe B.V., Da Vincilaan 7-D1, 1930 Zaventem, Belgium.

Kompatibilis memóriakártya

SDXC/microSDXC/SDHC/microSDHC UHS-II memóriakártyák, SDXC/microSDXC/SDHC/microSDHC UHS-I memóriakártyák, SDXC/microSDXC/SDHC/microSDHC/SD/microSD memóriakártyák
- A működés nem garantált az összes memóriakártya esetében.

Használati körülményekkel kapcsolatos követelmények

Támogatott operációs rendszer: Windows® 10, Windows® 8.1, Windows® 7 (SP1), OS X 10.11 vagy újabb
- A fentebb listázott operációs rendszernek gyárilag telepítettnek kell lennie.
- A működés nem garantált minden eszköz esetén.

[1] USB PD IN
[2] USB PD IN jelzőfény
[3] USB-A Port
[4] USB-A Tápellátási szintjelző
[5] USB-C Tápellátási szintjelző
[6] USB-C port
[7] SD/microSD memóriakártya hozzáférésjelző
[8] UHS-II microSD memóriakártya nyílás
[9] UHS-II SD memóriakártya nyílás
[10] SD memóriakártya írásvédő kapcsolója
[11] USB-C - USB-C kábel (tartozék), számítógéphez való csatlakoztatás
[12] USB-C port „to PC"
[13] HDMI port: Akár 4K 30p
[14] (Választható) USB PD AC adapter, akár 100 W

Alapvető használat

Részletekért tekintse meg az egység használati utasításait.

Csatlakozás

1. Csatlakoztasson egy USB PD (Power Delivery) kompatibilis AC adaptert az egység „USB PD IN" portjához.
(lásd ábra)
2. Csatlakoztassa a tartozék USB-C - USB-C kábelt az egység „to PC" portjához, majd csatlakoztassa a számítógép USB-C portjához.
(lásd ábra)

Az USB PD kompatibilis AC adapter választható. Használjon nagyobb tápellátás teljesítményt (35 W vagy több, akár 100 W-ig) az USB eszközök és a gazda számítógép energiafogyasztásának a lefedéséhez.

Noha az egység képes USB PD AC adapter nélküli működésre, az egység inaktív lesz az USB „2.0" és „UHS-I" SDXC / microSDXC számára, ha a gazda számítógép vagy USB PD AC adapter kevesebb mint 4,5 W áramot biztosít az elosztónak.

3. Csatlakoztasson USB eszközöket, HDMI vagy SD/microSD kártyákat ehhez az egységhez. USB eszközök csatlakoztatása előtt ellenőrizze az USB-A és USB-C elosztó tápellátási szintjét;
   - Világítanak: az USB bus tápellátás készen áll maximális szinten; USB-C: 5 V/3 A (15 W), USB-A: 5 V/2,4 A (12 W)
   - Villognak: Kész legalább 5 V/900 mA szinten (4,5 W)
   - Ki vannak kapcsolva: Nem elegendő, kevesebb mint 5 V/900 mA,
   a tápellátási szinttől függően az USB PD IN port vagy gazda számítógép felől.

Csatlakoztatott eszközök és az ezen egység leválasztása

Az OS függvényében a megfelelő eljárásokat követve távolítsa el a memóriakártyákat és USB eszközöket, majd válassza e ezt az egységet a gazda számítógépről. Ellenkező esetben az adatok megsérülhetnek vagy elveszhetnek.

Ha többet szeretne megtudni az eszköz működéséről vagy a támogatásról, tekintse meg az alábbi URL-címet:
www.sony.net/memorycard

A kialakítás és a műszaki adatok előzetes értesítés nélkül megváltoztathatók.

Védjegyek

- Az SDXC logó és a microSDXC logó az SD-3C, LLC védjegyei.
- A Mac, macOS és OS X az Apple Inc. bejegyzett védjegye és/vagy védjegye az Egyesült Államokban és más országokban.
- A Microsoft és Windows a Microsoft Corporation bejegyzett védjegye és/vagy védjegye az Amerikai Egyesült Államokban és/vagy más országokban.
- Az USB-C™ és USB Type-C™ az USB Implementers Forum védjegye.
- A HDMI™ és a HDMI High-Definition Multimedia Interface kifejezések, valamint a HDMI embléma a HDMI Licensing Administrator, Inc. védjegyei vagy bejegyzett védjegyei az Amerikai Egyesült Államokban és más országokban.
- A használati utasításokban említett minden más rendszernév és terméknév az érintett fejlesztő vállalatuk védjegye vagy bejegyzett védjegye. Ebben a kézikönyvben nem mindenütt szerepel a ™ és ® jel.

Slovensky Multifunkčný rozbočovač USB

Pred používaním tejto čítačky si starostlivo prečítajte tento návod a uschovajte si ho na budúce použitie.

UPOZORNENIE

Aby ste znížili riziko vzniku požiaru alebo úrazu elektrickým prúdom, nevystavujte zariadenie dažďu ani vlhkosti.
Aby ste predišli úrazu elektrickým prúdom, neotvárajte skrinku zariadenia. Opravy zverte iba kvalifikovanému pracovníkovi.
Pri dotýkaní sa SD/microSD kariet buďte opatrní, keďže sa môžu rozhorúčiť okamžite po zápise alebo čítaní údajov.
Počas používania tejto jednotky sa môže jej hlavná časť veľmi zohriať. Nejde o poruchu.

Pre zákazníkov v Európe
Likvidácia starých elektrických a elektronických zariadení (platí v Európskej únii a ostatných krajinách so zavedeným separovaným zberom)
Tento symbol na výrobku alebo na jeho obale znamená, že výrobok nesmie byť spracovávaný ako komunálny odpad. Musí sa odovzdať do príslušnej zberne na recykláciu elektrických a elektronických zariadení. Zaručením správnej likvidácie tohto výrobku pomôžete predchádzať potenciálnym negatívnym vplyvom na životné prostredie a na zdravie človeka, ktoré by mohli byť zapríčinené nevhodným zaobchádzaním s odpadmi z tohto výrobku. Recyklovaním materiálov pomôžete zachovať prírodné zdroje. Podrobnejšie informácie o recyklácii tohto výrobku vám na požiadanie poskytne miestny úrad, služba likvidácie komunálneho odpadu alebo predajňa, v ktorej ste si tento výrobok zakúpili.

Tento produkt vyrába spoločnosť Sony alebo je vyrobený v mene Sony Corporation.
EÚ vývozca: Sony Europe B.V.
Otázky či výrobok vyhovuje požiadavkám podľa legislatívy Európskej únie treba adresovať na autorizovaného zástupcu Sony Belgium, bijkantoor van Sony Europe B.V., Da Vincilaan 7-D1, 1930 Zaventem, Belgicko.

Kompatibilná pamäťová karta

Pamäťové karty SDXC/microSDXC/SDHC/microSDHC UHS-II, Pamäťové karty SDXC/microSDXC/SDHC/microSDHC UHS-I, Pamäťové karty SDXC/microSDXC/SDHC/microSDHC/SD/microSD
- Prevádzka nie je garantovaná v prípade všetkých typov pamäťových kariet.

Požiadavky na operačné prostredie

Podporované OS: Windows® 10, Windows® 8.1, Windows® 7 (SP1), OS X 10.11 alebo novšie
- OS uvedený vyššie musí byť nainštalovaný počas výroby.
- Prevádzka nie je v prípade všetkých zariadení garantovaná.

[1] USB PD IN
[2] Indikátor USB PD IN
[3] Port USB-A
[4] Indikátor úrovne napájania USB-A
[5] Indikátor úrovne napájania USB-C
[6] Port USB-C
[7] Indikátor prístupu k pamäťovej karte SD/microSD
[8] Zásuvka pamäťovej karty UHS-II microSD
[9] Zásuvka pamäťovej karty UHS-II SD
[10] Prepínač pamäťovej karty SD na ochranu pred zápisom
[11] Kábel USB-C na USB-C (dodaný), pripojenie k PC
[12] Port USB-C „to PC"
[13] Port HDMI: Až do 4K 30p
[14] (Voliteľný) AC adaptér USB PD, až do 100 W

Základná prevádzka

Podrobnosti nájdete v návode na obsluhu tejto jednotky.

Pripojenie

1. Pripojte kompatibilný AC adaptér USB PD (Power Delivery) k portu „USB PD IN" tejto jednotky.
(pozrite si obrázok)
2. Dodaný kábel USB-C na USB-C pripojte k portu „to PC" tejto jednotky a potom k portu USB-C na PC.
(pozrite si obrázok)

AC adaptér kompatibilný s USB PD je voliteľný. Použite výkonnejší napájací zdroj (35 W alebo viac, až do 100 W), aby ste pokryli všetky odbery energie na pripojenie USB zariadení aj hostiteľského PC.

Aj keď táto jednotka dokáže fungovať bez adaptéra USB PD AC, táto jednotka bude v obmedzenom režime USB „2.0" a „UHS-I" SDXC / microSDXC, ak hostiteľský PC alebo adaptér USB PD AC napája zbernicu na menej ako 4,5 W.

3. Pripojte k tejto jednotke USB zariadenia, pamäťové karty HDMI alebo SD/microSD. Pred pripojením k USB zariadeniam si všimnite označenia úrovne napájania zbernice USB-A a USB-C.
   - Svietia: Napájanie zbernice USB je pripravené pri maximálnej úrovni
   USB-C: 5 V/3 A (15 W), USB-A: 5 V/2,4 A (12 W)
   - Blikajú: Pripravené pri min. 5 V/900 mA (4,5 W)
   - Nesvietia: Nedostatočné, menej ako 5 V/900 mA v závislosti od úrovne napájania z portu USB PD IN alebo hostiteľského PC.

Odobratie pripojených zariadení a tejto jednotky

Pamäťové karty a USB zariadenia odoberte podľa správneho postupu v závislosti od OS a následne túto jednotku odpojte od hostiteľského PC. V opačnom prípade môže dôjsť k poškodeniu alebo k strate údajov.

Podrobnosti o prevádzke a informácie ohľadne podpory nájdete na nasledovnej adrese URL.
www.sony.net/memorycard

Vzhľad a technické parametre sa môžu zmeniť bez predchádzajúceho upozornenia.

Ochranné známky

- Logo SDXC a logo microSDXC sú ochranné známky spoločnosti SD-3C, LLC.
- Mac, macOS a OS X sú registrovanými obchodnými známkami a/alebo obchodnými známkami spoločnosti Apple Inc. v USA a ďalších krajinách.
- Microsoft a Windows sú registrovanými obchodnými známkami a/alebo obchodnými známkami spoločnosti Microsoft Corporation v Spojených štátoch amerických a/alebo iných krajinách.
- USB-C™ a USB Type-C™ sú obchodné známky USB Implementers Forum.
- Výrazy HDMI™, HDMI High-Definition Multimedia Interface a logo HDMI sú obchodnými známkami alebo registrovanými obchodnými známkami spoločnosti HDMI Licensing Administrator, Inc. v Spojených štátoch amerických a ďalších krajinách.
- Všetky ostatné názvy systémov a produktov uvedené v tomto návode na obsluhu sú ochranné známky alebo registrované ochranné známky ich príslušných vývojárskych spoločností. Značky ™ a ® sa v rámci tohto návodu neuvádzajú v každom prípade.

Türkçe Çok İşlevli USB Hub

Bu okuyucuyu çalıştırmadan önce, lütfen bu kılavuzu iyice okuyun ve ileride başvurmak üzere saklayın.

UYARI

Yangın veya elektrik çarpma tehlikesini azaltmak için, üniteyi yağmur veya neme maruz bırakmayın.
Elektrik çarpmasından kaçınmak için, cihazın kabinini açmayın. Cihazın bakım ve onarımını yalnızca yetkili servise yaptırın.
Veri yazıldıktan veya okunduktan hemen sonra ısınabileceklerinden SD/microSD kartlara dokunurken dikkatli olun.
Bu cihaz kullanılırken ana gövdesi ısınır. Bu bir arıza değildir.

Avrupa'daki müşteriler için
Eski Elektrikli ve Elektronik Ekipmanın İmhası (Avrupa Birliği ve ayrı toplama sistemi bulunan diğer ülkeler için uygundur)
Ürün veya ambalajı üzerindeki bu simge, bu ürünün bir evsel atık gibi görülmemesi gerektiğini belirtir. Bunun yerine, elektrikli ve elektronik ekipmanın geri dönüşümü için uygun bir toplama noktasına teslim edilmelidir. Bu ürünün doğru bir şekilde imha edilmesini sağlayarak, atık üzerinde uygulanabilecek yanlış bir işlemin çevre ve insan sağlığı açısından doğurabileceği olumsuz sonuçların önlenmesine katkıda bulunmuş olursunuz. Materyallerin geri dönüştürülmesi doğal kaynakların korunmasına yardımcı olacaktır. Bu ürünün geri dönüşümü hakkında ayrıntılı bilgi için lütfen ilgili belediye birimi veya ürünü satın aldığınız mağazayla iletişime geçin.

Bu ürün, 1-7-1 Konan Minato-ku Tokyo, 108-0075 Japonya adresinde bulunan Sony Corporation tarafından veya adına imal edilmiştir.
Üretici Telefon no: +81-3-6748-2111
AB İthalatçısı: Sony Europe B.V.
AB İthalatçısı veya ürün uygunluğu ile ilgili tüm başvurular imalatçının yetkili temsilcisi olan Sony Belgium, bijkantoor van Sony Europe B.V., Da Vincilaan 7-D1, 1930 Zaventem, Belçika'ya gönderilmelidir.
İthalatçı Firma: Sony Eurasia Pazarlama A.Ş.
Adres: Saray Mah. Ahmet Tevfik İleri Cad. Onur Ofis Park Plaza No:10 Ümraniye 34768 İstanbul Türkiye
Sony Bilgi ve Danışma Hattı: 444 SONY (7669)

Uyumlu bellek kartı

SDXC/microSDXC/SDHC/microSDHC UHS-II bellek kartları, SDXC/microSDXC/SDHC/microSDHC UHS-I bellek kartları, SDXC/microSDXC/SDHC/microSDHC/SD/microSD bellek kartları
- Tüm bellek kartlarının çalışacağı garanti edilmez.

Çalıştırma ortamı gereksinimleri

Desteklenen İşletim Sistemi: Windows® 10, Windows® 8.1, Windows® 7 (SP1), OS X 10.11 veya sonrası
- Yukarıda listelenen bir işletim sistemi fabrikada yüklü olmalıdır.
- Tüm cihazlarda çalışacağı garanti edilmez.

[1] USB PD GİRİŞİ
[2] USB PD IN Göstergesi
[3] USB-A bağlantı noktası
[4] USB-A Güç Seviyesi Göstergesi
[5] USB-C Güç Seviyesi Göstergesi
[6] USB-C bağlantı noktası
[7] SD/microSD Bellek Kartı Erişim Göstergesi
[8] UHS-II microSD Bellek Kartı yuvası
[9] UHS-II SD Bellek Kartı yuvası
[10] SD Bellek Kartının yazmaya karşı koruma anahtarı
[11] PC'ye bağlanan USB-C'den USB-C'ye kablo (ürünle verilir)
[12] USB-C bağlantı noktası "PC'ye"
[13] HDMI bağlantı noktası: 4K 30p'ye kadar
[14] (İsteğe Bağlı) USB PD AC Adaptörü, 100W'a kadar

Temel çalışma

Ayrıntılar için bu ünitenin kullanım talimatlarına bakınız.

Bağlanıyor

1. USB PD (Güç Dağıtımı) uyumlu AC adaptörünü bu birimin "USB PD GİRİŞİ" bağlantı noktasına bağlayın.
(bkz. şekil)
2. Ürünle birlikte verilen USB-C'den USB-C'ye kablosunu bu ünitenin "PC'ye" bağlantı noktasına bağlayın, ardından PC'nin USB-C bağlantı noktasına bağlayın.
(bkz. şekil)

USB PD uyumlu AC adaptörü isteğe bağlıdır. Hem USB cihazlarını hem de ana bilgisayarı bağlamak için tüm güç tüketimini karşılaması amacıyla lütfen daha yüksek güç kaynağı (35W veya üstü, 100W'a kadar) kullanın.

Bu ünite USB PD AC adaptörü olmadan çalışabilmesine rağmen, ana ünite veya USB PD AC adaptör veriyolunu 4,5W'dan daha az beslerse, bu ünite USB modunda "2.0" ve "UHS-I" SDXC/microSDXC moduna geçecektir.

3. USB cihazlarını, HDMI veya SD/microSD bellek kartlarını bu üniteye bağlayın. USB cihazlarına bağlamadan önce, USB-A ve USB-C veri yolu güç seviyesinin aşağıdaki göstergelerinden emin olun;
   - Yanıyorsa: USB veri yolu gücü maksimum seviyede hazırdır; USB-C: 5V/3A (15W), USB-A: 5V/2.4A (12W)
   - Yanıp sönüyorsa: En az 5V/900mA (4.5W) hazırdır
   - Kapalı: Yeterli değil, 5V/900mA'dan az, USB PD GİRİŞİ bağlantı noktasından veya ana bilgisayardaki güç kaynağı seviyesine bağlı olarak.

Bağlı cihazları ve bu üniteyi çıkarma

Lütfen işletim sistemine bağlı olarak uygun prosedürü izleyerek bellek kartlarını ve USB cihazlarını çıkarın, ardından bu birimi ana bilgisayardan çıkarın. Aksi halde veriler hasar görebilir veya kaybedilebilir.Aksi takdirde veri hasar görebilir veya kaybolabilir.

Çalıştırma ve destek ile ilgili ayrıntılı bilgi almak için aşağıdaki URL'ye bakın.
www.sony.net/memorycard

Tasarım ve özelliklerde bilgi vermeksizin değişiklik yapılabilir.

Ticari markalar

- SDXC logosu ve microSDXC logosu SD-3C, LLC'nin ticari markalarıdır.
- Mac, macOS ve OS X, Apple Inc.'ın ABD ve/veya diğer ülkelerde tescilli ticari markaları ve ticari markalarıdır.
- Microsoft ve Windows Microsoft Corporation'ın Amerika Birleşik Devletleri ve/veya diğer ülkelerde tescilli ticari markaları ve/veya ticari markalarıdır.
- USB-C™ ve USB Type-C™, USB Implementers Forum'un ticari markalarıdır.
- HDMI™ ve HDMI High-Definition Multimedia Interface terimleri ve HDMI Logosu, HDMI Licensing Administrator, Inc. şirketinin ABD'deki ve diğer ülkelerdeki ticari markası ya da tescilli markasıdır.
- Bu kullanma kılavuzunda belirtilen diğer tüm sistem isimleri ve ürün adları, ilgili geliştirme şirketlerinin ticari markaları veya tescilli ticari markalarıdır. Bu kılavuzda her durum için ™ ve ® işaretleri kullanılmamıştır.

Üretici Firma:
Sony Corporation
1-7-1 Konan, Minato-ku, Tokyo, 108-0075 Japan
Türkiye İrtibat Numaraları:
Tel: 0216-633 98 00
Faks: 0216-632 70 30
e-mail: bilgi@eu.sony.com

AEEE Yönetmeliğine Uygundur

İTHALATÇI FİRMA
SONY EURASIA PAZARLAMA A.Ş.,
Onur Ofi s Park Plaza Saray Mah. Ahmet Tevfi k İleri Cad. No:10
34768 Ümraniye İstanbul Türkiye
Sony Bilgi ve Danişma Hattı: (212) 444 SONY (7669)

Русский Многофункциональный концентратор USB

Прежде чем приступить к работе с данным устройством чтения карт, внимательно прочитайте данное руководство и сохраните его для использования в дальнейшей работе.

ВНИМАНИЕ

Для уменьшения опасности возгорания или поражения электрическим током не подвергайте аппарат воздействию дождя или влаги.
Во избежание поражения электрическим током не открывайте корпус устройства. Для ремонта обращайтесь только к квалифицированному специалисту.
Будьте осторожны, прикасаясь к картам SD/microSD, поскольку сразу после записи на них данных или считывания с них данных они могут быть горячими.
При использовании данного устройства его основной корпус может нагреваться. Это не является неисправностью.

Для клиентов в странах Европы
Утилизация отслужившего электрического и электронного оборудования (директива применима в странах Евросоюза и других странах, где действуют системы раздельного сбора отходов)

Совместимые карты памяти

Карты памяти SDXC/microSDXC/SDHC/microSDHC UHS-II, карты памяти SDXC/microSDXC/SDHC/microSDHC UHS-I, карты памяти SDXC/microSDXC/SDHC/microSDHC/SD/microSD
- Не гарантируется правильная работа со всеми типами карт памяти.

Требования к рабочей среде

Поддерживаемые ОС: Windows® 10, Windows® 8.1, Windows® 7 (SP1), OS X 10.11 или более поздние версии
- Перечисленные выше версии ОС должны быть установлены изготовителем.
- Не гарантируется правильная работа со всеми устройствами.

[1] Разъем адаптера питания USB PD IN
[2] Индикатор USB PD IN
[3] Порт USB-A
[4] Индикатор уровня мощности порта USB-A
[5] Индикатор уровня мощности порта USB-C
[6] Порт USB-C
[7] Индикатор доступа к карте памяти SD/microSD
[8] Гнездо карты памяти UHS-II microSD
[9] Гнездо карты памяти UHS-II SD
[10] Переключатель для защиты от записи карты памяти SD
[11] Кабель для подключения к ПК USB-C – USB-C (прилагается)
[12] Порт USB-C «to PC»
[13] Порт HDMI: поддерживается разрешение до 4K 30p
[14] Адаптер переменного тока USB PD мощностью до 100 Вт (приобретается отдельно)

Основные операции

Подробные сведения см. в инструкциях по эксплуатации для данного устройства.

Подключение

1. Подключите совместимый адаптер переменного тока USB PD (Power Delivery) к порту «USB PD IN» данного устройства.
(см. на рисунке)
2. Подключите поставляемый в комплекте кабель USB-C – USB-C к порту «to PC» данного устройства, а затем подключите его к порту USB-C персонального компьютера.
(см. на рисунке)

Адаптер переменного тока USB PD приобретается отдельно. Применяйте более мощный источник питания (от 35 Вт до 100 Вт), чтобы обеспечить энергопотребление как всех подключенных устройств USB, так и основного ПК.

Данное устройство способно работать без адаптера переменного тока USB PD, но если шина питания основного ПК или адаптера переменного тока USB PD обеспечивает мощность меньше 4,5 Вт, то данное устройство будет функционировать в режиме пониженной производительности USB «2.0» и «UHS-I» SDXC/microSDXC.

3. Подключите устройства USB, HDMI или карты памяти SD/microSD к данному устройству. Перед подключением устройств USB проверьте индикацию уровня мощности шин питания портов USB-A и USB-C;
   - Светятся: доступен максимальный уровень шины питания USB; USB-C: 5 В/3 А (15 Вт), USB-A: 5 В/2,4 А (12 Вт)
   - Мигают: доступно не менее 5 В/900 мА (4,5 Вт)
   - Выкл.: недостаточный уровень, доступно менее 5 В/900 мА зависит от уровня электропитания, поступающего на порт USB PD IN или от основного ПК.

Отключение подключенных устройств и данного устройства

Извлеките карты памяти и устройства USB, следуя соответствующей процедуре в зависимости от ОС, а затем отключите данное устройство от основного ПК. В противном случае данные могут быть повреждены или утеряны.

Подробные сведения об операциях и информацию относительно поддержки см. на следующем Интернет-сайте.
www.sony.net/memorycard

Технические характеристики

Интерфейс	USB 3.1 Gen 2
Габариты (Ш × В × Г) (Прибл.)	50,3 мм × 14 мм × 118,7 мм
Масса (Прибл.)	95 г
Рабочие условия	
Температура:	от 5 °C до 40 °C
Влажность:	не более 95 % (без конденсации)
Условия хранения	
Температура:	от –25 °C до +60 °C
Влажность:	не более 95 % (без конденсации)
Ввод:	Максимум 20 В / 5 А постоянного тока
Вывод:	USB-A – максимум 5 В/2,4 А постоянного тока USB-C – максимум 5 В/3 А постоянного тока
Комплектность поставки	
	Многофункциональный концентратор USB MRW-S3 (1) Кабель для подключения к ПК USB-C – USB-C (совместим со стандартом USB 3.1 Gen 2 и USB PD 3.0, с встроенным электронным маркером, 14 см) (1) набор печатной документации

Конструкция и характеристики могут изменяться без предварительного уведомления.

Товарные знаки

- Логотип SDXC и логотип microSDXC являются товарными знаками компании SD-3C, LLC.
- Mac, macOS и OS X являются зарегистрированными товарными знаками и/или товарными знаками Apple Inc. в США и других странах.
- Microsoft и Windows являются зарегистрированными товарными знаками и/или товарными знаками Microsoft Corporation в США и/или других странах.
- USB-C™ и USB Type-C™ являются товарными знаками USB Implementers Forum.
- Термины HDMI™ и HDMI High-Definition Multimedia Interface и Логотип HDMI являются товарными знаками или зарегистрированными товарными знаками HDMI Licensing Administrator, Inc. в Соединенных Штатах и других странах.
- Все другие названия систем и названия изделий, упомянутые в настоящих инструкциях по эксплуатации, являются товарными знаками или зарегистрированными товарными знаками соответствующих компаний-разработчиков. ™ и ® не указываются в каждом отдельном случае в данном руководстве.

Срок службы устройства: на основе гарантийного срока.

Производитель: Сони Корпорейшн, 1-7-1 Конан, Минато-ку, Токио, Япония, 108-0075

Импортер на территории стран Таможенного союза : АО "Сони Электроникс", Россия, 123103, Москва, Карамышевский проезд, 6

Место происхождения и дата изготовления напечатаны на упаковке.

<Центр информации для потребителей на территории России АО "Сони Электроникс">
123103, Россия, Москва, Карамышевский проезд, 6

Организация, уполномоченная принимать претензии от потребителей на территории Казахстана
АО <Сони Электроникс>
Представительство в Казахстане, 050010, Республика Казахстан, г. Алматы, пр. Достык, дом 117/7

Реализацию осуществлять в соответствии с действующими требованиями законодательства. Отслужившее изделие утилизировать в соответствии с действующими требованиями законодательства.

Транспортировать в оригинальной упаковке, во время транспортировки не бросать, оберегать от падений, ударов, не подвергать излишней вибрации.

Если неисправность не удается устранить следуя данной инструкции – обратитесь в ближайший авторизованный SONY центр по ремонту и обслуживанию.

Условия хранения: Хранить в упакованном виде в темных, сухих, чистых, вентилируемых помещениях, изолированными отмест хранения кислот и щелочей. Хранить при температуре от -25°C до 60°C и относительной влажности не более <95%, без образования конденсата. Срок хранения не установлен.

Қазақстан Көп функциялы USB хабы

Осы оқу құралын пайдалану алдында осы нұсқаулықты мұқият оқып шығып, оны кейін пайдалану үшін сақтап қойыңыз.

ЕСКЕРТУ

Өрт немесе ток соғу қаупін азайту үшін құрылғыны жаңбыр астында немесе ылғалдылығы жоғары ортада қалдырмаңыз.
Ток соғуға жол бермеу үшін корпусты ашпаңыз. Қызмет көрсетуді тек білікті мамандарға тапсырыңыз.
SD/microSD жад карталарына дерек жазылғаннан кейін немесе ондағы дерек оқылғаннан кейін ол бірден қызып кетуі мүмкін, сондықтан оларды ұстағанда абай болыңыз.
Бұл құрылғыны қолданған кезде оның корпусы қызады. Бұл ақаулық емес.

Қызмет мерзімі біткен электрлік және электрондық жабдықты залалсыз жою (бағыттама қалдықтарды бөлек жинау жүйелері жұмыс істейтін Еуропа Одағы мен басқа елдерде қолданылады)

Үйлесімді жад картасы

SDXC/microSDXC/SDHC/microSDHC UHS-II жад карталары, SDXC/microSDXC/SDHC/microSDHC UHS-I жад карталары, SDXC/microSDXC/SDHC/microSDHC/SD/microSD жад карталары
- Жад карталарының барлық түрлерімен жұмыс істейтініне кепілдік берілмейді.

Жұмыс ортасына қойылатын талаптар

Қолдау көрсетілетін операциялық жүйе: Windows® 10, Windows® 8.1, Windows® 7 (SP1), OS X 10.11 немесе кейінгі нұсқалары
- Жоғарыда келтірілген операциялық жүйелер зауытта орнатылуы тиіс.
- Құрылғылардың барлығында жұмыс істейтініне кепілдік берілмейді.

[1] USB PD IN порты
[2] USB PD IN индикаторы
[3] USB-A порты
[4] USB-A қуат деңгейінің индикаторы
[5] USB-C қуат деңгейінің индикаторы
[6] USB-C порты
[7] SD/microSD жад картасына қатынасу индикаторы
[8] UHS-II microSD жад картасының ұясы
[9] UHS-II SD жад картасының ұясы
[10] SD жад картасының жазудан қорғау қосқышы
[11] USB-C – USB-C кабелі (жеткізілім жинағында), ДК-ге қосылу
[12] USB-C - «to PC» порты
[13] HDMI порты: 4K 30 нүктеге дейін
[14] (Қосымша) USB PD AT адаптері, 100 Вт-қа дейін

Негізгі жұмыстар

Қосымша ақпаратты осы құрылғының пайдалану нұсқаулығынан қараңыз.

Жалғау

1. USB PD (қуат жеткізу) мүмкіндігімен үйлесімді AT адаптерін осы құрылғының «USB PD IN» портына жалғаңыз.
(суретті қараңыз)
2. Берілген USB-C – USB-C кабелін құрылғының «to PC» портына жалғап, содан кейін ДК-нің USB-C портына жалғаңыз.
(суретті қараңыз)

USB PD үйлесімді AT адаптері қосымша болып табылады. USB құрылғылары мен басты ДК-ге қосылу кезінде тұтынылатын барлық қуатты қамсыздандыру үшін жоғарырақ қуат көзін (35 Вт немесе одан жоғары, ең көбі 100 Вт) пайдаланыңыз.

Бұл құрылғы USB PD AT адаптерінсіз жұмыс істеуге қабілетті болғанымен, басты ДК немесе USB PD AT адаптері шинаға 4,5 Вт шамасынан кем қуат жеткізсе, құрылғы USB «2.0» және «UHS-I» SDXC / microSDXC төмен режимінде жұмыс істейді.

3. Осы құрылғыға USB құрылғыларын, HDMI немесе SD/microSD жад карталарын жалғаңыз. USB құрылғыларына жалғау алдында USB-A және USB-C шинасы қуат деңгейінің келесі көрсеткіштері бар болғанына көз жеткізіңіз;
   - Жанып тұрса: USB шинасының қуаты ең жоғары деңгейде дайын; USB-C: 5 В / 3 А (15 Вт), USB-A: 5 В / 2,4 А (12 Вт)
   - Жыпылықтап тұрса: Кем дегенде 5 В / 900 мА (4,5 Вт) шамасында дайын
   - Өшіп тұрса: Жеткіліксіз, USB PD IN портынан немесе басты ДК-дегі қуат жеткізу деңгейіне қарай 5 В / 900 мА шамасынан кем.

Жалғанған құрылғылар мен осы құрылғыны шығарып алу

Жад карталарын және USB құрылғыларын операциялық жүйеге байланысты тиісті процедура бойынша шығарып, құрылғыны басты ДК-ден шығарып алыңыз. Кері жағдайда дерек зақымдалуы немесе жоғалуы мүмкін.

Пайдалануға және қолдауға қатысты ақпаратты төмендегі URL мекенжайынан қараңыз.
www.sony.net/memorycard

Сипаттамасы

Интерфейс	USB 3.1 Gen 2
Өлшемдері (Е × Б × Т) (Шамамен)	50,3 мм × 14 мм × 118,7 мм
Салмағы (Шамамен)	95 г
Жұмыс ортасы	
Температура:	5 °C-тан 40 °C-қа дейін
Ылғалдылық:	95 % не одан кем (конденсациясыз)
Сақтау ортасы	
Температура:	-25 °C-тан +60 °C-қа дейін
Ылғалдылық:	95 % не одан кем (конденсациясыз)
Кіріс:	макс. 20 В ТТ / 5 А
Шығыс:	USB-A макс. 5 В ТТ / 2,4 А USB-C макс. 5 В ТТ / 3 А
Жеткізілетін заттар	
	Көп функциялы USB хабы MRW-S3 (1) ДК-ге жалғауға арналған USB-C – USB-C кабелі (кіріктірілген "E" белгісімен үйлесімді 2-буынды USB 3.1 және USB PD 3.0, 14 см) (1) басылған құжаттамалар жинағы

Дизайны мен сипаттамалары ескертусіз өзгертілуі мүмкін.

Сауда белгілері

- SDXC логотипі және microSDXC логотипі – SD-3C, LLC компаниясының сауда белгісі.
- Mac, macOS және OS X - Apple Inc. компаниясының АҚШ-тағы және басқа мемлекеттердегі сауда белгілері және/немесе тіркелген сауда белгілері.
- Microsoft және Windows - Microsoft Corporation компаниясының АҚШ-тағы және/немесе басқа мемлекеттердегі сауда белгілері және/немесе тіркелген сауда белгілері.
- USB-C™ және USB Type-C™ - USB Implementers Forum компаниясының сауда белгілері.
- HDMI™ және HDMI High-Definition Multimedia Interface, терминдері және HDMI логотипі HDMI Licensing Administrator компаниясының АҚШ пен басқа елдердегі сауда белгілері немесе тіркелген сауда белгілері болып табылады.
- Осы пайдалану нұсқаулығында аталған басқа да жүйе мен өнім атаулары тиісті әзірлеуші компаниялардың сауда белгілері немесе тіркелген сауда белгілері болып табылады. ™ және ® белгілері осы нұсқаулықта әрбір кезде көрсетілмеген.

Өндіруші: Сони Корпорейшн
Өндіруші мекенжайы: 1-7-1 Конан, Минато-ку, Токио 108-0075, Жапония

Кеден одағы жеріндегі шетелден әкелуші
«Сони Электроникс» АҚ, Ресей, 123103, Мәскеу, Карамышевский өтпе көшесі, 6

Қазақстан Республикасы жерінде тұтынушылардан кінәрат-талаптар қабылдайтын ұйым

Қазақстан жеріндегі тұтынушылардың шағым-талаптарын қабылдауға уәкілетті ұйым «Сони Электроникс» АҚ Қазақстандағы Өкілдігі, 050010, Қазақстан Республикасы, Алматы қ., Достық даңғылы, 117/7 үй

Бұйымды пайдалану мерзімі: Кепілдік мерзіміне негізделген.

Шыққан жері мен өндірілген күні бумада жазылған.

Сатуды күшінде тұрған заң талаптарына сәйкес жүзеге асыру керек. Қызмет мерзімі біткен бұйымды күшінде тұрған заң талаптарына сәйкес залалсыз кәдеге асыру керек.

Түпнұсқалық орамда тасымалдау керек, тасымалдау кезінде лақтыруға болмайды, құлаудан, соққылардан қорғау керек, шектен тыс дірілге ұшыратпау керек.

Егер осы нұсқаулыққа сүйене отырып, ақаулықты жою мүмкін болмаса, ең жақын заңды тіркелген SONYжөндеу және күтіп ұстау орталығына хабарласыңыз.

Сақтау шарттары:Орамдалған күйде, қышқылдар мен сілтілер сақталатын орындардан оқшауланған, қараңғы, құрғақ, таза, желдетілетін бөлмелерде сақтау керек. -25°C- 60°C температурада және конденсат түзілмейтін<95% аспайтын салыстырмалы ылғалдылықта сақтау керек.
Сақтау мерзімі белгіленбеген.

Ελληνικά Πολυλειτουργικός διανομέας USB

Προτού θέσετε σε λειτουργία τη συγκεκριμένη μονάδα ανάγνωσης, διαβάστε προσεκτικά όλο το παρόν εγχειρίδιο και φυλάξτε το γιατί ενδέχεται να το χρειαστείτε στο μέλλον.

ΠΡΟΕΙΔΟΠΟΙΗΣΗ

Για να αποτρέψετε τον κίνδυνο πυρκαγιάς ή ηλεκτροπληξίας, μην εκθέτετε τη συσκευή σε βροχή ή υγρασία.
Για να αποφύγετε τον κίνδυνο ηλεκτροπληξίας, μην ανοίγετε το θάλαμο της συσκευής. Παραπέμψτε όλες τις επισκευές μόνο σε αρμόδιο προσωπικό.
Αμέσως μετά την εγγραφή ή την ανάγνωση δεδομένων σε κάρτες SD/microSD πρέπει να τις αγγίζετε με προσοχή γιατί ενδέχεται να έχουν θερμανθεί.
Κατά τη χρήση αυτής της μονάδας, το κύριο μέρος της μονάδας θερμαίνεται. Αυτό δεν αποτελεί δυσλειτουργία.

Για Πελάτες στην Ευρώπη
Απόρριψη παλιών ηλεκτρικού και ηλεκτρονικού εξοπλισμού (Ισχύει στην Ευρωπαϊκή Ένωση και άλλες χώρες με ξεχωριστά συστήματα συλλογής)
Το σύμβολο αυτό επάνω στο προϊόν ή στη συσκευασία του υποδεικνύει ότι το προϊόν αυτό δεν θα πρέπει να αντιμετωπίζεται όπως τα συνηθισμένα οικιακά απορρίμματα. Αντίθετα θα πρέπει να παραδίδεται στο κατάλληλο σημείο συλλογής για την ανακύκλωση ηλεκτρικού και ηλεκτρονικού εξοπλισμού. Εξασφαλίζοντας ότι το προϊόν αυτό απορρίπτεται σωστά, βοηθάτε στο να αποτραπούν όποιες αρνητικές επιπτώσεις στην ανθρώπινη υγεία και στο περιβάλλον που θα προέκυπταν από την ακατάλληλη διαχείριση των αποβλήτων αυτού του προϊόντος. Η ανακύκλωση των υλικών βοηθά στην εξοικονόμηση των φυσικών πόρων. Για περισσότερες πληροφορίες σχετικά με την ανακύκλωση αυτού του προϊόντος, επικοινωνήστε με τις δημοτικές αρχές της περιοχής σας, με την υπηρεσία διάθεσης των οικιακών απορριμμάτων ή το κατάστημα από το οποίο αγοράσατε το προϊόν.

Αυτό το προϊόν έχει κατασκευαστεί από ή για λογαριασμό της Sony Corporation.
Εισαγωγέας στην Ευρώπη: Sony Europe B.V.
Ερωτήσεις προς τον εισαγωγέα ή σχετικά με την συμμόρφωση του προϊόντος ως προς τη νομοθεσία της Ευρωπαϊκής Ένωσης θα πρέπει να απευθύνονται στον εξουσιοδοτημένο εκπρόσωπο, Sony Belgium, bijkantoor van Sony Europe B.V., Da Vincilaan 7-D1, 1930 Zaventem, Βέλγιο.

Συμβατή κάρτα μνήμης

Κάρτες μνήμης SDXC/microSDXC/SDHC/microSDHC UHS-II, κάρτες μνήμης SDXC/microSDXC/SDHC/microSDHC UHS-I, κάρτες μνήμης SDXC/microSDXC/SDHC/microSDHC/SD/microSD
- Η λειτουργία δεν είναι εγγυημένη σε όλους τους τύπους κάρτας μνήμης.

Απαιτήσεις για το περιβάλλον λειτουργίας

Υποστηριζόμενα λειτουργικά συστήματα: Windows® 10, Windows® 8.1, Windows® 7 (SP1), OS X 10.11 ή μεταγενέστερης έκδοσης
- Τα προαναφερόμενα λειτουργικά συστήματα πρέπει να είναι προεγκατεστημένα.
- Η λειτουργία δεν είναι εγγυημένη για όλες τις συσκευές

[1] USB PD IN
[2] Ενδεικτική λυχνία USB PD IN
[3] Θύρα USB-A
[4] Ενδεικτική λυχνία στάθμης ισχύος USB-A
[5] Ενδεικτική λυχνία στάθμης ισχύος USB-C
[6] Θύρα USB-C
[7] Ενδεικτική λυχνία για την πρόσβαση σε κάρτα μνήμης SD/microSD
[8] Υποδοχή κάρτας μνήμης microSD UHS-II
[9] Υποδοχή κάρτας SD UHS-II
[10] Διακόπτης προστασίας εγγραφής σε κάρτα μνήμης SD
[11] Καλώδιο σύνδεσης USB-C με USB-C (παρεχόμενο), σύνδεση σε υπολογιστή
[12] Θύρα USB-C "to PC"
[13] Θύρα HDMI: Έως και 4K 30p
[14] (Προαιρετικά) Προσαρμογέας AC USB PD, έως και 100 W

Βασική λειτουργία

Για αναλυτικές πληροφορίες ανατρέξτε στις οδηγίες λειτουργίας τη συγκεκριμένης μονάδας.

Διαδικασία σύνδεσης

1. Συνδέστε τον προσαρμογέα AC που είναι συμβατός με USB PD (Power Delivery, παροχή ισχύος) στη θύρα "USB PD IN" της μονάδας.
(Βλ. εικόνα.)
2. Συνδέστε το παρεχόμενο καλώδιο σύνδεσης USB-C με USB-C στη θύρα "to PC" της μονάδας και ύστερα στη θύρα USB-C του υπολογιστή.
(Βλ. εικόνα.)

Ο προσαρμογέας AC που να είναι συμβατός με USB PD είναι προαιρετικός. Χρησιμοποιήστε πηγή παροχής υψηλότερης ισχύος (35 W και άνω, έως και 100 W) για να καλύπτεται όλη η κατανάλωση ισχύος τόσο για τη σύνδεση συσκευών USB όσο και για τη σύνδεση στον κεντρικό υπολογιστή.

Αν και η μονάδα έχει τη δυνατότητα να λειτουργεί χωρίς προσαρμογέα AC USB PD, θα χρειαστεί να χρησιμοποιεί μόνο USB "2.0" και "UHS-I" SDXC/microSDXC αν ο κεντρικός υπολογιστής ή ο προσαρμογέας AC USB PD παρέχει στις αρτηρίες λιγότερη ισχύ από 4,5 W.

3. Συνδέστε στη μονάδα αυτή συσκευές USB ή HDMI ή κάρτες μνήμης SD/microSD. Προτού συνδέσετε συσκευές USB στη μονάδα, βεβαιωθείτε για τις παρακάτω ενδείξεις της στάθμης ισχύος των αρτηριών USB-A και USB-C.
   - Είναι αναμμένες: Η ισχύς της αρτηρίας USB είναι έτοιμη στην ανώτατη στάθμη
   USB-C: 5 V/3 A (15 W), USB-A: 5 V/2,4 A (12 W)
   - Αναβοσβήνουν: Έτοιμη, τουλάχιστον 5 V/900 mA (4,5 W)
   - Σβηστές: Δεν επαρκεί, κάτω από 5 V/900 mA
   Εξαρτάται από τη στάθμη της παρεχόμενης ισχύος από τη θύρα USB PD IN ή από τον κεντρικό υπολογιστή.

Διαδικασία αφαίρεσης συνδεδεμένων συσκευών και της μονάδας αυτής

Αφαιρέστε τις κάρτες μνήμης και τις συσκευές USB ακολουθώντας τη διαδικασία που ενδείκνυται για το λειτουργικό σύστημα που χρησιμοποιείτε και ύστερα αφαιρέστε τη μονάδα αυτή από τον κεντρικό υπολογιστή. Αλλιώς υπάρχει κίνδυνος να καταστραφούν ή να χαθούν δεδομένα.

Για λεπτομέρειες σχετικά με τη λειτουργία και πληροφορίες σχετικά με την υποστήριξη, επισκεφτείτε στην ακόλουθη διεύθυνση URL.
www.sony.net/memorycard

Η σχεδίαση και τα τεχνικά χαρακτηριστικά υπόκεινται σε τροποποιήσεις χωρίς ειδοποίηση.

Εμπορικά σήματα

- Το λογότυπο SDXC και το λογότυπο microSDXC είναι εμπορικά σήματα της SD-3C, LLC.
- Οι επωνυμίες Mac, macOS και OS X είναι σήματα κατατεθέντα και/ή εμπορικά σήματα της Apple Inc. στις Η.Π.Α. και σε άλλες χώρες.
- Οι επωνυμίες Microsoft και Windows είναι σήματα κατατεθέντα και/ή εμπορικά σήματα της Microsoft Corporation στις Ηνωμένες Πολιτείες και/ή σε άλλες χώρες.
- Οι επωνυμίες USB-C™ και USB Type-C™ είναι εμπορικά σήματα της USB Implementers Forum.
- Οι όροι HDMI™ και HDMI High-Definition Multimedia Interface, καθώς και το λογότυπο HDMI είναι εμπορικά σήματα ή σήματα κατατεθέντα της HDMI Licensing Administrator, Inc. στις Ηνωμένες Πολιτείες και σε άλλες χώρες.
- Όλες οι υπόλοιπες ονομασίες συστημάτων και προϊόντων που αναφέρονται στις παρούσες οδηγίες λειτουργίες είναι εμπορικά σήματα ή σήματα κατατεθέντα των αντίστοιχων κατασκευαστών τους. Τα σήματα ™ και ® δεν αναφέρονται σε κάθε περίπτωση σε αυτό το εγχειρίδιο.