SONY

5-006-087-**11**(1)

# XLR Adaptor Kit
# Адаптерний комплект XLR
# Адаптерный комплект XLR

Οδηγός έναρξης/Przewodnik uruchamiania/Návod na spustenie/Használatbavételi útmutató/Ghid de inițiere/Startvejledning/Počáteční instrukce/Aloitusopas/Посібник із початку роботи/Руководство по началу работы/시작 설명서/دليل بدء التشغيل

Multi Interface Shoe

XLR-K3M

© 2019 Sony Corporation
Printed in Japan
**https://www.sony.net/**

5006087110

A

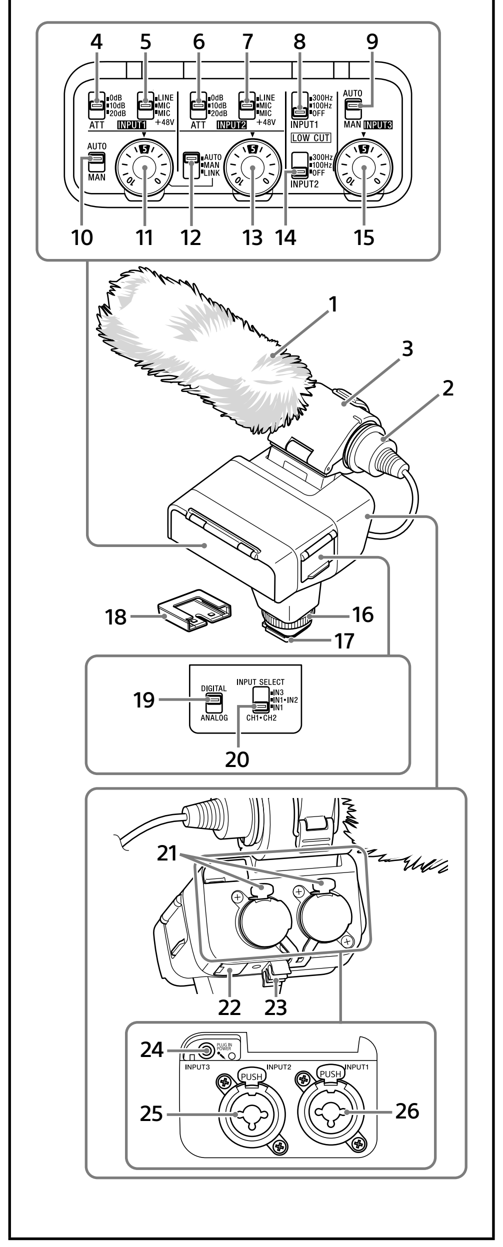


## Ελληνικά

### Σχετικά με το εγχειρίδιο αυτού του προϊόντος

Αυτός ο οδηγός περιγράφει τις απαραίτητες προετοιμασίες για να ξεκινήσετε να χρησιμοποιείτε το προϊόν, τις βασικές λειτουργίες, κ.λπ. Για λεπτομέρειες, ανατρέξτε στον "Οδηγό βοήθειας" (διαδικτυακό εγχειρίδιο).

**"Οδηγός βοήθειας" (Διαδικτυακό εγχειρίδιο)**
http://rd1.sony.net/help/ilc/1920/h_zz/

## Σημειώσεις σχετικά με τη χρήση

- Η μονάδα αυτή είναι ένα κιτ που περιλαμβάνει έναν προσαρμογέα XLR για κάμερες με το πέδιλο πολλαπλών διασυνδέσεων επιπροσθέτως ενός μικροφώνου.
  Για τα μοντέλα καμερών που είναι συμβατά με αυτή τη μονάδα, επισκεφθείτε τη διεύθυνση:
  https://www.sony.net/dics/k3m/
- Η χρήση αυτής της μονάδας με προϊόντα άλλων κατασκευαστών μπορεί να επηρεάσει την απόδοση της μονάδας και να οδηγήσει σε ατυχήματα ή δυσλειτουργίες.
- Η χρήση του παρεχόμενου Καλωδίου Επέκτασης για Ήχο με άλλα προϊόντα εκτός του XLR-K3M μπορεί να επηρεάσει την απόδοση της μονάδας και να οδηγήσει σε ατυχήματα ή δυσλειτουργίες.
- Η μονάδα αυτή δεν πληροί προδιαγραφές κατά της σκόνης, του πιτσιλίσματος ή του νερού.
- Για την αποφυγή του κινδύνου πυρκαγιάς ή ηλεκτροπληξίας, τηρείτε τα ακόλουθα:
  – Μην αποσυναρμολογείτε ή τροποποιείτε τη μονάδα.
  – Μη χρησιμοποιείτε αυτή τη μονάδα με βρεγμένα χέρια.
  – Μην επιτρέπετε την είσοδο νερού ή ξένων υλικών (μεταλλικά αντικείμενα, εύφλεκτες ουσίες κτλ.) σε αυτή τη μονάδα.
  – Μη χρησιμοποιείτε αυτή τη μονάδα σε χώρο με εκχύσεις νερού, υψηλή υγρασία, σκόνη, αναθυμιάσεις ελαίων και ατμούς.
- Για την αποφυγή του κινδύνου βλάβης ή δυσλειτουργίας, τηρείτε τα ακόλουθα:
  – Η μονάδα αυτή είναι εξοπλισμός ακριβείας. Αποφύγετε την πτώση ή το χτύπημα της μονάδας, όπως επίσης και τις δυνατές προσκρούσεις.
  – Μην αγγίζετε με γυμνά χέρια τον σύνδεσμο της υποδοχής πολλαπλών διασυνδέσεων, καθώς και τη θύρα και τις υποδοχές αυτής της μονάδας.
  – Μη χρησιμοποιείτε και μην αποθηκεύετε αυτή τη μονάδα σε χώρο που υπόκειται σε υψηλές θερμοκρασίες και υγρασία.
  – Όταν χρησιμοποιείτε αυτή τη μονάδα σε εξωτερικούς χώρους, φροντίστε να μην εκτίθεται σε βροχή ή θαλασσινό νερό.
- Για τον εσωτερικό έλεγχο και την επισκευή αυτής της μονάδας, επικοινωνήστε με την αντιπροσωπεία της Sony ή το τοπικό εξουσιοδοτημένο κέντρο σέρβις της Sony.

## A Προσδιορισμός των μερών

**1** Αντιανεμική προστασία **2** Μικρόφωνο
**3** Βάση μικροφώνου **4** Διακόπτης ATT (INPUT1)
**5** Διακόπτης INPUT1 (LINE/MIC/MIC+48V)
**6** Διακόπτης ATT (INPUT2)
**7** Διακόπτης INPUT2 (LINE/MIC/MIC+48V)
**8** Διακόπτης LOW CUT (INPUT1)
**9** Διακόπτης AUTO/MAN (INPUT3)
**10** Διακόπτης AUTO/MAN (INPUT1)
**11** Περιστρεφόμενος διακόπτης AUDIO LEVEL (INPUT1)
**12** Διακόπτης AUTO/MAN/LINK (INPUT2)
**13** Περιστρεφόμενος διακόπτης AUDIO LEVEL (INPUT2)
**14** Διακόπτης LOW CUT (INPUT2)
**15** Περιστρεφόμενος διακόπτης AUDIO LEVEL (INPUT3)
**16** Περιστρεφόμενος διακόπτης ασφάλισης
**17** Υποδοχή πολλαπλών διασυνδέσεων
**18** Προστατευτικό κάλυμμα συνδέσμου
**19** Διακόπτης DIGITAL/ANALOG (Εάν η φωτογραφική μηχανή σας είναι συμβατή με τη διασύνδεση ψηφιακού ήχου του πέδιλου πολλαπλών διασυνδέσεων, ρυθμίστε τον διακόπτη σε "DIGITAL".)
**20** Διακόπτης INPUT SELECT **21** Μοχλός απελευθέρωσης
**22** Θύρα Micro USB **23** Στήριγμα καλωδίου
**24** Υποδοχή INPUT3 **25** Υποδοχή INPUT2 **26** Υποδοχή INPUT1

### Σημειώσεις

- Πριν από τη σύνδεση/αποσύνδεση ενός εξωτερικού μικροφώνου ή συσκευής στην/από την υποδοχή INPUT1 ή INPUT2, πρέπει να ρυθμίσετε τον διακόπτη INPUT1 (LINE/MIC/MIC+48V) ή INPUT2 (LINE/MIC/MIC+48V) σε μια θέση εκτός της "MIC+48V". Με τον διακόπτη ρυθμισμένο στη θέση "MIC+48V", η σύνδεση/αποσύνδεση του καλωδίου από το εξωτερικό μικρόφωνο ή τη συσκευή μπορεί να προκαλέσει έναν δυνατό θόρυβο ή δυσλειτουργία της συσκευής.
- Για την προστασία του συνδέσμου της υποδοχής πολλαπλών διασυνδέσεων από βλάβη κατά τη μεταφορά της μονάδας, αφαιρέστε τη μονάδα από την κάμερα, τοποθετήστε το προστατευτικό κάλυμμα συνδέσμου στην υποδοχή και τοποθετήστε τη μονάδα στην παρεχόμενη θήκη.
- Όταν η μονάδα είναι προσαρτημένη σε μια κάμερα μαζί με άλλα εξαρτήματα μέσω ενός βραχίονα τοποθέτησης (δεν παρέχεται), όπως ο Sony VCT-55LH, μην κρατάτε την κάμερα με τα χέρια σας για τη λήψη. Για να αποφύγετε τον κίνδυνο ατυχήματος λόγω πτώσης, προσαρτήστε την κάμερα σε τρίποδο.
- Όταν υπάρχει εγγραφή σε εξέλιξη, μπορεί να καταγραφούν και θόρυβοι από τη λειτουργία και τον χειρισμό της κάμερας ή του φακού. Εάν αγγίξετε τη μονάδα κατά τη διάρκεια της εγγραφής, θα προκληθεί ένας θόρυβος, ο οποίος θα περιληφθεί στην εγγραφή.
- Όταν υπάρχει εγγραφή σε εξέλιξη, μην αλλάζετε τη ρύθμιση των διακοπτών INPUT1, INPUT2 και DIGITAL/ANALOG.
- Αν το μικρόφωνο της μονάδας τοποθετηθεί κοντά σε ηχείο, μπορεί να παρουσιαστεί μικροφωνισμός (ακουστική ανάδραση). Σε αυτή την περίπτωση, μετακινήστε τη μονάδα μακριά από το ηχείο, ώστε να υπάρχει η βέλτιστη απόσταση ανάμεσά τους, ή χαμηλώστε την ένταση του ηχείου.
- Πριν αλλάξετε τον φακό, βεβαιωθείτε ότι δεν υπάρχουν ίνες αντιανεμικής προστασίας στην επιφάνεια του φακού και το σώμα της κάμερας. Εάν υπάρχουν, απομακρύνετέ τις με ένα βουρτσάκι που φυσάει αέρα ή άλλο μέσο και έπειτα αλλάξτε τον φακό.
- Εάν υπάρχει σκόνη ή σταγονίδια νερού στην επιφάνεια του μικροφώνου, μπορεί να μην είναι δυνατή η επιτυχής εγγραφή. Μην αμελείτε να καθαρίζετε την επιφάνεια του μικροφώνου πριν χρησιμοποιήσετε τη μονάδα.
- Πριν από τη αλλαγή του φακού, πρέπει να αφαιρείτε τη μονάδα από την κάμερα.
- Όταν ολοκληρώνετε τη χρήση της μονάδας, συνιστάται ο καθαρισμός του φακού.

## Προδιαγραφές

Διαστάσεις (περίπου):
  **Μονάδα προσαρμογέα XLR (XLR-A3M)**
  113,2 mm × 106,1 mm × 79 mm (Πλάτος/Ύψος/Βάθος)
  (χωρίς το καλώδιο και τα προεξέχοντα μέρη)
  **Μικρόφωνο (ECM-XM1)**
  21 mm × 162 mm (Διάμετρος/Μήκος)
  (χωρίς την αντιανεμική προστασία και το καλώδιο)
Μάζα (περίπου):
  **Μονάδα προσαρμογέα XLR (XLR-A3M)** 187 g
  **Μικρόφωνο (ECM-XM1)** 121,5 g
Παρεχόμενα στοιχεία:
  Προσαρμογέας XLR (XLR-A3M) (1), Μικρόφωνο (ECM-XM1) (1), Αντιανεμική προστασία (1), Προστατευτικό κάλυμμα συνδέσμου (προσαρτημένο) (2), Καλώδιο Επέκτασης για Ήχο (1), Θήκη (1), Σύνολο έντυπης τεκμηρίωσης

Ο σχεδιασμός και οι προδιαγραφές υπόκεινται σε αλλαγή χωρίς προειδοποίηση.

Το Multi Interface Shoe αποτελεί εμπορικό σήμα της Sony Corporation.

## Polski

### Instrukcja dla tego produktu

Niniejszy przewodnik opisuje niezbędne czynności przygotowawcze przed rozpoczęciem użytkowania tego produktu, podstawowe operacje itp. Szczegółowe informacje - patrz „Przewodnik pomocniczy” (instrukcja online).

**„Przewodnik pomocniczy” (instrukcja online)**
http://rd1.sony.net/help/ilc/1920/h_zz/

## Uwagi dotyczące użytkowania

- Niniejsze urządzenie stanowi zestaw obejmujący adapter XLR do aparatów/kamer ze stopką multiinterfejsową oraz mikrofon.
  Informacje o modelach aparatów/kamer zgodnych z tym urządzeniem można znaleźć na stronie:
  https://www.sony.net/dics/k3m/
- Korzystanie z tego urządzenia z produktami innych marek może obniżyć jego wydajność, spowodować wypadek lub awarię.
- Używanie załączonego przedłużacza audio z produktami innymi niż XLR-K3M może mieć wpływ na jego działanie i doprowadzić do wypadków lub usterek.
- Urządzenie nie jest pyłoszczelne, bryzgoszczelne ani wodoszczelne.
- Aby zapobiegać zagrożeniom takim jak pożar lub porażenie prądem, należy przestrzegać poniższych zasad:
  – Nie demontować ani nie modyfikować urządzenia.
  – Nie dotykać urządzenia mokrymi rękoma.
  – Nie pozwalać na dostanie się do środka urządzenia wody lub ciał obcych (metalu, materiałów palnych itp.).
  – Nie używać urządzenia w miejscach narażonych na pryskanie wody, wysoką wilgotność, pył, opary oleju lub parę.
- Aby nie dopuścić do uszkodzenia lub usterki, należy przestrzegać poniższych zasad:
  – Urządzenie jest przyrządem precyzyjnym. Nie upuszczać ani nie uderzać urządzenia i nie dopuszczać do silnych obciążeń mechanicznych.
  – Nie dotykać złącza podstawki do złącza multiinterfejsowego ani wejścia i gniazd na urządzeniu nieosłoniętymi rękoma.
  – Nie używać ani nie przechowywać urządzenia w miejscu narażonym na wysokie temperatury i wilgotność.
  – Korzystając z urządzenia na zewnątrz, należy chronić je przed deszczem lub wodą morską.
- W celu wykonania wewnętrznej inspekcji i naprawy urządzenia należy się skontaktować ze swoim sprzedawcą Sony lub lokalnym autoryzowanym punktem serwisowym Sony.

## A Oznaczenie elementów

**1** Osłona przeciwwietrzna **2** Mikrofon **3** Uchwyt mikrofonu
**4** Przełącznik ATT (INPUT1)
**5** Przełącznik INPUT1 (LINE/MIC/MIC+48V)
**6** Przełącznik ATT (INPUT2)
**7** Przełącznik INPUT2 (LINE/MIC/MIC+48V)
**8** Przełącznik LOW CUT (INPUT1)
**9** Przełącznik AUTO/MAN (INPUT3)
**10** Przełącznik AUTO/MAN (INPUT1)
**11** Pokrętło AUDIO LEVEL (INPUT1)
**12** Przełącznik AUTO/MAN/LINK (INPUT2)
**13** Pokrętło AUDIO LEVEL (INPUT2)
**14** Przełącznik LOW CUT (INPUT2)
**15** Pokrętło AUDIO LEVEL (INPUT3)
**16** Pokrętło blokujące **17** Podstawka do złącza multiinterfejsowego
**18** Nakładka ochronna złącza
**19** Przełącznik DIGITAL/ANALOG (Jeśli aparat/kamera jest zgodna z interfejsem cyfrowym audio stopki multiinterfejsowej, ustaw przełącznik na „DIGITAL”.)
**20** Przełącznik INPUT SELECT **21** Dźwignia zwalniająca
**22** Gniazdo Micro USB **23** Uchwyt na kable
**24** Gniazdo INPUT3 **25** Gniazdo INPUT2 **26** Gniazdo INPUT1

### Uwagi

- Przed podłączeniem/odłączeniem zewnętrznego mikrofonu lub urządzenia do/z gniazda INPUT1 lub gniazda INPUT2 należy ustawić przełącznik INPUT1 (LINE/MIC/MIC+48V) lub INPUT2 (LINE/MIC/MIC+48V) do położenia innego niż „MIC+48V”. Kiedy przełącznik jest ustawiony na „MIC+48V”, włączanie/odłączanie kabla zewnętrznego mikrofonu lub urządzenia może spowodować głośne zakłócenie lub usterkę urządzenia.
- Aby zabezpieczyć podstawkę do złącza multiinterfejsowego przed uszkodzeniem podczas przenoszenia urządzenia, odłączyć urządzenie od aparatu/kamery, założyć nakładkę ochronną złącza na stopkę i włożyć urządzenie do załączonej torby.
- Jeśli urządzenie jest podłączone do aparatu/kamery razem z innymi akcesoriami za pomocą wspornika mocującego (nie ma w zestawie) takiego jak Sony VCT-55LH, nie należy trzymać aparatu/kamery rękoma podczas wykonywania zdjęć. Aby uniknąć przypadkowego upuszczenia, należy przymocować aparat/kamerę do statywu.
- Podczas nagrywania mogą zostać nagrane odgłosy związane z działaniem i obsługą urządzenia lub obiektywu. Dotykanie urządzenia podczas nagrywania spowoduje, że zostaną nagrane zakłócenia.
- Podczas nagrywania nie należy zmieniać ustawień przełączników INPUT1, INPUT2 i DIGITAL/ANALOG.
- Jeśli mikrofon urządzenia znajduje się w pobliżu głośnika, może wystąpić efekt buczenia (sprzężenie akustyczne). W takim wypadku należy odsunąć urządzenie od głośnika, by zapewnić maksymalną odległość między mikrofonem a głośnikami, lub zmniejszyć głośność głośnika.
- Przed zmianą obiektywu upewnić się, że na powierzchni obiektywu i korpusie aparatu/kamery nie pozostały włókna osłony przeciwwietrznej. Jeśli tak, usunąć je za pomocą gruszki lub podobnego przyrządu, po czym wymienić obiektyw.
- Jeśli na powierzchni mikrofonu znajduje się kurz lub krople wody, prawidłowe nagrywanie może nie być możliwe. Przed użyciem urządzenia należy oczyścić powierzchnię mikrofonu.
- Przed wymianą obiektywu odłączyć urządzenie od aparatu/kamery.
- Zalecamy czyszczenie obiektywu po zakończeniu użytkowania urządzenia.

## Specyfikacja

Wymiary (ok.):
  **Adapter XLR (XLR-A3M)**
  113,2 mm × 106,1 mm × 79 mm (szerokość/wysokość/głębokość)
  (bez przewodu i elementów wystających)
  **Mikrofon (ECM-XM1)**
  21 mm × 162 mm (średnica/długość)
  (bez osłony przeciwwietrznej i przewodu)
Masa (ok.):
  **Adapter XLR (XLR-A3M)** 187 g
  **Mikrofon (ECM-XM1)** 121,5 g
Załączone elementy:
  Adapter XLR (XLR-A3M) (1), Mikrofon (ECM-XM1) (1), Osłona przeciwwietrzna (1), Nakładka ochronna złącza (załączona) (2), Przedłużacz audio (1), Torba (1), Zestaw drukowanej dokumentacji

Projekt i dane techniczne mogą zostać zmienione bez uprzedzenia.

Multi Interface Shoe jest znakiem towarowym firmy Sony Corporation.

## Slovensky

### Informácie o návode pre tento výrobok

Tento návod opisuje potrebné prípravy na začatie používania výrobku, základné činnosti atď. Podrobnosti nájdete v dokumente „Príručka“ (Návod na webe).

**„Príručka“ (Návod na webe)**
http://rd1.sony.net/help/ilc/1920/h_zz/

## Poznámky o používaní

- Táto jednotka je súprava, ktorá okrem mikrofónu obsahuje adaptér XLR pre fotoaparáty so sánkami pre rôzne rozhrania. Informácie o modeloch kompatibilných s touto jednotkou nájdete na webovej lokalite:
  https://www.sony.net/dics/k3m/
- Používanie tejto jednotky spolu s výrobkami od iných výrobcov môže vplývať na jej fungovanie a môže viesť k nehodám alebo poruche.
- Používanie dodávaného predlžovacieho kábla pre zvukový signál s výrobkami inými než XLR-K3M môže vplývať na fungovanie a môže viesť k nehodám alebo poruche.
- Táto jednotka nie je prachotesná, vodotesná ani odolná proti pošpliechaniu.
- Aby ste predišli riziku vzniku požiaru alebo zasiahnutiu elektrickým prúdom, dodržiavajte nasledovné:
  – Túto jednotku nerozoberajte ani ju neupravujte.
  – S touto jednotkou nemanipulujte mokrými rukami.
  – Zabráňte vniknutiu vody či cudzorodých materiálov (kov, horľavé látky atď.) do tejto jednotky.
  – Túto jednotku nepoužívajte na mieste vystavenom pošpliechaniu vodou, vysokej vlhkosti, prachu, olejovým výparom a pare.
- Aby ste predišli riziku poškodenia alebo poruchy, dodržiavajte nasledovné:
  – Táto jednotka predstavuje presný prístroj. Zabráňte pádu tejto jednotky alebo nárazu do nej a zabráňte aj silnému fyzickému dopadu na ňu.
  – Holými rukami sa nedotýkajte konektora pätky pre rôzne rozhrania ani portu a konektorov na tejto jednotke.
  – Nepoužívajte ani neskladujte túto jednotku na mieste vystavenom účinkom vysokých teplôt a vlhkosti.
  – Pri používaní vonku chráňte túto jednotku pred vystavením účinkom dažďa a morskej vody.
- Kontrolu vnútra tejto jednotky a jej opravy zverte predajcovi výrobkov značky Sony alebo miestnemu autorizovanému servisu spoločnosti Sony.

## A Označenie súčastí

**1** Ochrana pred vplyvom vetra **2** Mikrofón **3** Držiak mikrofónu
**4** Prepínač ATT (INPUT1) **5** Prepínač INPUT1 (LINE/MIC/MIC+48V)
**6** Prepínač ATT (INPUT2) **7** Prepínač INPUT2 (LINE/MIC/MIC+48V)
**8** Prepínač LOW CUT (INPUT1) **9** Prepínač AUTO/MAN (INPUT3)
**10** Prepínač AUTO/MAN (INPUT1)
**11** Otočný volič AUDIO LEVEL (INPUT1)
**12** Prepínač AUTO/MAN/LINK (INPUT2)
**13** Otočný volič AUDIO LEVEL (INPUT2)
**14** Prepínač LOW CUT (INPUT2)
**15** Otočný volič AUDIO LEVEL (INPUT3)
**16** Blokovacie koliesko **17** Pätka pre rôzne rozhrania
**18** Ochranný kryt konektora
**19** Prepínač DIGITAL/ANALOG (Ak je váš fotoaparát kompatibilný s digitálnym zvukovým rozhraním sánok pre rôzne rozhrania, prepínač nastavte na „DIGITAL“.)
**20** Prepínač INPUT SELECT **21** Páčka na uvoľnenie
**22** Port Micro USB **23** Držiak kábla **24** Konektor INPUT3
**25** Konektor INPUT2 **26** Konektor INPUT1

### Poznámky

- Pred pripojením/odpojením externého mikrofónu alebo zariadenia ku konektoru/od konektora INPUT1 alebo konektora INPUT2 nastavte prepínač INPUT1 (LINE/MIC/MIC+48V) alebo prepínač INPUT2 (LINE/MIC/MIC+48V) do polohy inej než „MIC+48V“. Keď je prepínač nastavený na možnosť „MIC+48V“, zapojenie/odpojenie kábla od externého mikrofónu alebo zariadenia môže spôsobiť hlasný zvuk alebo poruchu zariadenia.
- Na ochranu konektora pätky pre rôzne rozhrania pred poškodením pri prenášaní tejto jednotky demontujte jednotku z fotoaparátu, na pätku nasaďte ochranný kryt konektora a vložte ju do dodávaného puzdra.
- Keď je táto jednotka pripojená k fotoaparátu spolu s iným príslušenstvom pomocou montážnej konzoly (nedodáva sa), napríklad Sony VCT-55LH, pri fotografovaní fotoaparátom nedržte fotoaparát rukami. Aby ste predišli riziku nehody v dôsledku pádu, fotoaparát namontujte na statív.
- Počas vykonávania záznamu sa môžu nahrať aj zvuky súvisiace s prevádzkou a manipuláciou s fotoaparátom alebo objektívom. Ak sa tejto jednotky počas vykonávania záznamu dotknete, v rámci záznamu sa nahrá aj tento zvuk.
- Kým sa vykonáva záznam, nemeňte nastavenie prepínača INPUT1, INPUT2 a DIGITAL/ANALOG.
- Ak je mikrofón tejto jednotky umiestnený v blízkosti reproduktora, môže dochádzať k efektu zavíjania (akustická odozva). V takom prípade premiestnite jednotku ďalej od reproduktora, aby ste zaistili maximálnu vzdialenosť medzi mikrofónom a reproduktorom; alebo znížte hlasitosť reproduktora.
- Pred výmenou objektívu skontrolujte, že sa na povrchu objektívu a tela fotoaparátu nenachádzajú vlákna z ochrany pred vplyvom vetra. V opačnom prípade ich odstráňte dúchadlom a pod. a potom vymeňte objektív.
- Ak je na povrchu mikrofónu prach alebo kvapky vody, nahratie nemusí byť úspešné. Pred použitím tejto jednotky povrch mikrofónu očistite.
- Pred výmenou objektívu túto jednotku z fotoaparátu demontujte.
- Po dokončení práce s touto jednotkou odporúčame vyčistiť objektív.

## Technické údaje

Rozmery (približne):
  **Jednotka adaptéra XLR (XLR-A3M)**
  113,2 mm × 106,1 mm × 79 mm (šírka/výška/hĺbka)
  (okrem kábla a vyčnievajúcich súčastí)
  **Mikrofón (ECM-XM1)**
  21 mm × 162 mm (priemer/dĺžka)
  (okrem ochrany pred vplyvom vetra a kábla)
Hmotnosť (približne):
  **Jednotka adaptéra XLR (XLR-A3M)** 187 g
  **Mikrofón (ECM-XM1)** 121,5 g
Dodávané položky:
  adaptér XLR (XLR-A3M) (1), mikrofón (ECM-XM1) (1), ochrana pred vplyvom vetra (1), ochranný kryt konektora (namontovaný) (2), predlžovací kábel pre zvukový signál (1), puzdro (1), súprava vytlačenej dokumentácie

Dizajn a špecifikácie podliehajú zmenám bez upozornenia.

Multi Interface Shoe sú ochrannou známkou spoločnosti Sony Corporation.

## Magyar

### A termék kézikönyve

Ez az útmutató leírja a termék használatának megkezdéséhez szükséges előkészületeket, alapvető műveleteket stb. További tudnivalókat a „Súgóútmutatóban” talál (webes kézikönyv).

**„Súgóútmutató” (Webes kézikönyv)**
http://rd1.sony.net/help/ilc/1920/h_zz/

## Használatra vonatkozó megjegyzések

- Ez az egység egy készlet, amely XLR adaptert tartalmaz több illesztőfelületű vakusínnel felszerelt kamerákhoz a mikrofon mellé.
  Az egységgel kompatibilis kamerákat ezen a weboldalon találja:
  https://www.sony.net/dics/k3m/
- Ha az egységet más gyártók termékeivel használja, az hatással lehet a teljesítményére, baleseteket vagy hibás működést okozhat.
- Ha a mellékelt hosszabbító hangkábelt az XLR-K3M modelltől eltérő termékkel használja, az hatással lehet a teljesítményére, baleseteket vagy hibás működést okozhat.
- Az egység nem poráló, nem fröccsenésálló és nem vízálló.
- Tűz vagy elektromos áramütés veszélyének elkerülése érdekében tartsa be az alábbiakat:
  – Ne szerelje szét, és ne módosítsa az egységet.
  – Ne használja az egységet nedves kézzel.
  – Ne engedje, hogy víz vagy idegen tárgyak (fém, gyúlékony anyagok) kerüljenek az egységbe.
  – Ne használja az egységet fröccsenő víz, magas páratartalom, por, olajkipárolgás vagy gőz hatásának kitett helyen.
- A károsodás vagy hibás működés veszélyének elkerülése érdekében tartsa be az alábbiakat:
  – Ez az egység egy precíziós műszer. Ne ejtse le az egységet, és ne tegye ki erős ütés hatásának.
  – Ne érintse puszta kézzel a több illesztőfelületű talp csatlakozóját, sem az egységen lévő portot vagy konnektorokat.
  – Ne használja és ne tárolja az egységet magas hőmérsékletnek vagy páratartalomnak kitett helyen.
  – Ha a kültérben használja az egységet, óvja az esőtől vagy tengervíztől.
- Az egység belső vizsgálatával vagy javításával kapcsolatban forduljon a Sony márkakereskedőhöz vagy a helyi Sony márkaszervizhez.

## A A termék részei

**1** Szélvédő **2** Mikrofon **3** Mikrofontartó
**4** ATT (INPUT1) kapcsoló **5** INPUT1 (LINE/MIC/MIC+48V) kapcsoló
**6** ATT (INPUT2) kapcsoló **7** INPUT2 (LINE/MIC/MIC+48V) kapcsoló
**8** LOW CUT (INPUT1) kapcsoló **9** AUTO/MAN (INPUT3) kapcsoló
**10** AUTO/MAN (INPUT1) kapcsoló
**11** AUDIO LEVEL (INPUT1) kapcsoló
**12** AUTO/MAN/LINK (INPUT2) kapcsoló
**13** AUDIO LEVEL (INPUT2) kapcsoló
**14** LOW CUT (INPUT2) kapcsoló **15** AUDIO LEVEL (INPUT3) kapcsoló
**16** Rögzítőkerék **17** Több illesztőfelületű talp
**18** Konnektorvédő kupak
**19** DIGITAL/ANALOG kapcsoló (Ha kamerája kompatibilis a több illesztőfelületű vakusín digitális hanginterfészével, állítsa a kapcsolót „DIGITAL” állásba.)
**20** INPUT SELECT kapcsoló **21** Kioldókar **22** Micro USB port
**23** Kábeltartó **24** INPUT3 konnektor **25** INPUT2 konnektor
**26** INPUT1 konnektor

### Megjegyzések

- Külső mikrofon vagy eszköz INPUT1 vagy INPUT2 kapcsolóhoz való csatlakoztatása vagy eltávolítása előtt ne feledje az INPUT1 (LINE/MIC/MIC+48V) vagy INPUT2 (LINE/MIC/MIC+48V) kapcsolót a „MIC+48V” beállítástól eltérő helyzetbe állítani. Ha a kapcsoló „MIC+48V” állásban van, a külső mikrofon vagy eszköz kábelének csatlakoztatása vagy lecsatlakoztatása zajt vagy az eszköz hibás működését okozhatja.
- Az egység hordozása előtt távolítsa el az egységet a kameráról, helyezze fel a konnektorvédő kupakot a talpra, és helyezze az egységet a mellékelt tokba, hogy óvja a több illesztőfelületű talp konnektorát a sérüléstől.
- Amíg az egység tartókonzollal (nem tartozék), pl. Sony VCT-55LH segítségével van a kamerához erősítve további tartozékokkal együtt, felvételkészítés közben ne tartsa a kamerát kézben. Erősítse a kamerát háromlábú állványra, hogy elkerülje a leeséséből adódó balesetek kockázatát.
- Amíg a felvétel folyamatban van, a kamera vagy az objektív kezelésének vagy mozgatásának a zaja is a felvételre kerülhet. Ha folyamatban lévő felvétel során megérinti az egységet, az zajt okoz, ami felkerül a felvételre.
- Amíg a felvétel folyamatban van, ne változtassa az INPUT1, INPUT2 és DIGITAL/ANALOG kapcsoló állását.
- Ha az egység mikrofonja hangszóró közelében van, búgó hangeffektus (akusztikai visszacsatolás) léphet fel. Ilyen esetben helyezze az egységet távolabbra a hangszórótól, hogy a mikrofon a lehető legtávolabb legyen a hangszórótól; vagy csökkentse a hangszóró hangerejét.
- Az objektív cseréje előtt ellenőrizze, hogy az objektív felületén és a kamerán nincsenek a szélvédőből származó szöszök. Ha igen, fújja le a szöszöket például fúvókával, és ezután cserélje ki az objektívet.
- Ha por vagy vízcseppek vannak a mikrofon felületén, az megakadályozhatja a sikeres felvételkészítést. Az egység használata előtt mindig tisztítsa meg a mikrofon felszínét.
- Az objektív cseréje előtt mindig távolítsa el az egységet a kameráról.
- Azt tanácsoljuk, hogy az egység használatát követően tisztítsa le az objektívet.

## Műszaki adatok

Méretek (kb.):
  **XLR adapter (XLR-A3M) egység**
  113,2 mm × 106,1 mm × 79 mm (szélesség/magasság/mélység)
  (a kábelen és a kiálló részeken kívül)
  **Mikrofon (ECM-XM1)**
  21 mm × 162 mm (átmérő/hossz)
  (a szélvédőn és a kábelen kívül)
Tömeg (kb.):
  **XLR adapter (XLR-A3M) egység** 187 g
  **Mikrofon (ECM-XM1)** 121,5 g
Mellékelt tartozékok:
  XLR adapter (XLR-A3M) (1), mikrofon (ECM-XM1) (1), szélvédő (1), konnektorvédő kupak (felszerelve) (2), hosszabbító hangkábel (1), tok (1), nyomtatott dokumentáció

A forma és a műszaki adatok előzetes bejelentés nélkül megváltozhatnak.

A Multi Interface Shoe a Sony Corporation védjegye.

## Română

### Despre manualul acestui produs

Acest ghid descrie pregătirile necesare pentru a începe să utilizați produsul, operații de bază etc. Pentru detalii, consultați „Ghid de asistență” (manual online).

**„Ghid de asistență” (manual online)**
http://rd1.sony.net/help/ilc/1920/h_zz/

## Note privind utilizarea

- Această unitate este un kit care include adaptorul XLR pentru camere cu talpa cu interfață multiplă, în plus față de un microfon.
  Pentru modele de cameră compatibile cu această unitate, vizitați site-ul de la adresa:
  https://www.sony.net/dics/k3m/
- Dacă această unitate este utilizată cu produse de la alți producători, performanța sa poate fi afectată, putându-se provoca accidente sau defecțiuni.
- Prin utilizarea cablului de extensie audio furnizat cu alte produse decât XLR-K3M, performanțele sale pot fi afectate, provocându-se accidente sau defecțiuni.
- Această unitate nu este rezistentă la praf, împroșcări sau apă.
- Pentru a evita riscul de incendiu sau electrocutare, respectați următoarele indicații:
  – Nu dezasamblați sau modificați această unitate.
  – Nu utilizați această unitate cu mâinile umede.
  – Nu permiteți pătrunderea apei sau materiilor străine (metal, substanțe inflamabile etc.) în această unitate.
  – Nu utilizați această unitate într-un loc expus împroșcărilor cu apă, umidității ridicate, prafului, vaporilor de ulei și aburului.
- Pentru a evita riscul de deteriorare sau defectare, respectați următoarele indicații:
  – Această unitate este un echipament de precizie. Nu scăpați sau loviți unitatea, și nici nu permiteți să fie supusă unui impact fizic puternic.
  – Nu atingeți cu mâinile goale conectorul piciorului cu interfață multiplă, și nici portul și mufele de pe această unitate.
  – Nu utilizați și nu depozitați această unitate într-un loc cu temperaturi ridicate și umiditate.
  – Atunci când folosiți unitatea în aer liber, feriți-o de expunerea la ploaie sau apă de mare.
- Pentru inspecția pe interior și repararea acestei unități, contactați distribuitorul Sony sau centrul de service local autorizat Sony.

## A Identificarea pieselor

**1** Paravânt **2** Microfon **3** Suport de microfon
**4** Comutator ATT (INPUT1)
**5** Comutator INPUT1 (LINE/MIC/MIC+48V)
**6** Comutator ATT (INPUT2)
**7** Comutator INPUT2 (LINE/MIC/MIC+48V)
**8** Comutator LOW CUT (INPUT1)
**9** Comutator AUTO/MAN (INPUT3)
**10** Comutator AUTO/MAN (INPUT1)
**11** Comutator rotativ AUDIO LEVEL (INPUT1)
**12** Comutator AUTO/MAN/LINK (INPUT2)
**13** Comutator rotativ AUDIO LEVEL (INPUT2)
**14** Comutator LOW CUT (INPUT2)
**15** Comutator rotativ AUDIO LEVEL (INPUT3)
**16** Buton rotativ de blocare **17** Picior cu interfață multiplă
**18** Capac de protecție pentru conector
**19** Comutator DIGITAL/ANALOG (În cazul în care camera este compatibilă cu interfața audio digitală a tălpii cu interfață multiplă, fixați comutatorul în poziția „DIGITAL”.)
**20** Comutator INPUT SELECT **21** Manetă de eliberare
**22** Port Micro USB **23** Portcablu **24** Mufă INPUT3
**25** Mufă INPUT2 **26** Mufă INPUT1

### Note

- Înainte de conectarea/deconectarea unui microfon extern sau a unui dispozitiv la/de la mufa INPUT1 sau INPUT2, nu uitați să setați comutatorul INPUT1 (LINE/MIC/MIC+48V) sau INPUT2 (LINE/MIC/MIC+48V) în altă poziție decât „MIC+48V”. În timp ce comutatorul este setat la „MIC+48V”, prin conectarea/deconectarea cablului de la microfonul extern sau de la dispozitiv se poate provoca un zgomot puternic sau defectarea dispozitivului.
- Pentru a proteja conectorul piciorului cu interfață multiplă contra deteriorărilor când transportați această unitate, scoateți unitatea din cameră, fixați capacul de protecție pentru conector la picior și puneți unitatea în carcasa furnizată.
- În timp ce această unitate este atașată la o cameră împreună cu alte accesorii prin intermediul unui cadru de fixare (nu este furnizat), cum ar fi Sony VCT-55LH, nu țineți camera cu mâinile pentru a realiza fotografierea. Pentru a evita riscul unui incident cauzat de cădere, atașați camera la un trepied.
- În timp ce înregistrarea este în curs de desfășurare, este posibil să se înregistreze zgomotele produse prin acționarea și manipularea camerei sau obiectivului. Dacă această unitate este atinsă în timp ce înregistrarea este în curs de desfășurare, se va include un zgomot în înregistrare.
- Cât înregistrarea este în curs, nu schimbați setările comutatoarelor INPUT1, INPUT2, și DIGITAL/ANALOG.
- Dacă microfonul acestei unități este plasat lângă un difuzor, este posibil să se producă un efect de microfonie (feedback acustic). Într-un astfel de caz, îndepărtați unitatea de difuzor pentru a crea distanța maximă între microfon și difuzoare sau reduceți volumul difuzorului.
- Înainte de a schimba obiectivul, asigurați-vă că nu există fibre de la paravânt pe suprafața obiectivului și corpul camerei. Dacă aceste fibre sunt prezente, îndepărtați-le cu un ventilator etc. și apoi schimbați obiectivul.
- Dacă este prezent praf sau picături de apă pe suprafața microfonului, este posibil să nu puteți efectua o înregistrare reușită. Nu uitați să curățați suprafața microfonului înainte de a folosi această unitate.
- Înainte să schimbați obiectivul, nu uitați să demontați această unitate din cameră.
- Când ați încheiat utilizarea acestei unități, se recomandă curățarea obiectivului.

## Specificații

Dimensiuni (Aprox.):
  **Unitate adaptor XLR (XLR-A3M)**
  113,2 mm × 106,1 mm × 79 mm (lățime/înălțime/adâncime)
  (cu excepția cablului și părților proeminente)
  **Microfon (ECM-XM1)**
  21 mm × 162 mm (diametru/lungime)
  (exclusiv paravântul și cablul)
Greutate (Aprox.):
  **Unitate adaptor XLR (XLR-A3M)** 187 g
  **Microfon (ECM-XM1)** 121,5 g
Articole furnizate:
  Adaptor XLR (XLR-A3M) (1), Microfon (ECM-XM1) (1), Paravânt (1), Capac de protecție pentru conector (atașat) (2), Cablu de extensie pentru audio (1), Carcasă (1), Documentație imprimată

Concepția și specificațiile pot fi modificate fără notificare prealabilă.

Multi Interface Shoe este marcă comercială a Sony Corporation.

## Dansk

### Om vejledningen til dette produkt

Denne vejledning beskriver de nødvendige forberedelser for at starte med at anvende produktet, grundlæggende betjeninger osv. Se "Hjælpevejledning" (webvejledning) angående detaljer.

**"Hjælpevejledning" (webvejledning)**
http://rd1.sony.net/help/ilc/1920/h_zz/

## Bemærkninger om brug

- Denne enhed er et kit, som indeholder en XLR-adapter til kameraer med multi-interfaceskoen udover en mikrofon.
  For kameramodeller, som er kompatible med denne enhed, skal du besøge websiden på:
  https://www.sony.net/dics/k3m/
- Brug af enheden med produkter fra andre producenter kan muligvis påvirke dens ydelse og medføre uheld eller funktionsfejl.
- Brug af det medfølgende forlængerkabel til lyd med andre produkter end XLR-K3M kan muligvis påvirke dets ydelse og medføre uheld eller funktionsfejl.
- Denne enhed er hverken støvtæt, stænktæt eller vandtæt.
- For at undgå risikoen for en brand eller et elektrisk stød skal du være opmærksom på følgende:
  – Adskil eller ændr ikke denne enhed.
  – Rør ikke ved denne enhed med våde hænder.
  – Forhindr indtrængen af vand eller fremmedlegemer (metal, brændbare substanser osv.) i denne enhed.
  – Brug ikke denne enhed på et sted udsat for vandsprøjt, høj luftfugtighed, støv, oliedampe og vanddamp.
- For at undgå risikoen for beskadigelse eller funktionsfejl skal du være opmærksom på følgende:
  – Denne enhed er et præcisionsinstrument. Tab ikke eller slå ikke enheden, og du skal også forhindre, at den udsættes for kraftigt fysisk stød.
  – Rør ikke stikket på multi-interfacefoden såvel som åbningen og stikkene på denne enhed med bare hænder.
  – Anvend eller opbevar ikke denne enhed på et sted udsat for høje temperaturer og luftfugtighed.
  – Når du anvender enheden udendørs, skal du sørge for, at enheden ikke udsættes for regn eller havvand.
- Vedrørende indvendigt eftersyn og reparation af denne enhed skal du kontakte din Sony-forhandler eller lokale autoriserede Sony-servicefacilitet.

## A Identificering af delene

**1** Vindskærm **2** Mikrofon **3** Mikrofonholder
**4** ATT (INPUT1)-kontakt **5** INPUT1 (LINE/MIC/MIC+48V)-kontakt
**6** ATT (INPUT2)-kontakt **7** INPUT2 (LINE/MIC/MIC+48V)-kontakt
**8** LOW CUT (INPUT1)-kontakt **9** AUTO/MAN (INPUT3)-kontakt
**10** AUTO/MAN (INPUT1)-kontakt
**11** AUDIO LEVEL (INPUT1)-drejeknap
**12** AUTO/MAN/LINK (INPUT2)-kontakt
**13** AUDIO LEVEL (INPUT2)-drejeknap
**14** LOW CUT (INPUT2)-kontakt **15** AUDIO LEVEL (INPUT3)-drejeknap
**16** Låsedrejeknap **17** Multi-interfacefod
**18** Stikbeskyttelsesdæksel
**19** DIGITAL/ANALOG-kontakt (Hvis dit kamera er kompatibelt med det digitale lydinterface for multi-interfaceskoen, skal du indstille kontakten til "DIGITAL".)
**20** INPUT SELECT-kontakt **21** Frigørelsesgreb
**22** Mikro-USB-port **22** Kabelholder **24** INPUT3-jackstik
**25** INPUT2-jackstik **26** INPUT1-jackstik

### Bemærkninger

- Inden du tilslutter/frakobler en ekstern mikrofon eller enhed til/fra INPUT1- eller INPUT2-jackstikket, skal du sørge for at indstille INPUT1 (LINE/MIC/MIC+48V)- eller INPUT2 (LINE/MIC/MIC+48V)-kontakt til en anden position end "MIC+48V". Mens kontakten er indstillet til "MIC+48V", kan tilslutning/frakobling af kablet fra den eksterne mikrofon eller enhed muligvis forårsage en høj lyd eller funktionsfejl på enheden.
- For at beskytte stikket på multi-interfacefoden mod skader mens du bærer rundt på denne enhed, skal du fjerne enheden fra kameraet, montere stikbeskyttelsesdækslet på foden og placere enheden i det medfølgende hylster.
- Mens enheden er monteret til et kamera sammen med andet tilbehør via et monteringsbeslag (medfølger ikke), som fx Sony VCT-55LH, skal du ikke holde kameraet med hænderne ved kameraoptagelse. For at undgå risikoen for et uheld forårsaget pga. tab skal du fastgøre kameraet til et stativ.
- Mens optagelse er i gang, kan der muligvis optages drifts- og håndteringslyde fra et kamera eller et objektiv. Rør du denne enhed, mens der optages, forårsager det, at der kommer støj med på optagelsen.
- Mens optagelse er i gang, skal du ikke ændre INPUT1-, INPUT2- og DIGITAL/ANALOG-kontaktindstillingerne.
- Hvis mikrofonen på denne enhed er i nærheden af en højttaler, kan der muligvis opstå en hylende effekt (akustisk feedback). I sådan et tilfælde skal du flytte enheden væk fra højttaleren for at tillade den maksimale afstand mellem mikrofonen og højttalerne; eller reducere højttalerlydstyrken.
- Inden du skifter objektivet skal du sørge for, at der ikke er nogen vindskærmsfibre på overfladen af objektivet og kamerahuset. Hvis der er nogen, skal du fjerne dem med en blæser e.l. og derefter udskifte objektivet.
- Hvis der er støv eller vanddråber på overfladen af mikrofonen, kan der muligvis ikke foretages en ordentlig optagelse. Sørg for at rengøre mikrofonens overflade inden brug af enheden.
- Sørg for at fjerne denne enhed fra kameraet inden udskiftning af objektivet.
- Når du er færdig med brug af denne enhed, anbefales det at rengøre objektivet.

## Specifikationer

Mål (ca.):
  **XLR-adapter (XLR-A3M)-enhed**
  113,2 mm × 106,1 mm × 79 mm (bredde/højde/dybde)
  (uden ledningen og fremspringende dele)
  **Mikrofon (ECM-XM1)**
  21 mm × 162 mm (diameter/længde)
  (uden vindskærmen og ledningen)
Vægt (ca.):
  **XLR-adapter (XLR-A3M)-enhed** 187 g
  **Mikrofon (ECM-XM1)** 121,5 g
Medfølgende dele:
  XLR-adapter (XLR-A3M) (1), Mikrofon (ECM-XM1) (1), Vindskærm (1), Stikbeskyttelsesdæksel (monteret) (2), Forlængerkabel til lyd (1), Hylster (1), Trykt dokumentation

Ret til ændring af design og tekniske data uden varsel forbeholdes.

Multi Interface Shoe er et varemærke tilhørende Sony Corporation.

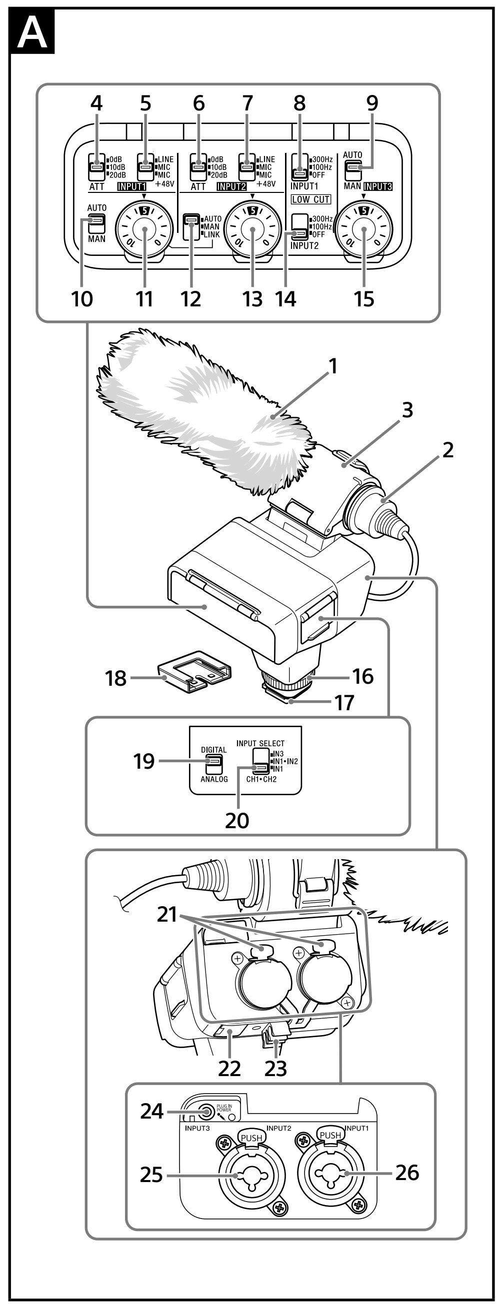


## Česky

### O příručce pro tento přístroj

Tato příručka popisuje nutné přípravy pro zahájení používání přístroje, základní operace atd. Podrobné informace viz „Uživatelská příručka" (webový manuál).

**„Uživatelská příručka" (webový manuál)**
http://rd1.sony.net/help/ilc/1920/h_zz/

## Poznámky k použití

- Toto zařízení sestává ze sady, která kromě mikrofonu obsahuje také Adaptér XLR pro fotoaparáty s paticí více rozhraní.
  Pro informace o modelech fotoaparátů kompatibilních s tímto přístrojem navštivte tyto webové stránky:
  https://www.sony.net/dics/k3m/
- Použití této jednotky s produkty jiných výrobců může negativně ovlivnit její výkon a tím způsobit nehody či chybnou funkci.
- Použití dodaného prodlužovacího kabelu pro audio s jinými produkty než s modelem XLR-K3M může negativně ovlivnit jeho výkon, a tím způsobit nehody či chybnou funkci.
- Tato jednotka není odolná vůči prachu, postříkání ani vodě.
- Aby nevznikla rizika požáru nebo úrazu elektrickým proudem, dodržujte následující pokyny:
  - Tento přístroj nerozebírejte ani neupravujte.
  - Tuto jednotku nepoužívejte, pokud máte mokré ruce.
  - Zabraňte vniknutí vody nebo cizích látek (kovu, hořlavých látek atd.) do tohoto přístroje.
  - Nepoužívejte toto zařízení na místech, kde hrozí postříkání vodou, na místech s vysokou vlhkostí, s hojným výskytem prachu, olejových výparů a páry.
- Abyste se vyhnuli riziku poškození nebo poruchy, dodržujte následující:
  - Tato jednotka je přesným přístrojem. Nevystavujte přístroj pádům ani nárazům ani velkému silovému působení.
  - Nedotýkejte se konektoru patky více rozhraní ani portu a zdířek na tomto přístroji holýma rukama.
  - Přístroj nepoužívejte ani neskladujte na místech s vysokými teplotami a vysokou vlhkostí.
  - Používáte-li toto zařízení venku, chraňte přístroj před deštěm a mořskou vodou.
- Ohledně interní prohlídky a opravy této jednotky se obraťte na svého prodejce značky Sony nebo na místní autorizované servisní středisko firmy Sony.

## A Identifikace součástí

1 Kryt proti větru 2 Mikrofon 3 Držák mikrofonu
4 Přepínač ATT (INPUT1) 5 Přepínač INPUT1 (LINE/MIC/MIC+48V)
6 Přepínač ATT (INPUT2) 7 Přepínač INPUT2 (LINE/MIC/MIC+48V)
8 Přepínač LOW CUT (INPUT1) 9 Přepínač AUTO/MAN (INPUT3)
10 Přepínač AUTO/MAN (INPUT1) 11 Knoflík AUDIO LEVEL (INPUT1)
12 Přepínač AUTO/MAN/LINK (INPUT2)
13 Knoflík AUDIO LEVEL (INPUT2) 14 Přepínač LOW CUT (INPUT2)
15 Knoflík AUDIO LEVEL (INPUT3) 16 Knoflík aretace
17 Patka více rozhraní 18 Ochranná krytka konektoru
19 Přepínač DIGITAL/ANALOG (Je-li váš fotoaparát kompatibilní s digitálním zvukovým rozhraním patice více rozhraní, nastavte přepínač do polohy „DIGITAL".)
20 Přepínač INPUT SELECT 21 Uvolňovací páčka 22 Port Micro USB
23 Držák kabelů 24 Konektor INPUT3 25 Konektor INPUT2
26 Konektor INPUT1

### Poznámky

- Před připojením/odpojením externího mikrofonu nebo zařízení ke/z konektoru INPUT1 nebo INPUT2 nezapomeňte nastavit přepínač INPUT1 (LINE/MIC/MIC+48V) nebo INPUT2 (LINE/MIC/MIC+48V) do jiné polohy než „MIC+48V". Pokud je přepínač nastaven na „MIC+48V", připojení/odpojení kabelu z externího mikrofonu nebo zařízení může způsobit zvukový šum nebo poruchu zařízení.
- Aby byl konektor patky více rozhraní chráněn před poškozením při nošení tohoto zařízení, vyjměte zařízení z fotoaparátu, nasaďte na patku ochrannou krytku konektoru a uložte zařízení do dodaného přepravního pouzdra.
- Pokud je toto zařízení připojeno k fotoaparátu spolu s dalším příslušenstvím pomocí montážního držáku (není součástí dodávky), například Sony VCT-55LH, nedržte fotoaparát při fotografování rukama. Abyste zabránili riziku nehody způsobené pádem, připevněte fotoaparát na stativ.
- Během nahrávání může být zaznamenán provozní a manipulační hluk fotoaparátu a objektivu. Pokud se dotknete této jednotky během nahrávání, dojde k záznamu šumu.
- Během nahrávání neměňte nastavení přepínačů INPUT1, INPUT2 a DIGITAL/ANALOG.
- Je-li mikrofon tohoto přístroje v blízkosti reproduktoru, může dojít k hlasitému pískání (akustické zpětné vazbě). V takovém případě přemístěte přístroj stranou od reproduktoru, aby byla zajištěna maximální vzdálenost mezi mikrofonem a reproduktory; nebo snižte hlasitost reproduktorů.
- Před výměnou objektivu se ujistěte, že na povrchu objektivu a na těle fotoaparátu neulpěla žádná vlákna krytu proti větru. Případná vlákna odstraňte ofukovačem apod. a pak vyměňte objektiv.
- Pokud se na povrchu mikrofonu nachází prach nebo kapky vody, nahrávání nemusí proběhnout úspěšně. Před použitím tohoto přístroje nezapomeňte vyčistit povrch mikrofonu.
- Před výměnou objektivu nezapomeňte vyjmout tuto jednotku z fotoaparátu.
- Po ukončení práce s tímto přístrojem se doporučuje vyčistit objektiv.

## Technické údaje

Rozměry (přibl.):
**Jednotka adaptéru XLR (XLR-A3M)**
113,2 mm × 106,1 mm × 79 mm (šířka/výška/hloubka)
(bez kabelu a vyčnívajících částí)
**Mikrofon (ECM-XM1)**
21 mm × 162 mm (průměr/délka)
(bez krytu proti větru a kabelu)
Hmotnost (přibl.):
**Jednotka adaptéru XLR (XLR-A3M)** 187 g
**Mikrofon (ECM-XM1)** 121,5 g
Dodávané položky:
Adaptér XLR (XLR-A3M) (1), mikrofon (ECM-XM1) (1), kryt proti větru (1), ochranná krytka konektoru (připojená) (2), prodlužovací kabel pro audio (1), pouzdro (1), sada tištěné dokumentace

Změna vzhledu a technických údajů je vyhrazena bez předchozího upozornění.

Patice více rozhraní je ochranná známka společnosti Sony Corporation.

## Suomi

### Tietoa tämän tuotteen käyttöoppaasta

Tässä käyttöoppaassa kuvaillaan tuotteen käyttämiseksi tarvittavat valmistelut, perustoiminnot jne. Lue "Käyttöopas" (verkko-opas) saadaksesi lisätietoja.

**"Käyttöopas" (verkko-opas)**
http://rd1.sony.net/help/ilc/1920/h_zz/

## Käyttöä koskevia huomautuksia

- Tämä laite on sarja, joka sisältää XLR-adaptorin kameroille, joissa on Multi Interface -lisävarusteistukka mikrofonin lisäksi.
  Katso tämän laitteen kanssa yhteensopivat kameramallit seuraavalta verkkosivustolta:
  https://www.sony.net/dics/k3m/
- Tämän laitteen käyttäminen muiden valmistajien tuotteiden kanssa saattaa vaikuttaa tuotteen toimivuuteen, mikä voi johtaa vikoihin tai toimintahäiriöihin.
- Mukana toimitetun äänijatkokaapelin käyttäminen muiden tuotteiden kuin XLR-K3M:n kanssa saattaa vaikuttaa tuotteen toimivuuteen, mikä voi johtaa vikoihin tai toimintahäiriöihin.
- Tämä laite ei ole pöly-, roiske- tai vesitiivis.
- Noudata seuraavia ohjeita välttääksesi esimerkiksi tulipalon tai sähköiskun vaaran:
  - Älä pura tai muunna tätä laitetta.
  - Älä käytä tätä laitetta märin käsin.
  - Älä anna veden tai vieraiden ainesten (metallin, herkästi syttyvien aineiden jne.) päästä tähän laitteeseen.
  - Älä käytä tätä laitetta paikassa, jossa se voi altistua vesiroiskeille, korkealle ilmankosteudelle, pölylle, öljyhuuruille tai höyrylle.
- Noudata seuraavia ohjeita välttääksesi esimerkiksi vaurion tai toimintahäiriön vaaran:
  - Tämä yksikkö on tarkkuuslaite. Älä pudota tai lyö laitetta äläkä anna voimakkaiden iskujen kohdistua siihen.
  - Älä koske Multi Interface -jalustan liittimiin tai laitteen portteihin tai liittimiin paljain käsin.
  - Älä käytä tai säilytä tätä laitetta paikassa, jossa se voi altistua korkeille lämpötiloille tai ilmankosteudelle.
  - Kun käytät laitetta ulkona, suojaa se sateelta ja merivedeltä.
- Laitteen sisäistä tarkastusta ja korjausta varten ota yhteyttä Sony-jälleenmyyjään tai valtuutettuun paikalliseen Sony-huoltoedustajaan.

## A Osien tunnistus

1 Tuulilasi 2 Mikrofoni 3 Mikrofonin pidin 4 ATT (INPUT1) -kytkin
5 INPUT1 (LINE/MIC/MIC+48V) -kytkin 6 ATT (INPUT2) -kytkin
7 INPUT2 (LINE/MIC/MIC+48V) -kytkin
8 LOW CUT (INPUT1) -kytkin 9 AUTO/MAN (INPUT3) -kytkin
10 AUTO/MAN (INPUT1) -kytkin 11 AUDIO LEVEL (INPUT1) -säädin
12 AUTO/MAN/LINK (INPUT2) -kytkin
13 AUDIO LEVEL (INPUT2) -säädin 14 LOW CUT (INPUT2) -kytkin
15 AUDIO LEVEL (INPUT3) -säädin 16 Lukkosäädin
17 Multi Interface -jalusta 18 Liittimen suojus
19 DIGITAL/ANALOG-kytkin (Jos kamerasi on yhteensopiva Multi Interface -lisävarusteistukan digitaalisen äänikäyttöliittymän kanssa, aseta kytkimen valinnaksi "DIGITAL".)
20 INPUT SELECT -kytkin 21 Vapautinvipu
22 Mikro-USB-portti 23 Kaapelin pidin 24 INPUT3 -liitin
25 INPUT2 -liitin 26 INPUT1 -liitin

### Huomautuksia

- Ennen kuin liität ulkoisen mikrofonin tai laitteen INPUT1- tai INPUT2 -liittimeen tai irrotat mikrofonin tai laitteen näistä liittimistä, varmista, että asetat INPUT1 (LINE/MIC/MIC+48V)- tai INPUT2 (LINE/MIC/MIC+48V) -kytkimen muuhun asentoon kuin "MIC+48V." Kun kytkimen asetus on "MIC+48V", kaapelin liittäminen ulkoiseen mikrofoniin tai laitteeseen tai irrottaminen ulkoisesta mikrofonista tai laitteesta voi saada aikaan kovan äänen tai laitteen toimintahäiriön.
- Suojaa Multi Interface -jalustan liitin vaurioilta laitetta kannettaessa irrottamalla laite kamerasta, kiinnittämällä liittimen suojus jalustaan ja panemalla laite mukana toimitettuun koteloon.
- Kun tämä laite on kiinnitetty kameraan muiden lisävarusteiden kanssa kiinnittimen (ei toimitettu), kuten Sony VCT-55LH:n, avulla, älä pitele kameraa käsin kuvattaessa. Vältä putoamisesta aiheutuvien vaarojen riski kiinnittämällä kamera kolmijalkaan.
- Tallennuksen aikana kameran ja objektiivin käyttämisestä ja käsittelystä aiheutuvat äänet saattavat myös tallentua. Jos tätä laitetta kosketetaan tallennuksen aikana, koskettamisesta aiheutuvat äänet tallentuvat.
- Älä muuta INPUT1-, INPUT2- ja DIGITAL/ANALOG-kytkinten asetuksia tallennuksen aikana.
- Jos tämän laitteen mikrofoni on kaiuttimen lähellä, ääni saattaa alkaa vinkua (akustinen kierto). Siirrä tällöin laite pois kaiuttimen läheltä, jotta mikrofonin ja kaiuttimien välillä on mahdollisimman suuri etäisyys, tai pienennä kaiuttimen äänenvoimakkuutta.
- Varmista ennen objektiivin vaihtamista, että objektiivin pinnalla ja kameran rungossa ei ole tuulilasin kuituja. Poista mahdolliset kuidut puhaltimella tms. ja vaihda objektiivi.
- Jos mikrofonin pinnalla on pölyä tai vesipisaroita, tallentaminen ei ehkä onnistu kunnolla. Varmista, että puhdistat mikrofonin pinnan ennen tämän laitteen käyttämistä.
- Ennen kuin objektiivi vaihdetaan, tämä laite on irrotettava kamerasta.
- Suosittelemme puhdistamaan objektiivin, kun lopetat laitteen käyttämisen.

## Tekniset tiedot

Mitat (noin):
**XLR-adaptori (XLR-A3M) -laite**
113,2 mm × 106,1 mm × 79 mm (leveys/korkeus/syvyys)
(paitsi johto ja ulkonevat osat)
**Mikrofoni (ECM-XM1)**
21 mm × 162 mm (halkaisija/korkeus)
(paitsi tuulilasi ja johto)
Paino (noin):
**XLR-adaptori (XLR-A3M) -laite** 187 g
**Mikrofoni (ECM-XM1)** 121,5 g
Mukana toimitetut tarvikkeet:
XLR-adaptori (XLR-A3M) (1), mikrofoni (ECM-XM1) (1), tuulilasi (1), liittimen suojus (kiinnitetty) (2), äänijatkokaapeli (1), kotelo (1), painetut asiakirjat

Ulkoasua ja teknisiä ominaisuuksia saatetaan muuttaa ilman ennakkoilmoitusta.

Multi Interface Shoe on Sony Corporationin tavaramerkki.

## Українська

### Про посібник для цього виробу

У даному посібнику описано необхідну підготовку перед початком використання цього виробу, основні операції тощо. Для отримання детальної інформації див. «Довідка» (Веб-довідка).

**«Довідка» (Веб-довідка)**
http://rd1.sony.net/help/ilc/1920/h_zz/

## Примітки щодо використання

- Цей пристрій являє собою комплект, який включає адаптер XLR для камер з багатоінтерфейсним роз'ємом на додаток до мікрофона.
  Що стосується моделей камер, сумісних з цим пристроєм, відвідайте веб-сайт за адресою:
  https://www.sony.net/dics/k3m/
- Використання цього апарата з виробами інших виробників може вплинути на його характеристики та призвести до нещасних випадків або несправностей.
- Використання подовжувального кабелю для аудіо, що додається, з виробами, які відрізняються від XLR-K3M, може вплинути на його характеристики та призвести до нещасних випадків або несправностей.
- Цей пристрій не є пилонепроникним, бризкозахищеним або водонепроникним.
- Щоб уникнути ризику пожежі або ураження електричним струмом, дотримуйтесь наступного:
  - Не розбирайте і не модифікуйте цей пристрій.
  - Не використовуйте цей пристрій, якщо ваші руки вологі.
  - Не допускайте потрапляння води або сторонніх предметів (металевих, вогненебезпечних речовин тощо) в цей пристрій.
  - Не використовуйте цей пристрій у місці, яке перебуває під впливом бризок води, високої вологи, пилу, випаровувань олії та пару.
- Щоб уникнути ризику пошкодження або несправності, дотримуйтесь наступного:
  - Цей пристрій є прецизійним обладнанням. Не допускайте його падіння та ударів по ньому, а також не піддавайте його сильним фізичним впливам.
  - Не торкайтесь роз'єму багатоінтерфейсної колодки, а також порту і гнізд на цьому пристрої голими руками.
  - Не використовуйте і не зберігайте цей пристрій у місці, яке перебуває під впливом високих температур та вологи.
  - Під час використання цього пристрою на вулиці, не піддавайте пристрій впливу дощу або морської води.
- Для внутрішнього огляду та ремонту цього пристрою зверніться до дилера Sony або в місцевий уповноважений сервісний центр Sony.

Виробник: Соні Корпорейшн, 1-7-1 Конан Мінато-ку Токіо, 108-0075 Японія
Країна виробництва: Японія

## A Найменування компонентів

1 Вітрозахисний екран 2 Мікрофон 3 Держак мікрофона
4 Перемикач ATT (INPUT1)
5 Перемикач INPUT1 (LINE/MIC/MIC+48V)
6 Перемикач ATT (INPUT2)
7 Перемикач INPUT2 (LINE/MIC/MIC+48V)
8 Перемикач LOW CUT (INPUT1)
9 Перемикач AUTO/MAN (INPUT3)
10 Перемикач AUTO/MAN (INPUT1)
11 Диск AUDIO LEVEL (INPUT1)
12 Перемикач AUTO/MAN/LINK (INPUT2)
13 Диск AUDIO LEVEL (INPUT2)
14 Перемикач LOW CUT (INPUT2)
15 Диск AUDIO LEVEL (INPUT3)
16 Диск блокування 17 Багатоінтерфейсна колодка
18 Кришка захисту роз'єму
19 Перемикач DIGITAL/ANALOG (Якщо камера сумісна з цифровим аудіоінтерфейсом багатоінтерфейсного роз'єму, встановіть перемикач у «DIGITAL».)
20 Перемикач INPUT SELECT 21 Важіль роз'єднання
22 Порт micro USB 23 Держак кабелю 24 Гніздо INPUT3
25 Гніздо INPUT2 26 Гніздо INPUT1

### Примітки

- Перед підключенням/відключенням зовнішнього мікрофона або пристрою до/від гнізда INPUT1 або INPUT2 обов'язково встановіть перемикач INPUT1 (LINE/MIC/MIC+48V) або INPUT2 (LINE/MIC/MIC+48V) в інше положення, ніж «MIC+48V». Поки перемикач встановлено в «MIC+48V», підключення/відключення кабелю від зовнішнього мікрофона або пристрою може призвести до виникнення гучного шуму або несправності пристрою.
- Для захисту роз'єму багатоінтерфейсної колодки від пошкодження під час перенесення цього пристрою витягніть пристрій з камери, прикріпіть кришку захисту роз'єму до колодки і помістіть пристрій у футляр, що додається.
- Поки цей пристрій разом з іншим додатковим приладдям прикріплено до камери через кронштейн для встановлення (не додається), наприклад Sony VCT-55LH, не утримуйте камеру руками для зйомки за допомогою камери. Щоб уникнути ризику нещасного випадку в результаті падіння, встановіть камеру на штатив.
- Під час здійснення запису можливий запис шумів роботи і операцій з камерою або об'єктивом. Торкання до цього пристрою під час здійснення запису призводить до запису шуму.
- Під час здійснення запису не змінюйте установок перемикачів INPUT1, INPUT2 та DIGITAL/ANALOG.
- У разі розміщення мікрофона цього пристрою поряд з динаміком може виникнути звуковий ефект завивання (акустичний зворотний зв'язок). У такому випадку перемістіть пристрій подалі від динаміка, щоб забезпечити максимальну відстань між мікрофоном і динаміками; або зменшіть гучність динаміка.
- Перед заміною об'єктива переконайтесь, що на поверхні об'єктива та корпусі камери відсутні волокна вітрозахисного екрана. Якщо вони є, видаліть їх за допомогою повітродувки тощо, а потім замініть об'єктив.
- Якщо на поверхні мікрофона присутній пил або краплі води, вдалий запис може бути неможливим. Обов'язково очистіть поверхню мікрофона перед використанням цього пристрою.
- Перед заміною об'єктива обов'язково зніміть цей пристрій з камери.
- Після завершення використання цього пристрою рекомендується очистити об'єктив.

## Технічні характеристики

Розміри (приблиз.):
**Блок адаптера XLR (XLR-A3M)**
113,2 мм × 106,1 мм × 79 мм (ширина/висота/глибина)
(за винятком шнура та виступаючих частин)
**Мікрофон (ECM-XM1)**
21 мм × 162 мм (діаметр/довжина)
(за винятком вітрозахисного екрана та шнура)
Маса (приблиз.):
**Блок адаптера XLR (XLR-A3M)** 187 г
**Мікрофон (ECM-XM1)** 121,5 г
Комплектність постачання:
Адаптер XLR (XLR-A3M) (1), мікрофон (ECM-XM1) (1), вітрозахисний екран (1), кришка захисту роз'єму (прикріплена) (2), подовжувальний кабель для аудіо (1), футляр (1), набір друкованої документації

Конструкція і технічні характеристики можуть бути змінені без повідомлення.

Multi Interface Shoe є товарним знаком Sony Corporation.

## Русский

### О руководстве для данного изделия

В данном руководстве описана необходимая подготовка перед началом использования изделия, основные операции и т.п. Для получения подробной информации см. "Справочное руководство" (Веб-руководство).

**"Справочное руководство" (Веб-руководство)**
http://rd1.sony.net/help/ilc/1920/h_zz/

## Примечания по использованию

- Данное устройство представляет собой комплект, который включает адаптер XLR для камер с многоинтерфейсным разъемом в дополнение к микрофону.
  Что касается моделей камер, совместимых с данным устройством, посетите веб-сайт по адресу:
  https://www.sony.net/dics/k3m/
- Использование данного аппарата с изделиями других производителей может повлиять на его характеристики и привести к несчастным случаям или неисправностям.
- Использование прилагаемого удлинительного кабеля для аудио с изделиями, отличными от XLR-K3M, может повлиять на его характеристики и привести к несчастным случаям или неисправностям.
- Данное устройство не является пыленепроницаемым, брызгозащищенным или водонепроницаемым.
- Во избежание риска пожара или поражения электрическим током соблюдайте следующее:
  - Не разбирайте и не модифицируйте данное устройство.
  - Не используйте данное устройство, если ваши руки влажные.
  - Не допускайте попадания воды или посторонних предметов (металлических, огнеопасных веществ и т.п.) в данное устройство.
  - Не используйте данное устройство в месте, подверженном воздействию брызг воды, высокой влажности, пыли, масляных испарений и пара.
- Во избежание риска повреждения или неисправности соблюдайте следующее:
  - Данное устройство является прецизионным оборудованием. Не роняйте и не стучите по устройству, а также не допускайте сильного физического воздействия на него.
  - Не прикасайтесь к разъему многоинтерфейсной колодки, а также к порту и гнездам на данном устройстве голыми руками.
  - Не используйте и не храните данное устройство в месте, подверженном воздействию высоких температур и влажности.
  - При использовании данного устройства на улице, не подвергайте устройство воздействию дождя или морской воды.
- Для внутреннего осмотра и ремонта данного устройства обратитесь к дилеру Sony или в местный уполномоченный сервисный центр Sony.

Производитель: Сони Корпорейшн, 1-7-1 Конан Минато-ку Токио, 108-0075 Япония
Страна-производитель: Япония

## A Наименование компонентов

1 Ветрозащитный экран 2 Микрофон
3 Держатель микрофона 4 Переключатель ATT (INPUT1)
5 Переключатель INPUT1 (LINE/MIC/MIC+48V)
6 Переключатель ATT (INPUT2)
7 Переключатель INPUT2 (LINE/MIC/MIC+48V)
8 Переключатель LOW CUT (INPUT1)
9 Переключатель AUTO/MAN (INPUT3)
10 Переключатель AUTO/MAN (INPUT1)
11 Диск AUDIO LEVEL (INPUT1)
12 Переключатель AUTO/MAN/LINK (INPUT2)
13 Диск AUDIO LEVEL (INPUT2)
14 Переключатель LOW CUT (INPUT2)
15 Диск AUDIO LEVEL (INPUT3) 16 Диск блокировки
17 Многоинтерфейсная колодка
18 Защитная крышка для разъема
19 Переключатель DIGITAL/ANALOG (Если камера совместима с цифровым аудиоинтерфейсом многоинтерфейсного разъема, установите этот переключатель в "DIGITAL".)
20 Переключатель INPUT SELECT 21 Рычаг отсоединения
22 Порт micro USB 23 Держатель кабеля 24 Гнездо INPUT3
25 Гнездо INPUT2 26 Гнездо INPUT1

### Примечания

- Перед подключением/отключением внешнего микрофона или устройства к/от гнезда INPUT1 или INPUT2 обязательно установите переключатель INPUT1 (LINE/MIC/MIC+48V) или INPUT2 (LINE/MIC/MIC+48V) в положение, отличное от "MIC+48V". Пока переключатель установлен в "MIC+48V", подключение/отключение кабеля от внешнего микрофона или устройства может привести к возникновению громкого шума или неисправности устройства.
- Для защиты разъема многоинтерфейсной колодки от повреждения при переноске этого устройства выньте устройство из камеры, прикрепите защитную крышку для разъема к колодке и поместите устройство в прилагаемый футляр.
- Пока данное устройство вместе с другими дополнительными принадлежностями прикреплено к камере через установочный кронштейн (не прилагается), например Sony VCT-55LH, не удерживайте камеру руками для съемки с помощью камеры. Во избежание риска несчастного случая в результате падения установите камеру на штатив.
- Во время выполнения записи возможна запись шумов работы и операций с камерой или объективом. Прикасание к данному устройству во время выполнения записи приводит к записи шума.
- Во время выполнения записи не изменяйте установки переключателей INPUT1, INPUT2 и DIGITAL/ANALOG.
- В случае расположения микрофона данного устройства рядом с динамиком может возникнуть звуковой эффект завывания (акустическая обратная связь). В этом случае переместите устройство подальше от динамика, чтобы обеспечить максимальное расстояние между микрофоном и динамиками; или уменьшите громкость динамика.
- Перед сменой объектива убедитесь, что на поверхности объектива и корпусе камеры нет волокон ветрозащитного экрана. Если они присутствуют, удалите их с помощью воздуходувки и т.п., а затем смените объектив.
- Если на поверхности микрофона присутствуют пыль или капли воды, успешная запись может быть невозможна. Обязательно очистите поверхность микрофона перед использованием данного устройства.
- Перед сменой объектива обязательно снимите данное устройство с камеры.
- По завершению использования данного устройства рекомендуется очистить объектив.

## Технические характеристики

Размеры (приблиз.):
**Блок адаптера XLR (XLR-A3M)**
113,2 мм × 106,1 мм × 79 мм (ширина/высота/глубина)
(не включая шнур и выступающие части)
**Микрофон (ECM-XM1)**
21 мм × 162 мм (диаметр/длина)
(не включая ветрозащитный экран и шнур)
Масса (приблиз.):
**Блок адаптера XLR (XLR-A3M)** 187 г
**Микрофон (ECM-XM1)** 121,5 г
Комплектность поставки:
Адаптер XLR (XLR-A3M) (1), микрофон (ECM-XM1) (1), ветрозащитный экран (1), защитная крышка для разъема (прикреплена) (2), удлинительный кабель для аудио (1), футляр (из полиэстера, сделано в Китае, EAC) (1), набор печатной документации

Конструкция и технические характеристики могут быть изменены без уведомления.

Multi Interface Shoe является товарным знаком Sony Corporation.

## 한국어

### 본 제품의 사용 설명서에 대하여

본 사용 설명서는 제품 사용을 시작하기 위해 필요한 준비, 기본 조작 등을 설명합니다. 자세한 내용은 "도움말 안내"(웹 사용 설명서)를 참조하십시오.

**"도움말 안내"(웹 사용 설명서)**
http://rd1.sony.net/help/ilc/1920/h_zz/

## 사용상의 주의

- 본 기기는 마이크 외에 멀티 인터페이스 슈가 있는 카메라용 XLR 어댑터가 포함된 키트입니다.
  본 기기와 호환되는 카메라 모델의 경우 다음 웹 사이트를 방문하십시오.
  https://www.sony.net/dics/k3m/
- 다른 제조사의 상품과 함께 본 기기를 사용하면 성능에 영향을 주어 사고 또는 오작동을 유발할 수 있습니다.
- XLR-K3M 이외의 상품과 함께 부속된 오디오용 연장 케이블을 사용하면 성능에 영향을 주어 사고 또는 오작동을 유발할 수 있습니다.
- 본 기기는 방진, 방말, 또는 방수형이 아닙니다.
- 화재나 감전과 같은 위험을 방지하려면 다음 사항을 준수하십시오.
  - 본 기기를 분해하거나 개조하지 마십시오.
  - 젖은 손으로 이 제품을 사용하지 마십시오.
  - 물이나 이물질 (금속, 가연성 물질 등)이 본 기기에 들어 가지 않도록 하십시오.
  - 물기, 고습, 먼지, 유증기 및 수증기가 있는 장소에서 본 기기를 사용하지 마십시오.
- 손상이나 오작동의 위험을 방지하려면 다음 사항을 준수하십시오.
  - 본 기기는 정밀 장치입니다. 기기를 떨어뜨리거나 치지 말고, 또한 강한 물리적 충격을 가하지 마십시오.
  - 멀티 인터페이스 풋의 커넥터와 본 기기의 포트 및 잭을 맨손으로 만지지 마십시오.
  - 고온 다습한 장소에서 본 기기를 사용하거나 보관하지 마십시오.
  - 야외에서 본 기기를 사용하는 경우 기기를 비 또는 해수에 노출되지 않도록 하십시오.
- 본 기기의 내부 검사 및 수리에 대해서는 Sony 대리점이나 가까운 공인 Sony 서비스 센터에 문의하십시오.

식별부호: R-R-SOK-XLR-A3M
상호명: 소니코리아(주)
제품명칭: XLR Adaptor
모델명: XLR-A3M

제조연월: 별도 표기

제조자: Sony Corporation, Made in Japan

## A 각 부분 명칭

1 윈드 스크린 2 마이크 3 마이크 홀더 4 ATT (INPUT1) 스위치
5 INPUT1 (LINE/MIC/MIC+48V) 스위치 6 ATT (INPUT2) 스위치
7 INPUT2 (LINE/MIC/MIC+48V) 스위치
8 LOW CUT (INPUT1) 스위치 9 AUTO/MAN (INPUT3) 스위치
10 AUTO/MAN (INPUT1) 스위치 11 AUDIO LEVEL (INPUT1) 다이얼
12 AUTO/MAN/LINK (INPUT2) 스위치
13 AUDIO LEVEL (INPUT2) 다이얼 14 LOW CUT (INPUT2) 스위치
15 AUDIO LEVEL (INPUT3) 다이얼 16 잠금 다이얼
17 멀티 인터페이스 풋 18 커넥터 보호 캡
19 DIGITAL/ANALOG 스위치 (카메라가 멀티 인터페이스 슈의 디지털 오디오 인터페이스와 호환되는 경우 스위치를 "DIGITAL"로 설정하십시오.)
20 INPUT SELECT 스위치 21 해제 레버 22 마이크로 USB 포트
23 케이블 홀더 24 INPUT3 잭 25 INPUT2 잭 26 INPUT1 잭

### 참고 사항

- 외부 마이크 또는 장치를 INPUT1 또는 INPUT2 잭으로/으로부터 연결/분리하기 전에 INPUT1 (LINE/MIC/MIC+48V) 또는 INPUT2 (LINE/MIC/MIC+48V) 스위치를 "MIC+48V" 이외의 위치로 설정하십시오. 스위치가 "MIC+48V"로 설정되어 있는 경우 외부 마이크 또는 장치에서 케이블을 꽂거나 뽑으면 시끄러운 잡음이 발생하거나 장치가 오작동할 수 있습니다.
- 본 기기를 운반하는 동안 멀티 인터페이스 풋의 커넥터 손상을 방지하기 위해서 카메라에서 본 기기를 분리하여 풋에 커넥터 보호 캡을 부착한 후 기기를 부속된 케이스에 넣어 주십시오.
- 본 기기가 Sony VCT-55LH와 같은 장착 브래킷 (제공되지 않음)을 통해 다른 액세서리와 함께 카메라에 장착되어 있는 동안에는 카메라 촬영을 위해 카메라를 손으로 들지 마십시오. 낙하로 인한 사고의 위험을 피하려면 카메라를 삼각대에 부착하십시오.
- 녹음이 진행되는 동안 카메라 또는 렌즈의 조작 및 취급 소음이 기록될 수 있습니다. 녹음이 진행되는 동안 본 기기를 만지면 녹음에 잡음이 포함되는 원인이 됩니다.
- 녹음이 진행 중일 때는 INPUT1, INPUT2 및 DIGITAL/ANALOG 스위치 설정을 변경하지 마십시오.
- 본 기기의 마이크를 스피커 부근에 두면 하울링 효과 (음향적 피드백)가 발생할 수 있습니다. 그런 경우 마이크와 스피커 사이의 거리가 최대한이 되도록 기기를 스피커에서 멀리 떨어뜨려 놓거나 스피커 볼륨을 낮추십시오.
- 렌즈를 교체하기 전에 렌즈 표면과 카메라 본체에 윈드 스크린 섬유가 없어야 합니다. 있다면 블로어 등으로 털어낸 후 렌즈를 교환해 주십시오.
- 마이크의 표면에 먼지나 물방울이 있으면 녹음이 제대로 되지 않을 수 있습니다. 본 기기를 사용하기 전에 마이크 표면을 청소하십시오.
- 렌즈를 교환하기 전에 카메라로부터 본 기기를 제거해 주십시오.
- 본 기기 사용을 마쳤으면 렌즈 청소를 권장합니다.

## 주요 제원

치수 (약):
**XLR 어댑터 (XLR-A3M) 기기**
113.2 mm × 106.1 mm × 79 mm (폭/높이/깊이)
(코드 및 돌출 부분 제외)
**마이크 (ECM-XM1)**
21 mm × 162 mm (지름/길이)
(윈드 스크린 및 코드 제외)
중량 (약):
**XLR 어댑터 (XLR-A3M) 기기** 187 g
**마이크 (ECM-XM1)** 121.5 g
부속품:
XLR 어댑터 (XLR-A3M) (1), 마이크 (ECM-XM1) (1), 윈드 스크린 (1), 커넥터 보호 캡 (부착됨) (2), 오디오용 연장 케이블 (1), 케이스 (1), 도큐먼트세트

디자인 및 주요 제원은 예고없이 변경할 경우가 있습니다.

Multi Interface Shoe는 Sony Corporation의 상표입니다.

## عربي

### عن دليل هذا المنتج

يشرح هذا الدليل التجهيزات الضرورية لبدء استخدام المنتج والعمليات الأساسية إلخ. وللتفاصيل، ارجع إلى "دليل المساعدة" (دليل الويب).

**"دليل المساعدة" (دليل الويب)**
http://rd1.sony.net/help/ilc/1920/h_zz/

## ملاحظات عن الاستخدام

- كبل التمديد للصوت المرفق هو طقم يتضمن مهايئا XLR للكاميرات التي بها حذاء الوصلات المتعددة بالإضافة إلى ميكروفون.
  لموديلات الكاميرات المتوافقة مع هذه الوحدة، يرجى زيارة موقع الويب على:
  https://www.sony.net/dics/k3m/
- إن استخدام هذه الوحدة مع منتجات لمصنِّعين آخرين قد يؤثر على أدائها، مما يؤدي إلى وقوع حوادث أو إلى حدوث خلل.
- استخدام كابل التمديد للصوت المرفق مع منتجات غير XLR-K3M قد يؤثر على أدائه، ويؤدي إلى حوادث أو عطل.
- هذه الوحدة ليست مقاومة للغبار ولا مقاومة لتناثر الماء ولا مقاومة للماء.
- لتجنب خطر حريق أو صدمة كهربائية، التزم بالآتي:
  - لا تفكك أو تدخل تعديلات على هذه الوحدة.
  - لا تستخدم هذه الوحدة بيدين مبتلتين.
  - لا تسمح بدخول الماء أو أغراض غريبة (معدن أو مواد سريعة الاشتعال، إلخ.) إلى الوحدة.
  - لا تستخدم هذه الوحدة في مكان يكون عرضة لتناثر الماء أو لرطوبة عالية أو للغبار أو لأبخرة الزيوت أو البخار.
- لتجنب خطر التلف أو العطل، التزم بالآتي:
  - هذه الوحدة جهاز بالغ الدقة. لا تسقط أوتخبط الوحدة ولا تسمح بممارسة تأثير بدني قوى عليها.
  - لا تلمس طرف توصيل قدم الوصلات المتعددة، وأيضا المنفذ والمقابس في هذه الوحدة، بيدين عاريتين.
  - لا تستخدم هذه الوحدة أو تخزنها في مكان عرضة لدرجات حرارة ورطوبة مرتفعة.
  - عند استخدام هذه الوحدة في الخارج، احفظ الوحدة من التعرض للمطر أو ماء البحر.
- لفحص الوحدة من الداخل وإصلاحها، اتصل بموزع Sony أو بمركز خدمة Sony المعتمد المحلي.

## A تعريف الأجزاء

1 حاجز الريح 2 الميكروفون 3 حامل الميكروفون
4 مفتاح ATT (INPUT1)
5 مفتاح INPUT1 (LINE/MIC/MIC+48V)
6 مفتاح ATT (INPUT2)
7 مفتاح INPUT2 (LINE/MIC/MIC+48V)
8 مفتاح LOW CUT (INPUT1)
9 مفتاح AUTO/MAN (INPUT3)
10 مفتاح AUTO/MAN (INPUT1)
11 قرص AUDIO LEVEL (INPUT1)
12 مفتاح AUTO/MAN/LINK (INPUT2)
13 قرص AUDIO LEVEL (INPUT2)
14 مفتاح LOW CUT (INPUT2)
15 قرص AUDIO LEVEL (INPUT3)
16 قرص تأمين القفل 17 قدم الوصلات المتعددة
18 غطاء حماية طرف التوصيل
19 مفتاح DIGITAL/ANALOG (إذا كانت كاميرتك متوافقة مع وصلة الصوت الرقمية لحذاء الوصلات المتعددة، اضبط المفتاح على "DIGITAL".)
20 مفتاح INPUT SELECT 21 ذراع التحرير
22 منفذ USB الصغير 23 حامل الكبل 24 مقبس INPUT3
25 مقبس INPUT2 26 مقبس INPUT1

### ملاحظات

- قبل توصيل ميكروفون خارجي أو جهاز بمقبس INPUT1 أو بمقبس INPUT2 أو فصله منهما، تأكد من ضبط مفتاح INPUT1 (LINE/MIC/MIC+48V) أو INPUT2 (LINE/MIC/MIC+48V) على موضع غير "MIC+48V". بينما يكون المفتاح مضبوطا على "MIC+48V"، فإن توصيل أو فصل الكبل من الميكروفون الخارجي أو الجهاز ربما يسبب ضوضاء مزعجة أو عطل الجهاز.
- لحماية طرف توصيل قدم الوصلات المتعددة من التلف أثناء حمل هذه الوحدة، فك الوحدة من الكاميرا، وركب غطاء حماية طرف التوصيل بالقدم وضع الوحدة في الجراب المرفق.
- بينما تكون هذه الوحدة مركبة بكاميرا إضافة إلى ملحقات أخرى بواسطة كتيفة تركيب (غير مرفقة)، مثل Sony VCT-55LH، لا تحمل الكاميرا بيديك للتصوير بالكاميرا. ولتجنب خطر حادث تعرضها للسقوط، ركب الكاميرا على حامل ثلاثي الأرجل.
- بينما يكون التسجيل جاريا، قد يتم تسجيل ضوضاء تشغيل ومناولة الكاميرا أو العدسة. ولمس هذه الوحدة بينما يكون التسجيل جاريا يسبب ضوضاء يتضمنها التسجيل.
- بينما يكون التسجيل جاريا، لا تغير ضبطات مفاتيح INPUT1، INPUT2 و DIGITAL/ANALOG.
- إذا كان ميكرفون هذه الوحدة قريبا من المتكلم، فقد يحدث مؤثر صوت عواء (ارتداد صوتي). وفي مثل هذه الحالة، ابعد الوحدة عن المتكلم للسماح بأقصى مسافة بين الميكروفون والمتكلم؛ أو اطلب من المتكلم أن يخفض صوته.
- قبل تغيير العدسة، تأكد من عدم وجود أي ألياف لحاجز الريح على سطح العدسة وجسم الكاميرا. وإذا كانت موجودة، نظفها بنافخ هواء، إلخ. ثم غير العدسة.
- إذا وجد غبار أو قطرات ماء على سطح الميكروفون، فقد لا يكون التسجيل الناجح ممكنا. تأكد من تنظيف سطح الميكروفون قبل استخدام هذه الوحدة.
- قبل تغيير العدسة، تأكد من فك هذه الوحدة من الكاميرا.
- بعدما تنتهي من استخدام هذه الوحدة، يوصى بتنظيف العدسة.

## المواصفات

الأبعاد (تقريبا):
**مهايئ XLR وحدة (XLR-A3M)**
113.2 مم × 106.1 مم × 79 مم (عرض/ارتفاع/عمق)
(باستثناء السلك والأجزاء البارزة)
**الميكروفون(ECM-XM1)**
21 مم × 162 مم (القطر/الطول)
(بما في ذلك حاجز الريح والسلك)
الحجم (تقريبا):
**مهايئ XLR وحدة (XLR-A3M)** 187 جم
**الميكروفون (ECM-XM1)** 121.5 جم
البنود المرفقة:
مهايئ XLR وحدة (XLR-A3M) (1)، ميكروفون (ECM-XM1) (1)، حاجز ريح (1)، غطاء حماية طرف التوصيل (مركب) (2)، كبل تمديد للصوت (1)، جراب (1)، طقم من وثائق مطبوعة

التصميم والمواصفات عرضة للتغيير بدون إشعار.

العلامة Multi Interface Shoe هي علامة تجارية لشركة سوني Sony Corporation.