SONY

5-008-558-**31**(1)

Vertical Grip
Вертикальная рукоятка
Вертикальна рукоятка

Bruksanvisning
Instrucțiuni de utilizare
Инструкция по эксплуатации
Інструкції з експлуатації
使用說明書
사용 설명서
تعليمات التشغيل

InfoLITHIUM Z SERIES

© 2019 Sony Corporation
Printed in Thailand

https://www.sony.net/

5008558310

VG-C4EM

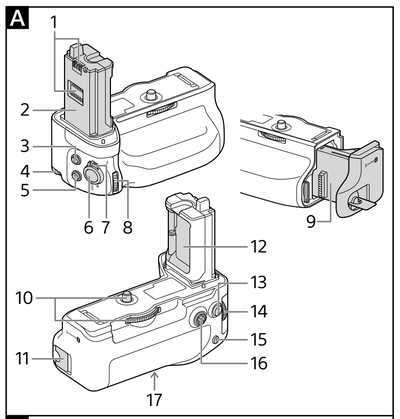

Svenska

Läs noga igenom bruksanvisningen för att lära känna produkten och hur du använder den. Spara sedan bruksanvisningen – du kan behöva den som referens i framtiden.

Att tänka på vid användning

- Endast det uppladdningsbara batteripaketet NP-FZ100 kan användas. För information om kameramodeller som är kompatibla med denna enhet, gå till webbplatsen på: https://www.sony.net/dics/c4em/
- Användning av denna enhet med produkter från andra tillverkare kan påverka dess prestanda, vilket leder till olyckor eller funktionsfel.
- För att undvika risken för brand eller en elektrisk stöt, iaktta följande:
  - Ta inte isär eller förändra denna produkt.
  - Använd inte denna enhet med våta händer.
  - Låt inte vatten eller främmande föremål (metall, lättantändliga ämnen etc.) tränga in i denna enhet.
  - Använd inte denna enhet på en plats som utsätts för vattenstänk, hög luftfuktighet, damm, oljeångor och varm ånga.
- För att undvika risken för skada eller funktionsfel, iaktta följande:
  - Denna enhet är precisionsutrustning. Tappa inte enheten, slå inte emot den, och utsätt den inte heller för starkt yttre tryck.
  - Rör inte de elektriska kontakterna på denna enhet med bara händer.
  - Använd inte och förvara inte denna enhet på en plats som utsätts för höga temperaturer och fuktighet.
  - När du använder denna enhet utomhus, se till att enheten skyddas från regn eller sjövatten.
- För inspektion och reparation av denna enhet, kontakta din Sony-återförsäljare eller närmaste auktoriserade Sonyserviceverkstad.
- Denna enhet har utvecklats för användning mellan 0 °C och 40 °C.
- När batteripaketet laddas, se till att den omgivande temperaturen ligger inom området 10 °C till 30 °C.
- Denna enhet är konstruerad för att vara damm- och fuktavstötande, men är inte vattentät eller stänksäker. Se till att produkten inte blir våt om du använder den när det regnar.
- Se till att ta ut batteripaketet från denna enhet, när denna enhet monteras på kameran, tas av kameran eller när denna enhet förvaras separat.
- När enheten ska monteras på ett stativ, använd då ett stativ med en skruv som är högst 5,5 mm. Den här enheten kan inte fästas ordentligt på ett stativ med långa skruvar. Om du ändå försöker göra det kommer enheten att skadas.
- När du ansluter den här enheten till kameran eller byter batteriet, ska du inte ansluta USB-kabeln till kameran.
- För att rengöra enheten, använd en mjuk trasa och torka varsamt av smutsen. Använd aldrig rengöringsmedel som innehåller organiska lösningar, som till exempel målarthinner eller rengöringsbensin.

A Delarnas namn

1 Elektriska kontakter
2 Styrskena
3 C2-knapp (specialknapp 2)
4 Remögla
5 C1-knapp (specialknapp 1)
6 Utlösare
7 Vertikalgreppets LOCK-omkopplare
8 Främre kontrollreglage
9 Batteriplatta
10 Fästskruv
11 Batteriplattans OPEN/CLOSE-vred
12 Batterilockspår
13 Under tagning: AF-ON (AF På)-knapp
Under uppspelning: (Zooma in)-knapp
14 Bakre kontrollreglage
15 Under tagning: Knappen AEL
Under uppspelning: (List)-knapp
16 Multiväljare
17 Stativfäste

För mer information, se bruksanvisningen som medföljde kameran.

B Hur enheten monteras på kameran

1 Ställ kamerans strömbrytare POWER på OFF.

2 Ta ut batteripaketet från kameran, ta sedan loss batterilocket.

3 Sätt tillbaka kamerans batterilock ordentligt över batterifacket enligt bilden.
- Se till så att batterilocket sitter på kameran, när enheten inte ska användas.
- Om det sitter batteripaket i denna enhet, ta ut batteripaketen ur enheten.

4 Rikta in följande delar för att montera denna enhet på kameran.
[Denna enhet] Styrskena ⟷ [Kamera] Batteriinsättningsfack
[Denna enhet] Fästskruv ⟷ [Kamera] Stativfästeshål

5 Vrid fästskruven för att låsa den.
- Bekräfta regelbundet under användning att fästskruven inte har lossnat.
- Se till så att alla delar sitter säkert på plats efter att du anslutit denna enhet till kameran.

C Isättning av batteripaket

Batteripaket NP-FZ100 (1 eller 2 krävs)

1 När batteripaketen byts med enheten monterad på kameran, ställ kamerans strömbrytare POWER på OFF.

2 Vrid batteriplattans OPEN/CLOSE-vred i pilens riktning mot OPEN, och dra sedan ut batteriplattan.

3 Fäst batteripaketen på batteriplattan enligt anvisningarna på batteriplattan.
- När endast ett batteri ska sättas i, spelar det ingen roll på vilken sida det sätts i.
- Endast batteripaketet NP-FZ100 kan fästas på batteriplattan. Fäst inga andra batteripaket.

4 Skjut in batteriplattan och vrid batteriplattans OPEN/CLOSE-vred.
- När luckan stängs ska batteriplattans OPEN/CLOSE-vred vridas till angivet läge.

Att ladda batteripaketet

Ladda batteripaketet medan denna enhet är monterad på kameran. Observera att det inte går att ladda batteripaketet med endast denna enhet.

1 Ställ kamerans strömbrytare POWER på OFF.

2 Anslut kameran till datorn med USB-kabeln (medföljde kameran).
- När två batteripaket sätts i, laddas det batteripaket som har mindre batterikraft kvar först.
- Medan batteriladdning pågår, lyser laddningsindikatorlampan på kameran.
- För mer information, se bruksanvisningen som medföljde kameran.

Tagning av vertikala bilder

Funktionerna för denna enhets reglage och knappar är de samma som dem på kameran.
Vid användning av denna enhet, se även brukanvisningen som medföljde kameran.
När denna enhet används i vertikalt läge, rikta in vertikalgreppets LOCK-omkopplare mot ●.
- Vertikalgreppets LOCK-omkopplare används för aktivera/inaktivera ratt- och knappfunktionerna.
- Funktionsknapparna på kameran fungerar alltid oberoende av läget på vertikalgreppets LOCK-omkopplare.
- Slå på och av strömmen (ON/OFF) med kamerans strömbrytare POWER på kameran. Det går inte att slå på och av strömmen (ON/OFF) med vertikalgreppets LOCK-omkopplare.

Indikator för batteriladdning

När du sätter i de två batterierna (NP-FZ100) i enheten, visas följande indikator på kamerans LCD-skärm. (Batteriindikatorns läge kan variera beroende på kameraläget.)
LCD-skärm (exempel)

Av de två batteripaketen, används det med minst laddning först.

Att observera om objektivadaptern

- Denna enhet är inte utformad för att monteras tillsammans med objektivadaptern LA-EA2/EA4. Om denna enhet och adaptern monteras tillsammans på kameran, kommer utrymmet mellan denna enhet och objektivadaptern inte att vara tillräckligt brett för att greppa denna enhet.
- När du använder denna enhet och en objektivadapter samtidigt, kanske det inte är möjligt att montera stativet i stativgängan på objektivadaptern. Montera i så fall stativet i stativfästet på denna enhet. När du monterar objektivet med stativkragen på kameran eller objektivadaptern, vrid då stativkragen till ett läge i vilket greppet kan användas. Om det inte går, ta bort alla tillbehör. Och om du använder stativet, montera stativet på objektivets stativkrage.
- När du använder objektivadaptern för att montera objektivet med stativkragen på kameran, kanske följande objektivbrytare inte fungerar vid vertikal fotografering. Före vertikal fotografering ställer du in dem till det horisontella läget.
  - Fokuslägesomkopplare
  - DMF-lägesomkopplare
  - Fokusräckviddsbegränsare

Felsökning

Symptom	Åtgärd
Kameran fungerar inte även efter att enheten har monterats på kameran, batteripaketet satts i, och kamerans strömbrytare POWER ställts på ON.	• Kontrollera att enhetens fästskruv är ordentligt åtdragen. • Kontrollera att batteripaket är laddat. • Ta bort batteriet från batteriplattan och sätt sedan tillbaka det. • Ställ in kamerans strömbrytare POWER på OFF, ta ur batteripaketet, och montera åter enheten på kameran.
Utlösaren och övriga funktionsknappar fungerar inte.	• Kontrollera att vertikalgreppets LOCK-omkopplare inte är ställd på LOCK. • Ta bort batteriet från batteriplattan och sätt sedan tillbaka det. • Ställ in kamerans strömbrytare POWER på OFF, ta ur batteripaketet, och montera åter enheten på kameran.
"Fel sorts batteri. Använd rätt modell." visas även om äkta Sony-batteripaket används.	• Ta bort batteriet från batteriplattan och sätt sedan tillbaka det. • Ställ in kamerans strömbrytare POWER på OFF, ta ur batteripaketet, och montera åter enheten på kameran.

Specifikationer

Nominell spänning	NP-FZ100 7,2V ⎓
Storlek (Ca.)	128,8 mm × 108,9 mm × 67 mm (b/h/d)
Vikt	Ca. 290 g (omfattar batteriplatta, men ej batteripaket)
Driftstemperatur	0°C till 40°C
Förvaringstemperatur	–20 °C till +55 °C
Inkluderade artiklar	Vertikalgrepp (1), uppsättning tryckt dokumentation

Rätt till ändring av design och specifikationer förbehålles.

α är ett varumärke som tillhör Sony Corporation.

Română

Înainte de a utiliza produsul, citiți în întregime acest manual și păstrați-l pentru consultări ulterioare.

Note privind utilizarea

- Se poate/pot utiliza numai pachetul/pachetele de baterii reîncărcabil/e NP-FZ100. Pentru modele de cameră compatibile cu această unitate, vizitați site-ul de la adresa: https://www.sony.net/dics/c4em/
- Dacă această unitate este utilizată cu produse de la alți producători, performanța sa poate fi afectată, putându-se provoca accidente sau defecțiuni.
- Pentru a evita riscul de incendiu sau electrocutare, respectați următoarele indicații:
  - Nu dezasamblați sau modificați această unitate.
  - Nu utilizați această unitate cu mâinile umede.
  - Nu permiteți pătrunderea apei sau materiilor străine (metal, substanțe inflamabile etc.) în această unitate.
  - Nu utilizați această unitate într-un loc expus împroșcărilor cu apă, umidității ridicate, prafului, vaporilor de ulei și aburului.
- Pentru a evita riscul de deteriorare sau defectare, respectați următoarele indicații:
  - Această unitate este un echipament de precizie. Nu scăpați sau loviți unitatea, și nici nu permiteți să fie supusă unui impact fizic puternic.
  - Nu atingeți contactele electrice din această unitate cu mâinile goale.
  - Nu utilizați și nu depozitați această unitate într-un loc cu temperaturi ridicate și umiditate.
  - Atunci când folosiți unitatea în aer liber, feriți-o de expunerea la ploaie sau apă de mare.
- Pentru inspecția pe interior și repararea acestei unități, contactați distribuitorul Sony sau centrul de service local autorizat Sony.
- Intervalul de temperatură destinat utilizării unității este de 0 °C - 40 °C.
- Când încărcați pachetul de baterii, asigurați-vă că temperatura ambiantă se situează între 10 °C și 30 °C.
- Această unitate este rezistentă la praf și la umezeală, dar nu este rezistentă la apă sau la stropi. Atunci când utilizați produsul în condiții de ploaie, nu îl lăsați să se ude.
- La atașarea acestei unități la cameră, la detașarea acestei unități de la camera sau la depozitarea acestei unități separat, asigurați-vă că ați scos bateria/bateriile din această unitate.
- Când fixați un trepied la această unitate, folosiți unul cu un șurub cu o lungime ce nu depășește 5,5 mm. Unitatea nu poate fi fixată ferm pe un trepied folosind șuruburi mai lungi de 5,5 mm. Dacă încercați să o fixați astfel, veți deteriora unitatea.
- La atașarea acestei unități la camera sau la înlocuirea pachetului de baterii, nu conectați cablul USB la cameră.
- Pentru a curăța unitatea, folosiți o cârpă moale și îndepărtați impuritățile prin ștergere ușoară. Nu utilizați niciodată substanțe de curățare care conțin solvenți organici, precum diluanți de vopsea sau benzen.

A Identificarea pieselor

1 Contacte electrice
2 Bară de ghidare
3 Buton C2 (buton personalizat 2)
4 Cârlig curea
5 Buton C1 (buton personalizat 1)
6 Buton obturator
7 Comutatorul LOCK pentru comanda gripului
8 Buton rotativ de comandă față
9 Tăviță pentru pachetul de baterii
10 Șurub de fixare
11 Buton OPEN/CLOSE al tăviței pentru pachetul de baterii
12 Fantă capac baterie
13 În timpul fotografierii: Buton AF ON (AF pornit)
În timpul redării: Buton (mărire)
14 Buton rotativ de comandă posterior
15 În timpul fotografierii: Buton AEL
În timpul redării: Buton (listă)
16 Selector multiplu
17 Locaș pentru trepied

Pentru mai multe informații, consultați instrucțiunile de utilizare furnizate odată cu camera.

B Fixarea acestei unități la cameră

1 Setați comutatorul POWER al camerei la OFF.

2 Detașați pachetul(ele) de baterii din cameră și apoi scoateți capacul bateriilor.

3 Atașați ferm capacul bateriilor al camerei la slotul capacului bateriilor așa cum este ilustrat.
- Atunci când nu utilizați această unitate, asigurați-vă că atașați capacul bateriilor la cameră.
- Dacă bateria/bateriile este/sunt în această unitate, scoateți bateria/bateriile din această unitate.

4 Aliniați următoarea componentă pentru a atașa această unitate la cameră.
[Această unitate] Bară de ghidare ⟷ [Cameră] Fantă introducere baterie
[Această unitate] Șurub de fixare ⟷ [Cameră] Orificiu mufă trepied

5 Rotiți șurubul de atașare pentru a-l bloca.
- Verificați periodic în timpul utilizării dacă nu s-a desprins șurubul de fixare.
- După ce ați atașat această unitate la cameră, asigurați-vă că toate componentele sunt bine fixate la locul lor.

C Introducerea pachetelor de baterii

Pachet de baterii NP-FZ100 (1 sau 2 necesare)

1 La înlocuirea pachetelor de baterii cu această unitate atașată la cameră, setați comutatorul POWER al camerei la OFF.

2 Rotiți butonul OPEN/CLOSE al tăviței pentru pachetul de baterii în direcția săgeții orientate spre OPEN, apoi trageți tăvița pentru pachetul de baterii.

3 Fixați pachetele de baterii la tăvița pachetului de baterii conform indicațiilor de pe tăvița pachetului de baterii.
- Când fixați un pachet de baterii, fixați-l ori pe o parte, ori pe cealaltă.
- Fixați pachetul de baterii NP-FZ100 numai la tăvița pachetului de baterii. Nu fixați celelalte pachete de baterii.

4 Introduceți tăvița pentru pachetul de baterii și rotiți butonul OPEN/CLOSE al tăviței pentru pachetul de baterii.
- Rotiți butonul OPEN/CLOSE al tăviței pentru pachetul de baterii adecvat în poziție, conform ilustrației.

Încărcarea pachetului/pachetelor de baterii

Încărcați pachetul/pachetele de baterii când această unitate este atașată la cameră. Rețineți că unitatea propriu-zisă nu este capabilă să încarce pachetul/pachetele de baterii.

1 Aduceți comutatorul POWER al camerei pe OFF.

2 Conectați camera la computer cu ajutorul cablului USB (furnizat odată cu camera).
- Dacă se introduc două pachete de baterii, cel cu un nivel de încărcare mai scăzut este și primul încărcat.
- În timp ce încărcarea bateriei este în curs, indicatorul luminos al încărcării se aprinde pe cameră.
- Pentru mai multe informații, consultați instrucțiunile de utilizare furnizate odată cu camera.

Fotografierea imaginilor verticale

Butoanele rotative și cele simple ale unității funcționează la fel ca cele din corpul principal al camerei.
Când utilizați această unitate, consultați și instrucțiunile de utilizare ce însoțesc camera dumneavoastră.
Când utilizați această unitate pe verticală, aliniați comutatorul LOCK pentru comanda gripului cu ●.
- Comutatorul LOCK pentru comanda gripului activează/dezactivează funcțiile discului și butoanelor.
- Indiferent de poziția comutatorului LOCK pentru comanda gripului, butonul de operare de pe cameră este întotdeauna funcțional.
- Porniți și opriți alimentarea cu comutatorul POWER al camerei. Comutatorul LOCK pentru comanda gripului nu poate porni și opri alimentarea.

Indicatorul stadiului de încărcare a bateriei

Atunci când introduceți cele două baterii (NP-FZ100) în această unitate, următorul indicator este afișat pe monitorul LCD al camerei. (Poziția indicatorului de stare alimentare baterie diferă în funcție de modul în care se află camera.)
Monitor LCD (exemplu)

Dintre cele două baterii, cea care are un nivel de încărcare mai scăzut va fi utilizată mai întâi.

Note privind adaptorul de montură pentru obiectiv

- Această unitate nu este destinată atașării simultane la adaptorul de montură pentru obiectiv LA-EA2/EA4. Dacă această unitate și adaptorul sunt atașate simultan la cameră, spațiul dintre această unitate și adaptorul de montură pentru obiectiv nu va fi suficient de mare pentru a prinde această unitate.
- Când utilizați această unitate simultan cu un adaptor de montură pentru obiectiv, este posibil să nu se poată atașa trepiedul la gaura filetată pentru trepied a adaptorului de obiectiv. În acest caz, atașați trepiedul la locașul pentru trepied al acestei unități.
  Când atașați obiectivul cu inelul de montare a trepiedului la camera sau la adaptorul de montură pentru obiectiv, rotiți inelul de montare a trepiedului într-o poziție care să permită utilizarea gripului sau demontați toate accesoriile detașabile. De asemenea, dacă utilizați trepiedul, atașați-l la inelul de montare a trepiedului din obiectiv.
- Când utilizați adaptorul de montură pentru obiectiv pentru a atașa obiectivul cu inelul de montare a trepiedului la cameră, este posibil ca următoarele comutatoare ale obiectivului să nu funcționeze la fotografierea verticală. Înainte de fotografierea verticală, fixați-le în poziție orizontală.
  - Comutator mod focalizare
  - Comutator mod DMF
  - Limitator distanță de focalizare

Remedierea defecțiunilor

Manifestare	Remediu
Camera nu funcționează chiar și după ce unitatea este cuplată la cameră, pachetele de baterii sunt introduse în unitate, iar comutatorul POWER al camerei este cuplat pe ON.	• Verificați dacă șurubul de fixare a unității este strâns ferm. • Verificați dacă pachetele de baterii sunt încărcate. • Scoateți pachetul(ele) de baterii din tăvița pachetului de baterii, apoi reatașați pachetul(ele) de baterii. • Setați comutatorul POWER al camerei la OFF, scoateți bateria/bateriile și reatașați unitatea la cameră.
Butonul obturatorului sau alte butoane de acționare nu funcționează.	• Verificați dacă comutatorul LOCK pentru comanda gripului nu este reglat pe LOCK. • Scoateți pachetul(ele) de baterii din tăvița pachetului de baterii, apoi reatașați pachetul(ele) de baterii. • Setați comutatorul POWER al camerei la OFF, scoateți bateria/bateriile și reatașați unitatea la cameră.
Apare „Baterie incompatibilă. Utilizați modelul corect.” chiar și atunci când sunt utilizate baterii originale Sony.	• Scoateți pachetul(ele) de baterii din tăvița pachetului de baterii, apoi reatașați pachetul(ele) de baterii. • Setați comutatorul POWER al camerei la OFF, scoateți bateria/bateriile și reatașați unitatea la cameră.

Specificații

Tensiunea nominală	NP-FZ100 7,2 V ⎓
Dimensiuni (Aprox.)	128,8 mm × 108,9 mm × 67 mm (L/h/l)
Greutate	Aprox. 290 g (inclusiv tăvița pachetului de baterii, excluzând pachetele de baterii)
Temperatură de funcționare	0 °C - 40 °C
Temperatură de depozitare	-20 °C - +55 °C
Articole incluse	Grip vertical (1), documentație imprimată

Concepția și specificațiile pot fi modificate fără notificare prealabilă.

α este marcă comercială a Sony Corporation.

Русский

Перед пользованием лампой-вспышкой рекомендуется прочитать настоящую инструкцию внимательно и хранить у себя на дальнейшую справку.

Производитель: Сони Корпорейшн, 1-7-1 Конан, Минато-ку, Токио, 108-0075, Япония
Страна-производитель: Таиланд

Примечания по использованию

- Может использоваться только перезаряжаемый аккумулятор(ы) NP-FZ100. Что касается моделей камер, совместимых с данным устройством, посетите веб-сайт по адресу: https://www.sony.net/dics/c4em/
- Использование данного аппарата с изделиями других производителей может повлиять на его характеристики и привести к несчастным случаям или неисправностям.
- Во избежание риска пожара или поражения электрическим током соблюдайте следующее:
  - Не разбирайте и не модифицируйте данное устройство.
  - Не используйте данное устройство, если ваши руки влажные.
  - Не допускайте попадания воды или посторонних предметов (металлических, огнеопасных веществ и т.п.) в данное устройство.
  - Не используйте данное устройство в месте, подверженном воздействию брызг воды, высокой влажности, пыли, масляных испарений и пара.
- Во избежание риска повреждения или неисправности соблюдайте следующее:
  - Данное устройство является прецизионным оборудованием. Не роняйте устройство, не стучите по нему и не подвергайте его сильному механическому воздействию.
  - Не прикасайтесь голыми руками к электрическим контактам на данном устройстве.
  - Не используйте и не храните данное устройство в месте, подверженном воздействию высоких температур и влажности.
  - При использовании данного устройства на улице, не подвергайте устройство воздействию дождя или морской воды.
- Для внутреннего осмотра и ремонта данного устройства обратитесь к дилеру Sony или в местный уполномоченный сервисный центр Sony.
- Данное устройство предназначено для использования при температуре от 0 °C до 40 °C.
- Во время зарядки аккумулятора убедитесь, что температура окружающей среды находится в диапазоне от 10 °C до 30 °C.
- Данное устройство разработано пыле- и влагостойким, однако не является водонепроницаемым или брызгозащищенным. При использовании изделия в дождливую погоду не подвергайте изделие воздействию влаги.
- При подключении устройства к камере, отключении устройства от камеры или хранении данного устройства отдельно от камеры, не забудьте вынуть из устройства аккумулятор(ы).
- Используйте для устройства штатив с винтом не длиннее 5,5 мм. Устройство нельзя плотно прикрепить к штативу, если длина его винта превышает 5,5 мм. Попытка сделать это приведет к повреждению устройства.
- Не подключайте кабель USB к камере при прикреплении этого устройства к камере или при замене аккумуляторов.
- Для очистки устройства используйте мягкую ткань и аккуратно удалите грязь. Ни в коем случае не используйте чистящие средства, содержащие органические растворители, например разбавители или бензин.

A Наименование компонентов

1 Электрические контакты
2 Направляющая пластина
3 Кнопка C2 (Пользовательская кнопка 2)
4 Проушина для ремешка
5 Кнопка C1 (Пользовательская кнопка 1)
6 Кнопка затвора
7 Контрольный переключатель рукоятки LOCK
8 Передний диск управления
9 Аккумуляторный лоток
10 Закрепляющий винт
11 Ручка OPEN/CLOSE аккумуляторного лотка
12 Слот крышки аккумулятора камеры
13 Во время съемки: Кнопка AF-ON (AF Включен)
Во время воспроизведения: Кнопка (Увеличение)
14 Задний диск управления
15 Во время съемки: Кнопка AEL
Во время воспроизведения: Кнопка (Список)
16 Мультиселектор
17 Гнездо для штатива

Для получения дополнительной информации обратитесь к инструкции по эксплуатации, прилагаемой к камере.

B Подключение устройства к камере

1 Установите переключатель POWER камеры в положение OFF.

2 Извлеките аккумулятор(ы) из камеры, а затем отсоедините крышку аккумуляторного отсека.

3 Надежно вставьте крышку аккумулятора камеры в разъем крышки аккумулятора, как показано на рисунке.
- Если это устройство не используется, прикрепите крышку аккумулятора к камере.
- Если в устройстве есть аккумулятор(ы), выньте аккумулятор(ы) из устройства.

4 Совместите следующие компоненты для подключения устройства к камере.
[Устройство] Направляющая пластина ⟷ [Камера] Слот для вставки аккумулятора
[Устройство] Закрепляющий винт ⟷ [Камера] Отверстие гнезда для штатива

5 Поверните закрепляющий винт для его фиксации.
- В процессе работы периодически проверяйте, чтобы закрепляющий винт не был ослаблен.
- Подсоедините это устройство к камере, убедитесь, что все детали надежно закреплены на местах.

C Установка аккумуляторов

Аккумулятор NP-FZ100 (требуется 1 или 2)

1 При замене аккумулятора(ов) с подключенным к камере устройством, установите переключатель POWER камеры в положение OFF.

2 Поверните ручку OPEN/CLOSE аккумуляторного лотка в направлении стрелки, направленной в сторону OPEN, а затем извлеките аккумуляторный лоток.

3 Установите аккумулятор(ы) на лоток в соответствии с индикацией на аккумуляторном лотке.
- При установке одного аккумулятора, его можно установить на любую сторону.
- Устанавливайте на аккумуляторный лоток только аккумулятор NP-FZ100. Не устанавливайте другой аккумулятор(ы).

4 Вставьте аккумуляторный лоток и поверните ручку OPEN/CLOSE аккумуляторного лотка.
- Поверните ручку OPEN/CLOSE аккумуляторного лотка в соответствующее положение, как показано на рисунке.

Зарядка аккумуляторов

Заряжайте аккумулятор(ы), когда данное устройство прикреплено к камере. Имейте в виду, что само по себе данное устройство не может зарядить аккумулятор(ы).

1 Установите переключатель POWER камеры в положение OFF.

2 Подключите камеру к компьютеру с помощью кабеля USB (прилагается к камере).
- При установке двух аккумуляторов первым зарядится тот, в котором оставался меньший заряд.
- Во время выполнения зарядки аккумулятора на камере будет гореть индикатор зарядки.
- Для получения дополнительной информации обратитесь к инструкции по эксплуатации, прилагаемой к камере.

Съемка вертикально ориентированных изображений

Функциональное назначение соответствующих дисков и кнопок на устройстве и основном корпусе камеры одинаковое.
При использовании устройства всегда обращайтесь к инструкции по эксплуатации, прилагаемой к камере.
При использовании данного устройства в вертикальном положении совместите контрольный переключатель рукоятки LOCK с ●.
- Контрольный переключатель рукоятки LOCK включает/выключает функции диска и кнопок.
- Независимо от положения контрольного переключателя рукоятки LOCK, кнопка управления на камере функционирует всегда.
- Переключайте питание в положение ON и OFF с помощью переключателя POWER камеры. Контрольный переключатель рукоятки LOCK не позволяет переключать питание в положение ON и OFF.

Индикатор оставшегося заряда аккумулятора

Если вставить в это устройство два аккумулятора (NP-FZ100), на LCD-экране камеры отобразится следующий индикатор. (Положение индикатора заряда батареи изменяется в зависимости от режима камеры.)
ЖК-монитор (пример)

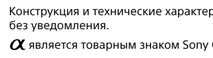

Из двух аккумуляторов сначала будет использоваться аккумулятор с меньшим зарядом.

Примечания относительно установочного адаптера объектива

- Данное устройство не предназначено для совместного прикрепления с установочным адаптером объектива LA-EA2/EA4. При совместном прикреплении данного устройства и адаптера к камере места между данным устройством и установочным адаптером будет недостаточно для захвата данного устройства.
- При одновременном использовании данного устройства и установочного адаптера объектива прикрепление штатива к отверстию для винта штатива может быть невозможно. В этом случае прикрепите штатив к гнезду для штатива данного устройства.
  Во время прикрепления объектива с ободмой для установки на штатив к камере или установочному адаптеру объектива, поверните ободму для установки на штатив в положение, позволяющее использовать рукоятку, или снимите все съемные приспособления. Также, в случае использования штатива, прикрепите штатив к ободме для установки на штатив объектива.
- При использовании установочного адаптера объектива для прикрепления объектива с ободмой для установки на штатив, следующие переключатели объектива могут не работать при съемке с вертикальной ориентацией кадра. Перед выполнением съемки с вертикальной ориентацией кадра установите их в горизонтальное положение.
  - Переключатель режимов фокусировки
  - Переключатель режимов DMF
  - Ограничитель диапазона фокусировки

Поиск и устранение неисправностей

Неисправность	Способ устранения
Камера не работает даже после подключения к ней данного устройства, установки аккумулятора(ов) в устройство и установки переключателя камеры POWER в положение ON.	• Проверьте, надежно ли затянут закрепляющий винт. • Проверьте, заряжен(ы) ли аккумулятор(ы). • Извлеките аккумулятор(ы) из аккумуляторного лотка и вставьте снова. • Установите переключатель камеры POWER в положение OFF, выньте аккумулятор(ы) и повторно подключите устройство к камере.
Не работает кнопка затвора или другие функциональные кнопки.	• Проверьте, не установлен ли контрольный переключатель рукоятки LOCK в положение LOCK. • Извлеките аккумулятор(ы) из аккумуляторного лотка и вставьте снова. • Установите переключатель камеры POWER в положение OFF, выньте аккумулятор(ы) и повторно подключите устройство к камере.
Отображается сообщение “Несовместимая батарея. Используйте соответств. тип.” даже при использовании оригинального(ых) аккумулятора(ов) Sony.	• Извлеките аккумулятор(ы) из аккумуляторного лотка и вставьте снова. • Установите переключатель камеры POWER в положение OFF, выньте аккумулятор(ы) и повторно подключите устройство к камере.

Технические характеристики

Номинальное напряжение	NP-FZ100 7,2 В ⎓
Размеры (в соответствии с CIPA) (Приблиз.)	128,8 мм × 108,9 мм × 67 мм (ш/в/г)
Масса (в соответствии с CIPA) (Приблиз.)	290 г (с аккумуляторным лотком, без аккумуляторов)
Рабочая температура	От 0 °C до 40 °C
Температура хранения	От -20 °C до +55 °C
Комплектность поставки	Вертикальная рукоятка (1), набор печатной документации

Конструкция и технические характеристики могут быть изменены без уведомления.

α является товарным знаком Sony Corporation.

Українська

Перед початком експлуатації виробу уважно прочитайте цей посібник і збережіть його для використання в майбутньому.

Виробник: Соні Корпорейшн, 1-7-1 Конан, Мінато-ку, Токіо, 108-0075, Японія.
Країна-виробник: Таїланд

Примітки щодо використання

- Може використовуватися тільки перезаряджаємий(і) акумуляторний(і) блок(и) NP-FZ100. Що стосується моделей камер, сумісних з цим пристроєм, відвідайте веб-сайт за адресою: https://www.sony.net/dics/c4em/
- Використання цього апарата з виробами інших виробників може вплинути на його характеристики та призвести до нещасних випадків або несправностей.
- Щоб уникнути ризику пожежі або ураження електричним струмом, дотримуйтесь наступного:
  - Не розбирайте і не модифікуйте цей пристрій.
  - Не використовуйте цей пристрій, якщо ваші руки вологі.
  - Не допускайте потрапляння води або сторонніх предметів (металевих, вогненебезпечних речовин тощо) в цей пристрій.
  - Не використовуйте цей пристрій у місці, яке перебуває під впливом бризок води, високої вологи, пилу, випаровувань олії та пару.
- Щоб уникнути ризику пошкодження або несправності, дотримуйтесь наступного:
  - Цей пристрій є прецизійним обладнанням. Не допускайте падіння пристрою, не стукайте по ньому і не піддавайте його сильному механічному впливу.
  - Не торкайтесь голими руками електричних контактів на цьому пристрої.
  - Не використовуйте і не зберігайте цей пристрій у місці, яке перебуває під впливом високих температур та вологи.
  - Під час використання цього пристрою на вулиці, не піддавайте пристрій впливу дощу або морської води.
- Для внутрішнього огляду та ремонту цього пристрою зверніться до дилера Sony або в місцевий уповноважений сервісний центр Sony.
- Цей пристрій призначено для використання за температури від 0 °C до 40 °C.
- Під час зарядки акумуляторного блока переконайтесь, що зовнішня температура знаходиться в межах від 10 °C до 30 °C.
- Даний пристрій захищений від пилу та вологи, проте не є водостійким або захищеним від крапель. У разі використання виробу під дощем слідкуйте, щоб він не намокнув.
- Під час підключення або відключення цього пристрою від фотоапарата чи окремого зберігання цього пристрою обов’язково виймайте акумуляторні блоки з цього пристрою.
- У разі прикріплення штатива до пристрою використовуйте штатив із гвинтом, довжина якого не перевищує 5,5 мм. Пристрій не можна надійно прикріпити до штатива, якщо довжина його гвинта перевищує 5,5 мм. Спроба зробити це призведе до пошкодження пристрою.
- Під час прикріплення цього пристрою або заміни акумуляторного блока не підключайте кабель USB до фотоапарата.
- Для очищення пристрою використовуйте м’яку тканину і акуратно витріть бруд. У жодному разі не використовуйте засоби для чищення, які містять органічні розчинники, наприклад розріджувачі або бензин.

A Ідентифікація частин

1 Електронні контакти
2 Напрямна
3 Кнопка C2 (спеціальна кнопка 2)
4 Гачок для ремінця
5 Кнопка C1 (спеціальна кнопка 1)
6 Кнопка затвора
7 Контрольний перемикач рукоятки LOCK
8 Передній диск керування
9 Лоток для акумулятора
10 Гвинт для закріплення
11 Ручка OPEN/CLOSE акумуляторного лотка
12 Гніздо кришки відсіку для акумулятора
13 Під час зйомки: Кнопка AF-ON (AF Увімк)
Під час відтворення: Кнопка (Збільшення)
14 Задній диск керування
15 Під час зйомки: Кнопка AEL
Під час відтворення: Кнопка (Список)
16 Мультиселектор
17 Гніздо кріплення до штатива

Для отримання додаткової інформації зверніться до посібника з експлуатації, що додається до фотоапарата.

B Прикріплення цього пристрою до фотоапарата

1 Встановіть перемикач POWER фотоапарата в положення OFF.

2 Витягніть акумулятор(и) з камери, а потім від'єднайте кришку акумуляторного відсіку.

3 Надійно вставте кришку відсіку для акумулятора фотоапарата у гніздо кришки відсіку для акумулятора, як показано на малюнку.
- Коли цей пристрій не використовується, обов'язково прикріпіть кришку відсіку для акумулятора до фотоапарата.
- Якщо в цьому пристрої знаходяться акумуляторний(і) блок(и), вийміть його(їх) з нього.

4 Сумістіть вказані частини, щоб прикріпити цей пристрій до фотоапарата.
[Цей пристрій] Напрямна ⟷ [Фотоапарат] Гніздо для акумулятора
[Цей пристрій] Гвинт для закріплення ⟷ [Фотоапарат] Отвір для гвинта штатива

5 Поверніть гвинт для закріплення, щоб зафіксувати його.
- Під час використання періодично перевіряйте, щоб гвинт для закріплення не послаблювався.
- Після прикріплення цього пристрою до фотоапарата переконайтеся, що всі деталі надійно зафіксовані.

C Вставлення акумуляторних блоків

Акумуляторний блок NP-FZ100 (потрібен 1 або 2)

1 Під час заміни акумуляторних блоків, коли цей пристрій прикріплено до фотоапарата, встановіть перемикач POWER фотоапарата в положення OFF.

2 Поверніть ручку OPEN/CLOSE акумуляторного лотка в напрямку стрілки, спрямованої до OPEN, а потім витягніть акумуляторний лоток.

3 Прикріпіть акумуляторний(і) блок(и) до лотка для акумулятора згідно із зображенням на лотку.
- Під час прикріплення акумуляторного блока прикріплюйте його до будь-якої сторони.
- До лотка для акумулятора прикріплюйте тільки акумуляторний блок NP-FZ100. Не прикріплюйте інший(і) акумуляторний(і) блок(и).

4 Вставте акумуляторний лоток та поверніть ручку OPEN/CLOSE акумуляторного лотка.
- Поверніть ручку OPEN/CLOSE акумуляторного лотка належним чином у показане на малюнку положення.

Зарядка акумуляторного(их) блока(ів)

Заряджайте акумуляторний(і) блок(и), коли даний пристрій прикріплено до фотоапарата. Майте на увазі, що сам по собі даний пристрій не може зарядити акумуляторний(і) блок(и).

1 Встановіть перемикач POWER фотоапарата в положення OFF.

2 Підключіть камеру до комп'ютера за допомогою кабелю USB (додається до камери).
- В разі встановлення двох акумуляторних блоків першим зарядиться той, у якому залишався менший заряд.
- Під час виконання зарядки акумулятора на фотоаппараті буде горіти індикатор зарядки.
- Для отримання додаткової інформації зверніться до посібника з експлуатації, що додається до фотоапарата.

Зйомка вертикальних зображень

Операції регуляторів і кнопок пристрою аналогічні операціям регуляторів і кнопок основного корпусу фотоапарата.
Під час використання цього пристрою див. також інструкції з експлуатації, що постачаються з фотоапаратом.
В разі використання даного пристрою у вертикальному положенні сумістіть контрольний перемикач рукоятки LOCK в ●.
- Контрольний перемикач рукоятки LOCK вмикає/вимикає функції диска та кнопок.
- Кнопка керування на камері завжди працює незалежно від положення контрольного перемикача рукоятки LOCK.
- Переключайте живлення в положення ON та OFF за допомогою перемикача POWER камери. Контрольний перемикач рукоятки LOCK не може використовуватися для переключення живлення в положення ON та OFF.

Індикатор залишку заряду акумулятора

Якщо в цей пристрій вставлено два акумуляторні блоки (NP-FZ100), на LCD-моніторі фотоапарата відображається відповідний індикатор. (Положення індикатора заряду акумулятора залежить від режиму фотоапарата.)

LCD-монітор (приклад)

Першим буде використовуватися той акумуляторний блок, що має менше заряду.

Примітки щодо адаптера для встановлення об'єктива

- Даний пристрій не призначений для сумісного прикріплення з адаптером для встановлення об'єктива LA-EA2/EA4. В разі сумісного прикріплення даного пристрою та адаптера до фотоапарата місця між даним пристроєм та адаптером для встановлення буде недостатньо для захвату даного пристрою.
- В разі одночасного використання даного пристрою та адаптера для встановлення об'єктива прикріпити штатив до отвору для гвинта штатива може бути неможливо. У цьому випадку прикріпіть штатив до гнізда кріплення до штатива даного пристрою.
  Під час прикріплення об'єктива з манжетою для встановлення на штатив до камери або адаптера для встановлення об'єктива, поверніть манжету для встановлення на штатив в положення, яке дозволяє використовувати рукоятку, або зніміть знімні насадки. Також, в разі використання штатива, прикріпіть штатив до манжети для встановлення на штатив об'єктива.
- В разі використання адаптера для встановлення об'єктива для прикріплення об'єктива з манжетою для встановлення на штатив до камери, наступні перемикачі об'єктива можуть не працювати під час зйомки з вертикальною орієнтацією кадру. Перед виконанням зйомки з вертикальною орієнтацією кадру встановіть їх в горизонтальне положення.
  – Перемикач режимів фокусування
  – Перемикач режиму DMF
  – Обмежувач діапазону фокусування

Виправлення неполадок

Ознака несправності	Ваші дії
Фотоапарат не працює, навіть якщо пристрій прикріплено до фотоапарата, у пристрій вставлено акумуляторний(і) блок(и), а перемикач POWER фотоапарата встановлено в положення ON.	• Переконайтеся, що гвинт для закріплення пристрою надійно затягнуто. • Переконайтеся, що акумуляторний(і) блок(и) заряджено. • Вийміть акумуляторний(і) блок(и) з лотка для акумулятора і прикріпіть пристрій знову. • Встановіть перемикач POWER фотоапарата в положення OFF, вийміть акумуляторний(і) блок(и) та повторно прикріпіть пристрій до фотоапарата.
Кнопка затвора або інші кнопки керування не працюють.	• Переконайтесь, що контрольний перемикач рукоятки LOCK не встановлено в положення LOCK. • Вийміть акумуляторний(і) блок(и) з лотка для акумулятора і прикріпіть пристрій знову. • Встановіть перемикач POWER фотоапарата в положення OFF, вийміть акумуляторний(і) блок(и) та повторно прикріпіть пристрій до фотоапарата.
Навіть якщо використовуються оригінальні акумуляторні блоки Sony, відображається таке повідомлення: Несумісна батарея.Використовуйте відповідний тип.	• Вийміть акумуляторний(і) блок(и) з лотка для акумулятора і прикріпіть пристрій знову. • Встановіть перемикач POWER фотоапарата в положення OFF, вийміть акумуляторний(і) блок(и) та повторно прикріпіть пристрій до фотоапарата.

Технічні характеристики

Номінальна напруга	NP-FZ100 7,2 В ⎓
Розміри (сумісність зі стандартом CIPA) (прибл.)	128,8 мм × 108,9 мм × 67 мм (ш/в/г)
Маса (сумісність зі стандартом CIPA) (прибл.)	290 г (включаючи лоток для акумулятора, без акумуляторних блоків)
Робоча температура	Від 0 °C до 40 °C
Температура зберігання	Від –20 °C до +55 °C
Комплект поставки	Вертикальна рукоятка (1), набір друкованої документації

Конструкція і технічні характеристики можуть бути змінені без повідомлення.

α є товарним знаком Sony Corporation.

中文（繁）

在操作本產品前，請通讀本手冊，然後保存好本手冊以備將來參考。

使用須知

- 僅限使用 NP-FZ100 充電電池。有關本產品相容的相機 / 攝影機機型，請前往下列網站：
  https://www.sony.net/dics/c4em/
- 將本產品用於其他製造商的產品可能會影響其效能，而導致發生意外或故障。
- 為避免起火或觸電的風險，請遵守下列事項：
  – 請勿拆解或改造本產品。
  – 手上沾水時請勿使用本產品。
  – 請勿讓水或異物（金屬、易燃性物質等）進入本產品。
  – 請勿在可能濺水或高溼度、多塵、油煙和蒸汽的環境中使用本產品。
- 為避免損壞或故障的風險，請遵守下列事項：
  – 本產品屬精密設備。切勿讓本產品有摔落、碰撞或受到強烈物理衝擊等情形。
  – 切勿徒手觸摸本產品上的電觸點。
  – 請勿將本產品用於或存放於溫度及溼度過高的環境中。
  – 在戶外使用本產品時，請勿讓產品暴露於雨水或海水中。
- 有關本產品的內部檢驗和維修，請聯絡Sony經銷商或當地Sony授權服務中心。
- 本裝置設計工作溫度為0 ℃至40 ℃。
- 電池組充電時，務必確認周圍溫度在10 ℃至30 ℃的範圍內。
- 本裝置具有防塵與防潮設計，但不防水，也不防濺。在雨天環境下使用本產品時，切勿讓產品淋濕。
- 在相機上安裝或從相機上取下本裝置時，或將本裝置單獨存放時，應務必將電池組從本裝置中取出。
- 要將三腳架安裝至本產品上時，請使用長度不超過 5.5 mm 的螺絲。若是螺絲長度超過 5.5 mm，不僅無法將本產品確實固定於三腳架上，更有可能造成本產品損壞。
- 將本裝置安裝到相機或更換電池組時，請勿將USB電纜連接到相機。
- 若要清潔本產品，請使用柔軟的清潔布將灰塵輕輕擦拭乾淨。絕不可使用含有有機溶劑的清潔劑，如油漆稀釋劑或揮發油等。

A 部件識別

1 電觸點
2 導向桿
3 C2按鈕（自訂按鈕2）
4 背帶鉤
5 C1按鈕（自訂按鈕1）
6 快門按鈕
7 豎拍控制LOCK開關
8 前控制轉盤
9 電池托盤
10 安裝螺絲
11 電池托盤 OPEN/CLOSE 旋鈕
12 電池蓋插槽
13 拍攝時： AF-ON（AF開啟）按鈕
播放時：（放大）按鈕
14 後控制轉盤
15 拍攝時： AEL 按鈕
播放時：（清單）按鈕
16 多重選擇器
17 三腳架安裝孔

如需詳細資訊，請參閱相機隨附的使用說明書。

B 安裝本裝置到相機上

1 將相機POWER（電源）開關置於OFF位置。

2 從相機上卸下電池組，然後拆開電池蓋。

3 如圖所示，將相機的電池蓋牢固安裝在電池蓋插槽上。
- 不使用本裝置時，務必將電池蓋安裝在相機上。
- 如果本裝置內有電池組，將其取出。

4 在相機上安裝本裝置時，應對準以下部分：
[本裝置] 導向桿 ⟷ [相機] 電池插入槽
[本裝置] 安裝螺絲 ⟷ [相機] 三腳架安裝孔

5 旋緊安裝螺絲使其鎖定。
- 使用時，適時檢查並確定安裝螺絲沒有鬆動。
- 將本裝置安裝至相機後，確保所有部件均已固定到位。

C 電池組安裝

使用NP-FZ100電池組（1或2組）

1 本裝置裝在相機上時，更換電池組前，將相機的POWER（電源）開關置於OFF位置。

2 將電池拖盤 OPEN/CLOSE 旋鈕朝指向OPEN的箭頭方向轉動，然後拉出電池托盤。

3 按照托盤上的指示，將電池組安裝到托盤上。
- 安裝電池組時，可安裝到任何一端。
- 只能安裝NP-FZ100電池組到托盤上。不要安裝其他電池。

4 插入電池托盤，然後轉動電池拖盤 OPEN/CLOSE 旋鈕。
- 將電池托盤 OPEN/CLOSE 旋鈕正確地轉至如圖所示的位置。

電池組充電

請於本產品裝在相機上時為電池組充電。請注意，本產品本身無法為電池組充電。

1 將相機的POWER開關切換至OFF。

2 使用 USB 電纜 (相機隨附) 將相機連接至電腦。
- 插入兩個電池組時，會先為剩餘電量較少的電池組進行充電。
- 充電時，相機上的充電指示燈會亮起。
- 如需詳細資訊，請參閱相機隨附的使用說明書。

豎拍

本裝置轉盤及按鈕操作與相機主機上的轉盤及按鈕操作相同。
使用本裝置時，亦請參閱相機隨附的使用說明書。
垂直使用本產品時，請將豎拍控制 LOCK 開關對齊●。
- 豎拍控制LOCK開關可啟用/停用轉盤與按鈕功能。
- 不論豎拍控制LOCK開關切換至哪個位置，相機上的操作按鈕皆能使用。
- 使用相機的POWER開關切換電源的ON和OFF。 豎拍控制LOCK開關無法切換電源的ON和OFF。

剩餘電量指示

將兩組電池組（NP-FZ100）插入本裝置時，相機的LCD螢幕會顯示下列指示。（電池電量的指示位置視相機的模式而異。）

LCD螢幕（示例）

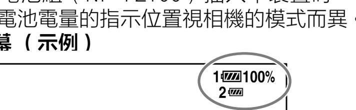

在兩組電池組中，將首先使用電量較小的一組。

關於鏡頭轉接環的注意事項

- 本產品的設計不適合與LA-EA2/EA4鏡頭轉接環同時安裝。若同時在相機上安裝本產品和轉接環，兩者之間的寬度無法讓使用者緊握本產品。
- 同時使用本產品和鏡頭轉接環時，三腳架可能無法裝入鏡頭轉接環的三腳架螺絲孔。在這種情況下，請將三腳架裝入本產品的三腳架安裝孔。
  使用三腳架固定軸環將鏡頭安裝至相機或鏡頭轉接環時，請將三腳架固定軸環轉至可進行豎拍或可拆卸所有可拆卸附件的位置。此外，若使用三腳架，請將三腳架裝入鏡頭的三腳架固定軸環。
- 使用鏡頭轉接環將鏡頭連同三腳架固定軸環安裝至相機時，以下鏡頭開關可能無法在豎拍時操作。進行豎拍前，請將這些開關置於水平位置。
  – 對焦模式開關
  – DMF 模式開關
  – 對焦範圍限制器

故障維修

故障情況	解決方法
即使在本裝置安裝到相機上，將電池組插入本裝置，並將相機的POWER開關設為ON之後，相機仍不工作。	• 檢查本裝置的安裝螺絲是否已經擰緊。 • 檢查電池組是否已經充電。 • 從電池托盤中取出電池組，然後重新裝入。 • 將相機的POWER開關設為OFF，取下電池組，再將本裝置重新安裝到相機上。
快門按鈕或其他操作按鈕不工作。	• 確認豎拍控制LOCK開關沒有設為LOCK。 • 從電池托盤中取出電池組，然後重新裝入。 • 將相機的POWER開關設為OFF，取下電池組，再將本裝置重新安裝到相機上。
即使使用正宗的Sony電池組，也會顯示"電池不相容。請使用正確的型號。"。	• 從電池托盤中取出電池組，然後重新裝入。 • 將相機的POWER開關設為OFF，取下電池組，再將本裝置重新安裝到相機上。

規格

額定電壓	NP-FZ100 7.2V ⎓
尺寸（約）	128.8 mm × 108.9 mm × 67 mm（寬/高/深）
質量	約290 g（含電池托盤，不包括電池組）
操作溫度	0 ℃ 至 40 ℃
存放溫度	−20 ℃ 至 +55 ℃
所含物品	垂直把手(1)，成套印刷文件

設計和規格有所變更時，恕不另行奉告。

α 為 Sony Corporation 之商標。

한국어

본 제품을 사용하시기 전에 본 사용설명서를 자세히 읽으신 후 장래에 참조할 수 있도록 소중히 보관하여 주십시오.

사용상의 주의

- 충전식 배터리 팩 NP-FZ100만 사용할 수 있습니다. 본 기기와 호환되는 카메라 모델의 경우 다음 웹 사이트를 방문하십시오:
  https://www.sony.net/dics/c4em/
- 다른 제조사의 상품과 함께 본 기기를 사용하면 성능에 영향을 주어 사고 또는 오작동을 유발할 수 있습니다.
- 화재나 감전과 같은 위험을 방지하려면 다음 사항을 준수하십시오.
  – 본 기기를 분해하거나 개조하지 마십시오.
  – 젖은 손으로 이 제품을 사용하지 마십시오.
  – 물이나 이물질 (금속, 가연성 물질 등)이 본 기기에 들어 가지 않도록 하십시오.
  – 물기, 고습, 먼지, 유증기 및 수증기가 있는 장소에서 본 기기를 사용하지 마십시오.
- 손상이나 오작동의 위험을 방지하려면 다음 사항을 준수하십시오.
  – 본 기기는 정밀 장치입니다. 기기를 떨어뜨리거나 치지 말고, 또한 강한 물리적 충격을 가하지 마십시오.
  – 본 기기의 전원신호 접점을 맨손으로 만지지 마십시오.
  – 고온 다습한 장소에서 본 기기를 사용하거나 보관하지 마십시오.
  – 야외에서 본 기기를 사용하는 경우 기기를 비 또는 해수에 노출되지 않도록 하십시오.
- 본 기기의 내부 검사 및 수리에 대해서는 Sony 대리점이나 가까운 공인 Sony 서비스 센터에 문의하십시오.
- 본 제품의 사용 온도 범위는 0 ℃ ~ 40 ℃ 입니다.
- 배터리 팩을 충전할 때에는 주위 온도가 10 ˚C ~ 30 ˚C 이내인 것을 확인해 주십시오.
- 본 기기는 방진 및 방습 기능을 갖고 있지만 방수 및 방적 기능은 없습니다. 비가 오는 날에 제품을 사용할 때는 제품이 젖지 않도록 주의하여 주십시오.
- 본 제품을 카메라에 장착하거나 분리할 때 또는 본 제품만 따로 보관할 때에는 본 제품에서 반드시 배터리 팩을 빼 놓으십시오.
- 본 기기에 삼각대를 부착하는 경우에는 나사가 5.5 mm 미만인 것을 사용해 주십시오. 5.5 mm보다 긴 나사를 사용하면 본 기기가 삼각대에 단단히 고정되지 않습니다. 그렇게 하면 본 기기가 손상될 수 있습니다.
- 본 제품을 카메라에 장착하거나 배터리 팩을 교체할 때는 USB 케이블을 카메라에 연결하지 마십시오.
- 본 기기를 청소하려면 부드러운 헝겊을 사용해서 먼지를 가볍게 닦아내 주십시오. 페인트 시너 또는 벤젠 등과 같은 유기 용제를 포함하는 클리너는 절대로 사용하지 마십시오.

식별부호: R-R-SOK-VG-C4EM
상호명: 소니코리아(주)
제품명칭: Vertical Grip
모델명: VG-C4EM

제조연월 : 별도 표기

제조자: Sony Corporation, Made in Thailand

A 각 부분 명칭

1 전원신호 접점
2 가이드 바
3 C2 버튼 (사용자 정의 버튼 2)
4 스트랩 장착 후크
5 C1 버튼 (사용자 정의 버튼 1)
6 셔터 버튼
7 그립 제어 LOCK 스위치
8 앞면 제어 다이얼
9 배터리 팩 트레이
10 장착 나사
11 배터리 팩 트레이 OPEN/CLOSE 노브
12 배터리 커버 슬롯
13 촬영중: AF-ON (AF 켬) 버튼
재생중: (줌인) 버튼
14 뒷면 제어 다이얼
15 촬영중: AEL 버튼
재생중: (목록) 버튼
16 멀티 셀렉터
17 삼각대 장착구

더 자세한 정보에 관해서는 카메라에 부속된 사용설명서를 참조하십시오.

B 카메라에 본 제품 장착하기

1 카메라의 POWER 스위치를 OFF 로 설정합니다.

2 카메라에서 배터리 팩을 제거한 다음, 배터리 커버를 분리해 주십시오.

3 그림과 같이 카메라의 배터리 커버를 배터리 커버 슬롯에 단단히 부착합니다.
- 본 기기를 사용하지 않을 때는 배터리 커버를 카메라에 부착하십시오.
- 본 제품에 배터리 팩이 장착되어 있을 때에는 빼 주십시오.

4 다음의 각 부분을 맞춰서 본 제품을 카메라에 장착합니다.
[본 제품] 가이드 바 ⟷ [카메라] 배터리 삽입 슬롯
[본 제품] 장착 나사 ⟷ [카메라] 삼각대 소켓 구멍

5 장착 나사를 돌려서 고정합니다.
- 사용 중에는 장착 나사가 풀리지 않았는지 가끔 확인하십시오.
- 본 기기를 카메라에 부착한 후 모든 부품이 제자리에 단단히 있는지 확인하십시오.

C 배터리 팩 넣기

배터리 팩 NP-FZ100(1개 또는 2개 필요)

1 본 제품을 카메라에 장착한 상태로 배터리 팩을 교체할 때에는 카메라의 POWER 스위치를 OFF로 설정합니다.

2 OPEN 을 가리키는 화살표 방향으로 배터리 팩 트레이 OPEN/CLOSE 노브를 회전시킨 후, 배터리 팩 트레이를 당겨내 주십시오.

3 배터리 팩 트레이의 표시에 따라 배터리 팩 트레이에 배터리 팩을 장착합니다.
- 배터리 팩을 한 개 장착할 때에는 어느 쪽에 장착해도 상관 없습니다.
- 배터리 팩 트레이에는 배터리 팩 NP-FZ100만 장착하십시오. 그 밖의 배터리 팩은 장착하지 마십시오.

4 배터리 팩 트레이를 삽입하고 배터리 팩 트레이 OPEN/CLOSE 노브를 회전시킵니다.
- 배터리 팩 트레이 OPEN/CLOSE 노브를 그림과 같은 위치로 적절하게 회전시킵니다.

배터리 팩 충전하기

본 제품이 카메라에 부착된 상태에서 배터리 팩을 충전하십시오. 본 제품 자체는 배터리 팩을 충전할 수 없다는 점에 유의하십시오.

1 카메라의 POWER 스위치를 OFF 로 설정합니다.

2 USB 케이블(카메라에 부속)을 사용해서 카메라를 컴퓨터에 연결해 주십시오.
- 두 개의 배터리 팩이 삽입되어 있는 경우에는 잔량이 적은 배터리가 먼저 충전됩니다.
- 배터리 충전중에는 카메라의 충전 표시등이 켜집니다.
- 더 자세한 정보에 관해서는 카메라에 부속된 사용설명서를 참조하십시오.

세로 촬영

본 제품의 다이얼 및 버튼 조작은 카메라 본체 조작과 같습니다.
본 기기를 사용할 때에는 카메라에 부속된 사용설명서도 참조해 주십시오.
본 제품을 수직 방향으로 사용하는 경우에는 그립 제어 LOCK 스위치를 ● 와 맞추어 주십시오.
- 그립 제어 LOCK 스위치로 다이얼 및 버튼 기능을 유효화/무효화할 수 있습니다.
- 그립 제어 LOCK 스위치의 위치에 상관없이 카메라의 작동 버튼은 항상 작동합니다.
- 카메라의 POWER 스위치로 전원을 ON 및 OFF로 변환합니다. 그립 제어 LOCK 스위치로 전원을 ON 및 OFF로 변환할 수는 없습니다.

배터리 잔량 표시

배터리 팩(NP-FZ100) 두 개를 본 기기에 삽입하면 카메라의 LCD 모니터에 다음과 같은 표시등이 나타납니다. (배터리 전원 표시등의 위치는 카메라 모드에 따라 다릅니다.)

LCD 모니터(예)

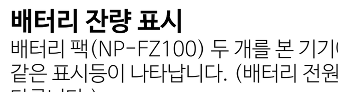

2개의 배터리 팩 중에서 잔량이 적은 쪽부터 사용됩니다.

렌즈 장착 어댑터에 관련된 주의사항

- 본 제품은 렌즈 장착 어댑터 LA-EA2/EA4와 동시에 부착하도록 만들어지지 않았습니다. 본 제품과 어댑터를 카메라에 동시에 부착하는 경우, 본 제품을 그립할만큼 본 제품과 렌즈 장착 어댑터간의 공간이 충분하지 않게 됩니다.
- 본 제품과 렌즈 장착 어댑터를 동시에 사용하는 경우, 렌즈 어댑터의 삼각대 나사 구멍에 삼각대를 부착할 수 없을 수 있습니다. 그런 경우에는 본 제품의 삼각대 장착구에 삼각대를 부착하십시오.
  카메라 또는 렌즈 장착 어댑터에 삼각대 장착 칼라로 렌즈를 부착하는 경우에는 그립을 사용할 수 있는 위치로 삼각대 장착 칼라를 돌리거나, 모든 탈착식 부착물을 제거해 주십시오. 또한, 삼각대를 사용하는 경우에는 렌즈의 삼각대 장착 칼라에 삼각대를 부착하십시오.
- 카메라에 삼각대 장착 칼라로 렌즈를 부착하기 위해 렌즈 장착 어댑터를 사용하는 경우, 수직 촬영하면 다음과 같은 렌즈 스위치가 작동하지 않을 수 있습니다. 수직 촬영하기 전에 수평 위치에서 설정해 주십시오.
  – 초점 모드 스위치
  – DMF 모드 스위치
  – 초점 범위 한계

고장일까? 하고 생각되면

증상	해결책
본 제품을 카메라에 장착하고 배터리 팩을 본 제품에 삽입하고 카메라 POWER 스위치를 ON으로 설정한 후에도 카메라가 작동하지 않는다.	• 본 제품의 장치 나사를 단단히 조였는지 확인하십시오. • 배터리 팩이 충전되어 있는지 확인하십시오. • 배터리 팩 트레이에서 배터리 팩을 제거한 다음, 다시 장착하십시오. • 카메라의 POWER 스위치를 OFF로 설정하고 배터리 팩을 뺀 후 본 제품을 카메라에 다시 장착하십시오.
셔터 버튼 등 조작 버튼이 작동하지 않는다.	• 그립 제어 LOCK 스위치가 LOCK으로 설정되지 않은 것을 확인하십시오. • 배터리 팩 트레이에서 배터리 팩을 제거한 다음, 다시 장착하십시오. • 카메라의 POWER 스위치를 OFF로 설정하고 배터리 팩을 뺀 후 본 제품을 카메라에 다시 장착하십시오.
Sony 순정 배터리 팩을 사용해도 "호환되지 않는 배터리 올바른 종류를 사용하십시오."이 표시된다.	• 배터리 팩 트레이에서 배터리 팩을 제거한 다음, 다시 장착하십시오. • 카메라의 POWER 스위치를 OFF로 설정하고 배터리 팩을 뺀 후 본 제품을 카메라에 다시 장착하십시오.

주요 제원

정격 전압	NP-FZ100 7.2V ⎓
외형 치수(약)	128.8 mm × 108.9 mm × 67 mm(w/h/d)
중량	약 290 g (배터리 팩 트레이 포함, 배터리 팩은 제외)
동작 온도	0 ℃ ~ 40 ℃
보관 온도	-20 ℃~+55 ℃
동봉품	수직 그립(1), 도큐먼트 세트

디자인 및 주요 제원은 예고없이 변경할 경우가 있습니다.

α 는 Sony Corporation의 상표입니다.

عربي

قبل تشغيل المنتج، يرجى قراءة هذا الدليل بعناية والإحتفاظ به للرجوع إليه في المستقبل.

ملاحظات حول الاستخدام

- لا يمكن استعمال سوى بطارية (بطاريات) شحن طراز NP-FZ100. لموديلات الكاميرات المتوافقة مع هذه الوحدة، يرجى زيارة موقع الويب على:
  https://www.sony.net/dics/c4em/
- إن استخدام هذه الوحدة مع منتجات لمصنِّعين آخرين قد يؤثر على أدائها، مما يؤدي إلى وقوع حوادث أو إلى حدوث خلل.
- لتجنب خطر حريق أو صدمة كهربائية، التزم بالآتي:
  – لا تفكك أو تدخل تعديلات على هذه الوحدة.
  – لا تستخدم هذه الوحدة بيدين مبتلتين.
  – لا تسمح بدخول الماء أو أغراض غريبة (معدن أو مواد سريعة الاشتعال، إلخ.) إلى الوحدة.
  – لا تستخدم هذه الوحدة في مكان يكون عرضة لتناثر الماء أو لرطوبة عالية أو للغبار أو لأبخرة الزيوت أو البخار.
- لتجنب خطر التلف أو العطل، التزم بالآتي:
  – هذه الوحدة جهاز بالغ الدقة. لا تسقط الوحدة أو تخبطها أو تعرضها لتأثير بدني قوي.
  – لا تلمس الملامسات الكهربائية في هذه الوحدة بيدين عاريتين.
  – لا تستخدم هذه الوحدة أو تخزنها في مكان عرضة لدرجات حرارة ورطوبة مرتفعة.
  – عند استخدام هذه الوحدة في الخارج، احفظ الوحدة من التعرض للمطر أو ماء البحر.
- لفحص الوحدة من الداخل وإصلاحها، اتصل بموزع Sony أو بمركز خدمة Sony المعتمد المحلي.
- هذه الوحدة مصممة للاستخدام في درجات حرارة من صفر إلى 40 درجة مئوية.
- عند القيام بشحن البطارية، تأكد من أن نطاق درجة الحرارة المحيطة يتراوح ما بين 10 و 30 درجة مئوية.
- هذه الوحدة مصممة لتكون مقاومة للغبار والرطوبة، لكنها ليست مضادة للماء أو مضادة لرش الماء. عند استخدام المنتج في ظروف ممطرة، لا تدع المنتج يبتل.
- عند تركيب هذه الوحدة بالكاميرا، أو فكها من الكاميرا أو تخزين هذه الوحدة منفصلة، تأكد من إخراج البطارية (البطاريتان) من هذه الوحدة.
- عند تركيب حامل ثلاثي الأرجل بالوحدة، استخدم حاملا برغي لا يكون أطول من 5.5 مم. لا يمكن تثبيت الوحدة بحامل ثلاثي الأرجل بإحكام إذا كان برغي الحامل أطول من 5.5 مم. ومحاولة عمل ذلك سيتلف الوحدة.
- عند تركيب هذه الوحدة في الكاميرا أو استبدال حزمة (حزم) البطارية، لا تقم بتوصيل كبل USB بالكاميرا.
- لتنظيف الوحدة، استخدم قطعة قماش ناعمة وامسح بلطف أي اتساخ. لا تستخدم أبدا المنظفات التي تحتوي على مذيبات عضوية، مثل مخففات الدهانات أو البنزين.

A تعريف الأجزاء

1 الملامسات الكهربائية
2 ذراع دليلي
3 زر C2 (الزر المخصص 2)
4 خطاف الحزام
5 زر C1 (الزر المخصص 1)
6 زر مغلاق الضوء
7 مفتاح قفل أزرار التحكم بالمقبض (LOCK)
8 قرص التحكم الأمامي
9 صينية بطارية الشحن
10 برغي التركيب
11 مقبض OPEN/CLOSE (فتح/قفل) صينية بطارية الشحن
12 فتحة غطاء بطارية الكاميرا
13 أثناء التصوير: زر AF-ON (تشغيل AF)
أثناء العرض: زر (التكبير)
14 قرص التحكم الخلفي
15 أثناء التصوير: زر AEL
أثناء العرض: زر (القائمة)
16 زر الخيارات المتعددة
17 مقبس الحامل ثلاثي الأرجل

للمزيد من المعلومات راجع تعليمات التشغيل المرفقة بالكاميرا.

B تركيب الوحدة بالكاميرا

1 اضبط مفتاح POWER في الكاميرا على OFF.

2 أخرج حزمة (حزم) البطارية من الكاميرا، ثم فك غطاء البطارية.

3 قم بتركيب غطاء البطارية بإحكام بفتحة غطاء البطارية كما هو موضح.
- في حالة عدم استخدام هذه الوحدة، تأكد من تركيب غطاء البطارية بالكاميرا.
- إذا كانت بطارية الشحن (البطاريتان) موجودة في هذه الوحدة، أخرج البطارية (البطاريتين) من الوحدة.

4 قم بمحاذاة الجزء التالي لتركيب هذه الوحدة في الكاميرا.
[هذه الوحدة] الذراع الدليلي ⟷ [الكاميرا] فتحة إدخال البطارية
[هذه الوحدة] برغي التركيب ⟷ [الكاميرا] فتحة مقبس حامل ثلاثي الأرجل

5 لف برغي التركيب لتثبيته في مكانه.
- تأكد على نحو دوري من أن برغي التركيب غير مفكوك أثناء الاستخدام.
- بعد تركيب هذه الوحدة بالكاميرا، تأكد من أن جميع الأجزاء في مكانها بشكل آمن.

C تركيب بطاريات الشحن

بطارية الشحن NP-FZ100 (مطلوب واحدة أو اثنتين)

1 عند استبدال بطاريات الشحن وهذه الوحدة مركبة في الكاميرا، اضبط مفتاح POWER في الكاميرا على OFF.

2 لف مقبض OPEN/CLOSE (فتح/قفل) صينية بطارية الشحن باتجاه السهم الذي يشير إلى OPEN (فتح)، ثم اسحب للخارج صينية بطارية الشحن.

3 ركب بطاريات الشحن في صينية بطارية الشحن حسب الترتيب المبين على صينية بطارية الشحن.
- عند تركيب البطارية، ركبها من أي من الطرفين.
- ركب بطارية الشحن NP-FZ100 فقط في صينية بطارية الشحن. لا تركب بطاريات أخرى.

4 أدخل صينية بطارية الشحن ولف مقبض OPEN/CLOSE (فتح/قفل) صينية بطارية الشحن.
- لف مقبض OPEN/CLOSE (فتح/قفل) صينية بطارية الشحن بشكل صحيح إلى الموضع كما هو مبين في الشكل.

شحن البطارية (البطاريات)

اشحن البطارية (البطاريات) عندما تكون هذه الوحدة مركبة على الكاميرا. يرجى الانتباه إلى أن هذه الوحدة نفسها غير قادرة على شحن البطارية (البطاريات).

1 اضبط المفتاح POWER الموجود على الكاميرا على OFF.

2 وصل الكاميرا بالكمبيوتر باستخدام كبل USB (مرفق مع الكاميرا).
- عند تركيب بطاريتين، يبدأ شحن البطارية التي فيها شحنة أقل أولاً.
- تضيء لمبة مؤشر الشحن الموجودة على الكاميرا أثناء شحن البطارية.
- للمزيد من المعلومات راجع تعليمات التشغيل المرفقة بالكاميرا.

التقاط صور عامودية

تكون وظائف الأقراص المدرَّجة والأزرار في الوحدة هي نفسها مثل تلك بجسم الكاميرا الرئيسي.
عند استعمال هذه الوحدة، راجع تعليمات التشغيل المرفقة مع كاميرتك أيضاً.
عند استعمال هذه الوحدة بالاتجاه العمودي، قم بمحاذاة مفتاح قفل أزرار التحكم بالمقبض (LOCK) مع ●.
- يقوم مفتاح قفل أزرار التحكم بالمقبض (LOCK) بتفعيل/إلغاء وظائف الأقراص والأزرار.
- بغض النظر عن وضع مفتاح قفل أزرار التحكم بالمقبض (LOCK)، يعمل مفتاح التشغيل الموجود على الكاميرا دائماً.
- قم بتشغيل وإيقاف الطاقة باستخدام المفتاح POWER الموجود على الكاميرا. لا يمكن تشغيل وإيقاف الطاقة باستخدام مفتاح قفل أزرار التحكم بالمقبض (LOCK).

مبين طاقة البطارية المتبقية

عند تركيب حزمتي البطارية (NP-FZ100) في هذه الوحدة، يتم عرض المؤشر التالي على شاشة LCD الخاصة بالكاميرا. (يختلف موضع مؤشر طاقة البطارية تبعًا لطراز الكاميرا.)

شاشة LCD (مثال)

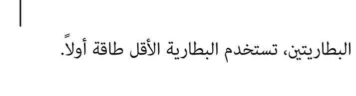

من البطاريتين، تستخدم البطارية الأقل طاقة أولاً.

ملاحظات حول مهايئ قاعدة العدسة

- هذه الوحدة غير مصممة للتركيب مع مهايئ قاعدة العدسة LA-EA2/EA4 في نفس الوقت. إذا تم تركيب هذه الوحدة ومهايئ قاعدة العدسة على الكاميرا في نفس الوقت، لن يكون الفراغ بين هذه الوحدة ومهايئ قاعدة العدسة كافياً لإمساك هذه الوحدة.
- عند استعمال هذه الوحدة ومهايئ قاعدة العدسة في نفس الوقت، قد لا يكون بالإمكان تركيب الحامل الثلاثي الأرجل بفتحة برغي الحامل الثلاثي الأرجل الموجودة في مهايئ العدسة. في تلك الحالة قم بتركيب الحامل الثلاثي الأرجل بمقبس الحامل ثلاثي الأرجل الموجود على هذه الوحدة.
  عندما تقوم بتركيب عدسة تضم قاعدة تركيب الحامل الثلاثي الأرجل على الكاميرا أو على مهايئ تركيب العدسة، قم بتدوير قاعدة تركيب الحامل الثلاثي الأرجل إلى موضع يسمح لك باستعمال القبضة أو قم بنزع جميع الملحقات التي يمكن نزعها. كما أنك إذا أردت استعمال الحامل الثلاثي الأرجل فيجب عليك تركيبه على قاعدة تركيب الحامل الثلاثي الأرجل الموجودة على العدسة.
- عند استعمال مهايئ قاعدة العدسة لتركيب عدسة تضم قاعدة تركيب الحامل الثلاثي الأرجل على الكاميرا، قد لا يكون تشغيل أزرار العدسة التالية ممكناً في التصوير العمودي. اضبطها على الوضع الأفقي قبل التصوير العمودي.
  – مفتاح وضع التركيز البؤري
  – مفتاح وضع التركيز البؤري اليدوي المباشر DMF
  – محدد نطاق التركيز البؤري

تحري الأعطال وإصلاحها

العرض	الحل
الكاميرا لا تعمل حتى بعد تركيب الوحدة بالكاميرا، البطارية (البطاريتان) مركبة في الوحدة ومفتاح POWER في الكاميرا مضبوط على ON.	• افحص برغي تركيب الوحدة للتأكد من إحكام شده. • افحص البطارية (البطاريتين) للتأكد من أنها مشحونة. • قم بإزالة مجموعة (مجموعات) البطارية من صينية بطارية الشحن، ثم قم بإعادة تركيبها. • اضبط مفتاح POWER في الكاميرا على OFF، أخرج البطارية (البطاريتين) وأعد تركيب الوحدة بالكاميرا.
زر مغلاق الضوء أو أزرار الوظائف الأخرى لا تعمل.	• تأكد من أن مفتاح قفل أزرار التحكم بالمقبض (LOCK) غير مضبوط على LOCK. • قم بإزالة مجموعة (مجموعات) البطارية من صينية بطارية الشحن، ثم قم بإعادة تركيبها. • اضبط مفتاح POWER في الكاميرا على OFF، أخرج البطارية (البطاريتين) وأعد تركيب الوحدة بالكاميرا.
تظهر عبارة «إستخدم بطارية متوافقة.» في الشاشة رغم استخدام بطارية (بطاريات) Sony أصلية.	• قم بإزالة مجموعة (مجموعات) البطارية من صينية بطارية الشحن، ثم قم بإعادة تركيبها. • اضبط مفتاح POWER في الكاميرا على OFF، وأخرج البطارية (البطاريتين)، وأعد تركيب الوحدة في الكاميرا.

المواصفات

الفولتية المقننة	NP-FZ100، 7.2 فولت ⎓
الأبعاد (تقريباً)	128.8 مم × 108.9 مم × 67 مم (عرض/ارتفاع/عمق)
الكتلة	تقريباً 290 جم (شاملاً صينية بطارية الشحن، بدون بطاريات الشحن)
درجة حرارة التشغيل	صفر إلى 40 درجة مئوية
درجة حرارة التخزين	– 20 إلى + 55 درجة مئوية
المرفقات	مقبض عمودي (1)، مجموعة وثائق مطبوعة

التصميم والمواصفات عرضة للتغيير بدون إشعار.

العلامة α هي علامة تجارية لشركة سوني Sony Corporation.