SONY

5-042-588-**22**(1)

# Digital Media Player

Reference Guide EN
参考指南 CS
參考指南 CT
참고 설명서 KR
دليل مرجعي AR

(1)

©2022 Sony Corporation Printed in China

NW-ZX706/NW-ZX707

Model, 型號:
YY1302B1/ YY1302B2

**A**

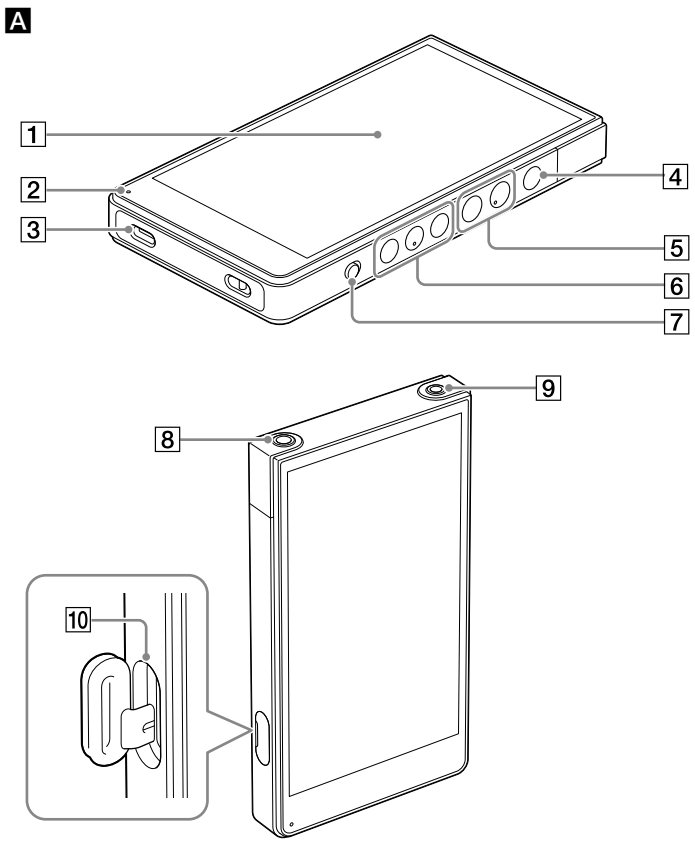


## English

Model: YY1302B1/ YY1302B2

Do not install the product in a confined space, such as a bookcase or built-in cabinet.

Do not expose the batteries (battery pack or batteries installed) to excessive heat, such as sunshine, fire or the like for a long time.

## About the manuals

1. Reference Guide (this manual)
2. Operating Instructions
   The Operating Instructions describes the following:
   - Basic operating instructions of your WALKMAN®
   - How to access useful PC applications websites on the internet
3. Help Guide (web document for a PC/smartphone)
   The Help Guide contains more detailed operating instructions, specifications and customer support website URL, etc.

   https://rd1.sony.net/help/dmp/1302/h_ww/

   While browsing is free, you may be charged a communication fee according to your carrier contract.

Depending on the country/region in which you have purchased your Walkman, some models may not be available.

High sound pressure
Hearing damage risk
Do not listen at high volume levels for long periods.

Do not expose the batteries (battery pack or batteries installed) to excessive heat, such as sunshine, fire or the like, for a long time.
Do not subject the batteries to extreme low temperature conditions that may result in overheating and thermal runaway.
Do not dismantle, open, or shred secondary batteries.
In the event of a secondary battery leaking, do not allow the liquid to come in contact with the skin or eyes. If contact has been made, wash the affected area with copious amounts of water and seek medical advice.
Secondary batteries need to be charged before use. Always refer to the manufacturer's instructions or product manual for proper charging instructions.
After extended periods of storage, it may be necessary to charge and discharge the secondary batteries several times to obtain maximum performance.
Dispose of properly.

Rated current consumption: 3.0 A

**About the headphones**
Avoid playing the unit at so loud a volume that extended play might affect your hearing.
At a high volume, outside sounds may become inaudible. Avoid listening to the unit in situations where hearing must not be impaired, for example, while driving or cycling.
As the headphones are of open-air design, sound is emitted through the headphones. Remember not to disturb those near you.

This unit has been tested and found to comply with the limits set out in the EMC regulation using a connection cable shorter than 3 m.

**Prevent hearing damage**
Avoid using headphones at high volume. Hearing experts advise not to use headphones continuously, at high volume and for a long time.
If tinnitus occurs, please lower the volume or suspend use.
Do not turn up the volume suddenly, especially when using headphones.
Turn up the volume slowly to avoid hearing damage caused by high volume.

Without permission granted by the NCC, no company, enterprise, or user shall change frequency, enhance transmitting power or alter original characteristics as well as performance of approved low power radio-frequency devices.
The low power radio-frequency devices shall not influence aircraft security nor interfere with legal communications; If found, the user shall cease operating immediately until no interference is achieved.
The said legal communications refers to radio communications operated in compliance with the Telecommunications Management Act. The low power radio-frequency devices must endure interference from legal communications or ISM radio wave radiated devices.

The operations near the radar system shall not be influenced.
The directed antenna with high gain must apply to the fixed point-to-point system only.

Authentication information based on laws and regulations can be displayed on this product's screen.
Follow the steps below to display this information.
Swipe upward on the home screen, and tap [Settings] - [About device] - [Certificates].

## About Operations

### Parts and Controls (fig. A)

1 Touch screen
2 Charge lamp
3 USB Type-C® port
4 ⏻ (power) button
  Hold down the button for 5 seconds to turn the Walkman on, and 2 seconds to turn it off.
5 +/– (volume) buttons
6 Playback operating buttons
7 HOLD (hold) switch
8 Headphone jack (Balanced Standard)
9 Headphone jack (Stereo Mini)
10 microSD card slot

The screen images and illustrations shown in this manual are for reference only.
They may differ from the actual product or onscreen display.

### BLUETOOTH® capabilities

You can listen to music wirelessly by connecting your Walkman to a Bluetooth device such as headphones or speakers. Refer to the "Help Guide" for details on using the Bluetooth function.

#### Pairing (first time the device is used)

When you connect Bluetooth audio devices wirelessly for the first time, the devices must be registered to each other. This registration is called "pairing."
1. Set the Bluetooth audio device to pairing mode. (Refer to the device's instruction manual.)
2. Swipe upward on the home screen.
3. Tap [Settings] – [Connected devices] – [Pair new device].
4. Select the device from the device list to make the Bluetooth connection.

#### Connecting (subsequent uses)

1. Turn on the paired Bluetooth audio device and set it to standby.
2. Swipe upward on the home screen.
3. Tap [Settings] – [Connected devices] – [Connection preferences] – [Bluetooth].
4. Tap the switch to turn on the Bluetooth function.
   The connection will be established automatically. If not, go to the next step.
5. Tap [Settings] – [Connected devices].
6. Select the device from the paired device list in [Previously connected devices] to make the Bluetooth connection.

#### Disconnecting

1. Swipe upward on the home screen.
2. Tap [Settings] – [Connected devices] – [Connection preferences] – [Bluetooth].
3. Tap the switch to turn off the Bluetooth function.

**Note**
- Pairing information is deleted in the following situations. Pair the devices again.
  – One or both of the devices are reset to the factory settings.
  – Pairing information is deleted from the devices, such as when the devices are repaired.

### Wi-Fi capabilities

The Wi-Fi function allows your Walkman to access the internet, or connect with other devices. Refer to the "Help Guide" for details on using the Wi-Fi function.
The term "Wi-Fi" indicates certified interoperability with wireless LAN devices.

#### Connecting

1. Swipe upward on the home screen.
2. Tap [Settings] – [Network & internet] – [Wi-Fi].
3. Tap the switch to turn on the Wi-Fi function. All discovered Wi-Fi networks will be displayed.
4. Select a Wi-Fi network from the list to make the connection. If required, enter the password.

#### Disconnecting

1. Swipe upward on the home screen.
2. Tap [Settings] – [Network & internet] – [Wi-Fi].
3. Tap the switch to turn off the Wi-Fi function.

## Notes and Precautions

- You must accept the terms of the End User License Agreement when you use your Walkman for the first time. To read them again later, swipe upward on the home screen, and tap [Settings] – [About device] – [Legal information] – [End user license agreement].
- When you use in-ear headphones with a high degree of adhesion, note the following. Otherwise, you may damage your ears or eardrums.
  – Do not insert the earbuds forcefully into your ears.
  – Do not remove the earbuds from your ears suddenly. When you take off the headphones, move the earbuds up and down gently.
- To prevent deterioration of the battery, charge the battery at least once every 6 months.
- Be sure to read the instructions for microSD cards in the Help Guide on the Internet before you store content on a microSD card (not supplied).
- When connecting the system to the Internet, use the router (ADSL modem or optical line termination device with the router function supplied with the Internet provider, or Wi-Fi access point). If you connect to the Internet without using the router, a security problem may occur. If you are not sure that the wall outlet for the network line has the router function, ask your manager of the apartment house or Internet provider.
- Design and specifications are subject to change without notice.

## Troubleshooting

- Your Walkman cannot charge the battery or is not recognized on your computer.
  – The USB Type-C® cable (supplied) is not connected to a USB connector on your computer properly. Disconnect the USB Type-C cable, and then reconnect it.
  – The charge lamp on the Walkman lights up in orange while the battery is charging, and goes off when the charging is completed.
  – The battery of your Walkman may be depleted. Charge the battery for at least 30 minutes.
  – To ensure that your Walkman is recognized by your computer, select [File Transfer] in the [Use USB for] menu displayed on the Walkman.
    If the [Use USB for] menu does not appear, swipe upward on the home screen, and then select [Settings] – [Connected devices] – [USB].

## Trademarks

- For information on laws, regulations, and trademark rights, refer to "Important Information" in the internal memory of your unit. To read it, copy the [Important_Information] file to your computer, and follow the steps below.
  Double-click the [Important_Information] file. Then, select a language.
  For some languages not listed, equivalent content is provided in print.

## 简体中文

型号: YY1302B1/ YY1302B2

请勿将本产品安装在狭窄空间内，如书橱或嵌入式壁橱。

## 关于手册

1. 参考指南（本手册）
2. 使用说明书
   使用说明书介绍以下内容：
   - WALKMAN®的基本使用说明
   - 如何在互联网上访问有用的PC应用程序网站
3. 帮助指南（PC/智能手册的Web文档）
   帮助指南包含更详细的使用说明、规格和客户支持网站URL等。

   https://rd1.sony.net/help/dmp/1302/h_ww/

   虽然可以免费浏览，但根据运营商合同，您可能需要支付通信费。

根据您购买Walkman的国家/地区，某些型号可能不可用。

高声压
听力损伤风险
请勿长时间以高音量收听。

请勿长时间将电池（电池组或已安装的电池）暴露在过热的环境（如阳光、火焰等）下。
请勿将电池置于极低温度条件下，否则可能导致过热或热失控。
请勿拆卸、打开或粉碎二次电池。
如果发生二次电池泄露，请勿让液体接触皮肤或眼睛。如果已经接触，请用大量的水冲洗患处并寻求医疗帮助。
使用前需要对二次电池充电。请始终参阅制造商的说明书或产品手册以获取正确的充电说明。
长时间存放后，可能需要对二次电池进行数次充电和放电以获取最佳性能。
妥善处置。

**关于头戴式耳机**
不要将音量调得太高，长时间以高音量播放可能影响您的听力。
音量过高时，可能听不见外界的声音。在需要保持正常听力的情况下（例如开车或骑自行车时），请避免使用耳机。
由于耳机采用开放式设计，因此声音会通过耳机发出。请勿打扰您附近的人。

经测试，本机符合EMC规定中使用3 m以下连接线的限制。

## 关于操作

### 部件和控件（图 A）

1 触摸屏
2 充电指示灯
3 USB Type-C®端口
4 ⏻（电源）按钮
  按住按钮5秒钟打开Walkman，按住2秒钟关闭。
5 +/–（音量）按钮
6 播放操作按钮
7 HOLD（保持）开关
8 耳机插孔（平衡标准）
9 耳机插孔（立体声迷你）
10 microSD卡槽

本手册中所示的画面图像和插图仅供参考之用。
它们可能与实际产品或屏幕显示有所不同。

### BLUETOOTH®功能

您可以通过将您的Walkman连接到耳机或扬声器等Bluetooth设备来无线听音乐。有关使用Bluetooth功能的详细信息，请参阅"帮助指南"。

#### 配对（首次使用设备时）

当您第一次无线连接Bluetooth音频设备时，必须互相注册设备。此注册被称为"配对"。
1. 将Bluetooth音频设备设置为配对模式。（参阅设备的说明书手册。）
2. 在主屏幕上向上滑动。
3. 点击［设置］–［已连接的设备］–［与新设备配对］。
4. 从设备列表中选择设备进行Bluetooth连接。

#### 连接（后续使用时）

1. 打开已配对的Bluetooth音频设备并将其设为待机状态。
2. 在主屏幕上向上滑动。
3. 点击［设置］–［已连接的设备］–［连接偏好设置］–［蓝牙］。
4. 点击开关打开Bluetooth功能。
   连接将自动建立。如果没有建立，请进到下一步。
5. 点击［设置］–［已连接的设备］。
6. 在［之前连接的设备］中从已配对设备列表选择设备进行Bluetooth连接。

#### 断开连接

1. 在主屏幕上向上滑动。
2. 点击［设置］–［已连接的设备］–［连接偏好设置］–［蓝牙］。
3. 点击开关关闭Bluetooth功能。

**注意**
- 在下列情况时，配对信息将被删除。请重新配对设备。
  – 设备中一个或两个都重置为出厂设定。
  – 配对信息被从设备删除，例如设备维修过时。

### WLAN功能

WLAN功能允许您的Walkman访问互联网或与其他设备连接。有关使用WLAN功能的详细信息，请参阅"帮助指南"。
术语"WLAN"指与无线LAN设备的认证互操作功能。

#### 连接

1. 在主屏幕上向上滑动。
2. 点击［设置］–［网络和互联网］–［WLAN］。
3. 点击开关打开WLAN功能。将显示所有发现的WLAN网络。
4. 从列表中选择一个WLAN网络以建立连接。如果需要，请输入密码。

#### 断开连接

1. 在主屏幕上向上滑动。
2. 点击［设置］–［网络和互联网］–［WLAN］。
3. 点击开关关闭WLAN功能。

## 注解和注意事项

- 首次使用Walkman时，您必须接受最终用户许可协议的条款。要稍后再次阅读它们，请在主屏幕上向上滑动，然后点击［设置］–［关于设备］–［法律信息］–［最终用户许可协议］。
- 当您使用高度贴合的入耳式耳机时，请注意以下事项。否则可能会损坏耳朵或耳鼓。
  – 不要将耳塞强行插入到耳中。
  – 不要从耳中猛然取出耳塞。当您取下耳机时，请轻轻地上下移动耳塞。
- 为防止电池性能降低，请每六个月对电池至少充电一次。
- 在microSD卡（不提供）上存储内容之前，请务必阅读互联网上帮助指南中有关microSD卡的说明。
- 连接系统到互联网时，请使用路由器（互联网提供商提供的具有路由功能的ADSL调制解调器或光纤终端设备，或WLAN接入点）。如果您不使用路由器就连接到互联网，可能会出现安全问题。如果您不确定网络线路的墙上插座是否具有路由功能，请咨询您的公寓管理人或互联网提供商。
- 设计和规格如有变更，恕不另行通知。

## 问题排解

- Walkman无法给电池充电或被电脑识别。
  – USB Type-C® 连接线（提供）未正确连接到电脑的 USB 接口。断开 USB Type-C 连接线，然后再重新连接。
  – 电池充电期间 Walkman 上的充电指示灯以橙色点亮，当充电结束时熄灭。
  – Walkman 的电池可能耗尽。请给电池充电至少 30 分钟。
  – 为确保 Walkman 能够被电脑识别，请在 Walkman 上显示的［USB 的用途］菜单中选择［文件传输］。
    如果［USB 的用途］菜单不出现，在主屏幕上向上滑动，然后选择［设置］–［已连接的设备］–［USB］。

## 商标

- 有关法律、法规和商标权的信息，请参阅本机内部存储器中的"重要信息"。要阅读它，请将［Important_Information］文件复制到电脑，并按照以下步骤操作。
  双击［Important_Information］文件。然后，选择一种语言。
  对于未列出的某些语言，以印刷物提供了等同的内容。

## 繁體中文

型號: YY1302B1/ YY1302B2

請勿將本產品安裝於密閉的空間內，例如書架或內建的櫥櫃內。

## 關於手冊

1. 參考指南（本手冊）
2. 使用說明書
   本使用說明書介紹下列內容：
   - WALKMAN® 的基本使用說明
   - 如何在網際網路上造訪實用的 PC 應用程式網站
3. 說明指南（適用於 PC/智慧型手機的網路文件）
   說明指南包含更詳盡的使用說明、規格和客戶支援網站 URL 等等。

   https://rd1.sony.net/help/dmp/1302/h_ww/

   瀏覽完全免費，不過，按照電信業者契約，您可能需要支付通訊費用。

端視您購買 Walkman 所在的國家/地區而定，可能不供應某些機型。

高聲壓
聽力受損風險
請勿長時間在高音量下聆聽。

請勿將電池（電池組或已安裝的電池）長時間暴露於過熱的環境，例如陽光、火源等等。
請勿使通用電池處於極端低溫條件下，否則可能導致過熱和熱失控。
請勿拆卸、打開或切碎充電式電池。
如果充電式電池漏液，請勿讓液體接觸皮膚或眼睛。如果已經接觸，請用大量清水沖洗患部並就醫。
使用前需要對充電式電池充電。請務必參閱製造商說明或產品手冊的正確充電說明。
長時間存放後，可能需要對充電式電池多次充電和放電，才能達到最佳效能。
妥善處置。

**關於耳機**
避免以過大的音量播放本耳機，長時間以高音量播放可能影響聽力。
以高音量播放時，可能會聽不到外界的聲音。避免在聽力不可受影響的情況下聆聽本耳機，例如駕駛或騎單車時。
由於耳機採用開放式設計，因此聲音會透過耳機發出。切勿打擾您身邊的人。

經測試，本裝置符合EMC規定中使用3 m以下連接線的限制。

**防止聽覺損害**
避免以高音量使用耳機。聽覺專家建議，不要連續、高音量及長時間使用耳機。
如果發生耳鳴現象，請調低音量或暫停使用。
請勿突然將音量調高，特別是使用耳機時。
慢慢調高音量，以免高音量造成聽覺受損。

僅適用於台灣

廢電池請回收

實際可用容量將因後述原因而比標示者少：(i)因記憶媒體製造商和電腦計算容量的方式不同，
或/及(ii)必要的格式化，或/及(iii)個別產品功能需佔用部分容量。

| 設備名稱:數位多媒體播放器, 型號（型式）:YY1302B2 | | | | | | |
|---|---|---|---|---|---|---|
| 單元 | 限用物質及其化學符號 | | | | | |
| | 鉛 (Pb) | 汞 (Hg) | 鎘 (Cd) | 六價鉻 (Cr+6) | 多溴聯苯 (PBB) | 多溴二苯醚 (PBDE) |
| 電路板 | – | ○ | ○ | ○ | ○ | ○ |
| 外殼 | – | ○ | ○ | ○ | ○ | ○ |
| 液晶螢幕 | – | ○ | ○ | ○ | ○ | ○ |
| 配件（USB線等） | – | ○ | ○ | ○ | ○ | ○ |
| 備考1."○"係指該項限用物質之百分比含量未超出百分比含量基準值。<br>備考2."–"係指該項限用物質為排除項目。 | | | | | | |

取得審驗證明之低功率射頻器材，非經核准，公司、商號或使用者均不得擅自變更頻率、加大功率或變更原設計之特性及功能。
低功率射頻器材之使用不得影響飛航安全及干擾合法通信；經發現有干擾現象時，應立即停用，並改善至無干擾時方得繼續使用。
前述合法通信，指依電信管理法規定作業之無線電通信。低功率射頻器材須忍受合法通信或工業、科學及醫療用電波輻射性電機設備之干擾。

應避免影響附近雷達系統之操作。
高增益指向性天線只得應用於固定式點對點系統。

依據法律和法規的認證資訊會在本產品的螢幕上顯示。
請按照下列步驟顯示這些資訊。
在主螢幕上向上滑動，然後輕按［設定］–［關於裝置］–［憑證］。

## 關於操作

### 各部件與控制器（圖 A）

1 觸控螢幕
2 充電指示燈
3 USB Type-C®連接埠
4 ⏻（電源）按鈕
  按住按鈕5秒鐘以開啟Walkman，按住2秒鐘將其關閉。
5 +/–（音量）按鈕
6 播放操作按鈕
7 HOLD（保留）開關
8 耳機插孔（平衡的標準）
9 耳機插孔（立體聲迷你）
10 microSD 卡插槽

本說明書中的螢幕影像與圖解僅供參考。
它們可能會與實際產品或螢幕上的顯示不一樣。

### BLUETOOTH®功能

您可以經由將Walkman連接到耳機或喇叭之類的Bluetooth裝置，以無線方式欣賞音樂。關於使用Bluetooth功能的詳細資訊，請參閱"說明指南"。

#### 配對（第一次使用裝置）

當您首次以無線方式連接Bluetooth音訊裝置時，裝置必須向彼此登錄。這種登錄叫做"配對"。
1. 將Bluetooth音訊裝置設定至配對模式。（請參考裝置的說明書手冊。）
2. 在首頁畫面上往上滑動。
3. 輕觸［設定］–［已連結的裝置］–［配對新裝置］。
4. 從裝置清單選取裝置，以進行Bluetooth連線。

#### 連接（後續的使用）

1. 打開已配對的Bluetooth音訊裝置並將其設定為待機。
2. 在首頁畫面上往上滑動。
3. 輕觸［設定］–［已連結的裝置］–［連線偏好設定］–［藍牙］。
4. 輕觸開關以開啟Bluetooth功能。
   連線便會自動建立。否則請前往下一步。
5. 輕觸［設定］–［已連結的裝置］。
6. 從［先前連結的裝置］中的已配對裝置清單選取裝置，以進行Bluetooth連線。

#### 中斷連線

1. 在首頁畫面上往上滑動。
2. 輕觸［設定］–［已連結的裝置］–［連線偏好設定］–［藍牙］。
3. 輕觸開關以關閉Bluetooth功能。

**附註**
- 配對資訊會在下列情況下被刪除。再度為裝置配對。
  – 裝置之一或者兩者都重設至出廠設定。
  – 配對資訊會被從裝置刪除，例如修理裝置時。

### Wi-Fi功能

Wi-Fi功能可讓您的Walkman存取網際網路，或者與其他裝置連線。關於使用Wi-Fi功能的詳細資訊，請參閱"說明指南"。
"Wi-Fi"一詞意指經過認證可以與無線LAN裝置交互操作的能力。

#### 連線

1. 在首頁畫面上往上滑動。
2. 輕觸［設定］–［網路和網際網路］–［Wi-Fi］。
3. 輕觸開關以開啟Wi-Fi功能。所有發現的Wi-Fi網路都會顯示出來。
4. 從清單中選取一個Wi-Fi網路以進行連線。如果有需要，輸入密碼。

#### 中斷連線

1. 在首頁畫面上往上滑動。
2. 輕觸［設定］–［網路和網際網路］–［Wi-Fi］。
3. 輕觸開關以關閉Wi-Fi功能。

## 附註與使用須知

- 首次使用Walkman時，您必須接受終端使用者授權協議的條款。若以後還要閱讀它們，在首頁畫面上往上滑動，然後輕觸［設定］–［關於裝置］–［法律資訊］–［終端使用者授權協議］。
- 使用高附著度的入耳式耳機時，請注意下列事項。否則您可能會損傷您的耳朵或耳膜。
  – 請勿將耳塞強力塞入耳朵中。
  – 請勿突然將耳塞從耳朵中取出來。取下耳機時，要溫柔地將耳塞上下移動。
- 為了防止電池劣化，請至少每6個月為電池充電一次。
- 將內容儲存到microSD記憶卡（不提供）上之前，務必要閱讀網際網路上"說明指南"中關於microSD記憶卡的說明。

- 將系統連線到網際網路時，要使用路由器（ADSL數據機或網際網路服務商所提供之具有路由器功能的光纖線路終止裝置、或者Wi-Fi存取點）。如果連線到網際網路時不使用路由器，可能會發生安全性問題。如果不確定牆上插座上的網路線是否有路由器功能，請向您的公寓管理員或網際網路服務商查詢。
- 設計和規格若有變更，恕不另行通知。

## 疑難排解

- Walkman無法為電池充電，或電腦無法辨識。
  - USB Type-C® 連接線（提供）未正確地連接到您電腦上的 USB 接頭。中斷連接 USB Type-C 連接線，然後再連接回去。
  - 當電池正在充電時，Walkman 的充電指示燈會點亮橘色的燈，而且會在充電完成時熄滅。
  - 您的 Walkman 的電池電力可能已經用盡。請為電池充電至少 30 分鐘。
  - 若要確保電腦能辨識您的 Walkman，請在 Walkman 上顯示的［USB 用途］選單中選取［檔案傳輸］。
    如果［USB 用途］選單沒有出現，請在首頁畫面上往上滑動，然後選取［設定］－［已連結的裝置］－［USB］。

## 商標

- 關於法律、法規與商標權利的資訊，請參考本機內部記憶體中的“重要資訊”。若要閱讀，請將［Important_Information］檔案複製到您的電腦，然後按照下列步驟進行。
  按兩下［Important_Information］檔案。然後選取一種語言。
  對於未列出的某些語言，會以印刷品提供相同的內容。

# 한국어

모델명: YY1302B1/ YY1302B2

책장이나 붙박이장과 같이 좁은 공간에 본 제품을 설치하지 마십시오.

## 설명서 정보

1. 참고 설명서(본 설명서)
2. 사용 설명서
   사용 설명서는 다음을 설명합니다.
   - WALKMAN®의 기본 사용 설명서
   - 인터넷에서 유용한 PC 애플리케이션 웹 사이트를 액세스하는 방법
3. 도움말 안내(PC/스마트폰용 웹 문서)
   도움말 안내에는 보다 자세한 사용 설명서, 사양 및 고객 지원 웹 사이트 URL 등이 포함되어 있습니다.

   https://rd1.sony.net/help/dmp/1302/h_ww/

   무료로 검색할 수 있지만 통신사와의 계약에 따라 통신 비용이 부과될 수 있습니다.

Walkman을 구입한 국가/지역에 따라 일부 모델을 사용하지 못할 수 있습니다.

높은 음압
청력 손상 위험
장시간 높은 볼륨으로 듣지 마십시오.

배터리(배터리 팩이나 장착된 배터리)가 햇빛, 불 등과 같은 과도한 열에 장시간 노출되지 않도록 하십시오.
과열되거나 열 폭주가 발생할 수 있으므로 온도가 극도로 낮은 상황에 배터리를 방치하지 마십시오.
2차 배터리를 분해, 개봉 또는 파쇄하지 마십시오.
2차 배터리가 누출된 경우 액체가 피부나 눈에 닿지 않도록 주의하십시오. 접촉된 경우, 물을 많이 사용하여 접촉된 부위를 씻고 의사의 진료를 받으십시오.
사용하기 전에 2차 배터리를 충전해야 합니다. 올바른 충전 지침은 항상 제조업체의 지침이나 제품 설명서를 참조하십시오.
오래 시간 동안 보관 후 최대 성능을 발휘하려면 2차 배터리를 여러 번 충전하고 방전해야 할 수 있습니다.
적절하게 폐기하십시오.

**헤드폰에 대한 정보**
오래 들었을 때 청력에 영향을 줄 수 있을 정도로 큰 볼륨으로 기기를 재생하지 마십시오.
볼륨을 크게 높이면 외부 소리가 들리지 않을 수 있습니다. 차를 운전하거나 자전거를 탈 때처럼 청력이 손상되지 않아야 할 때는 기기의 소리를 듣지 마십시오.
헤드폰은 개방형 디자인이므로 외부에서 헤드폰을 통해 나온 소리를 들을 수 있습니다. 근처에 있는 사람에게 방해가 되지 않도록 주의하십시오.

본 기기는 EMC 규정에 명시된 제한 사항 준수 여부를 확인하기 위해 3 m 미만의 연결 케이블을 사용하여 테스트를 마쳤으며, 제한 사항을 준수하는 것으로 확인되었습니다.

전원:
DC 5 V(시판 USB AC 어댑터 사용)
또는 내장된 리튬 이온 배터리 사용(제품 동작 전원: DC 3.7 V)

식별부호: R-C-SOK-YY1302B2(for model YY1302B2)
상호명: 소니코리아(주)
제품명칭: 특정소출력 무선기기(무선랜을 포함한 무선접속시스템용 무선기기(5 150 ~ 5 350 ㎒, 5 470 ~ 5 850 ㎒ 주파수 대역))
모델명: YY1302B2
제조년월: 제품 포장에 기재
제조자: Sony Corporation
Made in China

다 쓴 배터리는 함부로 버리지 마십시오.
배터리를 폐기할 경우 소각 하거나 불속에 버리지 마십시오. 열로 인해 폭발 및 화재가 발생할 수 있습니다.
배터리는 집안 쓰레기들과 같이 버리지 말아주십시오. 재활용으로 분리배출 하십시오.
2차 단전지나 전지를 폐기할 때는 서로 다른 전기 화학 시스템을 가진 단전지나 전지를 서로 격리해 주십시오.
단락으로 인한 전지의 발열을 방지하기 위하여 방전상태로 폐기하여 주십시오.
단자 부분이 쇼트(단락)하지 않도록 테이프 등으로 싸서 버려 주십시오.
취급설명서로 지정한 충전 방법을 따라서 충전하십시오.

이 기기에 대한 전자파 인체 흡수율(SAR) 시험은 5 mm의 이격 거리에서 진행되었습니다.

## 조작에 관하여

### 각 부의 명칭 (도 A)

1 터치 스크린
2 충전 램프
3 USB Type-C® 포트
4 ⏻ (전원) 버튼
  버튼을 5초 동안 길게 누르면 Walkman을 켤 수 있고 2초 동안 누르면 끌 수 있습니다.
5 +/ - (볼륨) 버튼
6 재생 조작 버튼
7 HOLD (유지) 스위치
8 헤드폰 잭 (평형 표준)
9 헤드폰 잭 (스테레오 미니)
10 microSD 카드 슬롯

본 설명서에 기재된 스크린 이미지와 그림은 참조용입니다.
실제 제품 또는 온스크린 표시와는 다를 수 있습니다.

## BLUETOOTH® 기능

Walkman을 헤드폰 또는 스피커와 같은 Bluetooth 장치에 연결하여 무선으로 음악을 들을 수 있습니다. Bluetooth 기능 사용에 대한 자세한 설명은 "도움말 안내"를 참조하십시오.

### 페어링 (처음으로 장치를 사용할 때)

Bluetooth 오디오 기기를 처음으로 무선 연결할 때는 기기 간에 등록을 해야 합니다. 이러한 등록을"페어링"이라고 합니다.
1. Bluetooth 오디오 장치를 페어링 모드로 설정하여 주십시오. (장치의 사용설명서를 참조하여 주십시오.)
2. 홈 화면에서 위로 스와이프하십시오.
3. [설정] - [연결된 기기] - [새 기기와 페어링]을 눌러 주십시오.
4. 장치 목록에서 원하는 장치를 선택하여 Bluetooth를 연결하십시오.

### 연결하기 (이후의 사용)

1. 페어링된 Bluetooth 오디오 장치의 전원을 켜서 대기 상태로 설정하여 주십시오.
2. 홈 화면에서 위로 스와이프하십시오.
3. [설정] - [연결된 기기] - [연결 환경설정] - [블루투스]를 눌러 주십시오.
4. 스위치를 눌러 Bluetooth 기능을 켜 주십시오.
   자동으로 연결됩니다. 연결되지 않은 경우, 다음 단계로 이동하십시오.
5. [설정] - [연결된 기기]를 눌러 주십시오.
6. [이전에 연결된 기기]의 페어링된 장치 목록에서 원하는 장치를 선택하여 Bluetooth를 연결하십시오.

### 연결 끊기

1. 홈 화면에서 위로 스와이프하십시오.
2. [설정] - [연결된 기기] - [연결 환경설정] - [블루투스]를 눌러 주십시오.
3. 스위치를 눌러 Bluetooth 기능을 꺼 주십시오.

**주의**
- 다음과 같은 경우에는 페어링 정보가 삭제됩니다. 기기의 페어링을 다시 수행하여 주십시오.
  - 한쪽 또는 양쪽의 기기를 공장 출하 시의 설정으로 리셋 하였을 때.
  - 기기의 수리 등으로 인해 기기로부터 페어링 정보가 삭제되었을 때.

## Wi-Fi 기능

Wi-Fi 기능은 Walkman이 인터넷에 접속하게 하거나 다른 장치와 연결할 수 있도록 합니다. Wi-Fi 기능 사용에 대한 자세한 설명은 "도움말 안내"를 참조하십시오.
"Wi-Fi" 용어는 무선 LAN 장치와의 인증된 상호운영성을 나타냅니다.

### 연결하기

1. 홈 화면에서 위로 스와이프하십시오.
2. [설정] - [네트워크 및 인터넷] - [Wi-Fi]을 눌러 주십시오.
3. 스위치를 눌러 Wi-Fi 기능을 켜 주십시오. 찾아낸 모든 Wi-Fi 네트워크가 표시됩니다.
4. 목록에서 Wi-Fi 네트워크를 선택하여 연결하십시오. 필요한 경우, 암호를 입력합니다.

### 연결 끊기

1. 홈 화면에서 위로 스와이프하십시오.
2. [설정] - [네트워크 및 인터넷] - [Wi-Fi]를 눌러 주십시오.
3. 스위치를 눌러 Wi-Fi 기능을 꺼 주십시오.

## 주의 및 예방조치

- Walkman을 처음 사용할 때는 최종 사용자 라이센스 계약의 약관을 수락해야 합니다. 나중에 다시 읽어보려면 홈 화면에서 위로 스와이프하여 [설정] - [기기 정보] - [법률 정보] - [최종 사용자 라이센스 계약]을 누르십시오.
- 접착력이 강한 인이어 헤드폰을 사용할 때는 다음과 같은 점에 주의하여 주십시오. 그렇지 않으면 귀 또는 고막에 손상을 입을 우려가 있습니다.
  - 이어버드를 귀에 강제로 삽입하지 마십시오.
  - 귀에서 이어버드를 갑자기 빼지 마십시오. 헤드폰을 벗을 때는 이어버드를 부드럽게 위 아래로 움직여서 벗어 주십시오.
- 배터리의 열화를 방지하기 위해 최소한 6개월마다 배터리를 충전하여 주십시오.
- microSD 카드 (별매품)에 컨텐츠를 저장하기 전에 반드시 인터넷의 도움말 안내에서 microSD 카드에 관한 설명을 읽어 주십시오.
- 시스템을 인터넷에 연결할 때 라우터 (ADSL 모뎀 또는 인터넷 공급업체에서 제공한 라우터 기능이 있는 광학 라인 종단 장치 또는 Wi-Fi 액세스 포인트)를 사용하십시오. 라우터를 사용하지 않고 인터넷에 연결하는 경우, 보안 문제가 발생할 수 있습니다. 네트워크 선을 위한 벽 콘센트가 라우터 기능을 가지고 있는지 잘 모르는 경우 아파트 관리사무소나 인터넷 제공업체에게 문의하십시오.
- 디자인 및 사양은 예고 없이 변경될 수 있습니다.

## 문제 해결

- Walkman이 배터리를 충전할 수 없거나 컴퓨터에서 인식되지 않습니다.
  - USB Type-C® 케이블 (부속품)이 컴퓨터의 USB 커넥터에 제대로 연결되어 있지 않습니다. USB Type-C 케이블을 뽑았다가 다시 연결하여 주십시오.
  - 배터리를 충전 중에는 Walkman의 충전등에 오렌지색의 불이 들어오고 충전이 완료되면 꺼집니다.
  - Walkman의 배터리가 거의 방전되었을 수 있습니다. 최소 30분 동안 배터리를 충전하십시오.
  - 컴퓨터가 Walkman을 인식할 수 있도록 Walkman에 표시된 [USB 사용 용도] 메뉴에서 [파일 전송]을 선택하십시오.
    [USB 사용 용도] 메뉴가 나타나지 않는 경우, 홈 화면에서 위로 스와이프한 다음 [설정] - [연결된 기기] - [USB]를 선택하십시오.

## 상표

- 법률, 규정, 및 상표권에 관한 정보는 장치의 내장 메모리에 있는 "중요한 정보"를 참조하여 주십시오. 정보를 읽으려면 [Important_Information] 파일을 컴퓨터에 복사하여 아래의 단계를 따르십시오.
  [Important_Information] 파일을 더블클릭하십시오. 그런 다음, 언어를 선택하십시오.
  일부 언어가 목록에 없는 경우, 상응하는 내용이 인쇄물로 제공됩니다.

# اللغة العربية

الموديل: YY1302B1/ YY1302B2

لا تقم بتركيب المنتج في مكان مغلق، مثل خزانة كتب أو خزانة مدمجة.

## حول الأدلة

1. دليل مرجعي (هذا الدليل)
2. تعليمات التشغيل
   تصف تعليمات التشغيل ما يلي:
   - تعليمات التشغيل الأساسية لـ WALKMAN®
   - كيفية الوصول إلى مواقع ويب لتطبيقات كمبيوتر شخصي مفيدة على الإنترنت
3. دليل المساعدة (مستند ويب للكمبيوتر الشخصي/الهاتف الذكي)
   يحتوي دليل المساعدة على المزيد من تعليمات التشغيل التفصيلية، والمواصفات وعنوان موقع ويب دعم العملاء، إلخ.

   https://rd1.sony.net/help/dmp/1302/h_ww/

   رغم أن التصفح مجاني، فإنه قد يتم تحميلك رسوم اتصال وذلك وفقًا لعقد مزود الخدمة معك.

بناءً على البلد/المنطقة حيث اشتريت Walkman الخاص بك، فقد لا تتوفر بعض الموديلات.

ضغط صوتي عالي
خطر الإضرار بالسمع
لا تسمع بمستويات صوت عالية لفترات طويلة.

لا تعرض البطاريات (حزمة البطارية أو البطاريات المثبتة) إلى حرارة مفرطة، مثل ضوء الشمس، أو الحريق أو ما شابه لفترة طويلة.
لا تعرض البطاريات إلى ظروف حرارة منخفضة للغاية قد تؤدي إلى زيادة السخونة أو الجموح الحراري.
لا تفكك البطاريات الثانوية أو تفتحها أو تمزقها.
في حالة حدوث تسرب لبطارية ثانوية، لا تسمح بملامسة السائل للجلد أو العين. في حالة حدوث ملامسة، اغسل للمنطقة المتأثرة مع بكميات غزيرة من المياه واطلب استشارة طبية.
يجب شحن البطاريات الثانوية قبل الاستخدام. احرص دائمًا على الرجوع إلى تعليمات جهة التصنيع أو دليل المنتج للتعرف على تعليمات الشحن الصحيحة.
بعد فترة ممتدة من التخزين، قد يكون من الضروري شحن البطاريات الثانوية وتفريغها عدة مرات للحصول على أقصى أداء.
تخلص منها بشكل صحيح.

**حول سماعات الرأس**

تجنب تشغيل الوحدة بمستوى صوت مرتفع للغاية لدرجة أن التشغيل لفترة طويلة قد يؤثر على السماع.
ومع مستوى الصوت المرتفع، قد تكون الأصوات الخارجية غير مسموعة. تجنب الاستماع إلى الوحدة في المواقف التي ينبغي فيها عدم إعاقة السماع، على سبيل المثال، أثناء القيادة أو ركوب الدراجة.
لأن سماعات الرأس ذات تصميم مفتوح، فإن الصوت ينبعث عبر سماعات الرأس. تذكر ألا تزعج الأشخاص بالقرب منك.

تم اختبار هذه الوحدة وتبين أنها تتوافق مع الحدود المنصوص عليها في لائحة التوافق الكهرومغناطيسي (EMC) باستخدام كابل توصيل أقصر من 3 m.

## حول العمليات

### الأجزاء وعناصر التحكم (شكل A)

1 شاشة لمسية
2 مصباح الشحن
3 منفذ USB Type-C®
4 زر ⏻ (الطاقة)
  اضغط باستمرار على الزر لمدة 5 ثوان لتشغيل Walkman، ولمدة 2 ثانية لإيقاف تشغيله.
5 أزرار +/- (مستوى الصوت)
6 أزرار تشغيل الاستماع
7 مفتاح HOLD (تعليق)
8 مقبس سماعة الرأس (قياسي متوازن)
9 مقبس سماعة الرأس (ستيريو صغير)
10 فتحة بطاقة microSD

صور الشاشة والرسوم التوضيحية الموضحة في هذا الدليل هي مرجعية فقط.
قد تختلف عن المنتج الفعلي أو العرض الذي يظهر على الشاشة.

### قدرات BLUETOOTH®

يمكنك الاستماع إلى الموسيقى لاسلكيًا عن طريق توصيل Walkman بجهاز Bluetooth مثل سماعات الرأس أو مكبرات الصوت. راجع « دليل المساعدة » للحصول على التفاصيل حول استخدام وظيفة Bluetooth.

**الاقتران (عند استخدام الجهاز لأول مرة)**

عند توصيل أجهزة صوت Bluetooth لاسلكيًا للمرة الأولى، يجب تسجيل الأجهزة على بعضها البعض. هذا التسجيل يسمى « الاقتران ».
1. اضبط جهاز الصوت Bluetooth على وضع الاقتران. (راجع دليل تعليمات الجهاز.)
2. اسحب لأعلى على الشاشة الرئيسية.
3. انقر [Settings] – [Connected devices] – [Pair new device].
4. اختر الجهاز من قائمة الأجهزة لإجراء اتصال Bluetooth.

**التوصيل (عند الاستخدام في المرات اللاحقة)**

1. قم بتشغيل جهاز الصوت Bluetooth المقترن واضبطه على وضع الاستعداد.
2. اسحب لأعلى على الشاشة الرئيسية.
3. انقر [Settings] – [Connected devices] – [Connection preferences] – [Bluetooth].
4. انقر المفتاح لتشغيل الوظيفة Bluetooth.
   سيتم تأسيس الاتصال تلقائيًا. إذا لم يتم، انتقل إلى الخطوة التالية.
5. انقر [Settings] – [Connected devices].
6. اختر الجهاز من قائمة الأجهزة المقترنة في [Previously connected devices] لإجراء اتصال Bluetooth.

**قطع الاتصال**

1. اسحب لأعلى على الشاشة الرئيسية.
2. انقر [Settings] – [Connected devices] – [Connection preferences] – [Bluetooth].
3. انقر المفتاح لإيقاف تشغيل الوظيفة Bluetooth.

**ملاحظة**

- يتم حذف معلومات الاقتران في الحالات التالية. قم بإقران الأجهزة مرة أخرى.
  - تم إعادة ضبط أحد الجهازين أو كليهما على إعدادات المصنع.
  - تم حذف معلومات الاقتران من الأجهزة، مثل عند إصلاح الأجهزة.

### قدرات Wi-Fi

الوظيفة Wi-Fi تُمكّن Walkman من الوصول إلى الإنترنت، أو الاتصال بأجهزة أخرى. راجع « دليل المساعدة » للحصول على التفاصيل حول استخدام الوظيفة Wi-Fi.
يشير مصطلح "Wi-Fi" إلى قابلية التشغيل البيني المعتمدة مع أجهزة LAN اللاسلكية.

**التوصيل**

1. اسحب لأعلى على الشاشة الرئيسية.
2. انقر [Settings] – [Network & internet] – [Wi-Fi].
3. انقر المفتاح لتشغيل الوظيفة Wi-Fi. سيتم عرض جميع شبكات Wi-Fi المكتشفة.
4. اختر شبكة Wi-Fi من القائمة لإجراء الاتصال. إذا اقتضى الأمر، أدخل كلمة المرور.

**قطع الاتصال**

1. اسحب لأعلى على الشاشة الرئيسية.
2. انقر [Settings] – [Network & internet] – [Wi-Fi].
3. انقر المفتاح لإيقاف تشغيل الوظيفة Wi-Fi.

## ملاحظات واحتياطات

- يجب عليك قبول شروط اتفاقية ترخيص المستخدم النهائي عند استخدامك Walkman لأول مرة. لقراءتها مرة أخرى لاحقا، اسحب لأعلى على الشاشة الرئيسية، وانقر [Settings] – [About device] – [Legal information] – [End user license agreement].
- عند استخدام سماعات رأس تُركّب داخل الأذن لها درجة عالية من الالتصاق، لاحظ ما يلي. وإلا، قد تضر أذنيك أو طبلتي الأذن.
  - لا تُدخل حشيات سماعات الأذن بالقوة في أذنيك.
  - لا تنزع حشيات سماعات الأذن من أذنيك فجأة. عند نزع سماعات الرأس، حرّك حشيات سماعات الأذن لأعلى ولأسفل بلطف.
- لتفادي تلف البطارية، اشحن البطارية مرة واحدة على الأقل كل ستة أشهر.
- تأكد من قراءة التعليمات الخاصة ببطاقات microSD في دليل المساعدة على الإنترنت قبل تخزين المحتوى على بطاقة microSD (غير مرفقة).
- عند توصيل النظام بالإنترنت، استخدم جهاز توجيه (مودم ADSL أو جهاز طرفية الخط البصري المزود بوظيفة التوجيه الذي يوفره مزود الإنترنت، أو نقطة وصول Wi-Fi). إذا قمت بالاتصال بالإنترنت دون استخدام جهاز التوجيه، قد تحدث مشكلة أمنية. إذا لم تكن متأكدًا من أن المخرج الجداري الخاص بخط الشبكة يمتلك وظيفة التوجيه، فاسأل مدير البناية السكنية الخاصة بك أو مزود الإنترنت.
- التصميم والمواصفات عرضة للتغيير دون إشعار.

## تحري الخلل وإصلاحه

- لا يستطيع Walkman شحن البطارية أو لا يتم التعرف عليه على الكمبيوتر.
  - كبل USB Type-C® (مرفق) غير متصل بموصل USB على جهاز الكمبيوتر بشكل صحيح. قم بفصل كبل USB Type-C، ومن ثم أعد توصيله.
  - يضيئ مصباح الشحن الموجود على Walkman باللون البرتقالي أثناء شحن البطارية، وينطفئ عند اكتمال الشحن.
  - ربما تكون بطارية Walkman قد استنفدت. اشحن البطارية لمدة 30 دقيقة على الأقل.
  - لضمان التعرف على Walkman بواسطة جهاز الكمبيوتر، اختر [File Transfer] في قائمة [Use USB for] المعروضة على Walkman.
    إذا لم تظهر قائمة [Use USB for]، اسحب لأعلى على الشاشة الرئيسية، ومن ثم اختر [Settings] – [Connected devices] – [USB].

## العلامات التجارية

- للحصول على المعلومات حول القوانين، اللوائح، وحقوق العلامات التجارية، راجع « معلومات هامة » في الذاكرة الداخلية للوحدة الخاصة بك. لقراءتها، قم بنسخ ملف [Important_Information] إلى جهاز الكمبيوتر الخاص بك، واتبع الخطوات الواردة أدناه.
  انقر نقرًا مزدوجًا على ملف [Important_Information]. ثم، حدد لغة.
  بالنسبة لبعض اللغات غير الواردة، يتم توفير محتوى مكافئ في المادة المطبوعة.