SONY

4-597-777-**01**(1)

Менлив објектив

Упатство за употреба

FE 85mm
F1.8
E-mount

SEL85F18

4597777010

http://www.sony.net/

©2017 Sony Corporation
Printed in Czech Republic

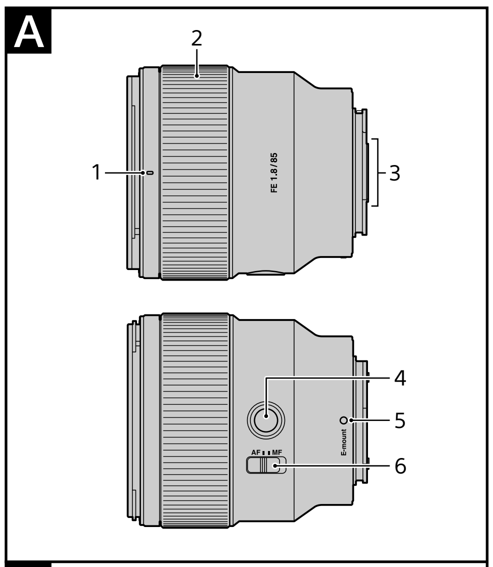

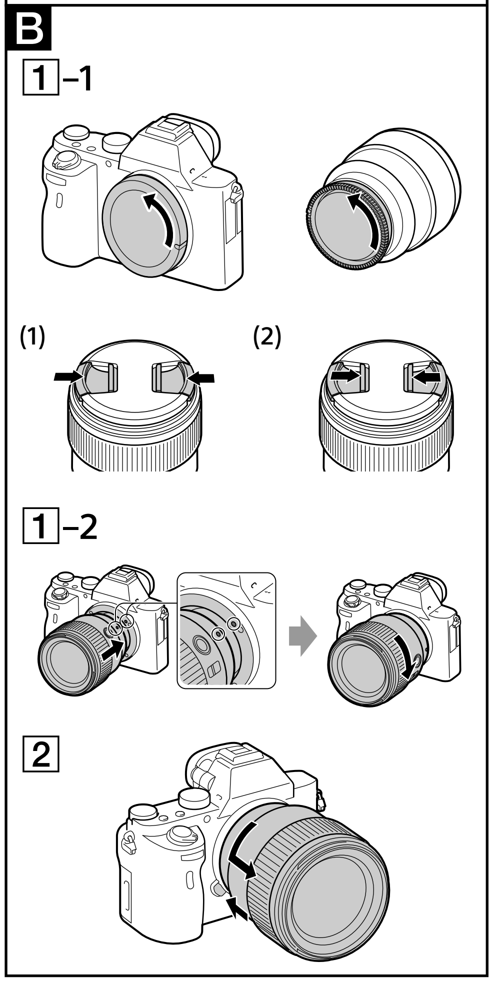

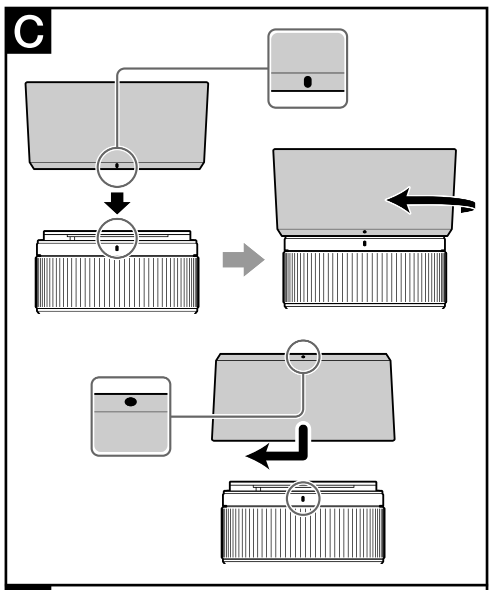

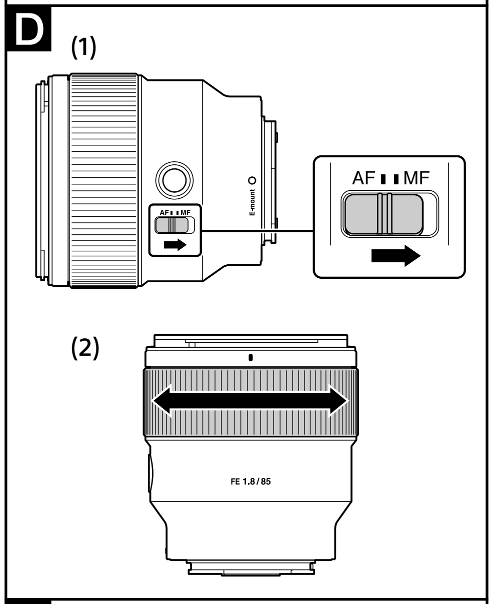

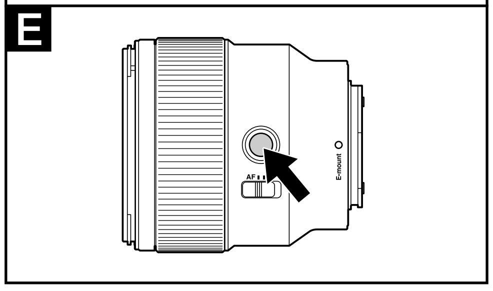

Македонски

Во ова упатство е објаснето како да го користите објективот. Мерки за претпазливост за сите објективи како забелешки за користење се на посебен "Мерки на претпазливост пред да користите". Прочитајте ги и двата документа пред да го користите објективот.

Овој објектив е дизајниран за Sony α фото апарат со E-приклучок. Може да го користите на фото апарат со A-приклучок.
FE 85mm F1.8 е компатибилен со опсег од 35mm сензор на слика.
Фото апаратот е опремен со сензор на слика со формат од 35mm може да се дотера за снимање на APS-C.
За детали како да го дотерате фото апаратот, видете во упатството за употреба

За понатамошни информации за компатибилност, посетете ја веб страната на Sony за вашето подрачје или обратете се во продавницата на Sony или локален овластен сервис на Sony.

Забелешки за користење

- Кога го носите апаратот со прикачен објектив, секогаш држете ги цврсто и апаратот и објективот.

Мерки на претпазливост при користење блиц

- Кога користите блиц, секогаш извадете го окуларот и снимајте најмалку 1 m од предметот. Со одреде-ни комбинации на објектив и блиц, објективот може делумно да го блокира светлото од блицот и да резултира со сенка на долниот дел од сликата.

Засенчување

- Кога користите објектив, аглите на екранот стануваат потемни од средината. За намалување на овој феномен (наречен засенчување), затворете ја блендата за 1 до 2 застои.

A Идентификација на делови

1 Индекс за окулар
2 Прстен за фокусирање
3 Контакти на објектив*
4 Копче за задржување фокус
5 Индекс за монтирање
6 Прекинувач за фокус

*Не ги допирајте контактите за објективот.

B Прикачување и откачување објектив

Прикачување на објектив

(Видете илустрација B–1.)

1 Извадете ги задниот и предниот капак на објективот и капакот на апаратот.

- Може да го прикачите/откачите капакот за објектив на два начина, (1) и (2). Кога откачувате/прикачувате капак на објектив со прикачен објектив користете ја методата (2).

2 Израмнете го белиот индекс на лежиштето на објективот со белиот индекс на апаратот (индекс за монтирање), потоа ставете го објективот во апаратот и вретете го во насока на стрелките додека не се заклучи.

- Не го допирајте копчето за ослободување на објективот кога го прикачувате.
- Не го монтирајте објективот под агол.

êŋ 8ŋƵƺ α ƺ ǑŊ ǑǊǿƵǑŸĘ8ǑŸ

(ÂĘƵƺŸƺ ĘǑÿǑŸǑŊȵĘǿŋ B–2.)

Додека држите на копчето за ослободу-вање на објективот, вртете го објективот спротивно од стрелките се додека не застане, потоа откачете го објективот.

C ǒǑĘǑŋ ǰ ÿ8ŋ α ƺ ǑǑÿǑŋǑ

Се препорачува да користите окулар за намалување одблесок и да обезбедите максимален квалитет на слика.

Израмнете ја црвената линија на окуларот со црвената точка на објективот (индекс за окуларот), потоа ставете го окуларот во држачот за објектив и вртете го во насока на стрелките додека не се заклучи и црвената точка на окуларот е израмнета со црвената точка на објективот.

- Кога користите вграден блиц или надворешен блиц прикачен на апаратот, извадете го окуларот да избегнете блокирање на светлото од блицот.
- Кога го складирате, вратете го окуларот на објективот наназад.

D ǓǑǑÿǒĘǑŋ α ƺ

[illegible]

- **Auto focus**
  [illegible]
  – [illegible]
- **DMF (Direct manual focus)**
  [illegible]
- **Manual focus**
  [illegible]

[illegible]

За префрлање од AF (auto focus)/ MF (manual focus)

[illegible]

За дотерување режим на фокус на објектив

[illegible]

- [illegible]
- [illegible]
- [illegible]

За користење апарат опремен со AF/MF контролно копче

- [illegible]
- [illegible]

E Користење копче за задржување фокус

[illegible]

- [illegible]

Specifications

Product name (Model name)	FE 85mm F1.8 (SEL85F18)
Focal length (mm)	85
35mm equivalent focal length*1 (mm)	127.5
Lens groups-elements	8-9
Angle of view 1*2	29°
Angle of view 2*2	19°
Minimum focus*3 (m (feet))	0.8 (2.63)
Maximum magnification (X)	0.13
Minimum aperture	f/22
Filter diameter (mm)	67
Dimensions (maximum diameter × height) (approx., mm (in.))	78×82 (3 1/8 × 3 1/4)
Mass (approx., g (oz))	371 (13.1)
Shake compensation function	No

*1 This is the equivalent focal length in 35mm format when mounted on an Interchangeable Lens Digital Camera equipped with an APS-C sized image sensor.
*2 Angle of view 1 is the value for 35mm cameras, and angle of view 2 is the value for Interchangeable Lens Digital Cameras equipped with an APS-C sized image sensor.
*3 Minimum focus is the distance from the image sensor to the subject.

- Depending on the lens mechanism, the focal length may change with any change in shooting distance. The focal lengths given above assume the lens is focused at infinity.

Included items
(The number in parentheses indicates the number of pieces.)
Lens (1), Front lens cap (1), Rear lens cap (1), Lens hood (1), Set of printed documentation

Design and specifications are subject to change without notice.

α is a trademark of Sony Corporation.