SONY

Trådløst støjannullerende stereoheadset

Melua vaimentavat langattomat stereokuulokkeet

Trådløst stereohodesett med støyreduksjon

Trådlöst brusreducerande stereoheadset

Referencevejledning	DA
Viiteopas	FI
Veiledning	NO
Referensguide	SV

Made for iPhone | iPod

DIGITAL NC

Bluetooth®

* 4 7 2 9 8 2 0 4 2 * (1)

WH-CH700N

A

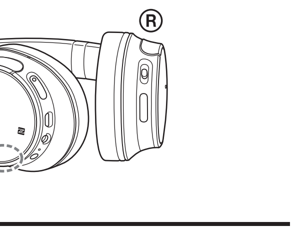

B

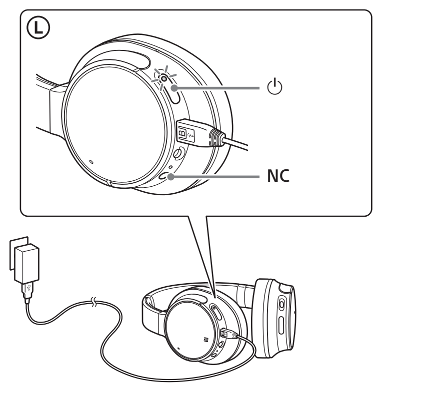

C

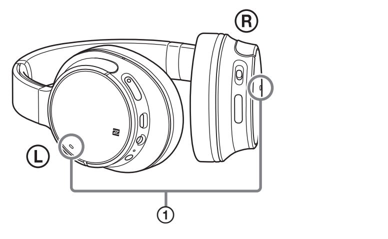

D

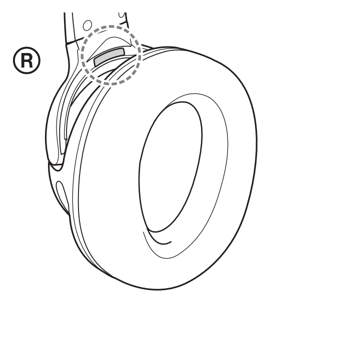

Dansk

Du må ikke placere enheden et sted med begrænset plads, f.eks. i en bogreol eller i et skab.

Udsæt ikke batterierne (installeret batteripakke eller batterier) for kraftig varme, f.eks. solskin, ild eller lignende i længere tidsrum.
Undlad at afmontere, åbne eller dele sekundære batterier.
I tilfælde af et batteri lækker skal du sikre, at væsken ikke kommer i kontakt med huden eller øjnene. Hvis du har rørt ved væsken, skal du vaske det berørte område med rigelige mængder vand og kontakte en læge.
Sekundære batterier skal oplades før brug. Følg altid producentens instruktioner eller udstyrets brugervejledning mht. korrekte opladningsinstruktioner.
Efter lang tids opbevaring kan det være nødvendigt at oplade og aflade batterier flere gange for at opnå maksimal ydeevne.
Skal bortskaffes på forsvarlig vis.

Meddelelse til kunderne: Følgende oplysninger gælder kun for udstyr, som er solgt i lande, der er underlagt EU-direktiver
Dette produkt er produceret af eller på vegne af Sony Corporation.
EU-importør: Sony Europe Limited.
Forespørgsler til EU-importøren eller relateret til produktets overensstemmelse med europæiske regler og standarder skal sendes til producentens autoriserede repræsentant, Sony Belgien, bijkantoor van Sony Europe Limited, Da Vincilaan 7-D1,
1935 Zaventem, Belgien.

CE

Sony Corporation erklærer hermed, at dette udstyr er i overensstemmelse med direktivet 2014/53/EU.
Den fulde ordlyd af EU-overensstemmelseserklæringen findes på følgende internetadresse:
http://www.compliance.sony.de/

Bortskaffelse af brugte batterier og elektrisk og elektronisk udstyr (gælder i EU og andre europæiske lande med egne indsamlingssystemer)
Dette symbol på produktet, batteriet eller emballagen betyder, at produktet og batteriet ikke må bortskaffes som husholdningsaffald.
På nogle batterier vises symbolet med et kemisk symbol. Det kemiske symbol for kviksølv (Hg) eller bly (Pb) tilføjes, hvis batteriet indeholder over 0,0005 % kviksølv eller 0,004 % bly. Ved at sikre, at sådanne produkter og batterier bortskaffes korrekt, forebygges mod mulige negative konsekvenser for sundhed og miljø, som kunne opstå ved en forkert affaldshåndtering. Genbrug af materialer er med til at bevare naturens ressourcer.
I tilfælde af produkter, der af sikkerheds-, ydelses- eller dataintegritetsmæssige årsager kræver permanent tilslutning til et indbygget batteri, må det pågældende batteri kun udskiftes af en kvalificeret tekniker. For at sikre en korrekt håndtering af batteriet og elektriske og elektroniske produkter må disse produkter kun afleveres på dertil indrettede indsamlingspladser beregnet til affaldshåndtering af elektriske og elektroniske produkter. For alle andre batterier henvises der til afsnittet om, hvordan batteriet tages ud af produktet på en sikker måde. Indlever batteriet på en deponeringsplads specielt indrettet til genindvinding af brugte batterier. Yderligere oplysninger om genindvinding af dette produkt eller batteri kan fås ved at kontakte den kommunale genbrugsstation eller den butik, hvor produktet eller batteriet er købt.

CE-mærkningen gælder kun for de lande, hvor den håndhæves juridisk. Den gælder hovedsageligt EØS-landene (Europæisk Økonomisk Samarbejdsområde).

Bluetooth®-varemærket og -logoerne er registrerede varemærker, der er ejet af Bluetooth SIG, Inc., og enhver anvendelse af sådanne varemærker af Sony Corporation er underlagt licens.

N-Mark er et varemærke eller et registreret varemærke tilhørende NFC Forum, Inc. i USA og i andre lande.

Windows er et registreret varemærke eller et varemærke, der tilhører Microsoft Corporation i USA og/eller andre lande.

Apple, iPhone, iPod, iPod touch, macOS og Mac er varemærker tilhørende Apple Inc., der er registreret i USA og andre lande.

Mærket "Made for Apple" betyder, at et tilbehør er blevet designet specifikt til at blive tilsluttet det/de Apple produkt(er), som identificeres på mærket, og at det er blevet certificeret af udvikleren til at opfylde Apples standarder for ydeevne. Apple er ikke ansvarlig for betjeningen af denne enhed eller dens overensstemmelse med sikkerheds- og lovgivningsmæssige standarder.

Qualcomm® aptX™ audio er et produkt fra Qualcomm Technologies International, Ltd.
Qualcomm er et varemærke, der tilhører Qualcomm Incorporated og er registreret i USA og andre lande, og det anvendes med tilladelse. aptX er et varemærke, der tilhører Qualcomm Technologies International, Ltd., som er registreret i USA og andre lande, og det anvendes med tilladelse.

Android er et varemærke tilhørende Google Inc.

Andre varemærker og varemærkenavne tilhører deres respektive ejere.

Forholdsregler

Om BLUETOOTH®-kommunikation
- Trådløs Bluetooth-teknologi fungerer inden for en rækkevidde på ca. 10 meter. Det maksimale kommunikationsområde kan variere afhængig af forhindringer (mennesker, metal, væg osv.) eller det elektromagnetiske miljø.
- Bluetooth-kommunikation kan blive deaktiveret, eller der kan forekomme støj eller udfald under følgende forhold.
  - Der er en person mellem enheden og Bluetooth-enheden.
    Denne situation kan forbedres ved at placere Bluetooth-enheden, så den vender mod enhedens antenne.
  - Der er en forhindring f.eks. metal eller en væg mellem denne enhed og Bluetooth-enheden.
  - En Wi-Fi-enhed eller en mikrobølgeovn er i brug, eller der udsendes mikrobølger i nærheden af enheden.
  - Antennen er indbygget i enheden som illustreret med den punkterede streg (fig. **A**).
    Følsomheden i Bluetooth-kommunikation forbedres ved at fjerne eventuelle forhindringer mellem den tilsluttede Bluetooth-enhed og antennen på denne enhed.
- Da Bluetooth-enheder og Wi-Fi (IEEE802.11b/g/n) bruger den samme frekvens (2,4 GHz), kan der forekomme mikrobølgeinterferens, og det kan resultere i støj eller lydudfald, eller at kommunikationen deaktiveres, hvis denne enhed bruges i nærheden af en Wi-Fi-enhed. I denne situation skal du udføre følgende.
  - Brug denne enhed mindst 10 meter væk fra Wi-Fi-enheden.
  - Hvis denne enhed bruges inden for 10 m fra en Wi-Fi-enhed, skal du slukke for Wi-Fi-enheden.
  - Installer denne enhed og Bluetooth-enheden så tæt på hinanden som muligt.
- Mikrobølger, der udsendes fra en Bluetooth-enhed, kan påvirke betjeningen af elektronisk medicinsk udstyr. Sluk for denne enhed og andre Bluetooth-enheder på følgende placeringer, da de kan forårsage en ulykke:
  - hvor der er brandfarlige luftarter, på et hospital og på benzinstationer
  - i nærheden af automatiske døre eller en brandalarm.
- På grund af den trådløse teknologis egenskaber vil lyd, der afspilles på denne enhed, være forsinket i forhold til lyd og musik, der afspilles på den afsendende enhed. Derfor følges billede og lyd muligvis ikke ad, når du ser en film eller spiller et spil.
- Dette produkt udsender radiobølger i trådløs tilstand. Når det anvendes i trådløs tilstand om bord på et fly, skal du følge flypersonalets anvisninger vedrørende tilladt brug af produkter i trådløs tilstand.
- Denne enhed understøtter sikkerhedsfunktioner, der overholder Bluetooth-standarden om at levere en sikker tilslutning, når der bruges trådløs Bluetooth-teknologi, men sikkerheden er måske ikke tilstrækkelig afhængig af forholdene. Vær forsigtig, når du kommunikerer ved brug af trådløs Bluetooth-teknologi.
- Vi påtager os intet ansvar for lækage af oplysninger under Bluetooth-kommunikation.
- Tilslutning til alle Bluetooth-enheder kan ikke garanteres.
  - Der kræves en enhed, der er udstyret med en Bluetooth-funktion for at overholde den Bluetooth-standard, der er angivet af Bluetooth SIG, Inc., og blive godkendt.
  - Selvom den tilsluttede enhed overholder ovenfor omtalte Bluetooth-standard, er det ikke alle enheder, der kan tilsluttes, eller som fungerer korrekt. Dette afhænger af enhedens funktioner eller specifikationer.
  - Når du taler håndfrit i telefonen, kan der forekomme støj, afhængig af enheden eller kommunikationsmiljøet.
- Afhængigt af den enhed, der skal tilsluttes, kan det tage nogen tid at starte kommunikationen.

Hvis lyden ofte springer under afspilning
- Situationen kan forbedres ved at indstille lydkvalitetstilstanden til "Prioritet på stabil tilslutning". Se i hjælpevejledningen, hvis du ønsker yderligere oplysninger.
- Situationen kan forbedres ved at ændre kvalitetsindstillingen for trådløs afspilning eller ved at ændre den trådløse afspilningstilstand til SBC på den transmitterende enhed. Hvis du ønsker flere oplysninger, kan du se den betjeningsvejledning, der fulgte med den transmitterende enhed.
- Hvis du bruger en smartphone, kan situationen forbedres ved at lukke unødvendige programmer eller genstarte din smartphone.

Om brug af telefoni-apps til smartphones og computere
- Denne enhed understøtter kun almindelige indgående opkald. Telefoni-apps til smartphones og computere understøttes ikke.

Om opladning af enheden
- Denne enhed kan kun oplades via USB. Der kræves en computer med USB-port til opladning.
- Når enheden oplades, kan den ikke tændes, og Bluetooth- og støjdæmpende funktioner kan ikke benyttes.
- Du kan bruge enheden ved at tilslutte det medfølgende hovedtelefonkabel, selv mens enheden oplades.
- Hvis du ikke bruger enheden i en længere periode, kan det genopladelige batteri muligvis ikke bevare opladningen. Batteriet vil muligvis kunne bevare en opladning korrekt efter gentagne afladninger og opladninger.
- Når du ikke bruger enheden i en længere periode, skal du oplade batteriet en gang hvert halve år for at undgå overafladning.
- Hvis den tid, du kan bruge enheden, bliver meget kort, skal det genopladelige batteri muligvis udskiftes med et nyt. Kontakt den nærmeste Sony-forhandler for at få batteriet udskiftet.

Bemærkning om statisk elektricitet
- Der kan akkumuleres statisk elektricitet i kroppen, som kan give en snurren for ørerne. Denne effekt kan reduceres ved at bære tøj, der er fremstillet af naturmaterialer.

Hvis enheden ikke fungerer korrekt
- Nulstil enheden (fig. **B**).
  Tryk på knapperne ⏻ og NC samtidigt under opladning. Enheden nulstilles. Tilknytningsoplysninger slettes ikke.
- Hvis problemet stadig ikke er løst selv efter nulstillingen, skal du initialisere enheden som følger.
  Frakobl mikro-USB-kablet fra mikro-USB-porten, sluk for enheden, og hold knapperne ⏻ og ►II nede i mere end 7 sekunder. Indikatoren (blå) blinker 4 gange, og enheden nulstilles til fabriksindstillingerne. Alle tilknytningsoplysninger slettes.
- Efter initialisering af enheden kan den muligvis ikke oprette tilslutning til din iPhone eller din computer. Hvis dette er tilfældet, skal du slette tilknytningsoplysningerne fra iPhonen eller computeren og derefter tilknytte dem igen.

Hvad er støjannullering?
- Det støjeliminerende kredsløb registrerer støj udefra med de indbyggede mikrofoner og sender et lignende, men modsatrettet elimineringssignal til enheden.
  - Støjannulleringseffekten er muligvis ikke udtalt i meget stille omgivelser, eller der kan måske høres lidt støj.
  - Støjannulleringseffekten kan variere, afhængig af hvordan du bærer enheden.
  - Støjannulleringsfunktionen fungerer primært for støj på det lave frekvensbånd. Selvom støjen reduceres, annulleres den ikke fuldstændigt.
  - Når du bruger enheden i et tog eller i en bil, kan der forekomme støj. Dette afhænger af omgivelsernes støjforhold.
  - Mobiltelefoner kan forårsage interferens og støj. Hvis dette forekommer, skal du flytte enheden længere væk fra mobiltelefonen.
  - Dæk ikke mikrofonerne på headsettet (①) med dine hænder. Ellers fungerer støjannulleringsfunktionen muligvis ikke korrekt (fig. **C**).

Om brug af enheden
- Da hovedtelefonerne er designet til at slutte tæt til dine ører, kan det beskadige trommehinden, hvis du trykker dem for hårdt mod ørerne. Hvis du trykker hovedtelefonerne mod ørerne, kan der frembringes en kliklyd i membranen. Dette er ikke en fejl.

Andet
- Når du bruger enheden som almindelige kabelforbundne hovedtelefoner, skal du kun tilslutte det medfølgende hovedtelefonkabel. Kontroller, at kablet til hovedtelefonen er sat korrekt i.
- Anbring ikke denne enhed, hvor den udsættes for fugt, støv, sod eller damp, eller i en bil eller på steder med direkte sollys.
- Brug af Bluetooth-enheden fungerer måske ikke på mobiltelefoner. Dette afhænger af radiobølger og den placering, hvor udstyret anvendes.
- Høj lydstyrke kan påvirke din hørelse.
- Af hensyn til trafiksikkerheden bør hovedtelefonerne ikke bruges, når du kører eller cykler.
- Anbring ikke enheden på steder, hvor det vil være farligt, hvis du ikke kan høre den omgivende lyd, f.eks. ved jernbanespor, perroner på togstationer og på byggepladser.
- Udsæt ikke denne enhed for stor vægt eller pres, da det kan medføre, at dens form ændres under længere tids opbevaring.
- Udsæt ikke enheden for voldsomme stød.
- Rengør enheden med en blød tør klud.
- Udsæt ikke enheden for vand. Enheden er ikke vandtæt.
  Husk at følge nedenstående forholdsregler.
  - Vær forsigtig, så du ikke taber enheden ned i en vask eller en anden beholder, der er fyldt med vand.
  - Brug ikke enheden i fugtige omgivelser eller i dårligt vejr, f.eks. regn eller sne.
  - Gør ikke enheden våd.
    Hvis du berører enheden med våde hænder eller anbringer den i fugtigt tøj, kan den blive våd, og dette kan medføre fejlfunktion.
- Hvis du oplever ubehag efter brug af enheden, skal du straks stoppe med at bruge den.
- Ørepuderne kan blive forringede som følge af opbevaring eller brug i længere tid.
- Kontakt nærmeste Sony-forhandler, hvis du har spørgsmål eller problemer i forbindelse med denne enhed, som ikke er beskrevet i denne vejledning.

> Ekstra polstring til ørepuderne kan bestilles hos din nærmeste Sony-forhandler.

Placering af serienummermærkaten
Se fig. **D**.

Kompatible iPhone/ iPod-modeller

Du kan kun bruge enheden med følgende modeller. Opdater din iPhone eller iPod med den nyeste software, før du tager den i brug.
- iPhone 7
- iPhone 7 Plus
- iPhone SE
- iPhone 6s
- iPhone 6s Plus
- iPhone 6
- iPhone 6 Plus
- iPhone 5s
- iPhone 5c
- iPhone 5
- iPod touch (6. generation)

(Pr. december 2017)

Specifikationer

Generelt

Kommunikationssystem: Bluetooth®-specifikation, version 4.1
Output: Bluetooth-specifikation strømklasse 2
Maksimal kommunikationsrækkevidde: Synslinje ca. 10 m[1]
Frekvensbånd: 2,4 GHz bånd (2,4000 GHz-2,4835 GHz)
Driftsfrekvens:
Bluetooth 2.400 MHz - 2.483,5 MHz
NFC 13,56 MHz
Maksimal udgangseffekt:
Bluetooth < 4 dBm
Kompatible Bluetooth-profiler[2]:
A2DP (Advanced Audio Distribution Profile)
AVRCP (Audio Video Remote Control Profile)
HFP (Hands-free Profile)
HSP (Headset Profile)
Understøttet codec[3]: SBC[4], AAC[5], aptX, aptX HD
Understøttet indholdsbeskyttelsesmetode: SCMS-T
Transmissionsområde (A2DP):
20 Hz-20.000 Hz (samplingfrekvens 44,1 kHz)
Medfølgende dele:
Trådløst stereoheadset med støjeliminering (1)
Mikro-USB-kabel (ca. 50 cm) (1)
Hovedtelefonkabel (ca. 1,2 m) (1)
Referencevejledning (dette ark) (1)
Betjeningsvejledning (1)
Andre dokumenter (1 sæt)

1) Den faktiske rækkevidde afhænger af faktorer, som f.eks. forhindringer mellem enheder, magnetfelter i nærheden af en mikrobølgeovn, statisk elektricitet, modtagefølsomhed, antennens ydeevne, operativsystem, software mv.
2) Bluetooth-standardprofiler angiver formålet med Bluetooth-kommunikation mellem enheder.
3) Codec: Komprimerings- og konverteringsformat for lydsignaler
4) Underbånds-codec
5) Advanced Audio Coding

Trådløst støjannullerende stereoheadset

Strømkilde:
DC 3,65 V: Indbygget genopladeligt litiumionbatteri
DC 5 V: Ved opladning via USB
Vægt: Ca. 240 g
Driftstemperatur: 0° C til 40° C
Nominelt strømforbrug: 1,2 W
Anvendelsestimer:
Ved tilslutning via Bluetooth-enheden
Musikafspilningstid:
Maks. 35 timer (NC ON),
Maks. 40 timer (NC OFF)
Kommunikationstid:
Maks. 35 timer (NC ON),
Maks. 40 timer (NC OFF)
Standbytid:
Maks. 35 timer (NC ON),
Maks. 200 timer (NC OFF)
Ved tilslutning via hovedtelefonkablet med NC ON:
Maks. 50 timer
Bemærk! Anvendelsestiden kan være kortere afhængig af codec og anvendelsesforholdene.
Opladningstid:
Ca. 7 timer
(Ca. 60 minutters musikafspilning er mulig efter 10 minutters opladning).
Bemærk! Opladnings- og anvendelsestiden kan være anderledes afhængig af anvendelsesforholdene.
Opladningstemperatur: 5° C til 35° C

Receiver

Type: Lukket, dynamisk
Driverenhed: 40 mm
Frekvensrespons:
7 Hz - 20.000 Hz (JEITA) (ved tilslutning via hovedtelefonkablet med enheden tændt)
Impedans:
22 Ω (1 kHz) (ved tilslutning via hovedtelefonkablet med enheden tændt)
48 Ω (1 kHz) (ved tilslutning via hovedtelefonkablet med enheden slukket)
Følsomhed:
97 dB/mW (ved tilslutning via hovedtelefonkablet med enheden tændt)
98 dB/mW (ved tilslutning via hovedtelefonkablet med enheden slukket)

Mikrofon

Type: Elektret kondensator
Retningsangivelse: Retningsuafhængig
Effektivt frekvensområde: 50 Hz - 8.000 Hz

Systemkrav for en batteriopladning via USB

USB AC-adapter
En kommercielt tilgængelig USB AC-adapter, der er i stand til at indføre mere end 0,5 A (500 mA)

PC
(Pr. december 2017)
Pc, hvor et af følgende operativsystemer og USB-porten er installeret på forhånd:

Operativsystemer
(når der bruges Windows)
Windows® 10 Home / Windows® 10 Pro
Windows® 8.1 / Windows® 8.1 Pro
Windows® 8 / Windows® 8 Pro
Windows® 7
Home Basic / Home Premium / Professional / Ultimate

(hvis du bruger Mac)
macOS (version 10.9 eller nyere)

Der tages forbehold for ændring af design og specifikationer uden varsel.

Suomi

Älä asenna laitetta suljettuun tilaan, kuten kirjahyllyyn tai suljettuun kaappiin.

Älä altista akkuja tai paristoja (akkuja tai paristoja sisältävää laitetta) pitkäksi aikaa lämmönlähteille, kuten suoralle auringonvalolle tai tulelle.
Älä pura, avaa tai hajota akkuja tai paristoja.
Jos akku vuotaa, vältä vuotavan aineen joutumista iholle tai silmiin. Jos ainetta pääsee iholle tai silmiin, pese aine pois heti runsaalla vedellä ja käänny välittömästi lääkärin puoleen.
Akut ja paristot on ladattava ennen käyttöä. Katso aina asianmukaisen lataamisen ohjeet valmistajan ohjeista tai laiteoppaasta.
Jos laite on ollut pitkään varastoituna, sen akut tai paristot on mahdollisesti ladattava ja varaus purettava useita kertoja, ennen kuin laite toimii parhaalla mahdollisella tavalla.
Hävitä asianmukaisesti.

Huomautus asiakkaille: seuraavat tiedot koskevat ainoastaan laitteita, joita myydään EU:n direktiivejä noudattavissa maissa.
Tämän tuotteen valmistaja tai valmistuttaja on Sony Corporation.
EU:n maahantuoja: Sony Europe Limited
EU-maahantuontia tai EU:n tuotteen vaatimustenmukaisuutta koskevissa asioissa valmistajan valtuutettu edustaja on Sony Belgia, bijkantoor van Sony Europe Limited, Da Vincilaan 7-D1, 1935 Zaventem, Belgia.

CE

Sony Corporation ilmoittaa täten, että tämä laite vastaa direktiivin 2014/53/EU määräyksiä.
Teksti EU-vaatimustenmukaisuusvakuutuksesta löytyy kokonaisuudessaan oheiselta verkkosivulta: http://www.compliance.sony.de/

Käytöstä poistettujen paristojen sekä sähkö- ja elektroniikkalaitteiden hävittäminen (koskee Euroopan unionia sekä muita Euroopan maita, joissa on erilliset keräysjärjestelmät)
Tämä tuotteessa, akussa tai pakkauksessa oleva symboli ilmaisee, että tuotetta ja akkua ei saa käsitellä kotitalousjätteenä. Tietyissä akuissa tämä merkki saattaa esiintyä yhdessä kemiallisen merkin kanssa. Elohopean (Hg) tai lyijyn (Pb) kemiallinen merkki lisätään akkuun, joka sisältää enemmän kuin 0,0005 prosenttia elohopeaa tai 0,004 prosenttia lyijyä. Huolehtimalla akkujen/paristojen asianmukaisesta kierrätyksestä voit auttaa estämään mahdollisia ympäristö- ja terveyshaittoja, joita muuten voi aiheutua akun/pariston epäasianmukaisesta käsittelystä. Materiaalien kierrätys auttaa säästämään luonnonvaroja.
Jos tuotteen turvallisuus, toimivuus tai tietojen säilyminen edellyttävät kiinteää akkua, akun vaihto on annettava koulutetun huoltohenkilöstön tehtäväksi. Voit varmistaa akun/pariston asianmukaisen käsittelyn toimittamalla sen käyttöiän loputtua sähkö- ja elektroniikkalaitteiden kierrätyksestä huolehtivaan kierrätys- ja keräyspisteeseen. Jos kyse on muista akuista, katso lisätietoja kohdasta, jossa annetaan ohjeet akun turvalliseen irrottamiseen. Toimita akku/paristo käytöstä poistettujen akkujen kierrätyksestä huolehtivaan kierrätys- ja keräyspisteeseen. Lisätietoja tämän tuotteen tai akun kierrättämisestä saat paikalliselta ympäristöviranomaiselta, jätehuoltokeskuksesta tai liikkeestä, josta tuote tai akku on ostettu.

CE-merkintä on voimassa vain niissä maissa, joissa se pannaan oikeudellisesti täytäntöön, lähinnä Euroopan talousalueen (ETA) maissa.

Bluetooth®-sana ja -logot ovat Bluetooth SIG, Inc:n omistamia rekisteröityjä tavaramerkkejä, joita Sony Corporation käyttää lisenssillä.

N-merkki on NFC Forum, Inc:n tavaramerkki tai rekisteröity tavaramerkki Yhdysvalloissa ja muissa maissa.

Windows on Microsoft Corporationin rekisteröity tavaramerkki tai tavaramerkki Yhdysvalloissa ja/tai muissa maissa.

Apple, iPhone, iPod, iPod touch, macOS ja Mac ovat Apple Inc:n tavaramerkkejä, jotka on rekisteröity Yhdysvalloissa ja muissa maissa.

Made for Apple -merkintä tarkoittaa, että lisävaruste on tarkoitettu käytettäväksi erityisesti merkinnässä mainittujen Apple-tuotteiden kanssa ja että kehittäjä takaa lisävarusteen olevan Applen suorituskykystandardien mukainen. Apple ei vastaa tämän laitteen toiminnasta tai siitä, että laite on turvallisuusmääräysten ja muiden lakisääteisten standardien mukainen

Qualcomm® aptX™ audio on Qualcomm Technologies International, Ltd:n tuote.
Qualcomm on Qualcomm Incorporatedin tavaramerkki, joka on rekisteröity Yhdysvalloissa ja muissa maissa ja jota käytetään yhtiön luvalla. aptX on Qualcomm Technologies International, Ltd:n tavaramerkki, joka on rekisteröity Yhdysvalloissa ja muissa maissa ja jota käytetään yhtiön luvalla.

Android on Google Inc:n tavaramerkki.

Muut tavaramerkit ja tuotenimet ovat omistajiensa omaisuutta.

Varotoimet

BLUETOOTH®-tiedonsiirto
- Langattoman Bluetooth-tekniikan kantama on noin 10 metriä. Enimmäisyhteysalue voi vaihdella esteiden (esim. ihmiskehon, metallipinnan tai seinän) tai sähkömagneettisen ympäristön mukaan.
- Bluetooth-yhteys voi katketa tai äänentoistossa saattaa esiintyä kohinaa tai katkoja seuraavissa tilanteissa:
  - Kehosi on laitteen ja Bluetooth-laitteen välissä.
    Voit parantaa yhteyttä suuntaamalla Bluetooth-laitteen kohti laitteen antennia.
  - Laitteen ja Bluetooth-laitteen välissä on este, kuten metallipinta tai seinä.
  - Laitteen lähellä käytetään Wi-Fi-laitetta, mikroaaltouunia tai muuta mikroaaltolähetintä.
  - Laitteessa on pisteviivalla merkityssä kohdassa sisäänrakennettu antenni (kuva **A**).
    Bluetooth-tiedonsiirtoa voi tehostaa poistamalla esteet Bluetooth-laitteen ja tämän laitteen antennin väliltä.
- Koska Bluetooth-laitteet ja Wi-Fi (IEEE802.11b/g/n) käyttävät samaa taajuutta (2,4 GHz), äänentoistossa saattaa esiintyä mikroaaltohäiriöstä johtuvaa kohinaa tai katkoja tai yhteys voi katketa, jos laitetta käytetään Wi-Fi-laitteen lähellä. Toimi tällöin seuraavasti:
  - Käytä laitetta vähintään 10 metrin etäisyydellä Wi-Fi-laitteesta.
  - Jos laitetta käytetään alle 10 metrin etäisyydellä Wi-Fi-laitteesta, sammuta Wi-Fi-laite.
  - Asenna tämä laite ja Bluetooth-laite mahdollisimman lähelle toisiaan.
- Bluetooth-laitteen säteilemät mikroaallot voivat vaikuttaa sähköisten lääkinnällisten laitteiden toimintaan. Sammuta tämä laite ja muut Bluetooth-laitteet onnettomuuksien välttämiseksi seuraavissa ympäristöissä:
  - paikoissa, joissa on tulenarkoja kaasuja, sairaaloissa ja huoltoasemilla
  - automaattisten ovien ja palohälyttimien läheisyydessä.
- Langattoman tekniikan ominaisuuksien vuoksi tästä laitteesta toistetun musiikin äänentoistossa on viivettä verrattuna lähettävästä laitteesta toistettavaan ääneen ja musiikkiin. Tämän vuoksi elokuvaa katsottaessa tai peliä pelattaessa kuva ja ääni eivät toistu samanaikaisesti.
- Tuotteesta lähtee langattomassa tilassa radioaaltoja. Jos haluat käyttää langatonta tilaa lentokoneessa, noudata lentohenkilökunnan langattoman tilan käytöstä antamia ohjeita.
- Tämä laite tukee Bluetooth-standardin mukaisia suojaustoimintoja, jotka takaavat langattoman Bluetooth-yhteyden suojauksen, mutta suojaus ei käytettävien asetusten mukaan kuitenkaan välttämättä ole riittävä. Ole varovainen, kun käytät tiedonsiirtoon langatonta Bluetooth-tekniikkaa.
- Emme millään tavalla vastaa tietojen joutumisesta vääriin käsiin Bluetooth-tiedonsiirron aikana.
- Yhteyttä kaikkien Bluetooth-laitteiden kanssa ei taata.
  - Bluetooth-toimintoa tukevan laitteen on vastattava Bluetooth SIG, Inc:n määrittämää Bluetooth-standardia, ja se on todennettava.
  - Vaikka yhdistetty laite vastaisi edellä mainittua Bluetooth-standardia, joitakin laitteita ei ehkä niiden toimintojen tai teknisten ominaisuuksien vuoksi voi yhdistää tai ne eivät ehkä toimi oikein.
  - Kun käytät puhelinta handsfree-toiminnolla, laitteesta tai tiedonsiirtoympäristöstä riippuen voi ilmetä kohinaa.
- Yhdistettävästä laitteesta riippuen tiedonsiirron aloittaminen voi kestää jonkin aikaa.

Jos ääni hyppii usein toiston aikana
- Voit lieventää ongelmaa käyttämällä Priority on stable connection (Yhteyden vakauden korostus) -äänenlaatutilaa. Lisätietoja on käyttöoppaassa.
- Voit lieventää ongelmaa muuttamalla langattoman toiston laatuasetuksia tai valitsemalla lähettävässä laitteessa langattomaksi toistotilaksi SBC-tilan. Lisätietoja on lähettävän laitteen mukana toimitetussa käyttöohjeessa.
- Jos käytät älypuhelinta, voit lieventää ongelmaa sammuttamalla tarpeettomat sovellukset tai käynnistämällä älypuhelimen uudelleen.

Älypuhelinten ja tietokoneiden puhelusovellusten käyttö
- Tämä laite tukee vain tavanomaisia saapuvia puheluita. Laite ei tue älypuhelinten ja tietokoneiden puhelusovelluksia.

Laitteen lataaminen
- Tämä laite voidaan ladata vain USB-liitännän kautta. Lataamiseen vaaditaan USB-liitännällä varustettu henkilökohtainen tietokone.
- Tuotetta ei voi käynnistää lataamisen aikana. Bluetooth-yhteyttä tai melunvaimennustoimintoja ei voi käyttää.
- Toimitukseen kuuluvalla kuulokejohdolla voit käyttää laitetta jopa sen lataamisen aikana.
- Jos et aio käyttää laitetta pitkään aikaan, ladattava akku ei ehkä pysty säilyttämään riittävää varausta. Akku pystyy säilyttämään varauksen asianmukaisesti sen jälkeen, kun se on purettu ja ladattu useamman kerran.
- Jos laite on säilytyksessä pitkän aikaa, lataa akku puolen vuoden välein ylipurkautumisen estämiseksi.
- Jos laitteen käyttöaika muuttuu erittäin lyhyeksi, ladattava akku on vaihdettava uuteen. Ota yhteyttä lähimpään Sony-jälleenmyyjään akun vaihtamista varten.

Staattista sähköä koskeva huomautus
- Runkoon kertynyt staattinen sähkö voi aiheuttaa korvissa kihelmöintiä. Voit vähentää ilmiön vaikutuksia käyttämällä luonnollisista aineista valmistettuja vaatteita.

Jos laite ei toimi oikein
- Palauta laitteen asetukset (kuva **B**).
  Paina ⏻- ja NC-painikkeita yhtä aikaa latauksen aikana. Laitteen asetukset palautetaan. Pariliitostietoja ei poisteta.
- Jos ongelma ei poistu asetusten palautuksen jälkeen, alusta laite seuraavien ohjeiden mukaisesti.
  Irrota micro-USB-kaapeli micro-USB-portista, sammuta laite ja pidä painikkeita ⏻ ja ►II painettuna vähintään 7 sekuntia. Merkkivalo (sininen) välähtää neljä kertaa, ja laitteen tehdasasetukset palautetaan. Kaikki pariliitostiedot poistetaan.
- Kun laite on alustettu, se ei ehkä muodosta yhteyttä iPhoneen tai tietokoneeseen. Poista tällöin laitteen pariliitostiedot iPhonesta tai tietokoneesta ja muodosta sitten pariliitos uudelleen.

Mitä on melunvaimennus?
- Melunvaimennuspiiri tunnistaa ulkoiset äänet sisäänrakennetuilla mikrofoneilla ja lähettää laitteeseen yhtä voimakkaan, mutta vastakkaisen vaimennussignaalin.
  - Melunvaimennusefektiä ei ehkä huomaa hiljaisessa ympäristössä, tai jonkin verran melua voi kuulua.
  - Melunvaimennusefekti voi vaihdella laitteen käyttötavan mukaan.
  - Melunvaimennustoiminto toimii ensisijaisesti matalilla taajuusalueilla. Vaikka melua vaimennetaan, sitä ei kuitenkaan poisteta kokonaan.
  - Kun käytät laitetta junassa tai autossa, liikenneolosuhteista riippuen voi kuulua melua.
  - Matkapuhelimet voivat aiheuttaa häiriöitä ja melua. Siirrä tällöin laite kauemmaksi matkapuhelimesta.
  - Älä peitä kuulokkeiden mikrofoneja (①) käsilläsi.
    Hälynpoistotoiminto ei ehkä toimi oikein (kuva **C**).

Laitteen käyttäminen
- Koska kuulokkeet muodostavat tiiviin kotelon, niiden painaminen voimakkaasti korviasi vasten voi johtaa tärykalvon vaurioitumiseen. Jos painat kuulokkeet korviasi vasten, voit kuulla kalvon napsahduksen. Tämä ei ole toimintahäiriö.

Muuta
- Kun käytät laitetta langallisina kuulokkeina, käytä ainoastaan toimitukseen kuuluvaa kuulokejohtoa. Varmista, että kuulokejohto on liitetty kunnolla.
- Älä aseta tuotetta kosteaan, pölyiseen, nokiseen tai höyryiseen paikkaan tai autoon tai altista sitä suoralle auringonvalolle.
- Radioaaltojen vastaanotto-olosuhteiden ja laitteen käyttöpaikan mukaan Bluetooth-laite ei ehkä toimi matkapuhelimissa.
- Suuri äänenvoimakkuus voi heikentää kuuluvuutta.
- Älä turvallisuussyistä käytä kuulokkeita ajon tai pyöräilyn aikana.
- Älä käytä laitetta paikoissa, joissa voi olla vaarallista, jos et kuule ympäristön ääniä, kuten rautatieristeyksissä, rautatieaseman laitureilla ja rakennustyömailla.
- Älä aseta laitteen päälle painavia esineitä tai kohdista laitteeseen painetta, sillä se voi vääntyä pitkäaikaisen säilytyksen aikana.
- Älä altista laitetta voimakkaille iskuille.
- Puhdista laite pehmeällä, kuivalla liinalla.
- Älä altista laitetta vedelle. Laite ei ole vesitiivis.
  Noudata seuraavia varotoimia.
  - Älä pudota laitetta pesualtaaseen tai muuhun vedellä täytettyyn säiliöön.
  - Älä käytä laitetta kosteissa paikoissa tai huonolla säällä, kuten sateessa tai lumisateessa.
  - Älä anna laitteen kastua.
    Jos kosketat laitetta märin käsin tai käärit sen kosteisiin vaatteisiin, laite voi kastua, ja seurauksena voi olla toimintahäiriö.
- Jos tunnet olosi laitteen käytön jälkeen epämukavaksi, lopeta välittömästi laitteen käyttö.
- Korvalaput voivat rapistua pitkäaikaisen säilytyksen tai käytön aikana.
- Jos sinulla on laitteeseen liittyviä kysymyksiä tai ongelmia, joita ei ole käsitelty tässä oppaassa, ota yhteyttä lähimpään Sony-jälleenmyyjään.

> Voit tilata lisävarusteena saatavat vaihtokorvatyynyt lähimmältä Sony-jälleenmyyjältä.

Sarjanumerotarran sijainti
Katso kuvaa **D**.

Yhteensopivat iPhone- ja iPod-mallit

Voit käyttää laitetta vain seuraavien mallien kanssa. Päivitä iPhone- tai iPod-laitteeseen uusin ohjelmisto ennen käyttöä.
- iPhone 7
- iPhone 7 Plus
- iPhone SE
- iPhone 6s
- iPhone 6s Plus
- iPhone 6
- iPhone 6 Plus
- iPhone 5s
- iPhone 5c
- iPhone 5
- iPod touch (6. sukupolvi)

(Joulukuusta 2017 alkaen)

Tekniset tiedot

Yleistä

Tietoliikennejärjestelmä: Bluetooth-määrityksen versio 4.1
Lähtö: Bluetooth-määrityksen teholuokka 2
Enimmäisyhteysalue: näköetäisyydellä noin 10 m[1]
Taajuuskaista: 2,4 GHz:n kaista (2,4000–2,4835 GHz)
Käyttötaajuus:
Bluetooth 2 400 MHz–2 483,5 MHz
NFC 13,56 MHz
Huipputeho:
Bluetooth <4 dBm
Yhteensopivat Bluetooth-profiilit[2]:
A2DP (Advanced Audio Distribution Profile)
AVRCP (Audio Video Remote Control Profile)
HFP (Hands-free Profile)
HSP (Headset Profile)
Tuetut pakkausmuodot[3]: SBC[4], AAC[5], aptX, aptX HD
Tuettu sisällönsuojausmenetelmä: SCMS-T
Lähetysalue (A2DP):
20 – 20 000 Hz (näytteenottotaajuus 44,1 kHz)
Pakkauksen sisältö:
Melua vaimentavat langattomat stereokuulokkeet (1)
Micro-USB-kaapeli (noin 50 cm) (1)
Kuulokejohto (noin 1,2 m) (1)
Viiteopas (tämä opas) (1)
Käyttöohjeet (1)
Muita asiakirjoja (1 sarja)

1) Todelliseen kantamaan vaikuttavat useat tekijät, kuten laitteiden välissä olevat esteet, mikroaaltouunin lähellä olevat magneettikentät, staattinen sähkö, vastaanottoherkkyys, antennin teho, käyttöjärjestelmä ja ohjelmistosovellus.
2) Bluetooth-standardiprofiilit määrittävät laitteiden välisen Bluetooth-tiedonsiirron tarkoituksen.
3) Pakkausmuoto: äänisignaalin pakkaus- ja muuntomuoto
4) Alikaistan pakkausmuoto
5) Kehittynyt äänikoodaus

Melua vaimentavat langattomat stereokuulokkeet

Virtalähde:
DC 3,65 V: sisäänrakennettu litiumioniakku
DC 5 V: USB-liitännän kautta ladattaessa
Paino: Noin 240 g
Käyttölämpötila: 0–40 °C
Nimellinen virrankulutus: 1,2 W
Käyttöaika:
Kun yhteys muodostetaan Bluetooth-laitteen kautta
Musiikin toistoaika:
Enintään 35 tuntia (NC ON),
Enintään 40 tuntia (NC OFF)
Tietoliikenneaika:
Enintään 35 tuntia (NC ON),
Enintään 40 tuntia (NC OFF)

©2018 Sony Corporation

A

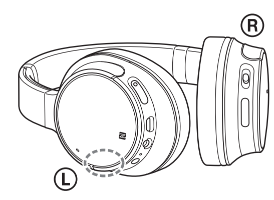

B

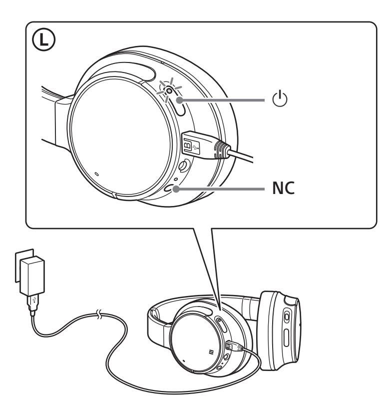

C

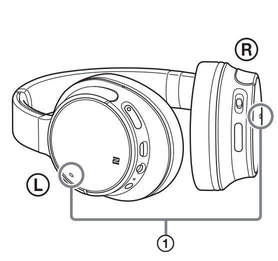

D

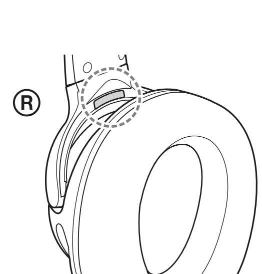

Valmiusaika:
Enintään 35 tuntia (NC ON),
Enintään 200 tuntia (NC OFF)
Kuulokejohdolla liitettynä ja NC ON:
Enintään 50 tuntia
Huomautus: käyttöaika voi olla tätä lyhyempi pakkausmuodon ja käyttöolosuhteiden mukaan.
Latausaika:
Noin 7 tuntia
(10 minuutin lataamisen jälkeen laitteen kautta voidaan toistaa musiikkia noin 60 minuutin ajan.)
Huomautus: Lataus- ja käyttöajat voivat vaihdella käyttöolosuhteiden mukaan.
Latauslämpötila: 5–35 °C

Vastaanotin

Tyyppi: suljettu, dynaaminen
Kuuloke-elementti: 40 mm
Taajuusvaste:
7–20 000 Hz (JEITA) (kuulokejohdolla liitettynä, kun laitteen virta on kytkettynä)
Impedanssi:
22 Ω (1 kHz) (kuulokejohdolla liitettynä, kun laitteen virta on kytkettynä)
48 Ω (1 kHz) (kuulokejohdolla liitettynä, kun laitteen virta on katkaistuna)
Herkkyys:
97 dB/mW (kuulokejohdolla liitettynä, kun laitteen virta on kytkettynä)
98 dB/mW (kuulokejohdolla liitettynä, kun laitteen virta on katkaistuna)

Mikrofoni

Tyyppi: elektreettikondensaattori
Suuntakuvio: pallo
Tehollinen taajuusalue: 50 – 8 000 Hz

Järjestelmävaatimukset ladattaessa akkua USB-liitännän kautta

USB-verkkolaite
Erikseen myytävä USB-verkkolaite, jonka syöttövirta on vähintään 0,5 A (500 mA)

PC-tietokone
(Joulukuusta 2017 alkaen)
Henkilökohtainen tietokone, jossa on esiasennettuna jokin seuraavista käyttöjärjestelmistä ja USB-liitäntä:

Käyttöjärjestelmät
(Windowsia käytettäessä)
Windows® 10 Home / Windows® 10 Pro
Windows® 8.1 / Windows® 8.1 Pro
Windows® 8 / Windows® 8 Pro
Windows® 7
Home Basic / Home Premium / Professional / Ultimate

(Macia käytettäessä)
macOS (versio 10.9 tai uudempi)

Ulkonäkö ja tekniset ominaisuudet voivat muuttua ilman erillistä ilmoitusta.

Norsk

Ikke plasser apparatet på et trangt sted, for eksempel en bokhylle eller et innebygd kabinett.

Ikke eksponer batteriene (batteripakken eller innsatte batterier) for høy varme (f.eks. fra direkte sollys, åpne flammer eller lignende) over lengre tid.
Ikke ta fra hverandre, åpne eller riv opp sekundære celler eller batterier.
Hvis det oppstår en cellelekkasje, må du ikke la væsken komme i kontakt med hud eller øyne. Hvis dette skjer, må du vaske det berørte området med rikelige mengder vann og oppsøke lege.
Sekundære celler og batterier må lades opp før bruk. Les alltid instruksjonene fra produsenten eller utstyrshåndbøker for å få riktige instruksjoner om lading.
Etter lengre perioder uten bruk kan det være nødvendig å lade opp og lade ut cellene eller batteriene flere ganger for å oppnå maksimal ytelse.
Avhend dem på riktig måte.

Merknad til kunder: Den følgende informasjonen gjelder bare utstyr som er solgt i land som er underlagt EU-direktiver.
Dette produktet er produsert av, eller på vegne av, Sony Corporation.
EU-importør: Sony Europe Limited.
Forespørsler til EU-importøren eller forespørsler relatert til produktenes samsvar i Europa skal sendes til produsentens autoriserte representant, Sony Belgium, bijkantoor van Sony Europe Limited, Da Vincilaan 7-D1, 1935 Zaventem, Belgia.

Sony Corporation erklærer herved at dette utstyret samsvarer med EU-direktivet 2014/53/EU.
Hele EU-samsvarserklæringen er tilgjengelig på følgende Internett-adresse:
http://www.compliance.sony.de/

Avhending av brukte batterier og elektrisk og elektronisk utstyr (gjelder i EU-land og andre europeiske land med kildesortering)
Når dette symbolet er oppført på produktet, batteriet eller emballasjen, skal produktet og batteriet ikke håndteres som husholdningsavfall. På noen batterier kan dette symbolet brukes sammen med et kjemisk symbol. De kjemiske symbolene for kvikksølv (Hg) eller bly (Pb) legges til hvis batteriet inneholder mer enn 0,0005 % kvikksølv eller 0,004 % bly. Hvis du passer på å kvitte deg med slike produkter og batterier på riktig måte, bidrar du til å forhindre potensielle negative miljø- og helsekonsekvenser som skyldes feilaktig avfallshåndtering. Resirkulering av materialer bidrar til å bevare naturressurser.
I tilfeller der produkter av sikkerhets-, ytelses- eller dataintegritetsårsaker krever en permanent tilkobling til et innebygd batteri, må batteriet bare byttes av kvalifisert teknisk personell. Lever disse produktene etter endt levetid på et egnet innsamlingssted for resirkulering av elektrisk og elektronisk utstyr for å sikre at produktet og batteriet håndteres riktig. For alle andre batterier kan du se delen om hvordan du trygt tar ut batteriet fra produktet. Lever inn batteriet til en gjenvinningsstasjon for resirkulering av brukte batterier. Kommunen, det lokale renovasjonsselskapet eller forretningen der du kjøpte produktet eller batteriet, kan gi mer informasjon om gjenvinning av dette produktet eller batteriet.

Gyldigheten til CE-merkingen er begrenset kun til de landene hvor dette er påbudt ved lov, hovedsakelig i EØS-land.

Bluetooth®-merket og -logoene er registrerte varemerker som eies av Bluetooth SIG, Inc., og enhver bruk av slike merker av Sony Corporation er under lisens.

N-merket er et varemerke eller et registrert varemerke for NFC Forum, Inc. i USA og i andre land.

Windows er et registrert varemerke eller et varemerke for Microsoft Corporation i USA og/eller andre land.

Apple, iPhone, iPod, iPod touch, macOS og Mac er varemerker som tilhører Apple Inc. og er registrert i USA og andre land.

Bruk av «Made for Apple»-merket innebærer at tilbehør har blitt laget spesielt for Apple-produktene som spesifiseres i merket, og at produsenten har sertifisert at det oppfyller Apples ytelsesstandarder. Apple er ikke ansvarlig for betjening av denne enheten eller samsvaret med sikkerhetsstandarder og reguleringsstandarder.

Qualcomm® aptX™-lyd er et produkt som tilhører Qualcomm Technologies International, Ltd.
Qualcomm er et varemerke som tilhører Qualcomm Incorporated, som er registrert i USA og andre land, og som brukes med tillatelse. aptX er et varemerke som tilhører Qualcomm Technologies International, Ltd., som er registrert i USA og andre land, og som brukes med tillatelse.

Android er et varemerke som tilhører Google Inc.

Andre varemerker og -navn tilhører sine respektive eiere.

Forsiktighetsregler

Om BLUETOOTH®-kommunikasjon
- Trådløs Bluetooth-teknologi opererer innenfor et område på omtrent ti meter. Maksimal kommunikasjonsrekkevidde kan variere avhengig av hindringer (personer, metall, vegger o.l.) eller elektromagnetiske omgivelser.
- Bluetooth-kommunikasjon kan deaktiveres, det kan oppstå støy, eller lyden kan bli borte under følgende forhold.
  – Det befinner seg en menneskekropp mellom enheten og Bluetooth-enheten.
  Denne situasjonen kan forbedres ved å plassere Bluetooth-enheten mot antennen på enheten.
  – Det er en hindring, for eksempel en metallgjenstand eller vegg, mellom enheten og Bluetooth-enheten.
  – En Wi-Fi-enhet eller mikrobølgeovn er i bruk, eller mikrobølger slippes ut i nærheten av enheten.
  – Antennen er innebygd i enheten slik den stiplede linjen viser (fig. A).
  Følsomheten for Bluetooth-kommunikasjonen forbedres ved å fjerne eventuelle hindringer mellom den tilkoblede Bluetooth-enheten og antennen på den aktuelle enheten.
- Fordi Bluetooth-enheter og Wi-Fi (IEEE802.11b/g/n) bruker samme frekvens (2,4 GHz), kan det oppstå mikrobølgeforstyrrelser som kan resultere i støy eller at lyden blir borte, eller at kommunikasjonen deaktiveres nær en Wi-Fi-enhet. I slike tilfeller bør du gjøre følgende:
  – Bruk denne enheten minst ti meter fra Wi-Fi-enheten.
  – Hvis enheten befinner seg innenfor ti meter av en Wi-Fi-enhet, slår du av Wi-Fi-enheten.
  – Installer enheten og Bluetooth-enheten så nærme hverandre som mulig.
- Mikrobølger fra Bluetooth-enheter kan påvirke betjeningen av elektroniske medisinske enheter. Slå av denne enheten og andre Bluetooth-enheter på følgende steder fordi de kan forårsake en ulykke:
  – hvor brennbar gass er til stede, i et sykehus eller en bensinstasjon
  – i nærheten av automatiske dører eller en brannalarm
- På grunn av egenskapene til trådløs teknologi blir den avspilte lyden på denne enheten forsinket i forhold til lyden og musikken som spilles av på sendeenheten. Derfor kan lyden og bildet bli usynkronisert når du ser en film eller spiller et spill.
- Dette produktet avgir radiobølger ved bruk av trådløs modus. Om bord i fly må du følge flybesetningens anvisninger når det gjelder tillatt bruk av produkter i trådløs modus.
- Denne enheten støtter sikkerhetsfunksjoner som er i samsvar med Bluetooth-spesifikasjonen for sikker tilkobling under kommunikasjon ved hjelp av trådløs Bluetooth-teknologi. Denne sikkerheten kan imidlertid være utilstrekkelig avhengig av innstillingen. Vær forsiktig når du utfører kommunikasjon ved hjelp av trådløs Bluetooth-teknologi.
- Vi påtar oss ikke noe ansvar for informasjon som fanges opp under Bluetooth-kommunikasjon.
- Tilkobling med alle Bluetooth-enheter garanteres ikke.
  – En enhet som har Bluetooth-funksjon, må følge Bluetooth-standarden som er angitt av Bluetooth SIG, Inc., og bli godkjent.
  – Selv om den tilkoblede enheten følger de ovennevnte Bluetooth-spesifikasjonene, kan det hende at noen enheter ikke tilkobles eller fungerer som de skal, avhengig av enhetens funksjoner eller spesifikasjoner.
  – Når du snakker i telefonen håndfritt, kan støy forekomme, avhengig av enhet eller kommunikasjonsmiljø.
- Avhengig av enheten som skal kobles til, kan det kreve litt tid å starte kommunikasjonen.

Hvis lyden ofte hopper under avspilling
- Situasjonen kan forbedres ved å velge lydkvalitetmodusen "prioritet på stabil tilkobling". Gå til hjelpeveiledningen hvis du vil vite mer.
- Situasjonen kan bedres ved å endre innstillingene for trådløs avspillingskvalitet eller feste den trådløse avspillingsmodusen til SBC på senderenheten. Se bruksanvisningen som fulgte med senderenheten for informasjon.
- Hvis du bruker en smarttelefon, kan situasjonen forbedres ved å slå av unødvendige programmer eller starte smarttelefonen på nytt.

Om bruken av ringeapplikasjoner for smarttelefoner og datamaskiner
- Denne enheten støtter kun normale innkommende anrop. Ringeapplikasjoner for smarttelefoner og datamaskiner støttes ikke.

Om lading av enheten
- Denne enheten kan bare lades med USB. Det kreves en datamaskin med USB-port for å lade.
- Når du lader, kan ikke enheten være slått på, og Bluetooth og støyreduksjon kan ikke brukes.
- Du kan bruke enheten ved å koble til den medfølgende hodetelefonkabelen også når du lader enheten.
- Hvis du ikke bruker enheten på en lang stund, kan det hende at det oppladbare batteriet ikke holder på tilstrekkelig lading. Batteriet vil kunne holde på ladingen igjen etter at det utlades og lades flere ganger.
- Hvis du legger bort enheten en lang stund, bør du lade batteriet en gang i halvåret for å forhindre overutladning.
- Hvis tiden du kan bruke enheten blir veldig kort, bør du bytte ut det oppladbare batteriet med et nytt batteri. Kontakt din nærmeste Sony-forhandler for å få byttet ut batteriet.

Merknad om statisk elektrisitet
- Statisk elektrisitet som har samlet seg på kroppen, kan forårsake mild kribling i ørene. Du kan minimere denne effekten ved å bruke klær som er laget av naturlige materialer.

Hvis enheten ikke fungerer som den skal
- Tilbakestille enheten (fig. B).
  Trykk på knappene ⏻ og NC samtidig mens den lades. Enheten vil bli nullstilt. Paringsinformasjonen slettes ikke.
- Hvis problemet vedvarer selv etter at du har tilbakestilt den slik det er beskrevet ovenfor, kan du initialisere enheten på følgende måte.
  Koble mikro-USB-kabelen fra mikro-USB-porten, slå av enheten, og hold deretter nede knappene ⏻ og ►II samtidig i mer enn sju sekunder. Indikatoren (blå) blinker 4 ganger, og enheten nullstilles til fabrikkinnstillinger. All paringsinformasjon slettes.
- Etter at enheten er initialisert, vil den kanskje ikke kobles til din iPhone eller datamaskin. Hvis dette skjer, sletter du paringsinformasjonen til enheten fra iPhone-enheten eller datamaskinen og parer dem deretter på nytt.

Hva er støydemping?
- Den støydempende kretsen registrerer faktisk utvendig støy med innebygde mikrofoner og sender et dempende, motsatt rettet signal til enheten.
  – Den støydempende effekten vil kanskje ikke være veldig påtalende i et veldig rolig miljø, eller noe støy kan bli hørt.
  – Den støydempende virkningen kan variere avhengig av hvordan du har på enheten.
  – Den støydempende funksjonen fungerer hovedsakelig for støy i lave frekvensområder. Selv om støy reduseres, dempes den ikke fullstendig.
  – Når du bruker enheten på et tog eller i en bil, kan støy forekomme avhengig av gateforholdene.
  – Mobiltelefoner kan forårsake forstyrrelser og støy. Hvis dette oppstår, må du flytte enheten lenger vekk fra mobiltelefonen.
  – Ikke dekk til hodesettets mikrofoner (①) med hendene. Den støydempende funksjonen vil kanskje ikke fungere riktig (fig. C).

Om bruk av enheten
- Fordi øretelefonene har en høy tetthetsgrad, kan det å tvinge dem mot ørene dine føre til trommehinneskade.
  Når du presser hodetelefonene mot ørene, kan du føle en klikkelyd fra membranen. Dette er ikke en feil.

Annet
- Når du bruker enheten som kablede hodetelefoner, bruker du bare den medfølgende hodetelefonkabelen. Kontroller at hodetelefonkabelen sitter godt.
- Ikke plasser enheten på et sted som utsettes for fuktighet, støv, sot eller damp, i en bil eller på stedet som utsettes for direkte sollys.
- Bruk av Bluetooth-enheten fungerer ikke alltid på mobiltelefoner avhengig av radiobølgeforhold og stedet hvor utstyret brukes.
- Høyt volum kan påvirke hørselen din.
- Av hensyn til trafikksikkerheten bør du ikke bruke hodetelefonene når du kjører eller sykler.
- Ikke bruk enheten på steder hvor det vil være farlig dersom du ikke hører lyder fra omgivelsene, for eksempel ved en jernbaneovergang, på perrongen på en togstasjon og på byggeplasser.
- Du må ikke legge vekt eller trykk på denne enheten, ettersom dette kan føre til at enheten deformeres ved oppbevaring over lengre tid.
- Ikke utsett enheten for kraftige fysiske støt.
- Rengjør enheten med en myk, tørr klut.
- Ikke utsett enheten for vann. Enheten er ikke vanntett.
  Pass på at du følger forholdsreglene nedenfor.
  – Pass på at du ikke mister enheten i en vask eller annen beholder med vann.
  – Ikke bruk enheten på fuktige steder eller i dårlig vær, for eksempel i regn- eller snøvær.
  – Ikke la enheten bli våt.
  Hvis du berører enheten med våte hender eller putter enheten i et fuktig klesplagg, kan enheten bli våt, noe som kan føre til at den ikke virker som den skal.
- Hvis du opplever ubehag etter bruk av enheten, må du slutte å bruke enheten umiddelbart.
- Øreputene kan forringes ved oppbevaring eller bruk over lengre tid.
- Hvis du har spørsmål eller problemer angående denne enheten som ikke er dekket i denne håndboken, må du kontakte din nærmeste Sony-forhandler.

Du kan bestille valgfrie erstatningsøreplugger fra nærmeste Sony-forhandler.

Plassering av serienummeretiketten
Se fig. D.

Kompatible iPhone-/iPod-modeller

Enheten kan bare brukes med følgende modeller. Oppdater iPhone- eller iPod-enheten din med den nyeste programvaren
før bruk.
- iPhone 7
- iPhone 7 Plus
- iPhone SE
- iPhone 6s
- iPhone 6s Plus
- iPhone 6
- iPhone 6 Plus
- iPhone 5s
- iPhone 5c
- iPhone 5
- iPod touch (6. generasjon)

(Per desember 2017)

Spesifikasjoner

Generelt

Kommunikasjonssystem: Bluetooth-spesifikasjon, versjon 4.1
Utgang: Bluetooth-spesifikasjon, strømklasse 2
Maksimal kommunikasjonsrekkevidde: Synslinje på omtrent 10 m[1)]
Frekvensbånd: 2,4 GHz-bånd (2,4000 GHz – 2,4835 GHz)
Driftsfrekvens:
Bluetooth 2400 MHz–2483,5 MHz
NFC 13,56 MHz
Maksimal utgangseffekt:
Bluetooth < 4 dBm
Kompatible Bluetooth-profiler[2)]:
A2DP (Advanced Audio Distribution Profile)
AVRCP (Audio Video Remote Control Profile)
HFP (Hands-free Profile)
HSP (Headset Profile)
Støttet kodek[3)]: SBC[4)], AAC[5)], aptX, aptX HD
Støttet innholdsbeskyttelsesmetode: SCMS-T
Overføringsområde (A2DP):
20–20 000 Hz (samplingsfrekvens 44,1 kHz)
Inkluderte elementer:
Trådløst stereohodesett med støyreduksjon (1)
Mikro-USB-kabel (ca. 50 cm) (1)
Hodetelefonkabel (ca. 1,2 m) (1)
Veiledning (dette dokumentet) (1)
Bruksanvisning (1)
Andre dokumenter (1 sett)

1) Den faktiske rekkevidden varierer avhengig av faktorer som blant annet hindringer mellom enhetene, magnetiske felt rundt en mikrobølgeovn, statisk elektrisitet, mottaksfølsomhet, antenneytelse, operativsystem, programvare osv.
2) Bluetooth-standardprofiler angir formålet med Bluetooth-kommunikasjon mellom enheter.
3) Kodek: Lydsignalkompresjon og konverteringsformat
4) Kodek for underbånd
5) Avansert lydkoding

Trådløst stereohodesett med støyreduksjon

Strømkilde:
DC 3,65 V: Innebygd oppladbart litiumionbatteri
DC 5 V: Når ladet ved hjelp av USB
Masse: ca. 240 g
Driftstemperatur: 0-40 °C
Nominelt strømforbruk: 1,2 W
Driftstimer:
Hvis tilkoblet Bluetooth-enheten
Musikkavspillingstid:
maks. 35 timer (NC ON)
maks. 40 timer (NC OFF)
Kommunikasjonstid:
maks. 35 timer (NC ON)
maks. 40 timer (NC OFF)
Standbytid:
maks. 35 timer (NC ON)
maks. 200 timer (NC OFF)
Ved tilkobling via hodetelefonkabelen med NC ON:
maks. 50 timer
Merk: Brukstimer kan være kortere avhengig av kodeken og bruksforholdene.
Ladetid:
ca. 7 timer
(ca. 60 minutters musikkavspilling er mulig etter ti minutters lading.)
Merk: Antall timer med lading og bruk kan være forskjellige avhengig av bruksforholdene.
Ladetemperatur: 5–35 °C

Mottaker

Type: Lukket, dynamisk
Driverenhet: 40 mm
Frekvensrespons:
7–20 000 Hz (JEITA) (ved tilkobling via hodetelefonkabel når enheten er slått på)
Impedans:
22 Ω (1 kHz) (ved tilkobling med hodetelefonkabel når enheten er slått på)
48 Ω (1 kHz) (ved tilkobling med hodetelefonkabel når enheten er slått av)
Følsomhet:
97 dB/mW (ved tilkobling med hodetelefonkabel når enheten er slått på)
98 dB/mW (ved tilkobling med hodetelefonkabel når enheten er slått av)

Mikrofon

Type: Elektret-kondensator
Direksjonalitet: Flerveis
Effektivt frekvensområde: 50 Hz – 8 000 Hz

Systemkrav for batterilading med USB

USB-nettadapter
En kommersielt tilgjengelig USB-nettadapter som kan tilføre strøm på 0,5 A (500 mA)

Datamaskin
(Per desember 2017)
Datamaskin med USB-port og ett av følgende forhåndsinstallerte operativsystemer:

Operativsystemer
(når du bruker Windows)
Windows® 10 Home / Windows® 10 Pro
Windows® 8.1 / Windows® 8.1 Pro
Windows® 8 / Windows® 8 Pro
Windows® 7
Home Basic / Home Premium / Professional / Ultimate

(ved bruk av Mac)
macOS (versjon 10.9 eller nyere)

Design og spesifikasjoner kan bli endret uten varsel.

Svenska

Placera inte enheten där det är ont om utrymme, till exempel i en bokhylla eller inbyggnadslåda.

Utsätt inte batterierna (lösa eller i enheten) för hög värme, till exempel direkt solljus, eld eller liknande under en längre tid.
Ta inte isär, öppna eller ta sönder sekundära celler eller batterier.
Låt inte vätskan komma i kontakt med huden eller ögonen om en cell läcker. Om så har skett, tvätta det berörda området med stora mängder vatten och kontakta läkare.
Sekundära celler och batterier måste laddas före användning.
Läs alltid tillverkarens instruktioner eller utrustningens användarhandbok för korrekta laddningsinstruktioner.
Efter lång tids förvaring kan det vara nödvändigt att ladda och ladda ur celler eller batterier flera gånger för att uppnå maximal prestanda.
Kasseras på lämpligt sätt.

Kundinformation: Följande information gäller endast utrustning som säljs i länder med gällande EU-direktiv
Den här produkten har tillverkats av eller på uppdrag av Sony Corporation.
EU-importör: Sony Europe Limited.
Frågor till EU-importören eller som rör produktöverensstämmelse i Europa skickas till tillverkarens representant, Sony Belgium, bijkantoor van Sony Europe Limited, Da Vincilaan 7-D1, 1935 Zaventem, Belgien.

Sony Corporation intygar härmed att denna utrustning uppfyller kraven i direktivet 2014/53/EU.
Den fullständiga texten till EU-försäkran om överensstämmelse finns på följande internetadress:
http://www.compliance.sony.de/

Avfallshantering av uttjänta batterier och elektriska och elektroniska produkter (gäller i EU och andra europeiska länder med separata insamlingssystem)
Denna symbol på produkten, batteriet eller förpackningen anger att produkten och batteriet inte får behandlas som vanligt hushållsavfall.
På vissa batterier kan denna symbol användas i kombination med en kemisk symbol. Den kemiska symbolen för kvicksilver (Hg) eller bly (Pb) läggs till om batteriet innehåller mer än 0,0005 % kvicksilver eller 0,004 % bly. När produkterna och batterierna kasseras på rätt sätt kan det förebygga de potentiella negativa miljö- och hälsoeffekter som kan uppstå vid felaktig avfallshantering. Återvinning av material hjälper till att bevara naturens resurser.
För produkter som av säkerhets-, prestanda- eller dataintegritetsskäl kräver permanent anslutning av ett inbyggt batteri bör detta batteri endast bytas av behörig servicetekniker. Lämna det förbrukade batteriet och den elektriska och elektroniska utrustningen på en återvinningsstation för elektriska och elektroniska produkter för att garantera korrekt hantering. Information om övriga batterier finns i avsnittet om hur du tar ut batterierna ur produkten på ett säkert sätt. Lämna in batteriet på en återvinningsstation i behållaren för förbrukade batterier. Om du vill ha mer information om återvinning av produkten eller batteriet kontaktar du ditt kommunkontor, den lokala sophämtningstjänsten eller återförsäljaren där du köpte produkten eller batteriet.

CE-märkningen är giltig endast i de länder där den är obligatorisk enligt lag, huvudsakligen i EEA-länderna (Europeiska ekonomiska samarbetsområdet).

Bluetooth®-ordmärket och -logotyperna är registrerade varumärken som tillhör Bluetooth SIG, Inc., och all användning av dessa märken av Sony Corporation sker under licens.

N-Mark är ett varumärke eller registrerat varumärke som tillhör NFC Forum, Inc. i USA och andra länder.

Windows är ett varumärke eller registrerat varumärke som tillhör Microsoft Corporation i USA och/eller andra länder.

Apple, iPhone, iPod, iPod touch, macOS och Mac är varumärken som tillhör Apple Inc. i USA och andra länder.

Märket Made for Apple innebär att ett tillbehör har utformats specifikt för anslutning till Apple-produkterna som avbildas på märket, samt att produkterna har certifierats av utvecklaren för att uppfylla prestandakraven från Apple. Apple kan inte hållas ansvariga för den här enhetens funktion eller uppfyllande av regulatoriska säkerhetsstandarder.

Qualcomm® aptX™ Audio är en produkt som tillhör Qualcomm Technologies International, Ltd.
Qualcomm är ett varumärke som tillhör Qualcomm Incorporated. Varumärket är registrerat i USA och andra länder och används med tillstånd. aptX är ett varumärke som tillhör Qualcomm Technologies International, Ltd. Varumärket är registrerat i USA och andra länder och används med tillstånd.

Android är ett varumärke som tillhör Google Inc.

Övriga varumärken och märkesnamn tillhör respektive företag.

Försiktighetsåtgärder

BLUETOOTH®-kommunikationer
- Den trådlösa Bluetooth-tekniken fungerar inom en räckvidd på cirka tio meter. Maximal räckvidd för kommunikationen kan variera beroende på hinder i vägen (personer, metall, väggar och annat) eller elektromagnetiska störningar.
- Bluetooth-kommunikation kan utebli, eller brus och avklippt ljud kan förekomma i följande förhållanden:
  – En person befinner sig mellan enheten och Bluetooth-enheten. Kommunikationen fungerar bättre om du vänder Bluetooth-enheten mot enhetens antenn.
  – Det finns ett hinder, till exempel metall eller en vägg, mellan enheten och Bluetooth-enheten.
  – En Wi-Fi -enhet eller mikrovågsugn används, eller mikrovågor avges i närheten av enheten.
Antennen är inbyggd i enheten och illustreras med den prickade linjen (bild A).
Känsligheten för Bluetooth-kommunikation förbättras om du tar bort föremål mellan den anslutna Bluetooth-enhet och den här enhetens antenn.
- Om enheten används i närheten av en Wi-Fi-enhet kan det uppstå mikrovågsstörningar som resulterar i brus eller avklippt ljud eller utebliven kommunikation, eftersom Bluetooth-enheter och Wi-Fi (IEEE802.11b/g/n) använder samma frekvens (2,4 GHz). Gör i så fall följande:
  – Använd denna enhet på minst tio meters avstånd från Wi-Fi-enheten.
  – Om denna enhet används inom tio meters avstånd från Wi-Fi-enheten, stäng av Wi-Fi-enheten.
  – Installera denna enhet och Bluetooth-enheten så nära varandra som möjligt.
- Mikrovågor från Bluetooth-enheter kan påverka funktionen hos elektronisk medicinsk utrustning. Stäng av systemet och andra Bluetooth-enheter på följande platser, eftersom de kan orsaka olycksfall:
  – på platser med lättantändlig gas, till exempel sjukhus och bensinstationer
  – nära automatiska dörrar eller brandlarm.
- På grund av egenskaper hos den trådlösa tekniken blir ljudet som spelas upp på enheten fördröjt jämfört med ljud och musik som spelas upp på den sändande enheten. Därför kan bild och ljud bli osynkat när du ser på film eller spelar spel.
- Den här produkten avger radiovågor när den används i trådlöst läge. När den används i trådlöst läge på ett flygplan ska du följa besättningens anvisningar angående tillåten användning av produkter i trådlöst läge.
- Systemet har stöd för säkerhetsfunktioner som uppfyller Bluetooth-standarden för att skydda anslutningen vid trådlös Bluetooth-kommunikation. Skyddet kanske emellertid inte är tillräckligt, beroende på inställningen. Var försiktig när du kommunicerar med trådlös Bluetooth-teknik.
- Vi åtar oss inget ansvar för information som fångas upp av obehöriga under Bluetooth-kommunikation.
- Det går inte att garantera anslutning till alla typer av Bluetooth-enheter.
  – Enheter utrustade med Bluetooth-funktion måste följa Bluetooth-standarden fastställd av Bluetooth SIG, Inc. och måste autentiseras.
  – Även om den anslutna enheten följer Bluetooth-standarden enligt ovan, kan det hända att vissa enheter inte kan anslutas eller inte fungerar korrekt, beroende på enhetens funktioner eller specifikationer.
  – När du talar i telefon via handsfree, kan det förekomma brus beroende på enheten och kommunikationsförhållandena.
- Beroende på enheten som ska anslutas kan det ta en stund innan kommunikationen startar.

Om ljudet ofta hoppar under uppspelning
- Ställ in ljudkvalitetsläget till "priority on stable connection" för bättre ljudkvalitet. Mer information finns i hjälpguiden.
- Du kan förbättra situationen genom att ändra inställningen för trådlös uppspelningskvalitet eller ställa in läget för trådlös uppspelning på SBC på den sändande enheten. Mer information hittar du i instruktionsboken för den sändande enheten.
- Om du använder en smartphone, stäng av onödiga program eller starta om din smartphone.

Användning av samtalsapp för smartphone eller dator
- Endast normala inkommande samtal stöds av den här enheten. Samtalsappar för smartphone-enheter och datorer stöds inte.

Ladda enheten
- Enheten kan endast laddas via USB-kabel. En dator med USB-port krävs för att ladda enheten.
- Under laddning kan inte enheten slås på och Bluetooth-funktioner och brusreducerande funktioner kan inte användas
- Du kan använda enheten under laddning genom att ansluta den medföljande hörlurskabeln.
- Det laddningsbara batteriet kanske inte bibehåller kapaciteten om enheten inte används under lång tid. Batteriet kan bibehålla kapaciteten om det har laddats ur och laddats flera gånger.
- Om du inte tänker använda enheten under lång tid, bör du ladda batteriet helt en gång i halvåret så att kapaciteten bibehålls.
- Om den tid du kan använda enheten har blivit mycket kort bör du byta ut det laddningsbara batteriet. Kontakta närmaste återförsäljare av Sony-produkter för information om hur du byter ut batteriet.

Anmärkning om statisk elektricitet
- Statisk elektricitet som ackumuleras i kroppen kan orsaka en lätt stickande känsla i öronen. Du kan minimera effekten genom att bära kläder i naturmaterial.

Enheten fungerar inte korrekt
- Återställ enheten (bild B).
  Tryck på knapparna ⏻ och NC samtidigt under laddningen. Enheten återställs. Parkopplingsinformationen raderas inte.
- Om problemet kvarstår även efter återställningsmanövern som beskrivs ovan initierar du enheten enligt följande.
  Koppla bort mikro-USB-kabeln från mikro-USB-porten, stäng av enheten och håll sedan knapparna ⏻ och ►II intryckta samtidigt i mer än 7 sekunder. Indikatorn (blå) blinkar 4 gånger och enheten återställs till fabriksinställningarna. All parkopplingsinformation raderas.
- När enheten har initierats kanske den inte kan anslutas till iPhone eller datorn. Radera i så fall enhetens parkopplingsinformation på din iPhone eller dator och utför parkopplingen igen.

Vad är brusreducering?
- Brusreduceringskretsen känner av externt brus med hjälp av de inbyggda mikrofonerna, och skickar en lika stark men motsatt dämpningssignal till enheten.
  – I mycket tysta miljöer kan brusreduceringseffekten bli mindre tydlig och ett visst brus kan höras.
  – Brusreduceringseffekten kan variera beroende på hur enheten bärs.
  – Brusreduceringsfunktionen har främst effekt på ljud i det lägre frekvensbandet. Bruset dämpas, men tas inte bort helt.
  – Omgivningsljud kan höras när enheten används ombord på ett tåg eller i en bil.
  – Mobiltelefoner kan orsaka störning och brus. Om så är fallet kan du flytta enheten längre bort från mobiltelefonen.
  – Täck inte över headsetets mikrofoner (①) med händerna. Brusreduceringsfunktionen kanske inte fungerar korrekt (bild C).

Bära enheten
- Hörlurarna är utformade för att sluta tätt mot öronen. Om du trycker dem mot öronen med kraft kan trumhinnorna skadas.
  Om du trycker hörlurarna mot öronen kan det höras ett klickljud i membranet. Detta är inget fel.

Övrigt
- Använd endast den medföljande hörlurskabeln när du använder enheten som trådanslutna hörlurar. Kontrollera att hörlurskabeln sitter i ordentligt.
- Placera inte den här enheten på en plats som är utsatt för fukt, damm, sot eller ånga, eller i en bil eller på en plats som är utsatt för direkt solljus.
- Användning av Bluetooth-enheten tillsammans med en mobiltelefon kanske inte fungerar beroende på radiovågornas beskaffenhet och platsen där utrustningen används.
- Hög volym kan påverka hörseln.
- Av trafiksäkerhetsskäl bör du inte använda hörlurarna medan du kör bil eller cyklar.
- Använd inte enheten på platser där det kan vara farligt att inte höra omgivande ljud, till exempel vid tågövergångar, tågplattformar och byggarbetsplatser.
- Utsätt inte enheten för vikt eller tryck under längre tids förvaring, eftersom enheten kan deformeras.
- Utsätt inte enheten för kraftiga stötar.
- Rengör anläggningen med en mjuk och torr duk.
- Utsätt inte enheten för vatten. Enheten är inte vattentät.
  Kom ihåg att följa försiktighetsåtgärderna nedan.
  – Var försiktig så att du inte tappar enheten i ett handfat eller annan vattenfylld behållare.
  – Använd inte enheten på en fuktig plats eller i dåligt väder, som regn eller snö.
  – Se till att enheten inte blir våt.
  Om du vidrör enheten med våta händer eller placerar den på ett fuktigt plagg, kan den bli våt och sluta fungera.
- Om du upplever obehag efter att ha använt enheten ska du sluta använda den omedelbart.
- Öronkuddarna kan bli utslitna efter längre tids förvaring eller användning.
- Kontakta närmaste återförsäljare av Sony-produkter om du har frågor om eller problem med enheten som inte beskrivs i denna guide.

Nya öronkuddar kan beställas hos närmaste återförsäljare av Sony-produkter.

Placering av serienummerdekalen
Se bild D.

Kompatibla iPhone-/iPod-modeller

Enheten kan användas med följande modeller. Uppdatera iPhone eller iPod med den senaste programvaruversionen före användning.
- iPhone 7
- iPhone 7 Plus
- iPhone SE
- iPhone 6s
- iPhone 6s Plus
- iPhone 6
- iPhone 6 Plus
- iPhone 5s
- iPhone 5c
- iPhone 5
- iPod touch (sjätte generationen)

(från och med december 2017)

Specifikationer

Allmänt

Kommunikationssystem: Bluetooth-specifikation version 4.1
Utgång: Bluetooth-specifikation effektklass 2
Största kommunikationsräckvidd: Siktlinje cirka 10 meter[1)]
Frekvensband: 2,4 GHz-band (2,4000–2,4835 GHz)
Driftfrekvens:
Bluetooth 2 400–2 483,5 MHz
NFC 13,56 MHz
Högsta uteffekt:
Bluetooth < 4 dBm
Kompatibla Bluetooth-profiler[2)]:
A2DP (Advanced Audio Distribution Profile)
AVRCP (Audio Video Remote Control Profile)
HFP (Hands-free Profile)
HSP (Headset Profile)
Kodek som stöds[3)]: SBC[4)], AAC[5)], aptX, aptX HD
Innehållsskyddsmetod som stöds: SCMS-T
Överföringsräckvidd (A2DP):
20–20 000 Hz (samplingsfrekvens 44,1 kHz)
Enheter som ingår:
Trådlöst, brusreducerande stereoheadset (1)
Mikro-USB-kabel (cirka 50 cm) (1)
Hörlurskabel (cirka 1,2 m) (1)
Referensguide (detta blad) (1)
Bruksanvisning (1)
Övriga dokument (1 uppsättning)

1) Faktisk räckvidd varierar beroende på faktorer som hinder mellan enheter, magnetfält runt en mikrovågsugn, statisk elektricitet, mottagningskänslighet, antennens prestanda, operativsystem, programvara och liknande.
2) Bluetooth-standardprofiler anger syftet med Bluetooth-kommunikation mellan enheter.
3) Kodek: Ljudsignalskomprimering och konverteringsformat
4) Subband Codec
5) Advanced Audio Coding

Trådlöst brusreducerande stereoheadset

Strömkälla:
DC 3,65 V: Inbyggt laddningsbart litiumjonbatteri DC 5 V: Vid USB-laddning
Vikt: Ca 240 g
Drifttemperatur: 0–40 °C
Nominell strömförbrukning: 1,2 W
Max. antal timmar:
Vid anslutning via Bluetooth-enheten
Musikuppspelning:
Max. 35 timmar (NC ON),
Max. 40 timmar (NC OFF)
Kommunikation:
Max. 35 timmar (NC ON),
Max. 40 timmar (NC OFF)
Viloläge:
Max. 35 timmar (NC ON),
Max. 200 timmar (NC OFF)
När du ansluter via hörlurskabeln med NC ON:
Max. 50 timmar
Obs! Användningstiden kan vara kortare beroende på kodek och användningsförhållandena.
Laddningstid:
Ca 7 timmar
(Cirka 60 minuters musikuppspelning efter 10 minuters laddning.)
Obs! Laddnings- och användningstiden kan skilja sig beroende på användningsförhållandena.
Laddningstemperatur: 5–35 °C

Receiver

Typ: Sluten, dynamisk
Drivrutin: 40 mm
Frekvensåtergivning:
7–20 000 Hz (JEITA) (vid anslutning via hörlurskabeln när enheten är påslagen)
Impedans:
22 Ω (1 kHz) (när du ansluter via hörlurskabeln med enheten påslagen)
48 Ω (1 kHz) (när du ansluter via hörlurskabeln med enheten avstängd)
Känslighet:
97 db/mW (när du ansluter via hörlurskabeln och enheten är påslagen)
98 dB/mW (när du ansluter via hörlurskabeln och enheten är avstängd)

Mikrofon

Typ: Electret-kondensator
Riktning: Rundupptagande
Effektivt frekvensomfång: 50–8 000 Hz

Systemkrav för batteriladdning via USB

USB-nätadapter
En kommersiellt tillgänglig USB-nätadapter med förmåga att mata in mer än 0,5 A (500 mA)

Dator
(från och med december 2017)
Dator med något av följande operativsystem samt USB-port:

Operativsystem
(med Windows)
Windows® 10 Home/Windows® 10 Pro
Windows® 8.1/Windows® 8.1 Pro
Windows® 8/Windows® 8 Pro
Windows® 7
Home Basic/Home Premium/Professional/Ultimate

(med Mac)
macOS (version 10.9 eller senare)

Utförande och specifikationer kan ändras utan föregående meddelande.