4-127-406-**42**(1)

SONY

Radio casetofon cu CD

Instrucțiuni de utilizare **RO**

CFD-RG880CP

© 2008 Sony Corporation Tipărit în China.

http://www.sony.net

AVERTIZARE

Pentru a reduce riscul provocat de incendii sau șocuri electrice, nu expuneți acest aparat condițiilor de ploaie sau umezeală.
Nu deschideți carcasa, pentru a evita șocurile electrice.
Reparațiile se vor efectua doar de către personal calificat.
Pentru a preveni incendiile, nu acoperiți nișa de ventilare a aparatului cu ziare, fețe de masă, draperii, etc. Și nu plasați lumânări aprinse pe aparat.
Pentru prevenirea incendiilor și a pericolului de electrocutare, evitați stropirea aparatului sau posibilitatea ca anumite lichide să se scurgă pe acesta și nu plasați pe echipament obiecte pline cu lichid, cum ar fi vazele.
Deoarece pentru deconectarea aparatului de la priză se folosește ștecărul principal, conectați aparatul la o priză c.a. ușor accesibilă. Dacă observați nereguli în funcționarea aparatului, deconectați imediat ștecărul principal de la priza de c.a.
Nu instalați echipamentul într-un spațiu restrâns, cum ar fi o bibliotecă sau un dulap.
Bateriile sau echipamentele cu baterii instalate nu trebuie expuse timp îndelungat condițiilor de căldură excesivă cum ar fi lumina directă a soarelui, foc sau altele asemenea.
Presiunea excesivă a căștilor poate provoca pierderea auzului.
Plăcuța cu caracteristici și alte informații importante privind siguranța se află pe partea de jos, în exterior.

Reciclarea echipamentelor electrice și electronice uzate (aplicabil în țările Uniunii Europene și în alte țări din Europa de Est cu sisteme de colectare diferențiate)
Acest simbol prezent pe produs sau pe ambalaj indică faptul că produsul respectiv nu trebuie tratat ca un deșeu menajer. Acest produs trebuie predat la punctele de colectare pentru reciclarea echipamentelor electrice și electronice. Asigurându-vă că debarasarea de acest produs se realizează în mod corect, puteți împiedica eventualele consecințe negative asupra mediului și sănătății umane. Reciclarea materialelor contribuie la conservarea resurselor naturale. Pentru detalii suplimentare referitoare la reciclarea acestui produs, contactați autoritățile locale, serviciul local de evacuare a deșeurilor menajere sau magazinul de la care ați cumpărat produsul.
Accesorii aplicabile: Telecomanda

Reciclarea acumulatorilor uzați (aplicabil în țările Uniunii Europene și în alte țări din Europa de Est cu sisteme de colectare diferențiate)
Acest simbol ilustrat pe acumulator sau pe ambalajul acestuia indică faptul că acumulatorul furnizat împreună cu acest produs nu trebuie tratat ca un deșeu menajer. Asigurându-vă că debarasarea de acești acumulatori se realizează în mod corect, puteți împiedica eventualele consecințe negative asupra mediului și sănătății umane. Reciclarea materialelor contribuie la conservarea resurselor naturale.
În situația produselor care, ca măsură de siguranță, pentru asigurarea funcționării continue ori pentru integritatea datelor manevrate, necesită o conexiune permanentă la un acumulator încorporat, acesta din urmă trebuie înlocuit numai de către personal specializat
Pentru a vă asigura că acest acumulator este reciclat în mod corespunzător, atunci când este atinsă durata maximă de viață predați-l unui punct autorizat de colectare pentru reciclarea echipamentelor electrice și electronice.
În ceea ce privește toate celelalte baterii, consultați secțiunea referitoare la modul de înlocuire a bateriilor. Predați bateriile unui punct autorizat de colectare pentru reciclarea bateriilor uzate.
Pentru detalii suplimentare referitoare la reciclarea acestui produs sau acumulator, contactați autoritățile locale, serviciul local de evacuare a deșeurilor menajere sau magazinul de la care ați cumpărat produsul.

Aviz pentru clienți: următoarele informații se aplică doar în cazul echipamentelor comercializate în statele ce aplică directivele UE
Acest produs este fabricat de Sony Corporation, 1-7-1 Konan Minato-ku Tokyo, Japonia.
Reprezentantul Autorizat pentru EMC și siguranța produsului este Sony Deutschland GmbH, Hedelfinger Strasse 61, 70327 Stuttgart, Germania. Pentru reparații sau garanție, vă rugăm să comunicați aceste probleme la adresele prevăzute în documentele separate de service sau garanție.

Note privind Discurile duale
Un disc DualDisc este un disc cu date înregistrate pe ambele fețe: materialul DVD înregistrat pe una din fețe este în corelație cu materialul audio digital înregistrat pe cealaltă față. Rețineți însă că, deoarece datele înregistrate pe fața audio nu sunt conforme cu standardul Compact Disc (CD), redarea acestui tip de disc pe acest aparat nu poate fi garantată.

Discuri muzicale codate utilizând tehnologii de protecție la copiere
Acest aparat permite redarea CD-urilor realizate în conformitate cu standardul pentru Compact Discuri (CD). Recent, unele case de discuri au lansat pe piață diverse discuri muzicale, codate utilizând tehnologii de protecție la copiere. Vă informăm că unele din aceste discuri nu sunt realizate conform standardului CD și nu pot fi redate de acest aparat.
Tehnologia de codificare audio MPEG Layer-3 precum și brevetele aferente sunt licențiate de la Fraunhofer IIS și Thomson.

Sursele de alimentare

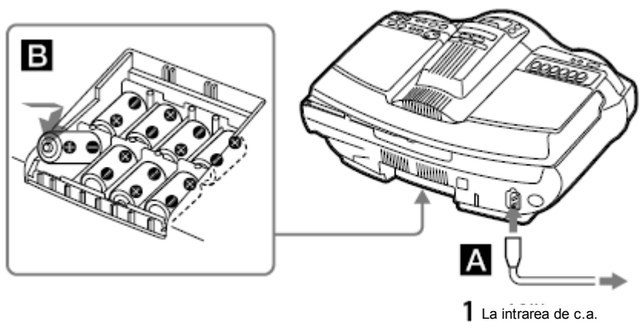

Conectați cablul de alimentare de c.a. **A** sau introduceți opt baterii R20 (mărimea D) (nefurnizate) în compartimentul pentru baterii **B**.

Note
- Înlocuiți bateriile atunci când indicatorul „OPR/BATT" (*Operare/baterie*) 21 se întunecă sau când aparatul nu mai funcționează. Înlocuiți toate bateriile cu unele noi. Înainte de a înlocui bateriile, scoateți CD-urile și deconectați dispozitivele USB de la aparat.
- Pentru a folosi aparatul cu baterii, deconectați cablul de alimentare de c.a. de la aparat.
- Când aparatul funcționează cu baterii, nu puteți porni aparatul folosind telecomanda.

Pregătirea telecomenzii

Introduceți două baterii R6 (mărime AA) (nefurnizate).

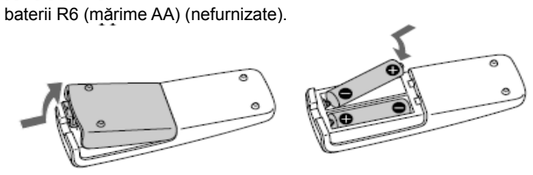

Înlocuirea bateriilor
La o utilizare normală, bateriile trebuie să dureze aproximativ șase luni. Dacă telecomanda nu mai funcționează bine cu aparatul, înlocuiți toate bateriile cu unele noi.

Specificații

Secțiunea CD player
Sistemul
Sistem compact disc audio digital
Proprietăți diodă laser
Durata de emisie: Continuă
Ieșire laser: Sub 44,6 μW
(Această ieșire este măsurată la 200 mm față de suprafața lentilei obiectivului pe blocul de preluare optică, cu o deschidere de 7 mm.)
Numărul de canale
2
Frecvența de răspuns
20 - 20 000 Hz +1/–2 dB
Perturbări ale semnalului audio înregistrat (*Wow & flutter*)
Sub limita măsurabilă

Secțiunea radio
Intervalul de frecvență
FM: 87,5 - 108 MHz
AM: 531 – 1.611 kHz (fază de 9 kHz)
530 – 1.610 kHz (fază de 10 kHz)
Antene
FM: Antenă telescopică
AM: Antenă integrată din feriță

Secțiunea casetofon
Sistem de înregistrare
4 piste, 2 canale, stereo
Durată de derulare rapidă
Aprox. 150 s (secunde) pentru o casetă Sony C-60
Frecvența de răspuns
TIP I (normal): 70 - 13.000 Hz

Secțiunea USB
Rata de biți suportată
MP3 (MPEG 1 Audio Layer-3):
32 - 320 kbps, VBR
WMA:
16 - 320 kbps, VBR
Frecvențele de eșantionare
MP3 (MPEG 1 Audio Layer-3):
32 / 44,1 / 48 kHz
WMA:
32 / 44,1 / 48kHz
Portul (USB)
USB-A (Viteză integrală)

Generalități
Difuzor
Interval complet: Diam. 10 cm, 3,2 Ω, tip con(2)
Woofer: Diam. 13 cm, 4 Ω, tip con(1)
Tweeter: Diam. 2 cm (2)

Intrare
Cablu audio integrat cu mufă mini stereo Nivel minim de intrare 245 mV
Mufă „AUDIO IN" (*intrare audio*) (mufă minijack stereo): Nivel minim de intrare 245 mV
Portul USB: Tip A, curent maxim 500 mA
Ieșiri
Mufă pentru căști (mufă mini, stereo)
Pentru căști cu impedanța de 16 - 68 Ω
Puterea de ieșire
4 W + 4 W (la 3,2 Ω, distorsiune armonică 10%)
Woofer:
12 W (la 4 Ω, distorsiune armonică 10%)
Tensiunea de alimentare
Pentru radio casetofonul cu CD:
230 V c.a, 50 Hz
12 V c.c., 8 baterii R20 (mărimea D)
Pentru telecomandă:
3 V c.c., 2 baterii R6 (mărimea AA)
Puterea consumată
28 W c.a.
Durata de viață a bateriei
Pentru radio casetofonul cu CD:

Înregistrare FM
Sony R20P: aprox. 6 ore
Sony alcaline LR20: aprox. 18 ore
Redare casetă
Sony R20P: aprox. 1,5 ore
Sony alcaline LR20: aprox. 6 ore
Redare CD
Sony R20P: aprox. 1 oră
Sony alcaline LR20: aprox. 5 ore

Dimensiuni
Aprox. 551 × 263 × 380 mm (lățime/înălțime/grosime)
(incl. părțile proeminente)
Masa
Aprox. 8,5 kg (incl. Bateriile)
Accesorii furnizate
Cablu de alimentare de c.a. (1)
Telecomandă (1)

Modelul și specificațiile se pot modifica fără preaviz.

Accesorii opționale
Căști din seria Sony MDR

Operațiuni de bază

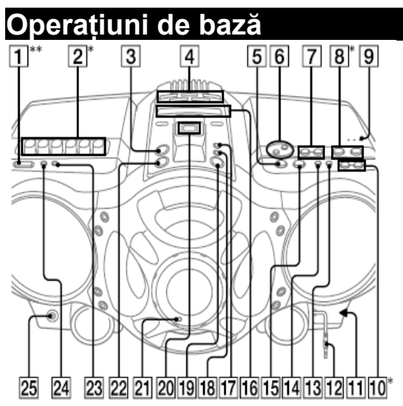

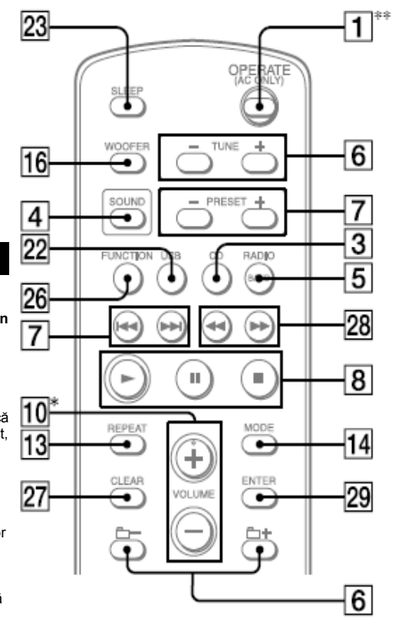

* Butoanele „VOL +" („VOLUME +" (*Volum*) de pe telecomandă) 10, ▶II 8 și ▶ 2 (de pe aparat) au un punct tactil.
** Acest buton are inscripția „POWER" (*Alimentare*) în unele țări/zone.

Înainte de utilizarea aparatului

Despre tensiunea de operare
Tensiunea de operare a aparatului este afișată în partea inferioară a acestuia. Pentru a schimba intervalul de acordare AM, intervalul de frecvență radio și funcționarea pe c.a., verificați tensiunea de operare a aparatului.
Pentru a porni/opri aparatul
Apăsați „OPERATE (POWER)" (*Operare/alimentare*) 1.
Pentru a regla volumul
Apăsați „VOL +, -" („VOLUME +, -" (*Volum*) de pe telecomandă 10 .
Pentru a asculta la căști
Conectați căștile la mufa (căști) 25.
Pentru a selecta caracteristica de sunet
Apăsați „ROCK", „DANCE", „SALSA", „REGGAETON" sau „FLAT" (*Plat*) 4 pentru a selecta tipul de accentuare audio dorit. (Pe telecomandă, apăsați în mod repetat butonul „SOUND" (*Sunet*) 4.)
Contorul de pe afișaj arată puterea semnalului de sunet.

Pentru a accentua bașii

Apăsați „POWER DRIVE WOOFER" („WOOFER" de pe telecomandă) 16.
Operativitatea funcției „WOOFER" poate fi modificată astfel:

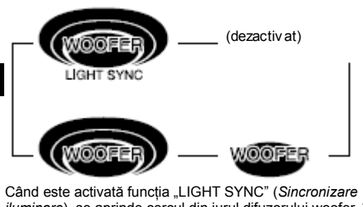

Când este activată funcția „LIGHT SYNC" (*Sincronizare iluminare*), se aprinde cercul din jurul difuzorului woofer, în concordanță cu puterea semnalului de sunet.
Pentru a reveni la sunetul normal, apăsați în mod repetat butonul până ce indicația dispare pe ecran.

Note
- Când este activată funcția „sleep timer", cercul nu se aprinde chiar dacă se folosește funcția „WOOFER".
- Când folosiți căștile, nu este operabilă funcția „WOOFER".

Pentru a dezactiva modul demo

Atunci când conectați cablul de alimentare la o priză de perete, modul demo va porni automat. Pentru a dezactiva modul demo, apăsați „OPERATE (POWER)" (*Operare/alimentare*) 1.
Dacă nu doriți să porniți aparatul, urmați următorii pași pentru a-l opri:
1 În timp ce țineți apăsat „DSPL/ENT" (*Afișare/confirmare*) 24, apăsați ■ 8. Pentru a relua modul demo, efectuați din nou același pas.

Notă
Când aparatul funcționează cu baterii, nu este activat modul demo.

Redarea discurilor CD/MP3/WMA

1 Apăsați butonul CD 3 de pe aparat.
(Pe telecomandă, apăsați butonul „OPERATE (POWER)" (*Operare/alimentare*) 1, apoi apăsați CD 3.)
2 Apăsați ⏏ „PUSH OPEN/CLOSE" (*Deschidere/*închidere) 9 de pe aparat și introduceți un disc în compartimentul pentru CD, cu eticheta orientată în sus.
Pentru a închide compartimentul pentru CD, apăsați ⏏ „PUSH OPEN/CLOSE" (*Deschidere/*închidere) 9 de pe aparat.

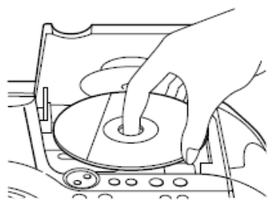

3 Apăsați ▶II de pe aparat (▶ de pe telecomandă) 8.
Aparatul redă simultan toate piesele/fișierele MP3/WMA.
Când introduceți discuri MP3/WMA, pe afișaj apare indicația „MP3" sau „WMA" după ce aparatul citește informațiile despre fișiere.

CD audio

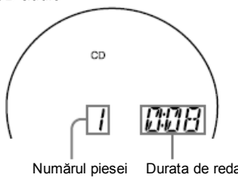

Disc MP3/WMA (Exemplu: Când introduceți un disc MP3

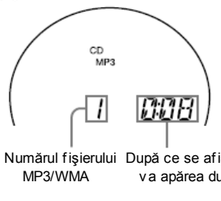

* Dacă durata de redare este mai mare de 100 de minute, este afișată pe ecran sub forma „--:--".

Pentru	Apăsați
A întrerupe redarea	▶II de pe aparat (▶II de pe telecomandă) 8. Pentru a relua redarea, apăsați din nou.
A opri redarea	■ 8.
A trece la următoarea piesă/la următorul fișier MP3/WMA	▶▶I 7.
A merge la piesa anterioară/la fișierul anterior MP3/WMA	I◀◀ 7.
Selectarea unui director de pe un disc MP3/WMA	🗀 + pentru a merge înainte și 🗀 - pentru a merge înapoi 6.
Localizarea unui punct în timpul ascultării sunetului	▶▶I (înainte) sau I◀◀ (înapoi) 7 în timpul redării și mențineți până ce găsiți punctul (◀◀ sau ▶▶ 28 de pe telecomandă).
Localizarea unui punct în timpul observării ecranului	▶▶I (înainte) sau I◀◀ (înapoi) 7 în pauză și mențineți până ce găsiți punctul (◀◀ sau ▶▶ 28 de pe telecomandă).
A scoate CD-ul	⏏ „PUSH OPEN/CLOSE" (*Deschidere/închidere*) 9.

Sfaturi utile
- Redarea începe de la piesa/fișierul MP3/WMA a cărui redare ați oprit-o ultima dată (Reluarea redării). În timpul întreruperii, se afișează numărul piesei/fișierului MP3/WMA ce va fi redat.
- Pentru a anula reluarea redării (pentru a începe redarea de la începutul primei piese/primului fișier MP3/WMA), apăsați ■ 8 în timp ce se oprește CD-ul. Când deschideți compartimentul pentru CD sau opriți aparatul, se anulează și reluarea redării.

Notă
Nu puteți localiza o anumită piesă dacă pe ecran se aprinde indicația „SHUF" (*Redare aleatorie*) sau „PGM" (*Program*).
Apăsați ■ 8, apoi apăsați în mod repetat „MODE" (*Mod*) 14 până ce de pe ecran dispar indicațiile „SHUF" și „PGM".

Exemplu de structură de directoare și ordine de redare
Ordinea de redare a directoarelor și fișierelor este următoarea:

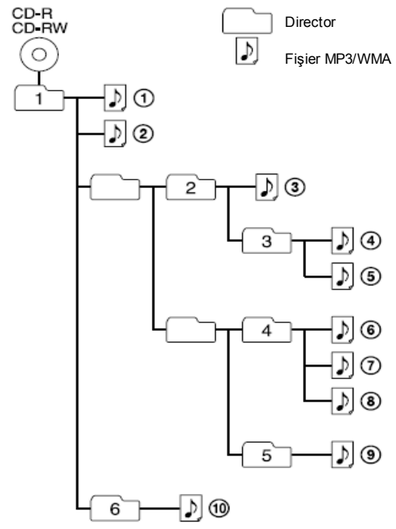

Note privind discurile MP3/WMA
•Când se introduce un disc, aparatul citește toate fișierele de pe discul respectiv. În acest timp, se afișează mesajul „READING" (*Citire*). Dacă pe disc se află multe directoare sau fișiere de alt tip decât MP3/WMA, începerea redării sau începerea redării următorului fișier MP3/WMA poate dura mai mult. Vă recomandăm să nu salvați alte directoare sau fișiere decât cele de tip MP3/WMA pe discul ce va fi folosit pentru ascultarea pieselor în format MP3/WMA.
•Se va sări peste directoarele ce nu conțin fișiere MP3/WMA.
•Numărul maxim de fișiere: 511
Numărul maxim de directoare: 511 (inclusiv directorul rădăcină).
Numărul maxim de nivele de directoare: 8
•Numele directoarelor și fișierelor se pot afișa cu maxim 32 de caractere, inclusiv ghilimelele.
•Pe acest aparat se pot afișa caracterele A – Z, 0 – 9 și _. Alte caractere apar sub forma „_".
•Acest aparat este conform cu Versiunile 1.0, 1.1, 2.2, 2.3 și 2.4 ale formatului de etichetă ID3. Atunci când fișierul are informații de etichetă ID3, se pot afișa „song title" (titlul melodiei), „artist name" (numele artistului) și „album name" (numele albumului). Dacă fișierul nu are informații de etichetă ID3, în locul titlului melodiei apare mesajul „NO TITLE" (*Fără titlu*), în locul numelui artistului apare „NO ARTIST" (*Fără artist*), iar în locul albumului apare „NO ALBUM" (*Fără album*). Informațiile de etichetă ID3 se pot afișa cu maxim 32 de caractere.
•La denumire, adăugați extensia fișierului „.mp3" sau „wma" la numele fișierului.
•Dacă adăugați extensia „.mp3" sau „.wma" unui fișier de alt tip decât MP3/WMA, aparatul nu poate recunoaște fișierul în mod corect și va genera zgomote ce vă pot afecta difuzoarele.
•Numele fișierului nu corespunde etichetei ID3.

Ascultarea stațiilor radio

1 Apăsați în mod repetat RADIO/BAND•AUTO PRESET 5 de pe aparat (RADIO/BAND 5 de pe telecomandă)

De fiecare dată când apăsați butonul, indicația se modifică astfel: „FM" ➔ „AM"
2 Mențineți 🗀 „TUNE" (*Acord*) + sau – 6 până ce pe afișaj încep să se schimbe digiții de frecvență.
Aparatul scanează automat frecvențele radio și se oprește când găsește o stație clară.
Dacă nu puteți acorda o stație, apăsați în mod repetat 🗀 „TUNE" (*Acord*) + sau – 6 pentru a schimba frecvența pas cu pas.
Când se recepționează o emisie FM stereo, apare indicația „ST".
Sfat util
Dacă emisia FM prezintă distorsiuni, apăsați „MODE" (*Mod*) 14 până ce pe afișaj apare „Mono", iar radio-ul va reda în sistem monofonic.

Modificarea intervalului de acordare AM

Dacă trebuie să schimbați intervalul de acordare AM, urmați acești pași:
1 Apăsați butonul RADIO/BAND•AUTO PRESET 5 de pe aparat până ce se afișează „AM".
2 Mențineți „DSPL/ENT" 24 până ce numărul presetat clipește pe afișaj, apoi apăsați timp de 2 secunde butonul RADIO/BAND•AUTO PRESET 5 de pe aparat.
3 Apăsați PRESET + sau - 7 de pe aparat pentru a selecta „9K STEP" (*Fază de 9 K)* pentru intervalul de 9 kHz sau „10K STEP" (*Fază de 10 K*) pentru intervalul de 10 kHz.
4 Apăsați butonul „DSPL/ENT" 24 de pe aparat.
După modificarea intervalului de acordare, trebuie să resetați stațiile radio presetate.

Redarea unei casete

Folosiți butoanele de pe aparat.
1 Apăsați butonul ■⏏ 2 de pe aparat și introduceți caseta în compartimentul pentru casetă cu partea pe care doriți să o redați îndreptată în sus. Folosiți doar o casetă TIP I (normală). Închideți compartimentul.
Asigurați-vă că, caseta introdusă nu prezintă joc, pentru a preveni deteriorarea casetei sau a aparatului.

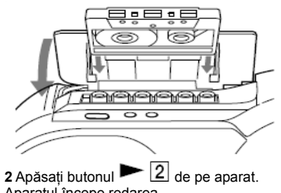

2 Apăsați butonul ▶ 2 de pe aparat.
Aparatul începe redarea.

Pentru	Apăsați
A întrerupe redarea	▶II 2 de pe aparat. Pentru a relua redarea, apăsați din nou butonul.
A opri redarea	■⏏ 2 de pe aparat.
Derulare rapidă înainte sau înapoi	◀◀ sau ▶▶ (derulare rapidă înapoi sau înainte) 2 de pe aparat.
A scoate caseta	■⏏ 2 de pe aparat.

Înregistrarea pe o casetă

Folosiți butoanele de pe aparat.
1 Apăsați butonul ■⏏ 2 de pe aparat pentru a deschide compartimentul pentru casetă și introduceți o casetă goală cu partea pe care doriți să înregistrați îndreptată în sus. Folosiți doar o casetă TIP I (normală). Închideți compartimentul.
2 Selectați sursa de program pe care doriți să o înregistrați.
Pentru a înregistra de la CD player, apăsați CD 3 de pe aparat și introduceți un CD.
Pentru a înregistra de pe un dispozitiv USB, apăsați USB 22 de pe aparat și conectați dispozitivul USB.
Pentru a înregistra de la radio, acordați stația dorită (vezi „Ascultarea stațiilor radio").
3 Apăsați butonul ● 2 de pe aparat pentru a începe înregistrarea (▶ se dezactivează automat).

Pentru	Apăsați
Întreruperea înregistrării	II 2 de pe aparat. Apăsați din nou butonul pentru a relua înregistrarea.
Oprirea înregistrării	■⏏ 2 de pe aparat.

Sfaturi utile
- Reglarea volumului sau accentuarea sunetului nu vor afecta nivelul înregistrării.
- Dacă programul AM emite fluierături după apăsarea butonului ● 2 la pasul 3, apăsați „MODE" (*Mod*) 14 de pe aparat pentru a selecta poziția ISS (Comutatorul de suprimare interferențe) care reduce la maxim distorsiunile.
- Pentru rezultate optime, folosiți sursa de alimentare de c.a. drept sursă pentru înregistrare.
- Pentru a șterge o înregistrare, procedați astfel:
  1 Introduceți caseta a cărei înregistrare doriți să o ștergeți.
  2 Asigurați-vă că se afișează „TAPE" (*Casetă*). (Dacă nu se afișează „TAPE" (*Casetă*), apăsați ▶ 2 de pe aparat sau „FUNCTION" (*Funcție*) 26 de pe telecomandă până ce apare pe afișaj.)
  3 Apăsați butonul ● 2 de pe aparat.

Ascultarea muzicii de pe un dispozitiv USB

Puteți asculta muzica memorată pe un dispozitiv USB (player digital de muzică sau mediu de stocare USB).
Pe acest aparat se pot reda fișierele în format WMA și MP3*.
Vezi „Dispozitivele USB ce pot fi redate/înregistrate" pe verso pentru o listă a dispozitivelor USB ce pot fi conectate la acest aparat.
* Aparatul nu poate reda fișiere protejate la copiere (conform principiilor Managementului drepturilor digitale).
1 Apăsați butonul USB 22 de pe aparat.
2 Conectați dispozitivul USB la portul (USB) 20.
Se aprinde indicatorul albastru, iar pe afișaj apare „USB MEMORY" (*Memorie USB*).
3 Apăsați ▶II 8.
Aparatul începe redarea.

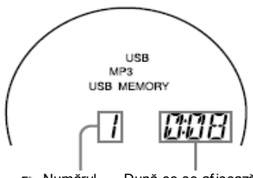

4 Apăsați VOL + sau – (sau „VOLUME" (*Volum*) + sau - de pe telecomandă 10 pentru a regla volumul.

Alte operațiuni

Pentru	Apăsați
A întrerupe redarea	▶II 8. Pentru a relua redarea, apăsați din nou butonul*.
A opri redarea	■ 8.
A selecta un director	🗀 + sau – 6.
A selecta un fișier	I◀◀ sau ▶▶I 7.
Găsirea unui punct în fișier	Mențineți I◀◀ sau ▶▶I 7 în timpul redării, apoi eliberați butonul la punctul dorit (◀◀ sau ▶▶ 28 de pe telecomandă).
Selectarea Redării repetate („Repeat Play")	Apăsați în mod repetat „REPEAT" (*Repetare*) 13 de pe aparat, până ce apare "🔁" sau "🔁 1".
Extragerea dispozitivului USB	Mențineți apăsat butonul ■ 8 până ce apare mențiunea „NO DEV" (*Fără dispozitiv*), apoi scoateți dispozitivul USB.

* La redarea unui fișier MP3 VBR, aparatul poate relua redarea de la un punct diferit.

Sfaturi utile
- Redarea începe de la piesa/fișierul MP3/WMA a cărui redare ați oprit-o ultima dată (Reluarea redării). În timpul întreruperii, se afișează numărul fișierului MP3/WMA ce va fi redat, precum și durata de redare.
- Pentru a anula reluarea redării (pentru a începe redarea de la începutul primului fișier MP3/WMA), apăsați ■ 8.

Notă
Mențineți întotdeauna apăsat butonul ■ 8 și asigurați-vă că apare mențiunea „NO DEV" (*Fără dispozitiv*) înainte de a scoate dispozitivul USB. Extragerea dispozitivului USB în timp ce nu este afișat „NO DEV" poate duce la coruperea datelor de pe dispozitivul USB sau poate deteriora dispozitivul.

Pentru a schimba modul de redare
Apăsați în mod repetat „MODE" (*Mod*) 14 în timp ce nu se redă dispozitivul USB. Puteți selecta „Normal Play" (*Redarea normală*) ("🗀" pentru toate fișierele din directorul de pe dispozitivul USB), „Shuffle Play" (*Redarea aleatorie*) („SHUF" sau „🗀 SHUF") sau „Program Play" (*Redare program*) („PGM").

Note referitoare la dispozitivul USB
- Nu puteți schimba modul de redare în timpul redării.
- Este posibil ca începerea redării să dureze mai mult atunci când:
  - structura de fișiere este extrem de complexă.
  - dispozitivul USB este aproape plin.
- La conectarea dispozitivului USB, aparatul citește toate fișierele de pe acesta. Dacă pe dispozitivul USB se află multe directoare sau fișiere, finalizarea citirii poate dura mai mult.
- Nu conectați dispozitivul USB la aparat cu ajutorul unui hub USB.
- În cazul unor dispozitive USB, după realizarea unei operații, este posibil să existe un decalaj până la efectuarea acesteia de către aparat.
- Acest aparat nu suportă neapărat toate funcțiile unui dispozitiv USB conectat.
- Fișierele înregistrate de acest aparat se redau în ordinea de creare a directoarelor. Este posibil ca fișierele înregistrate pe alte aparate (de ex. pe un computer) să nu fie redate în ordinea în care au fost înregistrate.
- Este posibil ca ordinea de redare a aparatului să difere de ordinea de redare a dispozitivului USB conectat.
- Nu salvați fișiere de alt tip decât MP3/WMA sau directoare inutile pe un dispozitiv USB ce conține fișiere MP3/WMA.
- În timpul redării, se va trece peste directoarele ce nu conțin fișiere MP3/WMA.
- Acest aparat poate reda doar fișiere MP3/WMA cu extensia „.mp3" sau „.wma".
- Dacă pe disc există fișiere cu extensia „.mp3" sau „.wma", dar care nu sunt fișiere MP3/WMA, aparatul poate emite zgomote sau poate funcționa defectuos.
- Pe un dispozitiv USB se pot afla maxim 999 fișiere MP3/WMA și 255 de directoare. Numărul maxim de fișiere și directoare MP3/WMA poate varia în funcție de structura fișierelor și directoarelor.
- Nu poate fi garantată compatibilitatea cu toate programele de codificare/inscripționare în format MP3/WMA, cu toate unitățile de inscripționare și cu toate mediile înregistrabile. Dacă folosiți un dispozitiv USB incompatibil, sunetul poate prezenta intermitențe sau distorsiuni sau dispozitivul poate să nu fie redat deloc.

Înregistrarea de pe un disc pe un dispozitiv USB

Conectând un dispozitiv USB (un player digital sau un mediu de stocare USB) la portul (USB) 20 de pe aparat, puteți înregistra muzică de pe un disc pe dispozitivul USB.
Aparatul este compatibil doar cu înregistrarea de pe discuri CD-DA și MP3/WMA. Pe un dispozitiv USB nu se poate înregistra sunetul de la casetofonul sau radio-ul acestui aparat.
Fișierele audio sunt înregistrate de acest aparat în format MP3 sau WMA.
Dimensiunea aproximativă a înregistrării este de 1 MB pe minut de înregistrare de pe CD. Mărimea fișierelor poate fi mai mare la înregistrările după un disc MP3/WMA.
Vezi „Dispozitivele USB ce pot fi redate/înregistrate" pe verso pentru o listă a dispozitivelor USB ce pot fi conectate la acest aparat.

Înregistrare sincronizată
Această funcție vă permite să înregistrați cu ușurință un disc întreg pe un dispozitiv USB.
1 Conectați un dispozitiv USB cu capacitate de înregistrare la portul (USB) 20.
Dacă este necesar un cablu USB, folosiți-l pe cel furnizat cu dispozitivul USB ce urmează a fi conectat.
Consultați instrucțiunile de operare furnizate împreună cu dispozitivul USB pentru detalii privind conexiunea.
2 Apăsați CD 3 și introduceți discul pe care doriți să îl înregistrați.
3 Când se oprește CD player-ul, apăsați în mod repetat „MODE" (*Mod*) 14 pentru a selecta modul de redare.
Modul de redare se schimbă automat pe „Normal Play" (*Redare normală)* dacă aparatul se află în modul „Shuffle Play" (*Redare în ordine aleatorie)*, „Repeat Play" (*Redare repetată)* sau „Program Play" (*Redare program).*
Pentru detalii privind modurile de redare, consultați „Schimbarea modului de redare" din „Ascultarea muzicii de pe un dispozitiv USB".

4 Apăsați butonul REC CD ▶ USB 19 de pe aparat.
Clipește „REC", iar ecranul afișează, ciclic, „CD SYNC" (*Sincronizare CD*), „FREExxxM"* (spațiul liber de pe dispozitivul USB) și „PUSH ENT" (*Apăsare ENTER)*.
Clipește indicatorul roșu.
Dispozitivul USB trece în standby înregistrare, iar aparatul în modul pauză.
* Dacă spațiul liber este de ordinul gigabiților, se va afișa „FREExxxG" ca unitate de măsură.

5 Apăsați butonul „ENTER" (*Confirmare*) 18 de pe aparat.
Începe înregistrarea. Indicatorul roșu nu mai clipește și se aprinde în timpul înregistrării. Aparatul și dispozitivul USB se opresc automat când s-a încheiat înregistrarea.

Înregistrare REC1:
Această procedură vă permite să înregistrați cu ușurință piesa curentă sau fișierul MP3/WMA curent pe un dispozitiv USB.
1 Conectați un dispozitiv USB cu capacitate de înregistrare la portul (USB) 20.
2 Apăsați CD 3 și introduceți discul cu piesa sau fișierul MP3/WMA pe care doriți să îl înregistrați.
3 Selectați piesa sau fișierul MP3/WMA și începeți redarea.
4 Apăsați REC CD ▶ USB 19 de pe aparat în timp ce se redă piesa sau fișierul MP3/WMA selectat.
Clipește „REC", iar ecranul afișează, ciclic, „REC 1", „FREExxxM"* (spațiul liber de pe dispozitivul USB) și „PUSH ENT" (*Apăsare ENTER)*. Dispozitivul USB trece în standby înregistrare, iar aparatul în modul pauză.
* Dacă spațiul liber este de ordinul gigabiților, se va afișa „FREExxxG".
5 Apăsați butonul „ENTER" (*Confirmare*) 18 de pe aparat.
Începe înregistrarea. Când s-a încheiat înregistrarea, CD-ul se redă în continuare.

Pentru a opri înregistrarea
Apăsați ■ 8 .
Se stinge indicatorul roșu.

Pentru extragerea dispozitivului USB
1 Apăsați butonul USB 22 când aparatul a încetat redarea.
2 Mențineți butonul ■ 8 de pe aparat până ce apare indicația „NO DEV" (*Fără dispozitiv*).
3 Extrageți dispozitivul USB.

Pentru a șterge fișierele sau directoarele MP3/WMA de pe un dispozitiv USB
Puteți șterge fișierele sau directoarele MP3/WMA de pe un dispozitiv USB
1 Conectați un dispozitiv USB cu capacitate de înregistrare la portul (USB) 20.
2 Apăsați butonul USB 22 de pe aparat.
3 Apăsați 🗀 + sau – 6 în mod repetat pentru a selecta un director sau apăsați I◀◀ sau ▶▶I 7 în mod repetat pentru a selecta un fișier MP3/WMA.
4 Apăsați „ERASE / MEMORY SELECT" (*Ștergere / selectare memorie*) 17 de pe aparat.
Pe ecran apare mesajul „ERASE" (*Ștergere*).
Când ștergeți o piesă, apare mesajul „TRACK" (*Piesă*), urmat de „ERASE?" (*Ștergere?*)
Când ștergeți un director, apare mesajul „FOLDER" (*Director*), urmat de „ERASE?" (*Ștergere?*)
Pentru a anula operațiunea de ștergere, apăsați ■ 8.
5 Apăsați butonul „ENTER" (*Confirmare*) 18 de pe aparat.
Indicatorul roșu clipește, iar fișierul sau directorul MP3/WMA selectat este șters.
Indicatorul roșu se aprinde în timpul ștergerii și se stinge la finalizare.

Pentru a selecta destinația de înregistrare de pe un dispozitiv USB
Dacă dispozitivul USB are mai mult de o memorie (de exemplu memorie internă și card de memorie) puteți selecta ce memorie să fie citită, iar apoi puteți începe înregistrarea.
1 Conectați un dispozitiv USB la portul (USB) 20.
2 Apăsați butonul USB 22 de pe aparat.
3 Apăsați „ERASE / MEMORY SELECT" (*Ștergere / selectare memorie*) 17 de pe aparat, în modul stop.
Apare „SELECT?" (*Selectare?*). Dacă este selectat un fișier sau director audio, apare mesajul „ERASE?" (*Ștergere?*). Apăsați din nou „ERASE / MEMORY SELECT" (*Ștergere / selectare memorie*) 17 pentru a selecta „SELECT?" (*Selectare?*).
4 Apăsați butonul „ENTER" (*Confirmare*) 18 de pe aparat.
Apare numele memoriei. Numele afișat diferă în funcție de specificațiile dispozitivului USB.
5 Apăsați în mod repetat I◀◀ sau ▶▶I 7 pentru a selecta memoria.
Treceți la pasul 6 dacă se poate selecta doar o memorie.
Pentru a anula această operație, apăsați ■ 8.
6 Apăsați butonul „ENTER" (*Confirmare*) 18 de pe aparat.
7 Începeți înregistrarea urmând pașii 2-5 de la „Înregistrarea sincronizată" sau „Înregistrarea REC1".

Reguli de generare pentru directoare și fișiere
Când efectuați pentru prima dată o operațiune de înregistrare pe un dispozitiv USB, direct sub directorul rădăcină („ROOT") se creează un director „MUSIC" (*Muzică).* În acest director „MUSIC" (*Muzică)* se generează directoarele și fișierele după cum urmează, conform metodei de înregistrare.

Înregistrarea sincronizată[1)]

Sursa de înregistrare	Nume director
MP3/WMA	La fel ca sursa de înregistrare [2)]
CD-DA	„FLDR001" [3)]

Înregistrare REC1

Sursa de înregistrare	Nume director
MP3/WMA	„REC1" [5)]
CD-DA	

[1)] În modul Redare program, numele directorului este „FLDRxxx", iar numele fișierului depinde de sursa de transfer (disc CD-DA sau disc MP3/WMA).
Pentru detal

Alte operații

Folosirea afişajului

Puteţi verifica informaţii despre CD folosind afişajul.

Verificarea informațiilor despre un CD audio
Verificarea numărului total de piese şi a duratei de redare a CD-ului

Apăsaţi ■ 8 în timp ce CD-ul este oprit şi le puteţi vedea pe ecran.

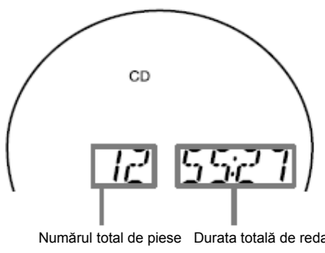

Numărul total de piese Durata totală de redare

Verificarea informațiilor despre un disc MP3/WMA
Verificarea numărului total de directoare şi fişiere de pe CD

Apăsaţi ■ 8 în timp ce CD-ul este oprit şi le puteţi vedea pe ecran.

Disc MP3/WMA (Exemplu: Când introduceţi un disc MP3)

.Numărul total de directoare

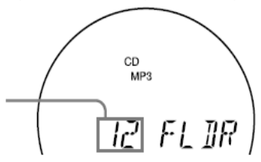

Pentru a afişa informaţii despre fişier

Apăsaţi „DSPL/ENT” 24 de pe aparat în timpul redării unui disc MP3/WMA. Afişajul se modifică astfel:

→Titlul melodiei (♫) *
↓
Numele artistului (👤)
↓
Numele albumului (🗀) *
↓
Numărul curent de fişiere şi durata de redare**

* Dacă fişierul nu are informaţii ID3, pe afişaj apare numele fişierului sau directorului.
** Numele artistului sau numele albumului se vor schimba în această selecţie în câteva secunde.

Redarea repetată a pieselor/fişierelor MP3/WMA (funcţia „Repeat Play”)

Puteţi reda în mod repetat piesele/fişierele MP3/WMA în modul normal, „Shuffle Play” (*Redare aleatorie)* sau „Program Play” (*Redare program).*

1 Apăsaţi CD 3.
Pe afişaj apare mesajul „CD”.
2 Procedaţi astfel.

Pentru a repeta	Faceţi acest lucru
O singură piesă/un singur fişier MP3/WMA	1 Apăsaţi „REPEAT” (*Repetare*) 13 până ce apare “🔁 1”. 2 Apăsaţi ⏮ sau ⏭ 7 pentru a selecta piesa/fişierul MP3/WMA pe care doriţi să îl redaţi. 3 Apăsaţi butonul ▶II 8 de pe aparat.
Toate piesele/fişierele MP3/WMA de pe CD	1 Apăsaţi „REPEAT” (*Repetare*) 13 până ce apare “🔁”. 2 Apăsaţi butonul ▶II 8 de pe aparat.
Un director selectat (doar pentru discurile MP3/WMA)	**1** Apăsaţi „MODE” (*Mod*) 14 până ce apare “🗀”, apoi apăsaţi „REPEAT” (*Repetare*) 13 până ce apare “🔁”. **2** Selectaţi directorul apăsând 🗀 + sau 🗀 - 6. 3 Apăsaţi butonul ▶II 8 de pe aparat.
Piesele/fişierele MP3/WMA în ordine aleatorie	1 Selectaţi „Shuffle Play” (*Redare aleatorie*) (vezi „Redarea pieselor/fişierelor MP3/WMA în ordine aleatorie”). 2 Apăsaţi „REPEAT” (*Repetare*) 13 până ce apar „SHUF” şi “🔁”. 3 Apăsaţi butonul ▶II 8 de pe aparat.
Fişierele MP3/WMA dintr-un director selectat în ordine aleatorie (doar pentru discurile MP3/WMA)	1 Porniţi „Folder Shuffle Play” (*Redare aleatorie director*) (vezi „Redarea pieselor/fişierelor MP3/WMA în ordine aleatorie”). 2 Apăsaţi „REPEAT” (*Repetare*) 13 de pe aparat până ce apar “🔁”, „SHUF” şi 🗀. 3 Apăsaţi butonul ▶II 8 de pe aparat.
Piesele/fişierele MP3/WMA programate	1 Piesele/fişierele MP3/WMA programate (vezi „Crearea propriului program”) 2 Apăsaţi „REPEAT” (*Repetare*) 13 până ce apar “🔁” şi „PGM”. 3 Apăsaţi butonul ▶II 8 de pe aparat.

Pe telecomandă

Folosiţi ► 8 în loc de ▶II 8.

Pentru a anula Redarea repetată

Apăsaţi „REPEAT” (*Repetare*) 13 până ce dispare “🔁” de pe ecran.

Redarea pieselor/fişierelor MP3/WMA în ordine aleatorie („Shuffle Play”)

Puteţi reda piesele/fişierele MP3/WMA în ordine aleatorie. La redarea unui disc MP3/WMA, puteţi reda şi fişierele MP3/WMA dintr-un director selectat în ordine aleatorie („Folder Shuffle Play”).

1 Apăsaţi CD 3.
Pe afişaj apare mesajul „CD”.

2 Apăsaţi „MODE” (*Mod*) 14 până ce apare pe ecran „SHUF”.
Când selectaţi „Folder Shuffle Play” (*Redare aleatorie disc*) (doar pentru discurile MP3/WMA), apăsaţi butonul „MODE” (*Mod*) 14 de pe aparat până ce pe ecran apar “🗀” şi „SHUF”. Apoi apăsaţi 🗀 „TUNE” (*Acord*) + sau - 6 pentru a selecta directorul dorit.

3 Apăsaţi butonul ▶II 8 de pe aparat pentru a porni Redarea în ordine aleatorie.

Pe telecomandă

Folosiţi ► 8 în loc de ▶II 8.

Pentru a anula Redarea aleatorie

Mai întâi opriţi redarea. Apoi apăsaţi „MODE” (*Mod*) 14 până ce dispare pe ecran „SHUF”.

Sfaturi utile

- În timpul Redării în ordine aleatorie, nu puteţi selecta piesa anterioară/fişierul MP3/WMA anterior apăsând ⏮ 7.
- Funcţia de reluare nu funcţionează în timpul Redării aleatorii.

Crearea propriului program („Program Play”)

Puteţi aranja ordinea de redare a maxim 25 de piese/fişiere MP3/WMA de pe un CD.

1 Apăsaţi CD 3.
Pe afişaj apare mesajul „CD”.

2 Apăsaţi „MODE” (*Mod*) 14 până ce apare pe ecran „PGM”.

3 Apăsaţi ⏮ sau ⏭ 7 apoi apăsaţi „DSPL/ENT” 24 de pe aparat („ENTER” 29 de pe telecomandă) pentru piesele/fişierele MP3/WMA pe care doriţi să le programaţi, în ordinea dorită.

Pentru fişierele MP3/WMA, apăsaţi mai întâi 🗀 „TUNE” (*Acord*) + sau - 6, apoi ⏮ sau ⏭ 7 şi „DSPL/ENT” 24 („ENTER” 29 de pe telecomandă).
După programarea primei piese, apare „STEP 1” (*Faza 1*), urmat de piesa/fişierul MP3/WMA selectat(ă).
De fiecare dată când adăugaţi o piesă/un fişier MP3/WMA, se adaugă un număr de fază.
Durata totală a programului redat va fi afişată până la „99:59” pentru CD (dacă durata totală este mai mare de 99:59, se va afişa „--:--”. Pentru MP3/WMA, se va afişa mereu „--:--”.)

CD audio (Redarea unui program)

Numărul piesei programate

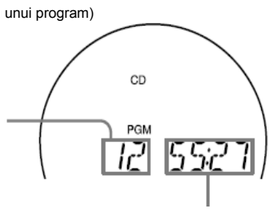

Durata totală de redare

Disc MP3/WMA (Redare program) (Exemplu: Când introduceţi un disc MP3)

Numărul piesei programate

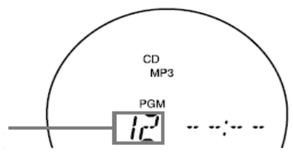

4 Apăsaţi butonul ▶II 8 de pe aparat pentru a porni Redarea unui program.

Pe telecomandă

Folosiţi ► 8 în loc de ▶II 8.

Pentru a anula Redarea unui program

Mai întâi opriţi redarea. Apoi apăsaţi „MODE” (*Mod*) 14 până ce dispare pe ecran „PGM”.

Pentru a şterge ultima piesă sau ultimul fişier din program

Apăsaţi butonul „CLEAR” (*Ştergere)* 27 de pe telecomandă când se opreşte CD-ul.

Pentru a şterge programul curent
Apăsaţi de două ori „OPERATE (POWER)” (*Operare/alimentare*) 1.
Programul curent se va şterge şi când apăsaţi butonul „OPEN/CLOSE” (*Deschidere/închidere*) 9 de pe capacul CD-ului, pentru a deschide.
Creaţi apoi un nou program, urmând procedura de programare.

Sfaturi utile

- Dacă încercaţi să programaţi 26 de piese/fişiere MP3/WMA sau mai multe, pe ecran va apărea indicaţia „FULL” (*Complet*).
- Puteţi reda din nou acelaşi program, deoarece programul se salvează până ce deschideţi compartimentul pentru CD sau opriţi alimentarea aparatului.
- Vă puteţi înregistra propriul program. După ce aţi creat programul, introduceţi o casetă goală şi apăsaţi butonul ● 2 de pe aparat pentru a începe înregistrarea.
- Funcţia de reluare nu funcţionează în timpul Redării unui program.

Presetarea staţiilor radio

Puteţi memora staţii radio pe aparat. Puteţi preseta maxim 30 de staţii radio, 20 pentru FM şi 10 pentru AM, în orice ordine.
1 Apăsaţi butonul
RADIO/BAND•AUTO PRESET 5 de pe aparat pentru a selecta banda.
2 Menţineţi butonul
RADIO/BAND•AUTO PRESET 5 de pe aparat timp de 2 secunde până ce pe ecran clipeşte indicaţia „AUTO”.

3 Apăsaţi butonul „DSPL/ENT” 24 de pe aparat.
Staţiile se memorează de la frecvenţele inferioare la cele superioare.

Dacă o staţie nu se poate preseta automat
Staţiile cu semnal slab trebuie acordate manual.
1 Apăsaţi butonul
RADIO/BAND•AUTO PRESET 5 de pe aparat pentru a selecta banda.
2 Acordaţi staţia dorită.

3 Menţineţi butonul „DSPL/ENT” 24 de pe aparat timp de 2 secunde până ce pe ecran clipeşte numărul presetat.

4 Apăsaţi butonul „PRESET” + sau - 7 de pe aparat până ce pe ecran clipeşte numărul presetat dorit pentru staţia respectivă.

5 Apăsaţi butonul „DSPL/ENT” 24 de pe aparat.
Staţia nouă o înlocuieşte pe cea veche.

Pe telecomandă

1 Apăsaţi „RADIO/BAND” (*Radio/bandă*) 5 până ce pe ecran apare banda dorită.
2 Acordaţi staţia dorită.

3 Menţineţi butonul „ENTER” 29 timp de 2 secunde până ce pe ecran clipeşte numărul presetat.

4 Apăsaţi butonul „PRESET” + sau - 7 până ce pe ecran clipeşte numărul presetat dorit pentru staţia respectivă.

5 Apăsaţi „ENTER” 29.

Sfat util
Staţiile radio presetate rămân în memorie chiar dacă scoateţi cablul de alimentare de c.a. sau bateriile.

Redarea staţiilor radio presetate

1 Apăsaţi butonul
RADIO/BAND•AUTO PRESET 5 de pe aparat pentru a selecta banda.

2 Apăsaţi butonul „PRESET” + sau - 7 de pe aparat pentru a acorda staţia memorată.
Pe telecomandă

1 Apăsaţi „RADIO/BAND” (*Radio/bandă*) 5.

2 Apăsaţi butonul „PRESET” + sau - 7 pentru a acorda staţia memorată.

Adormirea pe muzică

1 Redaţi sursa de muzică dorită.

2 Apăsaţi „SLEEP” *(Adormire)* 23 pentru a afişa „SLEEP”.

3 Apăsaţi „SLEEP” (*Adormire*) 23 pentru a selecta minutele până ce aparatul se opreşte automat.
De fiecare dată când apăsaţi butonul, indicaţia se modifică astfel:
„AUTO*” → „60MIN” → „30MIN” → „20MIN” → „10MIN” → „OFF” (*Dezactivat*).
* Când selectaţi „AUTO”, CD-ul, dispozitivul USB sau caseta se opresc în maxim 90 de minute, iar aparatul se stinge automat.
Când ascultaţi radio, acesta se stinge în 90 de minute.

Dacă au trecut 4 secunde de la apăsarea butonului „SLEEP” 23, se introduc minutele pe afişaj.
Când setarea devine operativă, lumina de fundal LCD se întunecă, iar LED-ul woofer-ului se stinge.
Când a trecut timpul presetat, aparatul se stinge automat.

Pentru a anula funcţia de adormire

Apăsaţi „OPERATE (POWER)” (*Operare/alimentare*) 1 pentru a opri aparatul.
Notă
Când redaţi o casetă ce foloseşte această funcţie:
Dacă lungimea casetei pe o parte este mai lungă decât durata setată, aparatul nu se opreşte până ce caseta nu ajunge la capăt.

Dispozitive USB ce pot fi redate/înregistrate

Puteţi folosi următoarele dispozitive Sony USB în combinaţie cu acest aparat.
Alte dispozitive USB nu se pot reda/înregistra pe acest aparat.
Playere digitale Sony verificate (în septembrie 2008)

Numele produsului	Numele modelului	Numele seriei
Walkman®	NWD-	B100/B110F/ E020F
	NWZ-	A810/A820K/B130F/ E430F/S510/S610F/ S630F/S710F/S730F
Walkman® Phone	W880i/W850/ W710/W660/ W580	
	W910	

Consultaţi siturile web de mai jos pentru ultimele informaţii privind dispozitivele compatibile.
Pentru clienţii din Europa:
<http://support.sony-europe.com/>
Pentru clienţii din America Latină:
<http://www.sony-latin.com/pa/info>
Pentru clienţii din Asia şi Oceania:
<http://www.sony-asia.com/section/support>

Note

- La formatarea modelelor de mai sus, folosiţi modelul însuşi sau programul de formatare dedicat pentru modelul respectiv.
- Nu folosiţi alte dispozitive USB decât acestea. Nu este garantată funcţionarea modelelor menţionate în prezentul document.
- Este posibil ca, uneori, să nu se poată realiza operaţiile, chiar dacă se folosesc aceste dispozitive USB.
- Este posibil ca în unele zone aceste dispozitive USB să nu fie disponibile pe piaţă.
- Nu este suportată redarea fişierelor WMA/AAC protejate prin drepturi de autor.
- Este posibil ca fişierele descărcate de pe un sit web pentru descărcarea de muzică să nu poată fi redate.
- Nu este suportată conexiunea printr-un hub.

Conectarea componentelor opţionale

Puteţi asculta sunetul de la o componentă opţională, de exemplu un player digital portabil de muzică, prin difuzoarele acestui aparat.
Asiguraţi-vă că înainte de conectare întrerupeţi alimentarea fiecărei componente.
Pentru detalii, consultaţi manualul de instrucţiuni al componentei ce urmează a fi conectată.

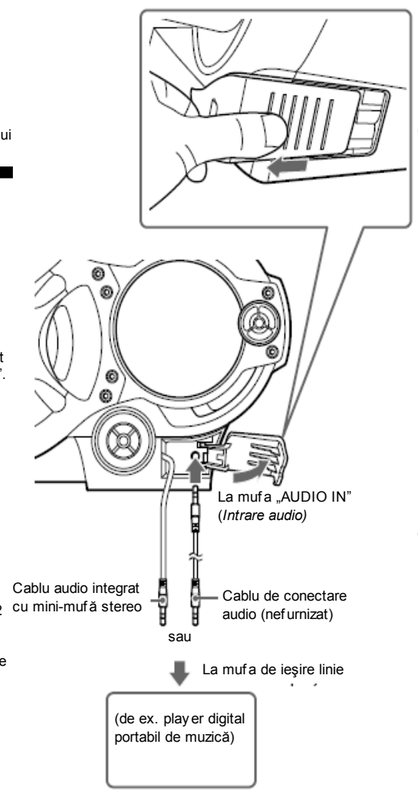

1 Conectaţi cablul audio integrat cu mini-mufa stereo 12 de pe aparat, la mufa de ieşire linie a player-ului digital portabil de muzică sau la alte componente*.
2 Porniţi aparatul şi componenta conectată.
3 Apăsaţi butonul „AUDIO IN” 15 de pe aparat şi începeţi redarea de sunet pe componenta conectată.
Sunetul de la componenta conectată se transmite prin difuzoare.
* Pentru a conecta aparatul la un televizor sau un VCR, folosiţi un cablu de prelungire (nefurnizat) cu o mini-mufă stereo la un capăt (pentru cablul audio integrat) şi două mufe phono la celălalt capăt.

Înregistrarea de sunet de la componenta conectată
1 Introduceţi o casetă goală.

2 Apăsaţi butonul „AUDIO IN” (*Intrare audio*) 15 de pe aparat, pentru a afişa „AUDIO IN”.

3 Apăsaţi butonul ● 2 de pe aparat.
Începe înregistrarea.
4 Redaţi componenta opţională conectată la aparat..

Sfat util

În caz de deteriorare a cablului audio integrat 12, puteţi folosi mufa „AUDIO IN” (*Intrare audio*) 11 pentru a conecta la aparat o componentă opţională.
Folosiţi un cablu de conectare audio (nefurnizat) cu o mini-mufă stereo la un capăt (pentru mufa „AUDIO IN” (*Intrare audio*) 11). Asiguraţi-vă că mufa de la celălalt capăt este corespunzătoare mufei de pe componenta opţională, de exemplu o mini-mufă stereo pentru un player digital portabil de muzică sau două mufe phono pentru un TV sau VCR.

Note

- Nu trageţi cu forţa de cablul audio integrat 12. Nerespectarea acestei precauţii poate provoca deteriorarea mufei.
- Conectaţi bine cablul audio integrat 12 sau cablul de conectare audio (nefurnizat), pentru a preveni eventuala funcţionare defectuoasă.
- Nu se pot asculta două componente conectate simultan prin cablul audio integrat 12 şi mufa „AUDIO IN” (*Intrare audio*) 11 (folosind un cablu opţional de conectare audio). Nu conectaţi mai multe componente simultan.

Precauţii

Discuri ce POT fi redate pe acest aparat

- CD audio
- CD-R/CD-RW (CD-DA*/fişiere MP3/WMA)

* CD-DA este abrevierea pentru Compact Disc Digital Audio. Este un standard de înregistrare folosit pentru CD-uri audio.

Discuri ce NU POT fi redate pe acest aparat

- CD-R/CD-RW altele decât cele înregistrate în format CD muzical sau format MP3/WMA, conform ISO 9660 Nivel 1 / Nivel 2 sau Joliet
- Discuri CD-R/CD-RW cu înregistrări de calitate slabă, discuri CD-R/CD-RW zgâriate sau murdare, sau discuri CD-R/CD-RW înregistrate cu un aparat de înregistrare incompatibil
- Discuri CD-R/CD-RW finalizate incorect

Observaţii referitoare la discuri

- Înainte de redare, curăţaţi discul cu o lavetă de curăţat. Ştergeţi discul pornind dinspre centru către margine. Dacă discul prezintă zgârieturi, murdărie sau amprente se pot produce erori de citire.

- Nu folosiţi pentru curăţare solvenţi precum neofalina, diluanţi, produse de curăţare din comerţ ori spray-uri anti-static pentru curăţarea discurilor LP de vinil (pentru Pick-up).
- Nu expuneţi discul în bătaia directă a razelor de soare, sau a surselor de căldură precum suflantele de aer cald, nici în maşina parcată în bătaia soarelui, deoarece temperatura poate creşte considerabil în interiorul maşinii.
- Nu lipiţi pe disc hârtie adezivă sau autocolante şi nu zgâriaţi suprafaţa discului.
- După utilizare, reintroduceţi discul în carcasa lui.

Privind siguranţa

- Deoarece razele laser folosite de secţiunea de CD player sunt nocive pentru ochi, nu încercaţi să dezasamblaţi carcasa. Reparaţiile se vor efectua doar de către personal calificat.
- Dacă în aparat cad obiecte străine, solide, sau lichide, scoateţi aparatul din priză şi dispuneţi verificarea lui de către personal calificat, înainte de a îl utiliza din nou.
- Nu se pot reda pe acest aparat discuri cu alte forme decât forma standard (de exemplu în formă de inimă, pătrat, stea). Redarea acestora poate provoca defectarea aparatului. Nu folosiţi astfel de discuri.

Cu privire la sursele de alimentare

- Pentru funcţionarea pe c.a., folosiţi cablul de alimentare de c.a. furnizat; nu folosiţi alt tip de cablu.
- Aparatul rămâne sub tensiune chiar şi atunci când este oprit, atât timp cât ştecherul cordonului de alimentare rămâne introdus în priză.
- Deconectaţi aparatul de la priza de perete dacă nu intenţionaţi să îl utilizaţi pentru mai multă vreme.
- Dacă nu folosiţi bateriile, scoateţi-le pentru a evita deteriorările provocate de eventuala scurgere sau coroziune a bateriilor.

Cu privire la amplasare

- Nu lăsaţi aparatul în apropierea unor surse de căldură, ori în locuri expuse direct în lumina soarelui, cu praf excesiv, supuse şocurilor mecanice sau într-o maşină expusă razelor solare.
- Nu aşezaţi aparatul într-un loc înclinat sau instabil.
- Nu amplasaţi nimic pe o distanţă de 10 mm faţă de marginea carcasei. Orificiile de ventilaţie trebuie să nu fie obstrucţionate, pentru ca aparatul să funcţioneze corect şi pentru a prelungi durata de viaţă a componentelor sale.
- Deoarece pentru difuzoare se foloseşte un magnet puternic, păstraţi cardurile bancare cu codificare magnetică sau ceasurile cu arc la distanţă faţă de aparat, pentru a preveni eventualele deteriorări.

Cu privire la funcţionare

- Dacă aparatul este adus direct dintr-un loc cu temperatură scăzută în altul cu temperatură ridicată, este posibil să se formeze condens pe lentila din interiorul secţiunii de CD player. În acest caz, sistemul nu poate funcţiona corect. Scoateţi CD-ul şi aşteptaţi aproximativ o oră, pentru a se evapora umezeala.
- Dacă aparatul nu a fost folosit o perioadă îndelungată, treceţi-l în modul de redare pentru a îl încălzi câteva minute, înainte de a introduce o casetă.

Note privind casetele

- Rupeţi marcajul de protecţie la suprascriere cu care este prevăzută caseta, pe partea A sau B, pentru a preveni înregistrarea accidentală. Pentru a refolosi ulterior caseta pentru înregistrare, acoperiţi porţiunea ruptă cu bandă adezivă.

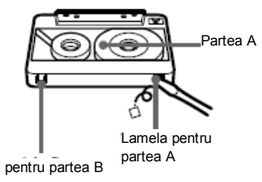

- Nu se recomandă utilizarea unor casete cu o durată de redare mai mare de 90 de minute, cu excepţia cazurilor de înregistrare sau redare îndelungată, continuă.

Curăţarea carcasei

- Curăţaţi carcasa, panoul şi butoanele cu o lavetă moale moale, umezită uşor cu o soluţie slabă de detergent. Nu utilizaţi nici un fel de burete abraziv, praf de curăţat, sau solvenţi cum ar fi alcoolul sau neofalina.

Dacă aveţi întrebări sau probleme cu privire la aparat, vă rugăm să consultaţi cel mai apropiat distribuitor Sony.

Ghid al problemelor de funcţionare

Generalităţi

Alimentarea este oprită.
- Conectaţi bine cablul de alimentare de c.a. la priza de perete.
- Asiguraţi-vă că bateriile sunt introduse corect.
- Înlocuiţi toate bateriile cu unele noi, dacă cele existente sunt descărcate.
- Când aparatul funcţionează cu baterii, nu puteţi porni aparatul folosind telecomanda.

Nu se aude sunet.
- Asiguraţi-vă că în fereastra de afişare apare funcţia pe care doriţi să o folosiţi.
- Scoateţi căştile atunci când ascultaţi prin difuzoare.

Afişajul şi indicatorii clipesc aleatoriu, chiar şi când aparatul este oprit.
- Este activat modul demo. Porniţi aparatul sau dezactivaţi modul demo când alimentarea este oprită.

Se aude zgomot.
- Cineva foloseşte un telefon portabil sau alt echipament ce emite unde radio în apropierea aparatului.
  → Îndepărtaţi telefonul portabil, etc., de aparat.

S-a desprins capacul „AUDIO IN” (*Intrare audio*).
→ Remontaţi capacul după cum este indicat în ilustraţia de mai jos. (Remontaţi în ordinea ① şi ②.)

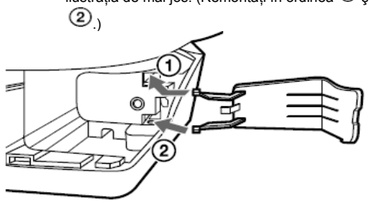

Player CD/MP3/WMA

CD-ul nu se redă sau se afişează mesajul „NO DISC” (*Fără disc*) chiar dacă s-a introdus un CD.
- Aşezaţi CD-ul cu partea cu eticheta în sus.
- Curăţaţi CD-ul.
- Scoateţi CD-ul şi lăsaţi compartimentul pentru CD deschis aproximativ o oră, pentru a se usca umezeala.
- Discul CD-R/CD-RW este gol.
- Există o problemă de calitate la discurile CD-R/CD-RW, la dispozitivul de înregistrare sau la program.
- Înlocuiţi toate bateriile cu unele noi, dacă cele existente sunt descărcate.

Sunetul este întrerupt.
- Reduceţi volumul.
- Curăţaţi CD-ul sau înlocuiţi-l dacă este foarte deteriorat.
- Amplasaţi aparatul într-un loc fără vibraţii.
- Curăţaţi lentila cu o suflantă din comerţ.
- Este posibil ca sunetul să se audă cu intermitenţe sau cu distorsiuni dacă se folosesc discuri CD-R/CD-RW de calitate slabă sau dacă există o problemă la dispozitivul de înregistrare sau la programul aplicaţiei.

Redarea începe mai greu decât de obicei.
- Redarea următoarelor discuri poate începe mai greu.
  - discurile înregistrate cu o structură de arbori complicată.
  - discurile ce nu au fost finalizate (discuri pe care se pot adăuga date).
  - discurile cu multe directoare sau fişiere în alt format decât MP3/WMA.

Radio

Recepţia este slabă.
- Reorientaţi antena pentru a îmbunătăţi recepţia FM.

- Reorientaţi aparatul pentru a îmbunătăţi recepţia AM.

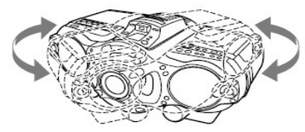

Sunetul este slab sau are calitate redusă.
- Înlocuiţi toate bateriile cu unele noi, dacă cele existente sunt descărcate.
- Îndepărtaţi aparatul de televizor.
- Dacă folosiţi telecomanda în timp ce ascultaţi radio AM, este posibil să se producă distorsiuni.

Imaginea televizorului devine instabilă.
- Dacă ascultaţi un program FM în apropierea televizorului cu o antenă de interior, îndepărtaţi aparatul de televizor.

Dispozitivul USB

Utilizaţi un dispozitiv USB compatibil?
- În caz de conectare a unui dispozitiv USB incompatibil, pot apărea următoarele probleme. Consultaţi „Dispozitivele USB ce pot fi redate/înregistrate” pentru o listă a dispozitivelor suportate.
  - Dispozitivul USB nu este recunoscut.
  - Pe aparat nu se afişează numele fişierelor sau directoarelor.
  - Nu se poate realiza redarea.
  - Sunetul se aude cu intermitenţe.
  - Se aude zgomot.
  - Sunetul se aude cu distorsiuni.

Apare mesajul „OVER CURRENT” (*Curent excesiv).*
- S-a depistat o problemă la nivelul curentului electric de la portul ⭠ (USB) 20. Opriţi aparatul şi extrageţi dispozitivul USB din portul ⭠ (USB) 20. Asiguraţi-vă că dispozitivul USB nu prezintă probleme. Dacă mesajul persistă, contactaţi cel mai apropiat distribuitor Sony.

Nu se aude niciun sunet.
- Dispozitivul USB nu este conectat corect. Opriţi aparatul, apoi reconectaţi dispozitivul USB. Apoi porniţi aparatul şi verificaţi dacă pe ecran se aprinde sau nu indicaţia „USB MEMORY” (*Memorie USB*).

Se aude zgomot sau sunetul se aude cu intermitenţe ori distorsionat.
- Opriţi aparatul, apoi reconectaţi dispozitivul USB. Apoi porniţi din nou aparatul.
- Fişierul muzical conţine zgomot sau sunetul este distorsionat. Este posibil ca zgomotul să fi apărut în timpul procesului de înregistrare. Ştergeţi fişierul şi încercaţi să îl înregistraţi din nou.

Dispozitivul USB nu poate fi conectat la portul ⭠ (USB) 20.
- Conectorul de pe dispozitivul USB sau cablul USB nu a fost orientat corect când s-a realizat conexiunea. Conectaţi conectorul de pe dispozitivul USB sau cablul USB cu orientarea corectă.
  Se afişează mesajul „Reading” (*Citire*) o perioadă îndelungată sau trece mult timp până la începerea redării.
- Procesul de citire poate dura mult în următoarele cazuri:
  - Există multe directoare sau fişiere pe dispozitivul USB.
  - Structura de fişiere este extrem de complexă.
  - Memoria este aproape plină.
  - Memoria internă este fragmentată.
  Pentru a evita problemele de mai sus, vă recomandăm să respectaţi următoarele:
  - Menţineţi numărul total de directoare de pe dispozitivul USB la maxim 100
  - Menţineţi numărul total de fişiere din fiecare director la maxim 100

Afişare eronată
- Datele memorate pe dispozitivul USB pot fi corupte. Trimiteţi din nou datele muzicale la dispozitivul USB.
- Aparatul poate afişa doar caractere alfanumerice. Alte caractere nu vor fi afişate corect.

Apare mesajul „REC Error” (*Eroare la înregistrare*).
- S-a produs o eroare în timpul înregistrării. Opriţi aparatul şi scoateţi dispozitivul USB conectat. Asiguraţi-vă de următoarele:
  - Dispozitivul USB nu este plin. Dacă este plin sau are puţin spaţiu liber, ştergeţi fişierele sau directoarele inutile.
  - Datele ce urmează a fi înregistrate nu sunt corupte.
  - Formatul fişierului ce urmează a fi înregistrat este compatibil cu acest aparat.
  Dacă mesajul persistă, contactaţi cel mai apropiat distribuitor Sony.

Apare mesajul „PROTECT” (*Protecţie*).
- Dispozitivul USB conectat este protejat la scriere. Acest aparat nu poate schimba starea de protecţie. Opriţi aparatul şi scoateţi dispozitivul USB. Anulaţi protecţia la scriere sau folosiţi alt dispozitiv USB. Dacă mesajul persistă, contactaţi cel mai apropiat distribuitor Sony.

Apare mesajul „FATAL Error” (*Eroare fatală*).
- Dispozitivul USB conectat este scos în timpul înregistrării sau ştergerii. Nu deconectaţi dispozitivul USB în timpul înregistrării sau ştergerii datelor folosind USB pe acest aparat. Deconectarea dispozitivului USB în timpul funcţionării poate duce la coruperea datelor. Dacă mesajul persistă, contactaţi cel mai apropiat distribuitor Sony.

Apare mesajul „ERASE Error” (*Eroare la ştergere*).
- Ştergerea fişierelor sau directoarelor de pe dispozitivul USB a eşuat. Datele ce urmează a fi şterse pot fi deja corupte. Dacă mesajul persistă, contactaţi cel mai apropiat distribuitor Sony.

Dispozitivul USB nu este recunoscut.
- Opriţi aparatul, reconectaţi dispozitivul USB, apoi porniţi aparatul.
- Conectaţi un dispozitiv USB compatibil (vezi „Dispozitive USB care pot fi redate/înregistrate” (pe pagina aceasta) pentru tipurile de dispozitive compatibile).
- Dispozitivul USB nu funcţionează normal. Consultaţi instrucţiunile de utilizare a dispozitivului USB pentru a afla cum trebuie remediată această problemă. Dacă problema persistă, contactaţi cel mai apropiat distribuitor Sony.

Nu începe redarea.
- Opriţi aparatul, apoi reconectaţi dispozitivul USB.
- Conectaţi un dispozitiv USB care să poată fi redat de acest aparat (vezi „Dispozitive USB care pot fi redate/înregistrate”).

Redarea nu începe de la prima piesă.
- Setaţi modul de redare pe „Normal Play" (*Redare normală)*.

Nu se pot reda fişierele MP3/WMA.
- Fişierele MP3/WMA nu au extensia „.mp3” sau „.wma”.
- Datele nu sunt stocate în formatul MP3/WMA.
- Dispozitivul de stocare USB foloseşte alt sistem de fişiere decât FAT16 sau FAT32.*
- Dispozitivul de stocare USB este partiţionat. Se pot reda doar fişierele MP3/WMA din prima partiţie.
- Este posibilă redarea a maxim 8 nivele.
- Numărul de directoare depăşeşte 255.
- Numărul de fişiere depăşeşte 999.
- Fişierele sunt criptate sau parolate.
  * Acest aparat suportă formatele FAT16 şi FAT32, dar este posibil ca unele dispozitive USB să nu fie compatibile cu ambele sisteme de fişiere. Pentru mai multe detalii, consultaţi instrucţiunile de utilizare ale dispozitivului USB sau contactaţi producătorul.

Casetofonul

Caseta nu se mişcă la apăsarea unui buton de operare.
- Închideţi bine compartimentul pentru casetă.

Butonul ● 2 nu funcţionează sau caseta nu redă sau nu înregistrează.
- Asiguraţi-vă că lamela de siguranţă a casetei este la locul ei.

Calitatea de redare, înregistrare sau ştergere este slabă sau distorsionată.
- Curăţaţi capetele folosind o casetă de curăţare de tip uscat sau umed (disponibilă separat) după fiecare 10 ore de utilizare, înainte de începerea unei înregistrări importante sau după redarea unei casete vechi. Necurăţarea capetelor casetei poate duce la o calitate degradată a sunetului sau la imposibilitatea aparatului de a mai înregistra sau reda casete. Pentru mai multe detalii, consultaţi instrucţiunile de utilizare ale casetei de curăţare.
- Se folosesc casete TIP II (poziţie înaltă) sau TIP IV (metal). Folosiţi doar o casetă TIP I (normală).
- Demagnetizaţi capetele folosind un demagnetizator pentru capetele casetei disponibil în comerţ.
- Înlocuiţi toate bateriile cu unele noi, dacă cele existente sunt descărcate.

Telecomanda

Telecomanda nu funcţionează.
- Înlocuiţi toate bateriile din telecomandă cu unele noi, dacă cele existente sunt descărcate.
- Îndreptaţi telecomanda către senzorul de infraroşu de pe aparat.
- Îndepărtaţi orice obstacole dintre telecomandă şi aparat.
- Asiguraţi-vă că senzorul de infraroşu nu este expus unor lumini puternice, precum în bătaia razelor solare sau a unei lampe fluorescente.
- Apropiaţi-vă de aparat atunci când folosiţi telecomanda.

După ce aţi încercat aceste remedii, dacă tot aveţi probleme, scoateţi cablul de alimentare de c.a. sau bateriile. După ce dispar toate indicaţiile de pe ecran, conectaţi din nou cablul de alimentare de c.a. sau introduceţi din nou bateriile. Dacă problema persistă, contactaţi cel mai apropiat distribuitor Sony.