SONY

4-127-406-**42**(1)

CD-kasettiradionauhuri

Käyttöohjeet FI

CFD-RG880CP

©2008 Sony Corporation

Painettu Kiinassa

http://www.sony.net/

VAROITUS

Älä altista laitetta sateelle tai kosteudelle tulipalo- sekä sähköiskuvaaran vähentämiseksi.

Älä avaa laitteen koteloa sähköiskujen välttämiseksi. Jätä huolto- ja korjaustyöt valtuutetun henkilökunnan tehtäväksi.

Tulipalovaaran vähentämiseksi älä peitä laitteen tuuletusaukkoja sanomalehdillä, pöytäliinoilla, verhoilla yms. Älä aseta palavia kynttilöitä laitteen päälle.

Tulipalovaaran ja sähköiskuriskin pienentämiseksi älä altista laitetta roiskuville tai läikkyville nesteille, äläkä aseta nesteillä täytettyjä esineitä, kuten kukkamaljakkoja, laitteen päälle.

Koska virtajohdon pistoketta käytetään laitteen irrottamiseksi sähköverkosta, kytke laite helposti käsiksi päästävään pistorasiaan. Mikäli laite toimii epäluotettavasti, irrota sen virtajohto välittömästi pistorasiasta.

Älä sijoita laitetta suljettuun tilaan, kuten kirjahyllyyn tai suljettuun kaappiin.

Älä altista akkuja (akkusarja tai asennetut akut) pitkäksi aikaa liialliselle kuumuudelle, kuten auringonpaiste, tuli vastaavat.

Korvakuulokkeilla liian kovaa toistettu musiikki saattaa aiheuttaa kuulovikoja.

Laitteen nimikilpi ja tärkeitä turvallisuustietoja sisältävä tarra sijaitsevat laitekotelon pohjassa.

Vanhojen sähkö- ja elektroniikkalaitteiden hävittäminen (Koskee Euroopan unionia ja muita Euroopan maita, joissa on erilliset keräysjärjestelmät)

Tämä tuotteessa tai sen pakkauksessa esiintyvä symboli ilmoittaa, ettei tätä tuotetta saa käsitellä talousjätteen tapaan. Se tulee sen sijaan jättää sopivaan sähkö- ja elektroniikkalaitteiden keräyspaikkaan. Varmistamalla, että tämä tuote hävitetään oikein, autat estämään sen luonnolle ja ihmisten terveydelle mahdollisesti aiheuttamat haittavaikutukset, mitkä muussa tapauksessa voisivat olla tuloksena tämän tuotteen väärästä hävittämistavasta. Materiaalien kierrättäminen auttaa säästämään luonnon voimavaroja. Yksityiskohtaisempia tietoja tämän tuotteen kierrättämisestä saat oman paikkakuntasi hallintoviranomaisilta, talousjätteesi keräyksestä vastaavalta yritykselta sekä liikkeestä, josta tämä tuote on ostettu.
Saatavilla olevat lisätarvikkeet: Kaukosäädin

Vanhojen akkujen hävittäminen (Koskee Euroopan unionia ja muita Euroopan maita, joissa on erilliset keräysjärjestelmät)

Tämä akussa tai sen pakkauksessa esiintyvä symboli ilmoittaa, ettei tätä tuotteen mukana toimitettua akkua saa käsitellä talousjätteen tapaan. Varmistamalla, että nämä akut hävitetään oikein, autat estämään sen luonnolle ja ihmisten terveydelle mahdollisesti aiheuttamat haittavaikutukset, mitkä muussa tapauksessa voisivat olla tuloksena tämän akun väärästä hävittämistavasta. Materiaalien kierrättäminen auttaa säästämään luonnon voimavaroja.

Silloin kun käytetään tuotteita, jotka turva- tai tietoturvasyiden takia vaativat jatkuvan yhteyden sisäänrakennettuun akkuun, tämä akku tulee vaihdattaa ainoastaan valtuutetulla henkilökunnalla.
Akun oikean käsittelyn varmistamiseksi jätä tuote sen käyttöajan loputtua sopivaan elektroniikka- ja sähkötuotteiden kierrätyslaitokseen.

Kaikkien muiden akkujen ja paristojen käytöstä on lisäohjeita kappaleessa, jossa kuvataan akun irrottaminen tuotteesta turvallisesti. Jätä akku sopivaan loppuun käytettyjen akkujen ja paristojen keräilypisteeseen.

Yksityiskohtaisempia tietoja tämän tuotteen tai akun kierrättämisestä saat oman paikkakuntasi hallintoviranomaisilta, talousjätteesi keräyksestä vastaavalta yritykselta sekä liikkeestä, josta tämä tuote on ostettu.

Huomautus asiakkaille: seuraavat tiedot koskeva ainoastaan laitteita, jotka on myyty EU-direktiivejä soveltavissa maissa

Tämän laitteen on valmistanut Sony Corporation, 1-7-1 Konan, Minato-ku, Tokyo, Japan.
EMC:n valtuutettu edustaja ja tuoteturvallisuudesta vastaava yritys on Sony Deutschland GmbH, Hedelfinger Strasse 61, 70327 Stuttgart, Germany. Ota kaikissa huoltoa ja takuita koskevissa asioissa yhteys erillisissä huolto- ja takuuasiakirjoissa mainittuihin osoitteisiin.

DualDisc-levyjä koskevia huomautuksia

DualDisc-levy on kaksipuolinen levytuote, jonka toisella puolella on DVD-tallennusmateriaali ja toisella digitaalinen audiomateriaali. Koska audiomateriaali ei kuitenkaan on ole Compact Disc (CD) -standardin mukainen, sen toiston onnistumista tässä tuotteessa ei voida taata.

Kopiosuojatekniikalla koodatut musiikkilevyt

Tämä tuote on suunniteltu toistamaan levyjä, jotka ovat yhteensopivia Compact Disc (CD) -standardin kanssa. Viime aikoina jotkin levy-yhtiöt ovat alkaneet markkinoida erilaisia kopiosuojatekniikalla koodattuja musiikkilevyjä. Pidä mielessä, että näiden levyjen joukossa on joitakin CD-standardin kanssa yhteensopimattomia levyjä, joita ei välttämättä voi soittaa tällä laitteella.

MPEG Layer-3 -audiokoodaustekniikka ja patentit on lisensoitu Fraunhofer IIS and Thomsonin toimesta.

Perustoiminnot

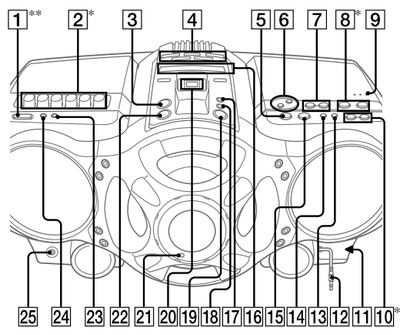

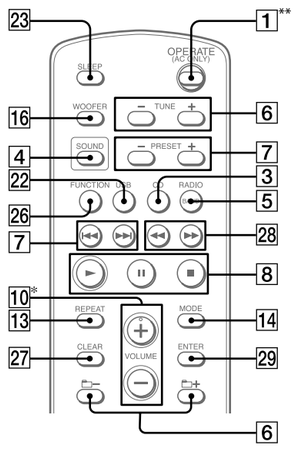

Näppäimissä * VOL + (VOLUME + kaukosäätimessä) 10, ►II 8 ja ► 2 (laitteessa) on tunnistusnyppylä.

** Tästä painikkeesta käytetään joissakin maissa nimeä "POWER".

Ennen laitteen käyttöä

Käyttöjännitteestä

Laitteen käyttöjännite mainitaan laitteen pohjassa. AM-viritysaskeleen, radion taajuuden ja AC-käytön muuttamiseksi tarkista laitteesi käyttöjännite.

Laitteen kytkemiseksi päälle/päältä

Paina OPERATE (POWER) 1 -painiketta.

Äänenvoimakkuuden säätämiseksi

Paina VOL +, – (VOLUME +, – kaukosäätimestä) 10 -painiketta.

Kuulokkeiden käyttö

Kytke kuulokkeet (kuulokkeet) 25 -liitäntään.

Ääniominaisuuksien valinta

Paina ROCK-, DANCE-, SALSA-, REGGAETON- tai FLAT 4 -painiketta valitaksesi halutun audiotehosteen. (Paina kaukosäätimen SOUND 4 -painiketta niin monta kertaa kuin tarvitaan.)
Näytön tasomittari näyttää äänisignaalien voimakkuuden.

Bassoäänien vahvistaminen

Paina POWER DRIVE WOOFER -painiketta (kaukosäätimen WOOFER-painiketta) 16.
WOOFER-toiminnon tehoa voidaan muuttaa seuraavasti:

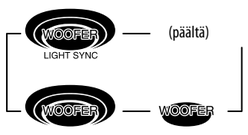

Jos LIGHT SYNC -toiminto on käytössä, bassokaiutinta ympäröivään kehään syttyy valo äänisignaalin voimakkuuden mukaisesti.
Normaaliin äänentoistoon palaamiseksi paina painiketta toistuvasti, kunnes ilmaisin katoaa näytöstä.

Huomautuksia

- Jos uniajastin on kytketty käyttöön, kehään ei syty valoa, vaikka WOOFER-toimintoa käytettäisiinkin.
- Jos käytät kuulokkeita, ei WOOFER-toiminta toimi.

Esittelytilan peruuttaminen

Kytkiessäsi virtajohdon pistorasiaan käynnistyy esittelytoiminto automaattisesti. Paina esittelytoiminnon peruuttamiseksi OPERATE (POWER) 1 -painiketta.
Ellet halua kytkeä virtaa laitteeseen, suorita seuraava menettely virran päältä kytkemiseksi:

1 Samalla kun pidät painettuna DSPL/ENT 24 -painiketta, paina ■ 8 -painiketta.

Esittelytilaan palaamiseksi suorita seuraavat kohdat uudelleen.

Huomautus
Kun käytät laitetta paristoilla, ei esittelytoiminto aktivoidu.

CD-/MP3-/WMA-levyn toistaminen

1 Paina tämän laitteen CD 3 -painiketta . (Pain kaukosäätimen OPERATE (POWER) 1 -painiketta ja sen jälkeen CD 3 -painiketta .)

2 Paina tämän laitteen ⏏ PUSH OPEN/CLOSE 9 -painiketta, ja aseta sen jälkeen CD-levytilaan levy sen tarrapuoli ylöspäin

Sulje levytila laitteen ⏏ PUSH OPEN/CLOSE 9 -painikkeella.

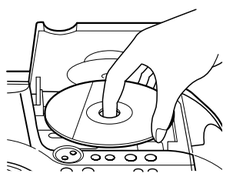

3 Paina laitteen ►II -painiketta (kaukosäätimen ► -painiketta) 8.

Laite toistaa kerran kaikki raidat/MP3-/WMA-tiedostot.

Jos asetat soittimeen MP3-/WMA-levyjä, "MP3" tai "WMA" ilmestyy laitteen näyttöön sen lukiessa tiedoston tietoja.

Audio-cd

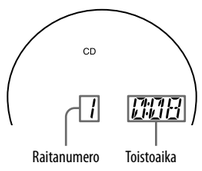

MP3-/WMA-levy (Esimerkki: Kun olet asettanut soittimeen MP3-levyn)

* Jos toistoaika ylittää 100 minuuttia, tämä näkyy näytössä näyttönä "--:--".

Halutessasi	Paina painiketta
Tauottaa toiston	►II laitteesta (II kaukosäätimestä) 8. Toiston jatkamiseksi paina uudelleen.
Keskeyttää toiston	■ 8.
Siirtyä seuraavaan MP3-/WMA-tiedostoon	►►I 7.
Siirtyä takaisin edelliselle raidalle/ MP3-/WMA-tiedostoon	I◄◄ 7.
Valita kansion MP3-/WMA-levyltä	🗀 + siirtyäksesi eteenpäin ja 🗀 – siirtyäksesi taaksepäin 6.
Paikantaa tietyn kohdan ääntä kuunneltaessa	►►I (eteenpäin) tai I◄◄ (taaksepäin) 7 toiston aikana ja pitämällä sitä painettuna, kunnes olet löytänyt oikean kohdan (◄◄ tai ►► 28 kaukosäätimestä).
Paikantaa tietyn kohdan näyttöä tarkkailemalla	►►I (eteenpäin) tai I◄◄ (taaksepäin) 7 taukotilan aikana ja pitämällä sitä painettuna, kunnes olet löytänyt oikean kohdan (◄◄ tai ►► 28 kaukosäätimestä).
Ottaa pois CD:n	⏏ PUSH OPEN/CLOSE 9.

Vihjeitä

- Toisto käynnistyy siltä raidalta/MP3-/WMA-tiedostosta, jonka toiston viimeksi keskeytit (Toistomuisti). Toisto keskeytettäessä raidan/MP3-/WMA-tiedoston numero näkyy näytöllä.
- Toistomuistiin perustuvan toiston peruuttamiseksi (ensimmäisen raidan/MP3-/WMA-tiedoston alusta toistaaksesi), paina ■ -painiketta 8 CD-soittimen ollessa toistotilassa. Jos avaat levytilan tai kytket soittimen päältä, myös toistomuistitoiminto peruuntuu.

Huomautus
Et pysty paikantamaan tiettyä raitaa, jos näytössä palaa ilmaisin "SHUF" tai "PGM".
Paina ■ 8 -painiketta, ja sen jälkeen MODE 14 -painiketta niin monta kertaa kuin tarvitaan, kunnes "SHUF" ja "PGM" häviävät näytöstä.

Esimerkki kansiorakenteesta ja toistojärjestyksestä

Kansioiden ja tiedostojen toistojärjestys on seuraava:

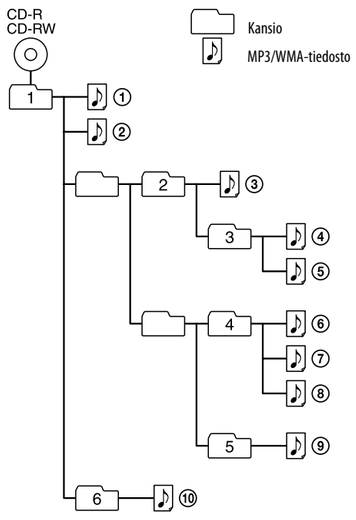

MP3-/WMA-levyjä koskevia huomautuksia

- Kun levy on asetettu levytilaan, soitin lukee kaikki levyllä olevat tiedostot.
  Tällöin näytöllä näkyy "READING". Jos levyllä on useita muita kuin MP3-/WMA-tiedostoja, saattaa kestää kauan ennen kuin seuraavan MP3-/WMA-tiedoston toisto käynnistyy.
  Suosittelemme, ettet tallentaisi muita tarpeettomia kansioita tai tiedostoja kuin MP3-/WMA-tiedostot levylle, jota on tarkoitus käyttää MP3-/WMA-tiedostojen kuunteluun.
- MP3-/WMA-tiedostoja sisältämätön kansio ohitetaan.
- Maksimi tiedostomäärä: 511
  Maksimi kansiomäärä: 511 (juurikansio mukaan lukien)
  Maksimimäärä kansiotasoja: 8
- Kansio- ja tiedostonimistä voidaan näyttää aina 32 kirjainmerkkiä, mukaan lukien lainausmerkit.
- Kirjainmerkkejä A–Z, 0–9, ja merkkiä _ ei voi näyttää tällä laitteella. Muut merkit näytetään merkkinä "_".
- Tämä laite on yhteensopiva ID3-tagin formaattiversioiden 1.0, 1.1, 2.2, 2.3 ja 2.4 kanssa. Kun tiedostossa on ID3-tagitietoja, "kappaleen nimi", "tiedoston nimi" ja "albumin nimi" voidaan näyttää. Ellei tiedostossa ole ID3-tagitietoja, näytöllä näkyy kappaleen nimen sijaan viesti "NO TITLE" ja esittäjän nimen sijaan "NO ARTIST" sekä albumin nimen sijaan "NO ALBUM". ID3-tagitiedot voidaan näyttää aina 32 kirjainmerkkiin asti.
- Tiedostoja nimettäessä muista lisätä tiedoston nimeen tiedostotarkenne ".mp3" tai ".wma".
- Jos lisäät tarkenteen ".mp3" tai ".wma" muuhun kuin MP3/WMA-tiedostoon, tämä soitin ei pysty tunnistamaan tiedostoa kunnolla ja tuottaa satunnaista melua, joka voi vahingoittaa kaiuttimiasi.
- Tiedostonimi ei vastaa ID3-tagitietoja.

Radion kuunteleminen

1 Paina soittimen RADIO/BAND•AUTO PRESET 5 -painiketta (tai kaukosäätimen RADIO/BAND 5 -painiketta) niin monta kertaa kuin tarvitaan.

Joka kerta kun painat painiketta, vaihtuu ilmaisin seuraavasti:
"FM" → "AM"

2 Pidä painettuna 🗀TUNE + tai – 6 -painiketta, kunnes taajuusnumerot alkavat vaihtua näytössä.

Laite alkaa automaattisesti hakea radiotaajuuksia ja pysähtyy, kun se löytää hyvin kuuluvan aseman.
Jos se ei pysty virittämään asemaa, vaihda taajuutta portaittain painamalla 🗀TUNE + tai – 6 -painiketta niin monta kertaa kuin tarvitaan.
Kun ULA-stereolähetys on viritetty kohdalleen, näyttöön ilmestyy "ST"-ilmaisin.

Vihje
Jos ULA-lähetyksessä on kohinaa, paina MODE 14 -painiketta, kunnes "Mono" ilmestyy näyttöön ja radio alkaa toistaa ohjelmaa monofonisena.

AM-viritysaskeleen vaihtaminen

Jos haluat vaihtaa AM-viritysaskelta, tee näin:

1 Paina laitteen RADIO/BAND•AUTO PRESET 5 -painiketta , kunnes näytölle ilmestyy "AM".

2 Pidä painettuna DSPL/ENT 24 -painiketta, kunnes pikavalintanumero alkaa vilkkua näytöllä, ja paina sen jälkeen laitteen RADIO/BAND•AUTO PRESET 5 -painiketta noin 2 sekunnin ajan.

3 Valitse laitteen PRESET + tai – 7 -painikkeella "9K STEP" valitaksesi 9 kHz:n viritysaskeleen tai "10K STEP" valitaksesi 10 kHz:n viritysaskeleen.

4 Paina laitteen DSPL/ENT 24 -painiketta.

Viritysaskeleen vaihtamisen jälkeen on nykyiset pikavalintapaikat asetettava uudelleen.

Kasetin toistaminen

Käytä tähän laitteen omia painikkeita.

1 Paina laitteen ■⏏ 2 -painiketta, ja aseta kasetti kasettitilaan toistopuoli ylöspäin. Käytä vain TYPE I (normal) -kasetteja. Sulje kasettitila.

Tarkista, ettei kasetin nauha ole missään kohdin löysällä sen tai tämän laitteen vaurioitumisen estämiseksi.

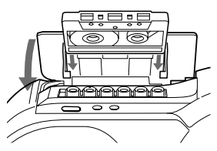

2 Paina laitteen ► 2 -painiketta.

Laite käynnistää toiston.

Halutessasi	Paina painiketta
Tauottaa toiston	II 2 laitteesta. Toiston jatkamiseksi paina painiketta uudelleen.
Keskeyttää toiston	■⏏ 2 laitteesta.
Pikakelata eteen- tai taaksepäin	◄◄ tai ►► (taakse- tai eteenpäin kelaamiseksi) 2 laitteesta.
Ottaa pois kasetin	■⏏ 2 laitteesta.

Kasetille äänittäminen

Käytä tähän laitteen omia painikkeita.

1 Paina laitteen ■⏏ 2 -painiketta kasettitilan avaamiseksi ja aseta tyhjä kasetti kasettitilaan tallennuspuoli ylöspäin. Käytä vain TYPE_I (normal) -kasetteja. Sulje kasettitila.

2 Valitse tallennettava ohjelmalähde.

CD-soittimesta tallentamiseksi paina laitteen CD 3 -painiketta ja aseta levytilaan CD-levy.
Paina USB-laitteesta tallentaaksesi laitteen USB 22 -painiketta ja kytke USB-laite paikalleen.
Radiota äänittääksesi viritä kohdalleen haluamasi asema (lue kappale "Radion kuunteleminen").

3 Paina laitteen ● 2 -painiketta äänityksen käynnistämiseksi (► painautuu alas automaattisesti).

Halutessasi	Paina painiketta
Tauottaa äänityksen	II 2 laitteesta. Paina painiketta uudelleen äänityksen jatkamiseksi.
Keskeytä äänitys	■⏏ 2 laitteesta.

Vihjeitä

- Toistoäänen voimakkuuden tai audiotehosteiden käytöllä ei ole vaikutusta äänitystasoon.
- Jos AM-ohjelman toistossa kuuluu viheltävää ääntä sen jälkeen kun olet painanut ● 2 -painiketta kohdassa 3, paina laitteen MODE 14 -painiketta valitaksesi kohinaa eniten vaimentavan ISS:n (Interference Suppress Switch) asennon.
- Parhaan tuloksen aikaansaamiseksi käytä teholähteenä verkkovirtaa äänityksen aikana.
- Äänityksen poistamiseksi tee seuraavasti:
  1 Aseta kasettitilaan kasetti, jonka äänitykset haluat poistaa kokonaan.
  2 Varmista, että näytöllä lukee "TAPE". (Ellei näytöllä lue "TAPE", paina laitteen ► 2 -painiketta tai paina kaukosäätimen FUNCTION 26 -painiketta, kunnes ilmaisin tulee näkyviin.)
  3 Paina laitteen ● 2 -painiketta.

Musiikin kuuntelu USB-laitteen avulla

Voit kuunnella USB-laitteeseen tallennettua musiikkia (digitaalinen musiikkisoitin tai USB-tallennusmedia). WMA- ja MP3-formaattien* musiikkitiedostoja voidaan toistaa tällä laitteella.
Tarkista takasivun kappaleesta "Toisto- ja tallennuskelpoiset USB-laitteet" lista tähän laitteeseen liitäntäkelpoisista USB-laitteista.

* Kopiosuojatoiminnolla (Digital Rights Management) varustettuja tiedostoja ei voi toistaa tällä laitteella.

1 Paina laitteen USB 22 -painiketta.

2 Kytke USB-laite (USB) 20 -porttiin.

Siniseen ilmaisimeen syttyy valo ja viesti "USB MEMORY" ilmestyy näyttöön.

3 Paina ►II 8 -painiketta.

Laite käynnistää toiston.

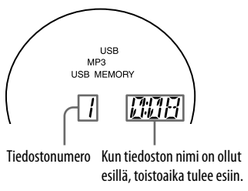

4 Paina laitteen VOL + tai – -painiketta (tai kaukosäätimen VOLUME + tai – -painiketta) 10 säätääksesi äänenvoimakkuuden.

Muut toiminnot

Halutessasi	Paina painiketta
Tauottaa toiston	►II 8. Paina toiston jatkamiseksi painiketta uudelleen*.
Keskeyttää toiston	■ 8.
Valita kansion	🗀 + tai 6.
Valita tiedoston	I◄◄ tai ►►I 7.
Hakea tietyn kohdan tiedostosta	Pidä painettuna I◄◄ tai ►►I 7 toiston aikana ja päästä painike halutussa kohdassa (◄◄ tai ►► 28 kaukosäätimestä).
Valita jatkuvan toiston	REPEAT 13 laitteesta niin monta kertaa kuin tarvitaan, että näyttöön ilmestyy "🔁" tai "🔁 1" ilmaisin.
Irrottaa USB-laitteen	Pidä painettuna ■ 8, kunnes "NO DEV" -ilmaisin ilmestyy näyttöön, ja irrota sen jälkeen USB-laite.

* Toistaessasi VBR MP3 -tiedostoa, laite saattaa käynnistää toiston jostakin toisesta kohdasta.

Vihjeitä

- Toisto käynnistyy siitä MP3-/WMA-tiedostosta, jonka toiston viimeksi keskeytit (Toistomuisti). Toisto keskeytettäessä raidan/MP3-/WMA-tiedoston numero ja toistoaika näkyy näytöllä.
- Toistomuistiin perustuvan toiston keskeyttämiseksi (ja toiston aloittamiseksi ensimmäisestä MP3-/WMA-tiedostosta), paina ■ 8 -painiketta.

Huomautus
Pidä aina alaspainettuna ■ 8 -painike ja varmista, ettei näytöllä näy "NO DEV" -ilmaisinta ennen USB-laitteen irrottamista laitteistosta. Jos USB-laite irrotetaan laitteistosta silloin kun näytöllä ei näy ilmaisinta "NO DEV", voi tuloksena olla USB-laitteen tietojen tuhoutuminen tai itse USB-laitteen vahingoittuminen.

Toistotilan vaihtaminen

Paina MODE 14 -painiketta niin monta kertaa kuin tarvitaan silloin kun USB-laite ei ole toistotilassa. Voit valita normaalin toiston ("🗀" USB-laitteen kansion kaikki tiedostot), satunnaissoiton ("SHUF" tai "🗀SHUF") ohjelmoidun toiston ("PGM").

USB-laitetta koskevia huomautuksia

- Et pysty vaihtamaan toistotilaa toiston aikana.
- Toiston käynnistyminen saattaa kestää jonkin aikaa silloin kun:
  – kansiorakenne on monimutkainen
  – USB-laitteen muisti on melkein täynnä.
- Kun USB-laite on kytketty tähän laitteeseen, tämä laite lukee kaikki siinä olevat tiedostot. Jos kytketyssä laitteessa on paljon kansioita tai tiedostoja, tiedostojen lukeminen tällä laitteella saattaa viedä pitkän ajan.
- Älä koske USB-laitetta tähän laitteeseen USB-keskittimen (hub) avulla.
- Tätä toimintoa joillakin USB-laitteilla suoritettaessa saattaa kestää jonkin aikaa ennen kuin toiminto on suoritettu myös tässä laitteessa.
- Tämä laite ei välttämättä tue kaikkia tähän laitteeseen kytketyssä USB-laitteessa olevia toimintoja.
- Tällä laitteella tallennetut tiedostot toistetaan niiden tallennusjärjestyksessä kansioon. Jollakin muulla kuin tällä laitteella (kuten tietokone) tallennettuja tiedostoja ei välttämättä toisteta niiden tallennusjärjestyksessä.
- Tämän laitteen toistojärjestys saattaa poiketa tähän laitteeseen kytketyn USB-laitteen toistojärjestyksestä.
- Älä tallenna tarpeettomia kansiota tai muita kuin MP3-/WMA-tiedostoja USB-laitteeseen, jossa on MP3-/WMA-tiedostoja.
- Toiston aikana ohitetaan kansiot, joissa ei ole MP3-/WMA-tiedostoja.
- Tämä laite toistaa vain MP3-/WMA-tiedostoja, joissa on ".mp3"- tai ".wma"-tiedostotarkenne.
- Jos levyllä on ".mp3"- tai ".wma"-tiedostotarkenteella varustettuja tiedostoja, jotka eivät ole MP3-/WMA-tiedostoja, laite saattaa toistaa epämääräistä melua tai siihen voi tulla toimintahäiriö.
- Yhteen USB-laitteeseen mahtuu korkeintaan 999 MP3-/WMA-tiedostoa ja 255 kansioita.
  MP3-/WMA-tiedostojen ja kansioiden määrä saattaa vaihdella, riippuen tiedosto- ja kansiorakenteesta.
- Yhteensopivuutta kaikkien MP3-/WMA-koodaus/kirjoitusohjelmien, tallennuslaitteiden ja -medioiden kanssa ei voida taata. Jos käytät yhteensopimatonta USB-laitetta, ääneen voi tulla katkoksia tai kohinaa, tai se laite ei toimi ollenkaan.

Levyltä USB-laitteelle tallennettaessa

Kytkemällä USB-laitteen (digitaalinen musiikkisoitin tai USB-tallennuslaite) laitteen (USB) -porttiin 20 voit äänittää musiikkia levyltä USB-laitteelle.
Tämä laite tukee tallennusta vain CD-DA- ja MP3-/WMA-levyiltä. Tämän laitteen kasettidekin tai radion ääntä ei voi äänittää USB-laitteelle.
Tämä laite tallentaa audiotiedostot MP3- tai WMA-formaattiin.
Tallennusten arvioitu koko on 1 Mt minuuttia kohti CD-levyltä äänitettäessä. Tiedostokoko saattaa olla suurempi tallennettaessa MP3-/WMA-levyltä.
Tarkista takasivun kappaleesta "Toisto- ja tallennuskelpoiset USB-laitteet" lista tähän laitteeseen liitäntäkelpoisista USB-laitteista.

Tahdistettu tallennus

Tällä toiminnolla voit helposti tallentaa koko levyn USB-laitteelle.

1 Kytke tallennustoiminnolla varustettu USB-laite tämän laitteen (USB) -porttiin 20.

Jos USB-johtoa tarvitaan, käytä kytkettävän laitteen mukana toimitettua USB-johtoa.
Lue lisätietoja liitännän tekemisestä USB-laitteen käyttöohjeista.

2 Paina CD 3 -painiketta ja aseta levytilaan levy, jolta aiot tallentaa.

3 CD-soittimen ollessa pysäytystilassa paina MODE 14 -painiketta niin monta kertaa kuin tarvitaan toistotilan valitsemiseksi.

Toistotila vaihtuu tallennuksen alussa automaattisesti normaalitoistoksi, jos laite on satunnaissoitto-, jatkuva toisto- tai ohjelmoitu toisto (ellei raitoja tai MP3-/WMA-tiedostoja ole ohjelmoitu) -tilassa.
Toistotiloja koskevia tietoja on kappaleen "Musiikin kuuntelu USB-laitteen avulla" osassa "Toistotilan vaihtaminen".

4 Paina laitteen REC CD ► USB 19 -painiketta.

"REC"-ilmaisin alkaa vilkkua ja näyttö siirtyy seuraavien näyttöjen välillä "CD SYNC", "FREExxxM"* (USB-laitteen vapaa muistitila) ja "PUSH ENT".
Punaiseen ilmaisimeen syttyy valo.
USB-laite siirtyy tallennuksen taukotilaan ja tämä laite toistotaukotilaan.

* Jos vapaata tilaa on Gt:n verran, näytölle ilmestyy "FREExxxG".

5 Paina laitteen ENTER 18 -painiketta.

Tallennus käynnistyy. Punaisen ilmaisimen vilkunta päättyy ja se palaa vilkkumatta tallennuksen ajan. Tämä laite ja USB-laite pysähtyvät automaattisesti tallennuksen loppuessa.

REC1-tallennus

Tämä tallennustapa mahdollistaa parhaillaan toistettavan raidan tai MP3-/WMA-tiedoston tallennuksen USB-laitteelle helpolla tavalla.

1 Kytke tallennustoiminnolla varustettu USB-laite tämän laitteen (USB) -porttiin 20.

2 Paina CD 3 -painiketta ja aseta levytilaan levy, jossa on tallennettava raita tai MP3-/WMA-tiedosto.

3 Valitse raita tai MP3-/WMA-tiedosto ja käynnistä sen toisto.

4 Paina laitteen REC CD ► USB 19 -painiketta valitun raidan tai MP3-/WMA-tiedoston toiston aikana.

"REC"-ilmaisin alkaa vilkkua ja näyttö siirtyy seuraavien näyttöjen välillä: "REC 1", "FREExxxM"* (USB-laitteen vapaa tallennustila) ja "PUSH ENT".
USB-laite siirtyy tallennuksen taukotilaan ja tämä laite toistotaukotilaan.

* Jos vapaata tilaa osoittavan ilmaisimen lukemat ovat Gt:n luokkaa, näytölle ilmestyy ilmaisin "FREExxxG".

5 Paina laitteen ENTER 18 -painiketta.

Tallennus käynnistyy. Kun tallennus on suoritettu loppuun, CD-soittimen toisto jatkuu edelleen.

Äänityksen keskeyttäminen

Paina ■ 8 -painiketta.
Punainen ilmaisin sammuu.

USB-laitteen irrottaminen

1 Paina USB 22 -painiketta, kun laite on keskeyttänyt toiston.

2 Pidä painettuna laitteen ■ 8 -painiketta, kunnes näytölle ilmestyy "NO DEV" -ilmaisin.

3 USB-laitteen irrottaminen.

MP3/WMA-tiedostojen tai kansioiden poistaminen USB-laitteelta.

Voit poistaa USB-laitteella olevat MP3-/WMA-tiedostot tai kansiot.

1 Kytke tallennustoiminnolla varustettu USB-laite tämän laitteen (USB) -porttiin 20.

2 Paina laitteen USB 22 -painiketta.

3 Valitse kansio painamalla 🗀 + tai – 6 -painiketta niin monta kertaa kuin tarvitaan tai valitse MP3-/WMA-tiedosto painamalla I◄◄ tai ►►I 7 -painiketta niin monta kertaa kuin tarvitaan.

4 Paina laitteen ERASE /MEMORY SELECT 17 -painiketta.

Näytölle ilmestyy "ERASE".
Raitaa poistaessasi näytölle ilmestyy ilmaisin "TRACK" ja sen jälkeen "ERASE?".
Kansiota poistaessasi näytölle ilmestyy ilmaisin "FOLDER" ja sen jälkeen "ERASE?".
Poistotoiminnon peruuttamiseksi paina ■ 8 -painiketta.

5 Paina laitteen ENTER 18 -painiketta.

Punainen ilmaisin alkaa vilkkua ja valittu MP3-/WMA-tiedosto tai -kansio poistetaan.
Punaiseen ilmaisimeen syttyy valo poistoa suoritettaessa, ja ilmaisin sammuu, kun poisto on suoritettu loppuun.

Tallennuskansion valinta USB-laitteesta.

Jos USB-laitteessa on useampi kuin yksi muisti (esimerkiksi sisäinen muisti ja muistikortti), voit valita luettavan muistin ja käynnistää tallennuksen sen jälkeen.

1 Kytke USB-laite (USB) 20 -porttiin.

2 Paina laitteen USB 22 -painiketta.

3 Paina laitteen ERASE /MEMORY SELECT 17 -painiketta pysäytystilassa.

Näytölle ilmestyy "SELECT?". Jos jokin audiotiedosto tai kansio on valittu, näytölle ilmestyy sen sijaan kysymys "ERASE?". Paina ERASE /MEMORY SELECT 17 -painiketta uudelleen ja valitse "SELECT?".

4 Paina laitteen ENTER 18 -painiketta.

Muistin nimi tulee esiin.
Näytettävän nimen muoto saattaa vaihdella riippuen USB-laitteen teknisistä ominaisuuksista.

5 Paina I◄◄ tai ►►I 7 -painiketta niin monta kertaa kuin tarvitaan muistin valitsemiseksi.

Siirry kohtaan 6, jos vain yksi muisti on valittavana.
Tämän toiminnon peruuttamiseksi paina ■ 8 -painiketta.

6 Paina laitteen ENTER 18 -painiketta.

7 Käynnistä tallennus suorittamalla kappaleen "Tahdistettu tallennus" tai "REC1-tallennus" kohdat 2–5.

Kansioiden ja tiedostojen luomissäännöt

Jos tallennustoiminto suoritetaan ensin USB-laitteella, "MUSIC"-kansio luodaan "ROOT"-kansioon. Kansiot ja tiedostot luodaan tähän "MUSIC"-kansioon seuraavalla tavalla tallennusmenetelmän mukaisesti.

Tahdistettu tallennus[1)]

Tallennettava äänilähde	Kansion nimi	Tiedostonimi
MP3/WMA	Sama kuin tallennettava lähde[2)]	
CD-DA	"FLDR001"[3)]	"TRACK001"[4)]

REC1-tallennus

Tallennettava äänilähde	Kansion nimi	Tiedostonimi
MP3/WMA	"REC1"[5)]	Sama kuin tallennettava lähde[2)]
CD-DA		"TRACK001"[4)]

[1)] Ohjelmoidussa toistossa kansion nimi on "FLDRxxx", ja kansion nimi riippuu tallennuslähteestä (CD-DA- tai MP3-/WMA-levy). Yksityiskohtaisia tietoja toistotavoista on kappaleen "Musiikin kuuntelu USB-laitteen avulla" osassa "Toistotilan vaihtaminen".
[2)] Aina 32 kirjainmerkkiä voi kirjoittaa nimeen.
[3)] Kansiot nimetään peräkkäisessä järjestyksessä, ja niitä voi olla korkeintaan 255 (mukaan lukien juuri- ja MUSIC-kansiot).
[4)] Tiedostonimet annetaan peräkkäisessä järjestyksessä.
[5)] Uusi tiedosto tallennetaan "REC1"-kansioon joka kerta kun REC1-tallennus on suoritettu.

Huomautuksia

- Älä irrota USB-laitetta tallennuksen ja poistotoiminnon aikana. Jos USB-laite irrotetaan laitteistosta tällöin, voi tuloksena olla USB-laitteen tietojen tuhoutuminen tai itse USB-laitteen vahingoittuminen.
- Älä koske USB-laitetta tähän laitteeseen USB-keskittimen (hub) avulla.
- CD-levylle tallennettaessa raidat tallennetaan MP3-tiedostoiksi koossa 128 kbps. Jos tallennus tehdään MP3-/WMA-levylle disc, MP3-/WMA-tiedostoja ei tallenneta samalla bittinopeudella kuin alkuperäiset MP3/WMA-tiedostot on tallennettu.
- Tallennus MP3-/WMA-levylle suoritettaessa ei ääntä toisteta, ja näytölle ilmestyy "HI-SPEED".
- CD-tekstitiedot eivät sisälly MP3-/WMA-tiedostoihin.
- Jos keskeytät tallennuksen kesken kaiken, MP3-/WMA-tiedosto luodaan keskeytyskohtaan asti tallennetulla sisällöllä.
- Tallennus keskeytyy automaattisesti, jos
  – USB-laitteesta loppuu tallennustila kesken tallennuksen, tai jos
  – USB-laitteella olevien MP3-/WMA-tiedostojen lukumäärä saavuttaa sen ylärajan, jonka laite pystyy tunnistamaan.
- Yhteen USB-laitteeseen mahtuu korkeintaan 999 MP3-/WMA-tiedostoa ja 255 kansioita (mukaan lukien juuri- ja MUSIC-kansiot). MP3-/WMA-tiedostojen ja kansioiden määrä saattaa vaihdella, riippuen MP3-/WMA-tiedosto- ja kansiorakenteesta.
- Et pysty poistamaan MP3-/WMA-tiedostoja ja kansioita satunnaissoitto- ja ohjelmoitu toisto -tiloissa.
- Jos poistettavia tiedostoja sisältävässä kansiossa on muita kuin MP3-/WMA-forma

Muut toiminnot

Näytön käyttö

Voit tarkistaa CD:tä koskevat tiedot näyttöä käyttämällä.

Audio-CD-levyä koskevien tietojen tarkistaminen

CD-levyn raitamäärän ja toistoajan tarkistaminen

Paina ■ 8 -painiketta CD-soittimen ollessa pysäytystilassa, jolloin voit tarkistaa nämä tiedot näytöstä.

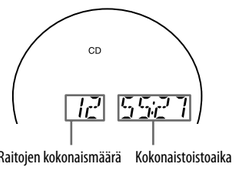

MP3-/WMA-levytietojen tarkistaminen

CD-levyllä olevien kansioiden ja tiedostojen kokonaismäärän tarkistaminen

Paina ■ 8 -painiketta CD-soittimen ollessa pysäytystilassa, jolloin voit tarkistaa nämä tiedot näytöstä.

MP3-/WMA-levy (Esimerkki: Kun olet asettanut soittimeen MP3-levyn)

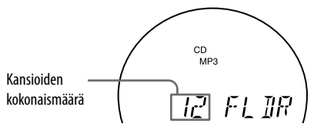

Tiedostotietojen tarkistaminen

Paina laitteen DSPL/ENT 24 -painiketta MP3-/WMA-levyn toiston aikana. Näyttö vaihtuu seuraavassa järjestyksessä:

- ‣ Kappaleen nimi (♫) *
- ↓
- Esittäjän nimi (👤)
- ↓
- The albumin nimi (🗀) *
- ↓
- Nykyinen tiedostonumero ja toistoaika**

* Ellei tiedostossa ole ID3-tietoja, tiedoston tai kansion nimi ilmestyy näyttöön.
** Esiintyjän tai albumin nimi vaihtuu näiksi tiedoiksi muutaman sekunnin kuluttua.

MP3-/WMA-tiedostojen toistuva toisto (Jatkuva soitto)

Voit toistaa samoja raitoja/MP3-/WMA-tiedostoja yhä uudelleen ja uudelleen normaali-, satunnaissoitto- tai ohjelmoitu toisto -tiloissa.

1 Paina CD 3 -painiketta.
Näytössä ei näy mitään.

2 Tee näin.

Toistaaksesi uudelleen	Tee näin
Yksittäisen raidan/MP3-/WMA-tiedoston	1 Paina REPEAT 13 -painiketta, kunnes "⮐ 1" -ilmaisin ilmestyy näyttöön. 2 Valitse ⏮ tai ⏭ 7 -painikkeella jatkuvalla toistolla toistettava raita/MP3-/WMA-tiedosto. 3 Paina laitteen ▶II 8 -painiketta.
Kaikkia raitoja/MP3-/WMA-tiedostoja CD-levyltä	1 Paina REPEAT 13 -painiketta, kunnes "⮐" -ilmaisin ilmestyy näyttöön. 2 Paina laitteen ▶II 8 -painiketta.
Valittua kansiota (Vain MP3-/WMA-levy)	1 Paina MODE 14 -painiketta, kunnes "🗀" -ilmaisin tulee esiin ja paina sen jälkeen REPEAT 13 -painiketta, kunnes "⮐" -ilmaisin tulee esiin. 2 Valitse kansion 🗀 + tai 🗀 – 6 -painikkeella. 3 Paina laitteen ▶II 8 -painiketta.
Raitoja/MP3-/WMA-tiedostoja arvotussa järjestyksessä	1 Valitse satunnaissoitto (Shuffle Play) (lue kappale "Raitojen/MP3-/WMA-tiedostojen toistaminen arvotussa järjestyksessä"). 2 Paina REPEAT 13 -painikkeita, kunnes "SHUF" ja "⮐" tulevat esiin. 3 Paina laitteen ▶II 8 -painiketta.
Valitun kansion MP3-/WMA-tiedostoja arvotussa järjestyksessä (Vain MP3-/WMA-levy)	1 Käynnistä kansion satunnaissoitto (Folder Shuffle Play) (lue kappale "Raitojen/MP3-/WMA-tiedostojen toistaminen arvotussa järjestyksessä"). 2 Paina laitteen REPEAT 13 -painiketta, kunnes "⮐", "SHUF" ja "🗀" tulevat esiin. 3 Paina laitteen ▶II 8 -painiketta.
Ohjelmoituja raitoja/MP3-/WMA-tiedostoja	1 Ohjelmoi raidat/MP3-/WMA-tiedostot (lue kappale "Oman ohjelman luominen"). 2 Paina REPEAT 13 -painiketta, kunnes "⮐" ja "PGM" tulevat esiin. 3 Paina laitteen ▶II 8 -painiketta.

Kaukosäätimestä

Käytä ▶II 8 -painikkeen sijaan ► 8 -painiketta.

Jatkuvan toiston peruuttamiseksi

Paina REPEAT 13 -painiketta, kunnes "⮐" häviää näytöstä.

Raitojen/MP3-/WMA-tiedostojen toistaminen arvotussa järjestyksessä (Satunnaissoitto)

Voit toistaa raitoja/MP3-/WMA-tiedostoja arvotussa järjestyksessä. MP3-/WMA--levyä toistettaessa voi myös toistaa valitun kansion MP3-/WMA--tiedostoja satunnaisessa järjestyksessä (Kansion satunnaissoitto).

1 Paina CD 3 -painiketta.
Näytössä ei näy mitään.

2 Paina MODE 14 -painiketta, kunnes näyttöön ilmestyy "SHUF".
Jos valitset kansion satunnaissoiton (Vain MP3-/WMA-levyt), paina laitteen MODE 14 -painiketta, kunnes "🗀" ja "SHUF" ilmestyvät näyttöön. Paina laitteen 🗀 TUNE + tai – 6 -painiketta valitaksesi haluamasi kansion.

3 Paina laitteen ▶II 8 -painiketta satunnaissoiton käynnistämiseksi.

Kaukosäätimestä

Käytä ▶II 8 -painikkeen sijaan ► 8 -painiketta.

Satunnaissoiton peruuttamiseksi

Keskeytä ensin toisto. Paina sen jälkeen MODE 14 -painiketta, kunnes "SHUF"-ilmaisin katoaa näytöstä.

Vihjeitä

- Et voi valita satunnaissoiton aikana edellistä raitaa/MP3-/WMA-tiedostoa painamalla ⏮ 7 -painiketta.
- Toistomuistitoiminto (Resume) ei toimi satunnaissoiton aikana.

Oman ohjelman luominen (Ohjelmoitu toisto)

Voit valita aina 25 raidan/MP3-/WMA-tiedoston toistojärjestyksen CD-levyltä.

1 Paina CD 3 -painiketta.
Näytössä ei näy mitään.

2 Paina MODE 14 -painiketta, kunnes näyttöön ilmestyy "PGM".

3 Paina laitteen ⏮ tai ⏭ 7 -painiketta ja sen jälkeen DSPL/ENT 24 -painiketta (kaukosäätimen ENTER 29 -painiketta) valitaksesi ohjelmaan ohjelmoitavat raidat/MP3-/WMA-tiedostot.
Paina MP3-/WMA-tiedostojen valitsemiseksi ensin 🗀 TUNE + tai – 6 -painiketta ja sen jälkeen ⏮ tai ⏭ 7 ja DSPL/ENT 24 -painiketta (kaukosäätimen ENTER 29 -painiketta).
Ensimmäisen raidan ohjelmoinnin jälkeen näytölle ilmestyy "STEP 1", jota seuraa valittu raita/MP3-/WMA-tiedosto.
Joka kerta kun lisäät raidat/MP3-/WMA-tiedoston, ohjelman lisätään kohdan numero.
Ohjelman kokonaisaikana CD-levyllä näytetään aina "99:59" (jos kokonaisaika ylittää 99:59, näytöllä näytetään "--:--". MP3-/WMA-tiedostojen kohdalla näytetään aina "--:--".)

Audio-CD (Ohjelmoitu toisto)

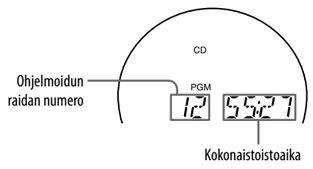

MP3-/WMA-levy (Ohjelmoitu toisto) (Esimerkki: Kun olet asettanut soittimeen MP3-levyn)

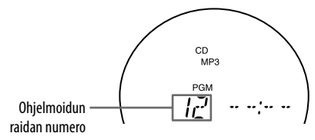

4 Paina laitteen ▶II 8 -painiketta ohjelmoidun toiston käynnistämiseksi.

Kaukosäätimestä

Käytä ▶II 8 -painikkeen sijaan ► 8 -painiketta.

Ohjelmoidun toiston peruuttamiseksi

Keskeytä ensin toisto. Paina sen jälkeen MODE 14 -painiketta, kunnes "PGM"-ilmaisin katoaa näytöstä.

Ohjelman viimeisen raidan tai tiedoston poistamiseksi

Paina kaukosäätimen CLEAR 27 -painiketta CD-toiminnon ollessa pysäytystilassa.

Nykyisen ohjelman poistamiseksi.

Paina kahdesti OPERATE (POWER) 1 -painiketta.
Parhaillaan käytössä oleva ohjelma peruuntuu myös silloin kun CD-levytilan kannen OPEN/CLOSE 9 -painiketta painetaan sen avaamiseksi.
Luo sen jälkeen uusi ohjelma ohjelmointimenettelyn mukaisesti.

Vihjeitä

- Jos yrität ohjelmoida 26 raitaa/MP3-/WMA-tiedostoa tai enemmän, näytölle ilmestyy "FULL".
- Voit toistaa saman ohjelman uudelleen, koska ohjelma on tallennettuna muistiin siihen saakka, kunnes avaat CD-levytilan tai katkaiset virran laitteesta.
- Voit tallentaa muistiin oman ohjelman. Kun olet luonut ohjelman, aseta kasettitilaan tyhjä kasetti ja paina laitteen ● 2 -painiketta tallennuksen käynnistämiseksi.
- Toistomuistitoiminto (Resume) ei toimi ohjelmoidun toiston aikana.

Radion pikavalintojen asettaminen

Voita tallentaa radioasemia laitteen muistiin. Voit tallentaa pikavalintapaikoille aina 30 radioasemaa, 20 ULA- ja 10 AM-taajuuksille missä tahansa järjestyksessä.

1 Paina laitteen RADIO/BAND•AUTO PRESET 5 -painiketta taajuusalueen valitsemiseksi.

2 Pidä painettuna laitteen RADIO/BAND•AUTO PRESET 5 -painiketta 2 sekunnin ajan, kunnes "AUTO"-ilmaisin alkaa vilkkua laitteen näytössä.

3 Paina laitteen DSPL/ENT 24 -painiketta.
Asemat tallennetaan järjestyksessä laitteen muistiin matalimmista taajuuksista korkeampiin.

Ellei jotakin asemaa voida tallentaa pikavalintoihin automaattisesti

Heikkoa lähetettä lähettävä asema tulee tallentaa muistiin manuaalisesti.

1 Paina laitteen RADIO/BAND•AUTO PRESET 5 -painiketta taajuusalueen valitsemiseksi.

2 Viritä kohdalleen haluamasi asema.

3 Pidä painettuna laitteen DSPL/ENT 24 -painiketta 2 sekunnin ajan, kunnes pikavalintanumero alkaa vilkkua näytössä.

4 Paina laitteen PRESET + tai – 7 -painiketta, kunnes pikavalintanumero, jonka haluat antaa asemalle alkaa vilkkua näytössä.

5 Paina laitteen DSPL/ENT 24 -painiketta.
Vanhan aseman sijalle tulee uusi.

Kaukosäätimestä

1 Paina RADIO/BAND 5 -painiketta, kunnes haluamasi asema ilmestyy näyttöön.

2 Viritä kohdalleen haluamasi asema.

3 Pidä painettuna ENTER 29 -painiketta 2 sekunnin ajan, kunnes pikavalintanumero ilmestyy näyttöön.

4 Paina PRESET + tai – 7 -painiketta, kunnes pikavalintanumero, jonka haluat antaa asemalle alkaa vilkkua näytössä.

5 Paina ENTER 29 -painiketta.

Vihje

Pikavalinta-asemat säilyvät muistissa, vaikka irrottaisitkin laitteen virtajohdon pistorasiasta tai ottaisit pois laitteesta paristot.

Pikavalinta-asemien käyttö

1 Paina laitteen RADIO/BAND•AUTO PRESET 5 -painiketta taajuusalueen valitsemiseksi.

2 Paina laitteen PRESET + tai – 7 -painiketta valitaksesi muistiin tallennetun aseman.

Kaukosäätimestä

1 Paina RADIO/BAND 5 -painiketta.

2 Paina laitteen PRESET + tai 7 -painiketta valitaksesi muistiin tallennetun aseman.

Musiikkiin nukahtaminen

1 Toista haluamaasi äänilähdettä.

2 Paina SLEEP 23 -painiketta "SLEEP"-ilmaisimen esille saamiseksi.

3 Paina SLEEP 23 -painiketta valitaksesi laitteen automaattiseen päältäkytkeytymiseen jäljellä olevan ajan.
Joka kerta kun painat painiketta, vaihtuu ilmaisin seuraavasti:
"AUTO*" → "60MIN" → "30MIN" → "20MIN" → "10MIN" → "OFF".
* Jos valitset "AUTO"-toiminnon, CD, USB tai kasettisoitin soivat korkeintaan 90 minuuttia, minkä jälkeen niiden toisto keskeytyy automaattisesti. Jos kuuntelet radiota, radio kytkeytyy päältä 90 minuutin kuluttua.
Jos 4 sekuntia on kulunut SLEEP 23 -painikkeen painamisesta, näytössä esillä olevista minuuttilukemista tulee valittu asetus.
Kun asetukset tulevat voimaan, LCD-taustavalo himmenee ja basson LED-valo sammuu.
Kun esiasetettu aika on kulunut loppuun, laite sammuu automaattisesti.

Uniajastintoiminnon peruuttaminen

Paina OPERATE (POWER) 1 -painiketta virran katkaisemiseksi.

Huomautus

Jos käytät kasettinauhuria tässä toiminnossa:
Jos nauhan pituus toisella puolella on pitempi kuin asetettu aika, ei laitteen toisto lopu ennen kuin kasetti on pyörinyt loppuun.

Toisto-/tallennuskelpoiset USB-laitteet

Voit käyttää seuraavia Sonyn USB-laitteita tämän laitteen avulla. Muilla USB-laitteilla ei voi toistaa tai tallentaa tämän laitteen avulla.

Vahvistetut Sonyn digitaalisen musiikin toistolaitteet (Syyskuu 2008)

Tuotteen nimi	Mallin nimi	Sarjan nimi
Walkman®	NWD-	B100/B110F/E020F
	NWZ-	A810/A820K/B130F/E430F/S510/S610F/S630F/S710F/S730F
Walkman® Phone	W880i/W850/W710/W660/W580	
	W910	

Tarkista alla mainituilta verkkosivuilta uusimmat tiedot yhteensopivista laitteista.
Euroopassa asuvat asiakkaat:
<http://support.sony-europe.com/>
Latinalaisessa Amerikassa asuvat asiakkaat:
<http://www.sony-latin.com/pa/info>
Aasiassa ja Oseniassa asuvat asiakkaat:
<http://www.sony-asia.com/section/support>

Huomautuksia

- Edellä mainittuja malleja alustettaessa suorita alustus itse noilla laitteilla tai niiden omalla laiteohjelmistoilla.
- Älä käytä muita USB-laitteita kuin nämä. Muiden kuin tällä listalla olevien mallien toimimista ei voida taata.
- Toiminnot eivät välttämättä aina toimi myöskään tällä listalla olevia laitteita käytettäessä.
- Jotkin näistä USB-laitteista eivät ole ostettavissa tietyillä alueilla.
- Kopiosuojatoiminnolla varustettujen MP3-/WMA-tiedostojen toistolle ei ole tukea.
- Musiikin lataussivustoilta ladattuja tiedostoja ei välttämättä voi toistaa tällä laitteella.
- USB-keskittimen kautta luodulle liitännälle ei ole tukea.

Lisälaitteiden kytkeminen

Voit kuunnella lisälaitteen, kuten kannettavan digitaalisen toistolaitteen, toistamaa ääntä tämän laitteen kaiuttimista.
Varmista, että olet kytkenyt virran kaikista laitteista ennen minkään liitännän tekemistä.
Yksityiskohtaisia ohjeita on tähän laitteeseen kytkettävän laitteen käyttöohjeissa.

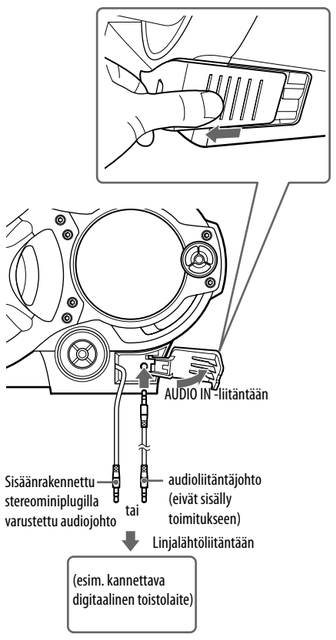

1 Kytke tämän laitteen sisäänrakennettu stereominiplugilla varustettu audiojohto 12 digitaalisen toistolaitteen tai muun laitteen linjalähtöön*.

2 Kytke tämä laite ja siihen kytketty laite päälle.

3 Paina laitteen AUDIO IN 15 -painiketta ja käynnistä lisälaitteen toisto.
Lisälaitteen ääni toistetaan tämän laitteen kaiuttimista.

* Käytä yhdellä stereominiplugilla toisessa päässä ja kahdella RCA-liittimellä toisessa päässä varustettua jatkojohtoa (ei sisälly toimitukseen) tämän laitteen kytkemiseksi tv:hen tai videonauhuriin.

Lisälaitteen toistoäänen tallentaminen

1 Aseta tyhjä kasetti kasettisoittimeen.

2 Paina laitteen AUDIO IN 15 -painiketta, jolloin näytölle ilmestyy "AUDIO IN".

3 Paina laitteen ● 2 -painiketta.
Tallennus käynnistyy.

4 Käynnistä tähän laitteeseen kytketyn lisälaitteen toisto.

Vihje

Mikäli sisäänrakennettu audiojohto 12 sattuisi vioittumaan, voit kytkeä lisälaitteen tämän laitteen AUDIO IN 11 -liitäntään. Käytä toisessa päässä olevalla stereominiplugilla varustettua audiojohtoa (ei sisälly toimitukseen) tehdessäsi kytkennän AUDIO IN -liitäntään 11). Varmista, että johdon toinen pää sopii lisälaitteen liitäntään; esimerkiksi stereominiplugi kannettavia digitaalisia toistolaitteita varten tai kaksi RCA-liitintä tv:tä tai videonauhuria varten.

Huomautuksia

- Älä vedä liikaa sisäänrakennetusta audiojohdosta 12. Liitin voi niin tehtäessä irrota laitteesta.
- Kytke sisäänrakennettu audiojohto 12 tai jokin toinen audioliitäntäjohto (ei sisälly toimitukseen) kunnolla paikalleen toimintahäiriöiden välttämiseksi.
- Ei ole mahdollista kuunnella yhtä aikaa kahta laitetta sisäänrakennetun audiojohdon 12 ja AUDIO IN -liitännän 11 avulla (käyttämällä jotakin muuta audioliitäntäjohtoa). Kytke tähän laitteeseen kerrallaan vain yksi laite.

Yleisiä käyttöohjeita

Levyt, joita tällä laitteella VOI toistaa

- Audio-cd
- CD-R/CD-RW (CD-DA*/MP3-/WMA-tiedostot)

* CD-DA on lyhenne sanoista Compact Disc Digital Audio. Se on audio-CD-levyjen tallennusstandardi.

Levyt, joita tällä laitteella EI VOI toistaa

- Muut kuin musiikki-CD- tai MP3-/WMA-formaatilla tallennetut CD-R(W)-levyt, jotka ovat yhteensopivia standardin ISO9660 Level 1/Level 2- tai Joliet-formaatin kanssa.
- CD-R(W)-levyt, joiden tallennuslaatu on huono tai joissa on naarmuja tai jotka ovat likaisia tai tallennettu yhteensopimattomalla tallennuslaitteella.
- CD-R(W)-levyt, jotka on viimeistelty väärin

Levyjä koskevia huomautuksia

- Puhdista CD-levy puhdistusliinalla ennen toiston aloittamista. Pyyhi CD-levy puhtaaksi keskeltä laidoille edeten. Jos CD-levyssä on naarmuja, likaa tai sormenjälkiä, ne saattavat aiheuttaa seurantavirheen.

- Älä puhdista levyjä liuottimilla, kuten tinnerillä tai kuluttajakäyttöön myytävillä puhdistusaineilla tai vinyylilevyjen puhdistukseen tarkoitetuilla antistaattisilla spraylläl.
- Älä altista CD-levyä suoralle auringonpaisteelle tai lämmönlähteille, kuten kuumailmakanavat, tai jätä niitä suorassa auringonvalossa olevaan autoon, koska lämpötila voi tällöin nousta huomattavasti auton sisällä.
- Älä kiinnitä paperia tai tarroja CD-levyyn tai naarmuta sen pintaa.
- Aseta CD-levy toiston päätyttyä omaan koteloonsa.

Turvallisuudesta

- Koska CD-soittimessa käytetty lasersäde saattaa vahingoittaa silmiä, älä yritä avata laitteen koteloa. Jätä huolto- ja korjaustyöt valtuutetun henkilökunnan tehtäväksi.
- Jos laitteen sisään pääsee räiskymään nestettä tai putoamaan kiinteitä esineitä, irrota sen virtajohto pistorasiasta ja jätä se tarkistettavaksi valtuutettuun huoltoliikkeeseen ennen sen seuraavaa käyttöä.
- Tällä soittimella ei voi toistaa standardinmuodosta poikkeavia levyjä (esim. sydämen-, neliön- tai tähdenmuotoisia). Jos yrität tehdä niin, tämä laite saattaa vahingoittua. Älä käytä sellaisia levyjä.

Virtalähteistä

- Käytä verkkovirtakäytössä tämän laitteen mukana toimitettua virtajohtoa. Älä käytä muita virtajohtoja.
- Vaikka laite kytkettäisiinkin pois päältä, se ei ole koskaan kokonaan irti sähköverkosta ennen kuin sen virtajohto irrotetaan pistorasiasta
- Irrota virtajohdon pistoke pistorasiasta, ellei tätä laitetta käytetä pitkään aikaan.
- Ellei laitetta käytetä paristoilla, ota ne pois tästä laitteesta paristojen vuotamisen tai korroosion aiheuttamien vahinkojen välttämiseksi.

Laitteen sijoituspaikasta

- Älä sijoita tätä laitetta lähelle lämmönlähteitä, suoraan auringonpaisteeseen tai äärimmäisen pölyisiin paikkoihin. Älä myöskään altista sitä mekaanisille kolhuille tai auringonpaisteessa olevan auton sisällä kehittyville äärimmäisen korkeille lämpötiloille.
- Älä aseta laitetta kaltevalle tai epävakaalle alustalle.
- Älä sijoita mitään esineitä 10 mm:ä lähemmäksi laitekotelon laitoja. Tuuletusaukkoja ei saa tukkia laitteen kunnon toiminnan takaamiseksi ja sen osien käyttöiän pidentämiseksi.
- Koska kaiuttimissa käytetään voimakkaita magneetteja, älä aseta magneettikoodauksella varustettuja luottokortteja tai jousivirritteisiä kelloja niiden lähelle magneetin aiheuttamien vikojen estämiseksi.

Käytöstä

- Jos laitteisto tuodaan suoraan kylmästä paikasta lämpimään tai se sijoitetaan hyvin kosteisiin käyttötiloihin, CD-soittimen lukupäihin saattaa tiivistyä kosteutta. Jos näin käy, laite ei toimi kunnolla. Ota tällöin CD-levy pois soittimesta ja odota noin tunnin verran, jotta kosteus ehtisi haihtua laitteen sisältä.
- Jos laitetta ei ole käytetty pitkään aikaan, aseta se toistotilaan ja anna sen lämmetä muutama minuutti ennen kasetin lataamista.

Kasetteja koskevia huomautuksia

- Katkaise kasetin päälleäänityksen mahdollistavat tapit A- tai B-puolelta vahingossa tapahtuvan päällekirjoituksen estämiseksi. Mikäli haluat myöhemmin äänittää uudelleen tälle kasetille, kiinnitä teippi katkaistun tapin aukon kohdalle.

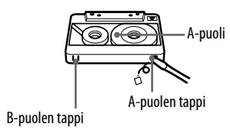

- 90:tä minuuttia pitempien kasettien käyttöä tallennukseen ei suositella, paitsi pitkien yhtämittaisten äänitysten tai toistojen yhteydessä.

Laitteiston kotelon puhdistaminen

- Puhdista laitteen kotelo, etupaneeli ja säätimet pehmeällä, mietoon puhdistusaineliuokseen kostutetulla liinalla. Älä käytä mitään hankaavaa sientä, hankausjauheita tai liuottimia, kuten alkoholia tai puhdistusbensiiniä.

Jos laitteesta on kysyttävää tai sen käytössä syntyy ongelmia, kysy neuvoa lähimmästä Sonya myyvästä liikkeestä.

Vianetsintä

Yleistä

Virta ei ole päällä.

- Kytke virtajohto kunnolla pistorasiaan.
- Varmista, että paristot on asennettu kunnolla paikalleen.
- Vaihda kaikki paristot kerralla uusiin, jos niissä on vain vähän varausta.
- Et pysty kytkemään laitetta päälle sitä paristoilla käytettäessä.

Ei ääntä.

- Varmista, että näytössä näkyy toiminto, jota aiot käyttää.
- Ota kuulokkeet pois liitännästään silloin kun kuuntelet toistoa kaiuttimista.

Näyttö ja sen ilmaisimet vilkkuvat satunnaisesti silloinkin kun virta on katkaistu.

- Esittelytila on käytössä. Kytke virta päälle tai passivoi esittelytila virran ollessa katkaistuna.

Äänessä on kohinaa.

- Joku käyttää laitteen läheisyydessä kännykkää tai muuta laitetta, joka lähettää radioaaltoja.
  → Siirrä kannettava laite tms. etäämmälle laitteen läheisyydestä.

AUDIO IN -liitännän kansi on irronnut.

→ Kiinnitä kansi takaisin paikalleen alla olevan kuvauksen mukaisesti. (Kiinnitä kohtien ① ja ② mukaisessa järjestyksessä.)

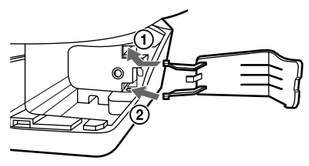

CD-/MP3-/WMA-soitin

CD:n toisto ei onnistu tai näytölle ilmestyy ilmaisin "NO DISC" CD-levy levytilaan asetettaessa.

- Aseta CD-levy paikalleen sen etikettipuoli ylöspäin.
- Puhdista CD-levy.
- Ota CD-levy ulos ja jätä CD-levytila auki noin tunniksi tiivistyneen kosteuden poistamiseksi.
- CD-R(W)-levy on tyhjä.
- CD-R(W)-levyn. tallennuslaitteen tai sovellusohjelmiston laadussa on ongelmia.
- Vaihda kaikki paristot kerralla uusiin, jos niissä on vain vähän varausta.

Äänessä on katkoksia.

- Laske äänenvoimakkuutta.
- Puhdista CD-levy tai vaihda se toiseen, jos se on pahasti vioittunut.
- Aseta laitteisto tärinättömälle alustalle.
- Puhdista laitteen lukupää kuluttajakäyttöön myytävällä harjapuhaltimella.
- Äänessä saattaa olla katkoksia tai kohinaa heikkolaatuisia CD-R(W)-levyjä käytettäessä, tai jos tallennuslaite tai sovellusohjelmisto tuottaa ongelmia.

Toiston käynnistyminen kestää tavallista pitempään.

- Seuraavien levyjen toiston käynnistyminen kestää tavallista kauemmin.
  – monimutkaisella puurakenteella tallennettu levy.
  – viimeistelemätön levy (levy, jolle voidaan vielä lisätä dataa).
  – levy, jolla on monia kansioita tai muita kuin MP3-/WMA-tiedostoja.

Radio

Vastaanotto on heikkoa.

- Muuta antennin suuntaa ULA-vastaanoton parantamiseksi.

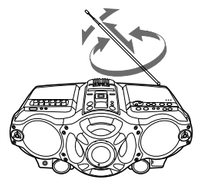

- Muuta itse laitteen suuntaa AM-vastaanoton parantamiseksi.

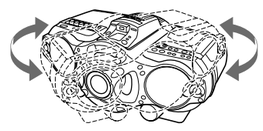

Ääni kuuluu heikosti tai sen laatu on huonoa.

- Vaihda kaikki paristot kerralla uusiin, jos niissä on vain vähän varausta.
- Siirrä laite kauemmas televisiosta.
- Jos käytät kaukosäädintä AM-radiota kuunnellessasi, lähetyksessä saattaa kuulua kohinaa.

TV:n kuva muuttuu epävakaaksi.

- Jos kuuntelet FM-ohjelmaa sisäantennilla varustetun TV:n lähellä, siirrä laite kauemmas televisiosta.

USB-laite

Käytätkö varmasti yhteensopivaa USB-laitetta?

- Jos kytket tähän laitteeseen yhteensopimattoman USB-laitteen, voi syntyä seuraavia ongelmia. Tarkista kappaleesta "Toisto- ja tallennuskelpoiset USB-laitteet" tuettujen laitteiden lista.
  – USB-laitetta ei tunnisteta.
  – Tiedosto- tai kansionimet eivät tule näkyviin tässä laitteessa.
  – Toisto ei ole mahdollista.
  – Ääni hypähtelee.
  – Äänessä on kohinaa.
  – Toistoäänessä on säröä.

Näytölle ilmestyy "OVER CURRENT" -ilmaisin.

- Epätavallisen suuri sähkövirta on havaittu lähtevän (USB) -portista 20. Kytke virta laitteesta ja irrota USB-laite (USB) -portista 20. Varmista, että USB-laite on kunnossa. Mikäli tämä vikailmoitus ei häviä, ota yhteys lähimpään Sonyn jälleenmyyjään.

Ei ääntä.

- USB-laitetta ei ole kytketty kunnolla. Kytke laite päältä ja kytke USB-laite uudelleen paikalleen. Kytke sen jälkeen laite päälle ja tarkista, palaako "USB MEMORY" -ilmaisin näytössä vai ei.

Äänessä on kohinaa, katkoksia tai säröä.

- Kytke laite päältä ja kytke USB-laite uudelleen paikalleen. Kytke laite päältä ja uudelleen päälle.
- Itse musiikkidatassa on kohinaa tai äänessä on säröä. Ääneen on saattanut tulla kohinaa tallennuksen aikana. Poista tiedosto ja yritä tallentaa se uudelleen.

USB-laitetta ei voida kytkeä (USB) -porttiin 20.

- USB-laitteen tai USB-johdon liitintä ei ollut kytketty oikein päin silloin kun liitäntää yritettiin suorittaa. Kytke liitin USB-laitteen tai USB-johdon liitin oikein päin.

Näytölle ilmestyy "READING" pitemmäksi aikaa tai toiston käynnistyminen kestää pitkään.

- Lukutoiminto saattaa kestää kauan seuraavissa tapauksissa:
  – USB-laitteessa on paljon kansioita tai tiedostoja.
  – Kansiorakenne on äärimmäisen monimutkainen. Muisti on melkein täynnä.
  – Sisäinen muisti pirstoutunut.
  Edellä mainittujen ongelmien välttämiseksi suosittelemme seuraavien ohjeiden noudattamista.
  – Pidä USB-laitteen kansiomäärä lukemissa 100 tai pienempänä.
  – Pidä jokaiseen kansioon sisältyvien tiedostojen määrä lukemissa 100 tai pienempänä.

Virheellinen näyttö

- USB-laitteeseen tallennettu data saattaa olla vahingoittunut. Lähetä musiikkidata uudelleen USB-laitteeseen.
- Tämä laite pystyy näyttämään ainoastaan numeroita ja aakkosia. Muut merkit saattavat näkyä väärinä.

Näytölle ilmestyy "REC ERROR".

- Tallennuksen aikana syntyi vika. Kytke laite päältä ja irrota kytketty USB-laite. Varmista, että:
  – USB-laite ei ole täynnä. Jos se on täynnä tai siinä on vain vähän vapaata tilaa, poista kaikki tarpeettomat tiedostot tai kansiot.
  – Tallennettava data ei ole vioittunut.
  – Tallennettavan datan formaatti on yhteensopiva tämän laitteen kanssa.
  Mikäli tämä vikailmoitus ei häviä, ota yhteys lähimpään Sonyn jälleenmyyjään.

Näytölle ilmestyy "PROTECT".

- Tähän laitteeseen kytketty USB-laite on päällekirjoitussuojattu. Suojaustilaa ei voi muuttaa tällä laitteella. Kytke laite päältä ja irrota USB-laite. Poista päällekirjoitussuojaus tai käytä jotakin muuta USB-laitetta. Mikäli tämä vikailmoitus ei häviä, ota yhteys lähimpään Sonyn jälleenmyyjään.

Näytölle ilmestyy "FATAL ERROR".

- Tähän laitteeseen kytketty USB-laite on irrotettu tallennuksen tai datan poiston aikana. Älä irrota USB-laitetta tallennuksen tai datan poiston aikana silloin kun USB-laite on kytkettynä tähän laitteeseen. USB-laitteen irrottaminen näiden toimintojen aikana saattaa aiheuttaa tietojen vahingoittumisen. Mikäli tämä vikailmoitus ei häviä, ota yhteys lähimpään Sonyn jälleenmyyjään.

Näytölle ilmestyy "ERASE ERROR".

- Tiedostojen tai kansioiden poistaminen tähän laitteeseen kytketystä USB-laitteesta epäonnistui. Poistettava data saattaa jo ennestään olla vahingoittunutta. Mikäli tämä vikailmoitus ei häviä, ota yhteys lähimpään Sonyn jälleenmyyjään.

USB-laitetta ei tunnisteta.

- Kytke päältä tämä laite ja kytke USB-laite uudelleen paikalleen, ja kytke sen jälkeen tämä laite uudelleen päältä.
- Kytke tuettu USB-laite (Tarkista kappaleesta "Toisto-/tallennuskelpoiset USB-laitteet" (tältä sivulta) tuettujen laitteiden tyypit.).
- USB-laite ei toimi kunnolla. Tarkista USB-laitteen käyttöoppaasta yksityiskohtaiset tiedot tämän ongelman korjaamisesta. Mikäli ongelma ei häviä, ota yhteys lähimpään Sonyn jälleenmyyjään.

Soitin ei käynnisty.

- Kytke laite päältä ja kytke USB-laite uudelleen paikalleen.
- Kytke tähän laitteeseen sen kanssa yhteensopiva USB-laite (tarkista kappaleesta "Toisto-/tallennuskelpoiset USB-laitteet").

Toisto ei käynnisty ensimmäiseltä raidalta.

- Aseta toistotilaksi normaali toisto.

MP3-/WMA-tiedostoja ei voi toistaa.

- MP3-/WMA-tiedostoissa ei ole ".mp3"- tai ".wma"-tunnusta.
- Dataa ei ole tallennettu MP3-/WMA-formaattiin.
- USB-tallennuslaite käyttää jotakin muuta tiedostojärjestelmää kuin FAT16 tai FAT32.*
- USB-tallennuslaite on osioitu. Vain ensimmäisen osion MP3-/WMA-tiedostoja voidaan toistaa.
- Toisto on mahdollista aina 8. tasolle asti.
- Kansiomäärä ylittää 255.
- Tiedostomäärä ylittää 999.
- Tiedostot on kryptattu tai suojattu salasanalla.

* Tämä laite tukee FAT16- ja FAT32-tiedostojärjestelmiä, mutta joissakin USB-tallennusmedioissa ei ole tukea molemmille tiedostojärjestelmille.
Yksityiskohtaisia tietoja on kyseisen USB-tallennuslaitteen käyttöoppaissa, tai ota yhteys sen valmistajaan.

Kasettinauhuri

Kasettinauha ei siirry käyttöpainiketta painettaessa.

- Sulje kasettitila kunnolla.

The ● -painike 2 ei toimi tai kasettia ei toistaa tai sille ei voi äänittää.

- Varmista, ettei päällekirjoituksen mahdollistavaa tappia ole katkaistu.

Huonotasoinen tai säröinen toisto-, tallennus- tai poistolaatu.

- Puhdista äänitys- ja toistopäät käyttämällä kuiva- tai märkätyyppistä puhdistuskasettia (saatavana lisätarvikkeena) aina 10 käyttötunnin jälkeen tai ennen jokaista tärkeää äänitystä tai vanhan kasetin toiston jälkeen. Kasettidekin äänipäiden puhdistamisen laiminlyöminen saattaa johtaa äänenlaadun huonontumiseen tai jopa kasetin toiston tai äänityksen epäonnistumiseen. Yksityiskohtaisia tietoja on puhdistuskasetin käyttöohjeissa.
- TYPE II (high position)- tai TYPE IV (metal) -kasetti on käytössä. Käytä vain TYPE I (normal) -kasetteja.
- Demagnetoi äänitys- ja toistopäät kuluttajakäyttöön myytävällä äänipäiden demagnetointilaitteella.
- Vaihda kaikki paristot kerralla uusiin, jos niissä on vain vähän varausta.

Kauko-ohjain

Kauko-ohjain ei toimi.

- Vaihda kaikki kaukosäätimen paristot kerralla uusiin, jos niissä on vain vähän varausta.
- Varmista, että kaukosäädin on suunnattu laitteen kaukosäädinanturia kohti.
- Poista kaikki esteet kaukosäätimen ja laitteen väliltä.
- Varmista, ettei laitteessa olevaa kaukosäätimen anturia ole altistettu kirkkaille valonlähteille, kuten